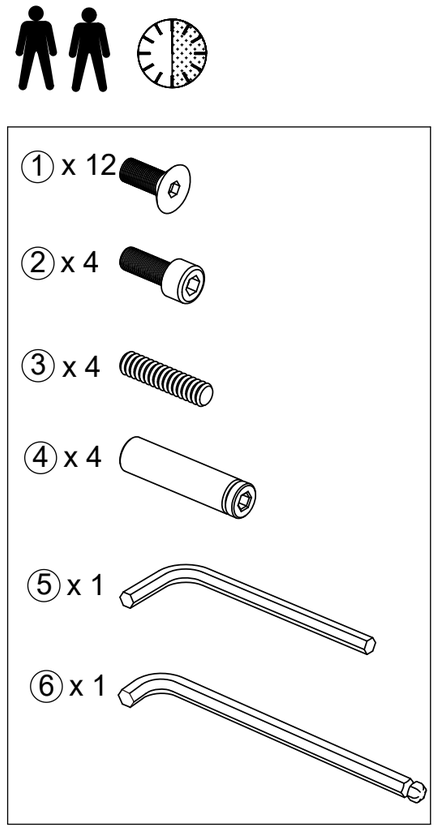

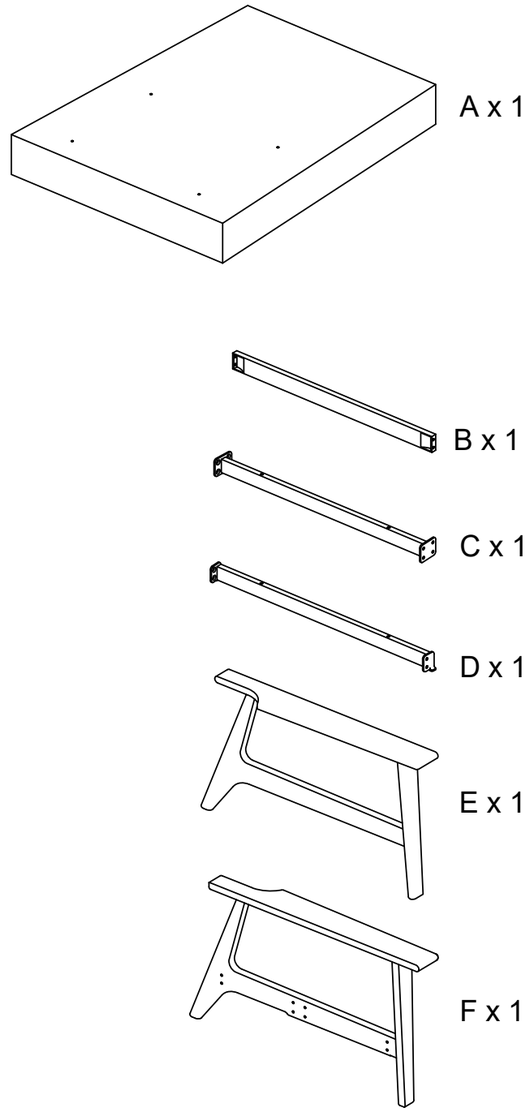

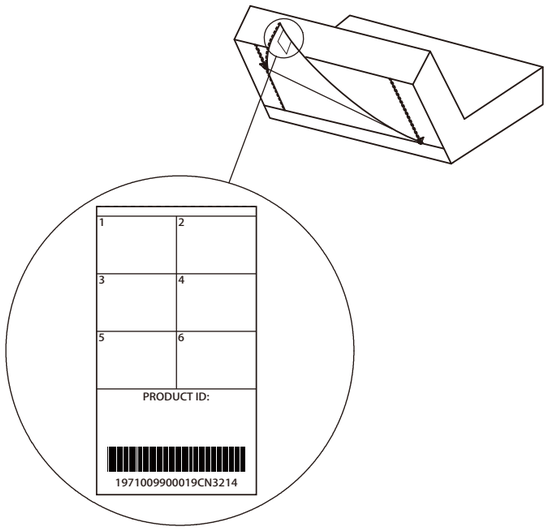

069670

1

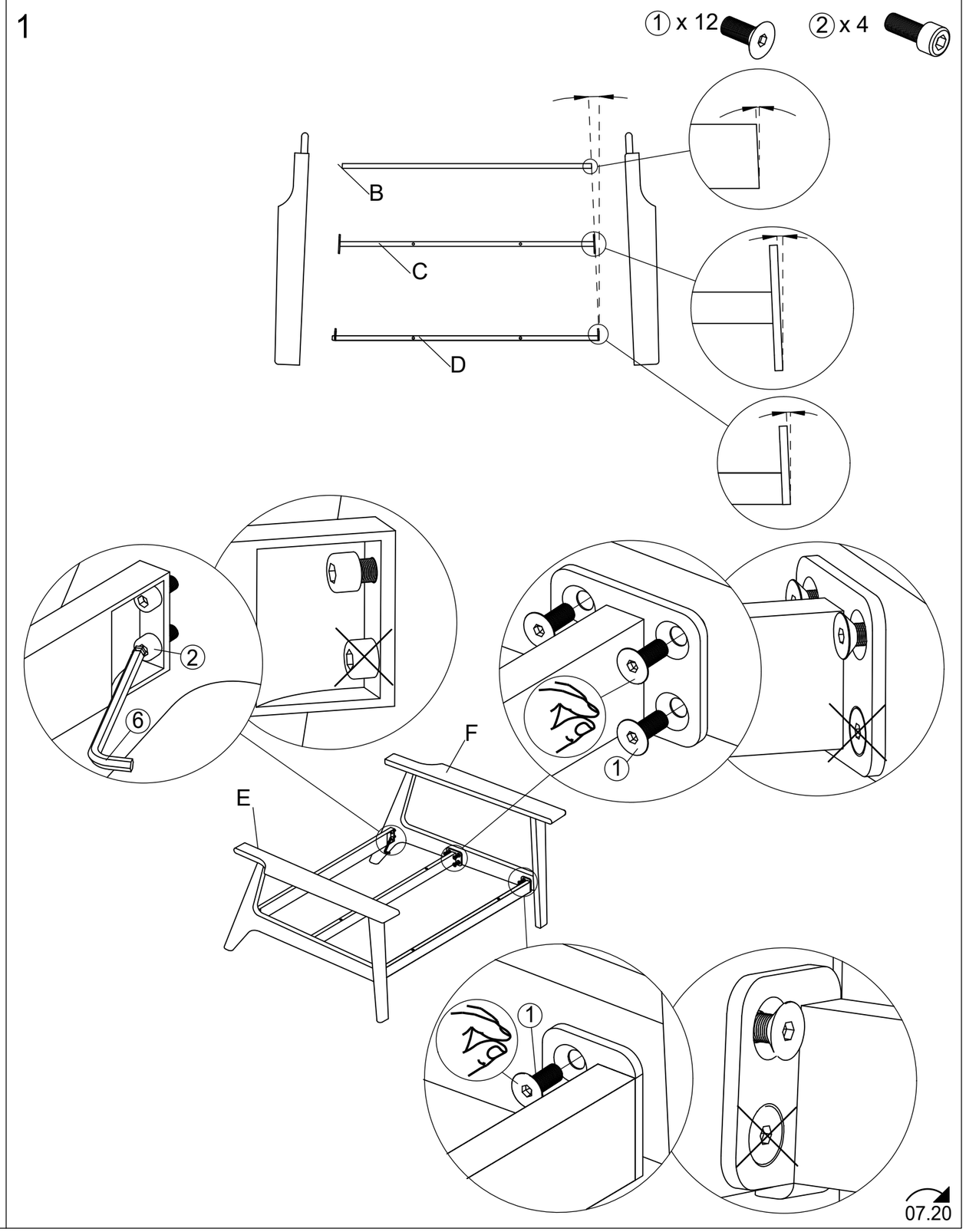

07.20

2

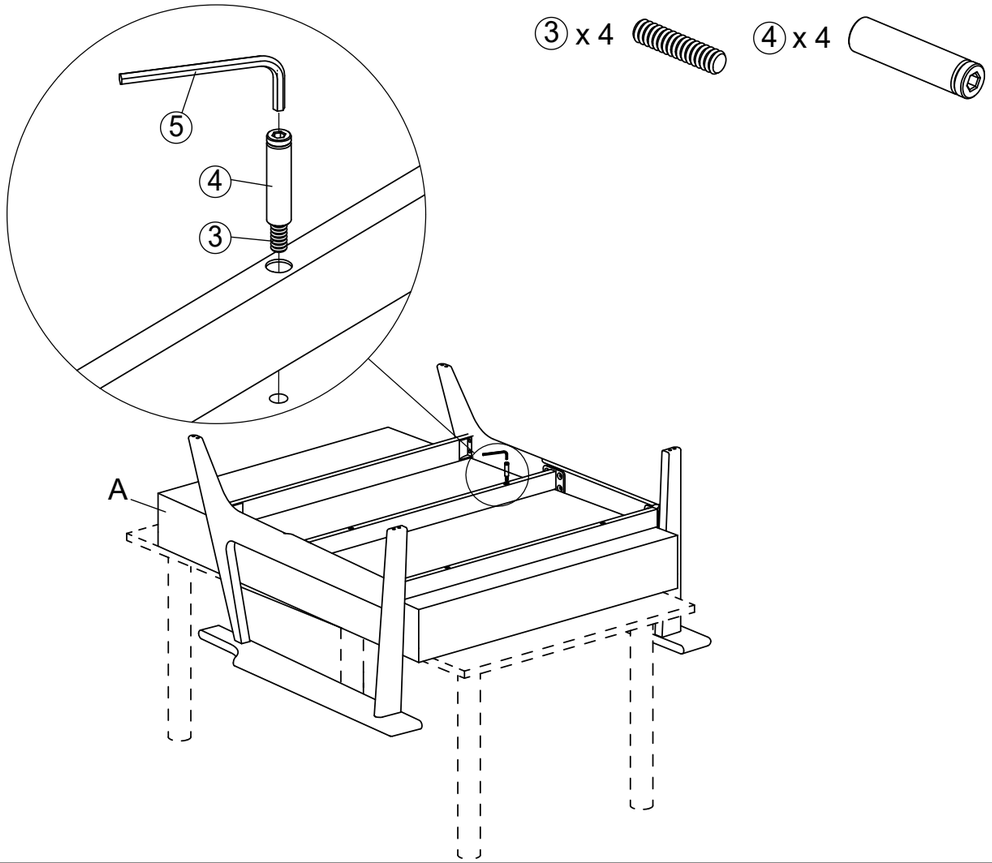

1

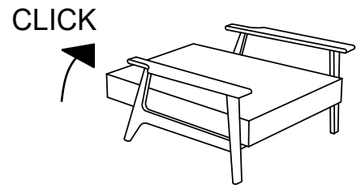

SOVE - SCHLAFEN - SLEEP - DORMIR

2

069670

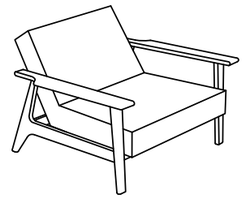

HVILE - RUHE - RELAX - REPOSER

3

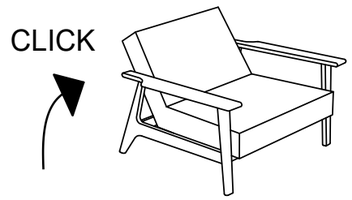

HVILE - RUHE - RELAX - REPOSER

4

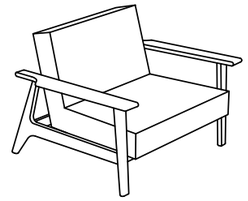

SIDDE - SITZEN - SIT - ASSISE

3

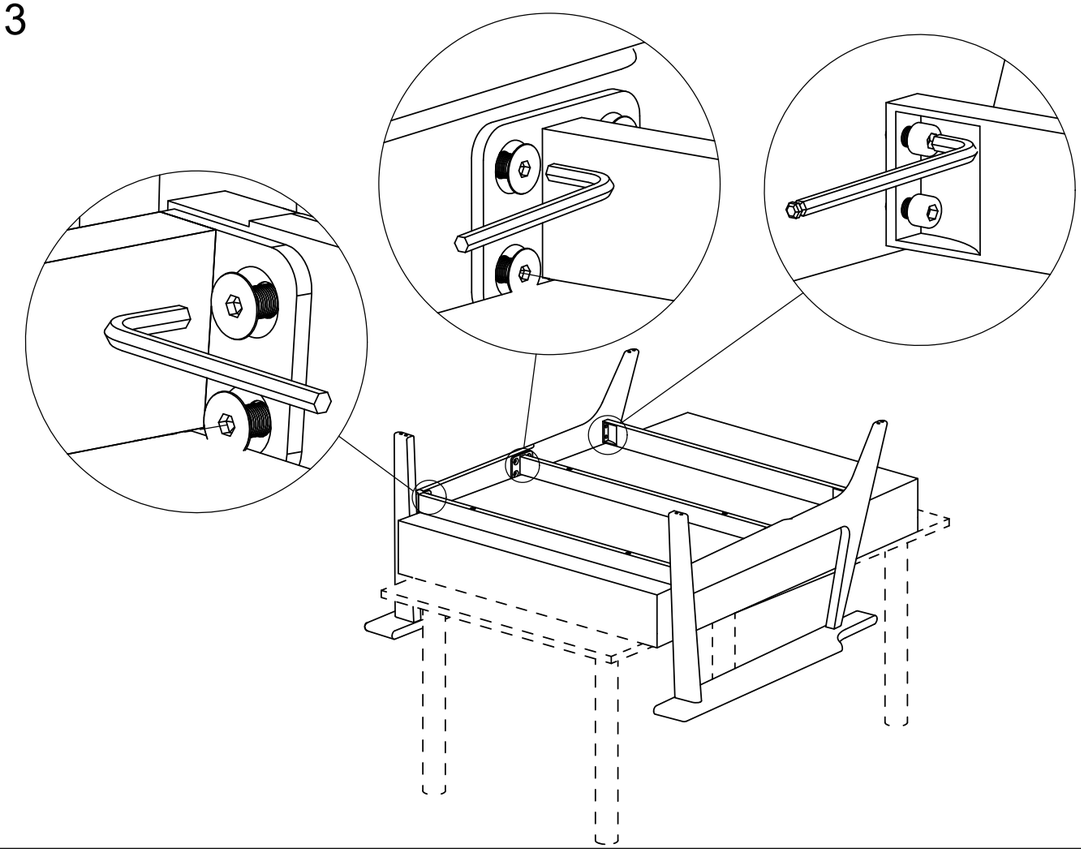

5

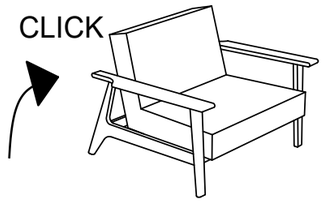

SIDDE - SITZEN - SIT - ASSISE

6

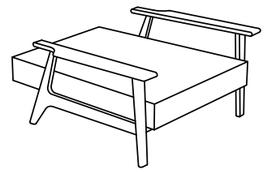

SOVE - SCHLAFEN - SLEEP - DORMIR

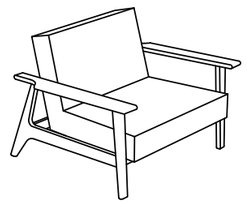

HVILE - RUHE - RELAX - REPOSER / SIDDE - SITZEN - SIT - ASSISE

07.20