SERVICEKARTE

Modellname: **Bett BE-0520**

Ausführung: **Wildeiche massiv geölt**

Au

Information zur Reklamationsbearbeitung
Geben Sie bei Reklamationen Modellnummer,Ausführung, Typ sovie die Ersatzteil-Nummern der benotigten Bauteile an.

Artikelnr.: 140 = 1012002
160 = 1012003
180 = 1012004
200 = 1012005

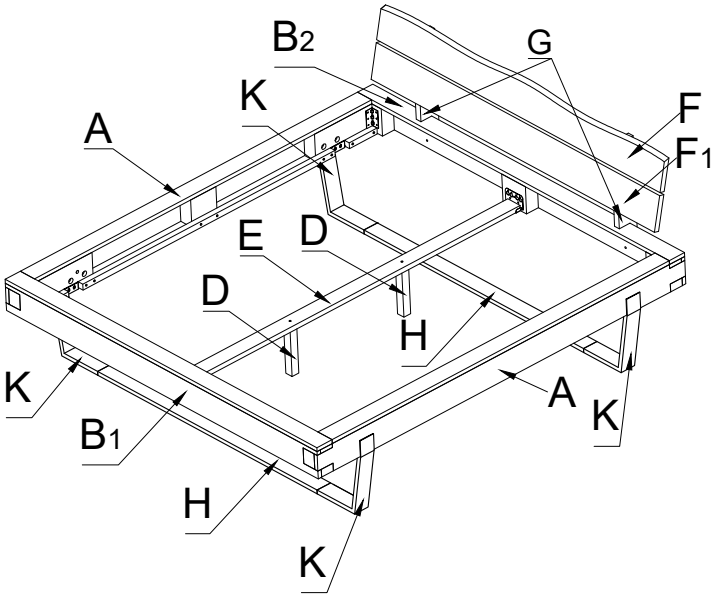

Artikelnr.: 140 = 1012006
160 = 1012007
180 = 1012008
200 = 1012009

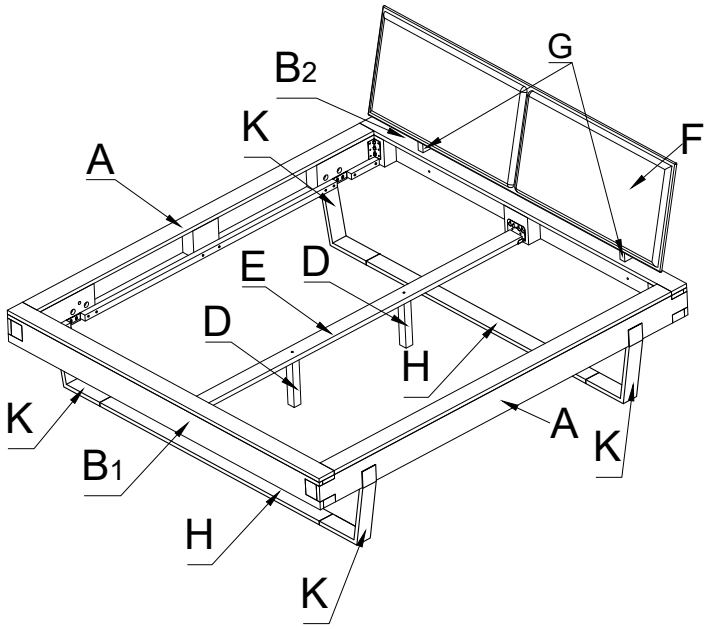

Unser Direkt - Bestellservice für Beschlagteile:
Sollite Ihnen ein Beschlagteil fehlen,können Sie uns gerne unter Tel. Nr. **095035033120** erreichen,oder Sie können diese Servicekarte auch direkt
an folgende Nummer faxen **09503 503320**, oder schicken Sie uns eine E-Mail mit der Art.Nr., der Ausführung und der Nummer des Beschlagteils mit der Angabe der Fehlmenge an:
info@3s-frankenmoebel.de
Binnen 48 Stunden nach Erhalt ist fehlende Beschlagteil an Sie unterwegs, Sollten Sie eine andere Beanstandung an Ihrem Möbelstück haben, so wenden Sie sich bitte an Ihr Möbelhaus, Das defekte oder fehlende Beschlagteil können Sie hier auf der Servicekarte eintragen.Bitte geben Sie auch die Stückzahl der Fehlmenge an.

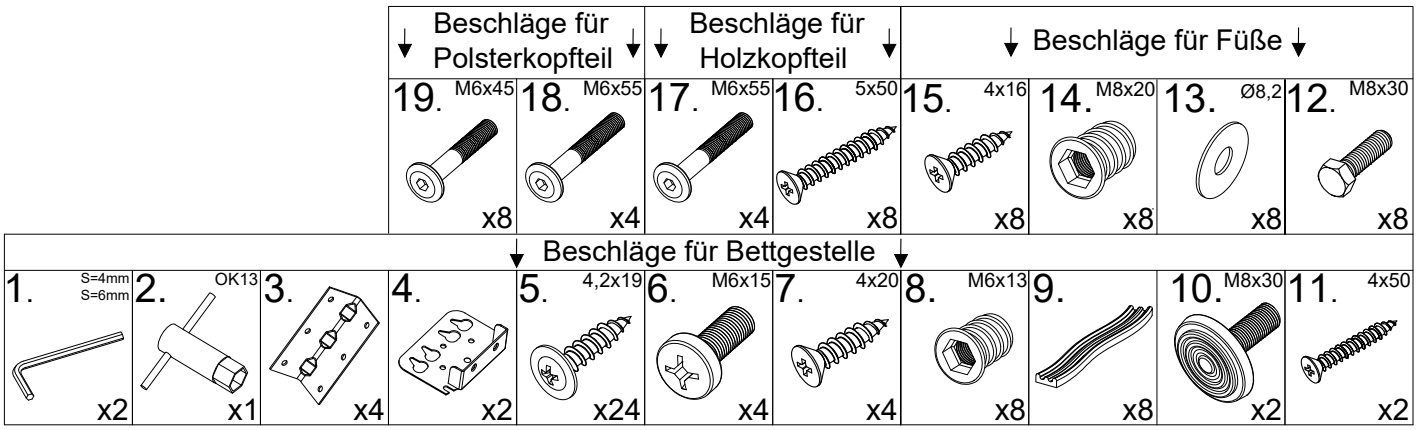

Grund der Beanstandung:.....

Name:.....Telefon:.....

PLZ:.....Ort:.....Strasse:.....Haus-Nr:.....

Benötigt werden:

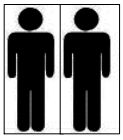
2 Personen

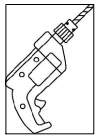
Bohrmaschine

Schraubendreher

Bohrer Ø12mm

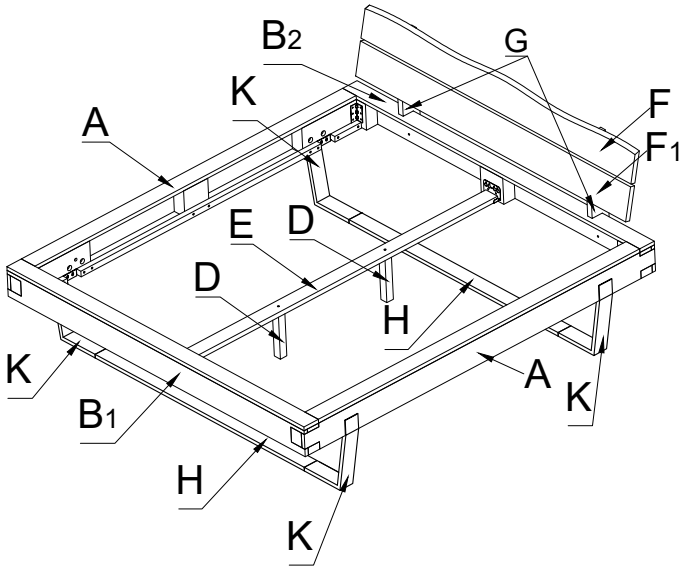

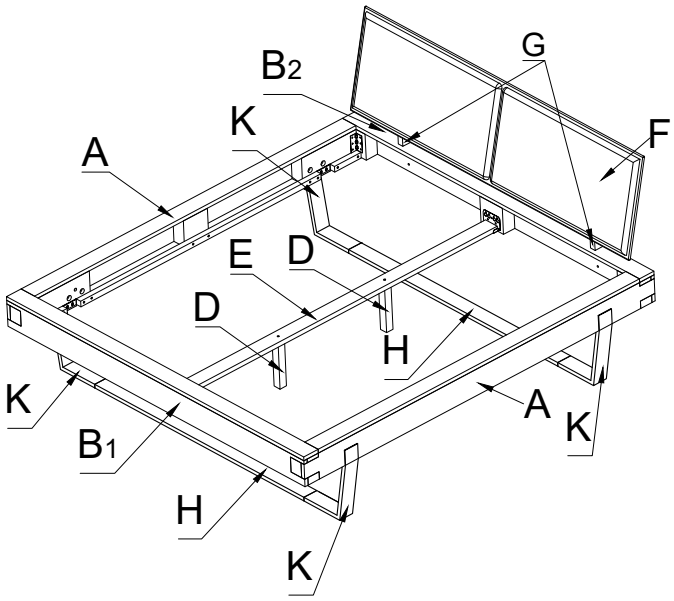

	Anzahl	Bezeichnung
A	2	Seitenbalken
B1	1	Fussbalken
B2	1	Kopfbalken
D	2	Stutzfuss
E	1	Mittelsteg
F	1	Kopfteil baumkant leiste
F1	1	Kopfteil leiste
G	2	Kopfteil halter
K	4	Füsse
H	2	Fuss leiste

	Anzahl	Bezeichnung
A	2	Seitenbalken
B1	1	Fussbalken
B2	1	Kopfbalken
D	2	Stutzfuss
E	1	Mittelsteg
F	1	Polsterkopfteil
G	2	Kopfteil halter
K	4	Füsse
H	2	Fuss leiste

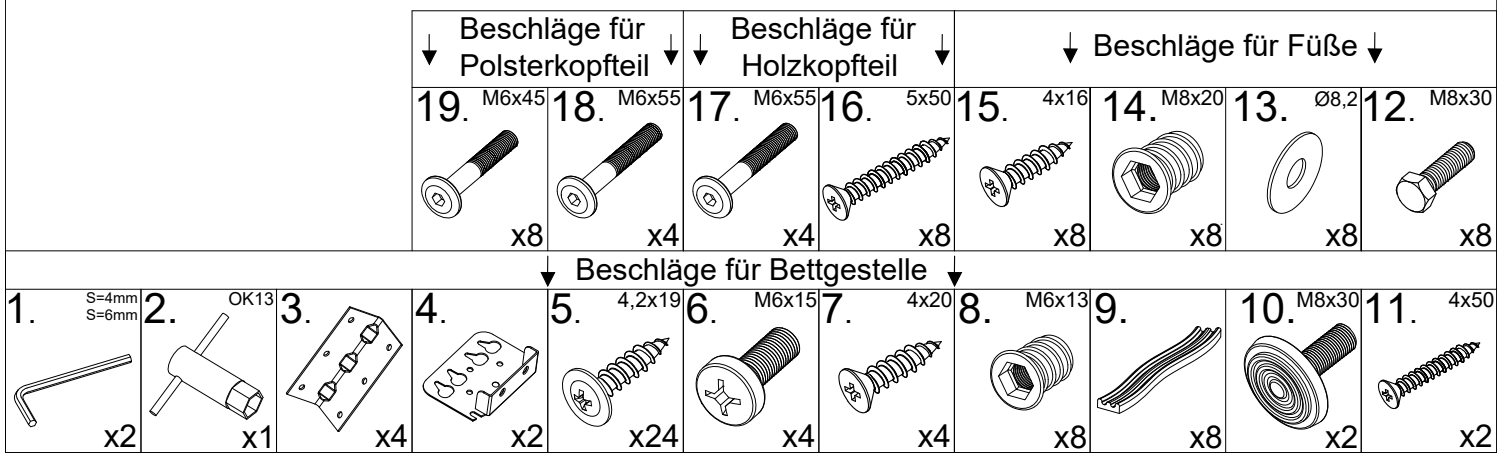

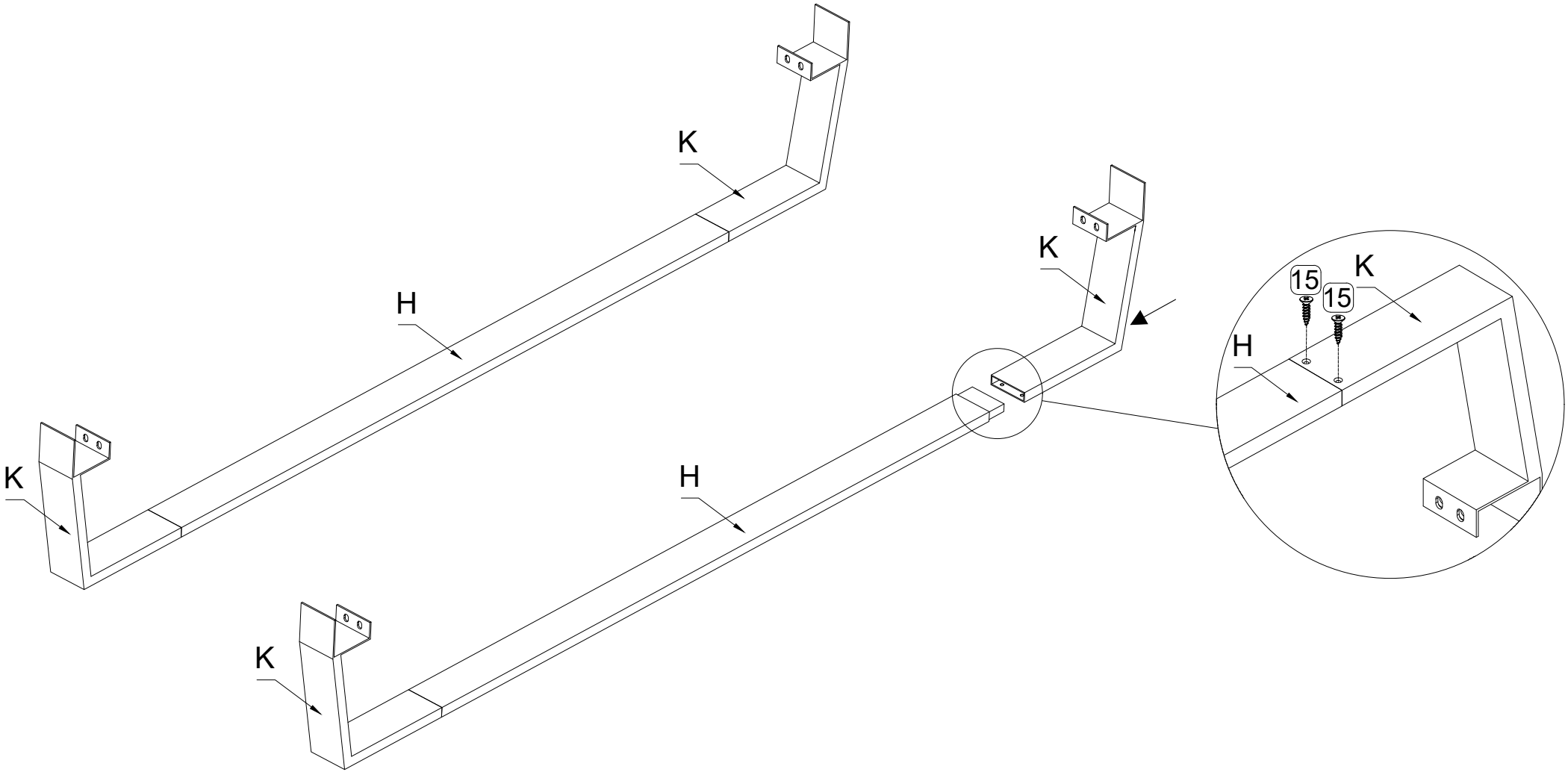
K
H
K
H
K
K
15
15
K
H

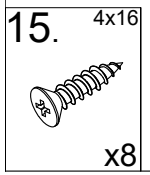
15.
4x16
x8

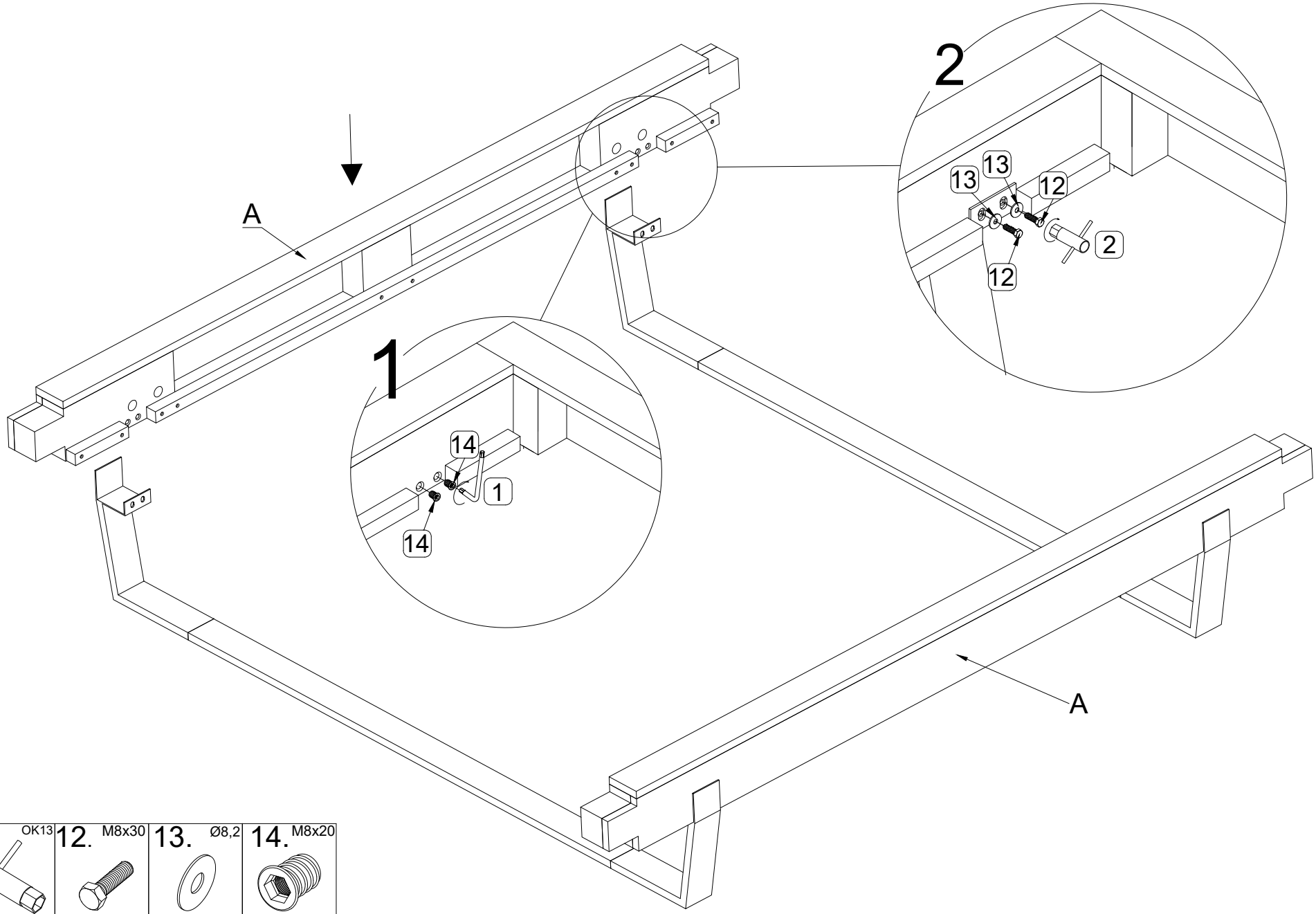

1. S=6mm	2. OK13	12. M8x30	13. Ø8,2	14. M8x20
x1	x1	x8	x8	x8

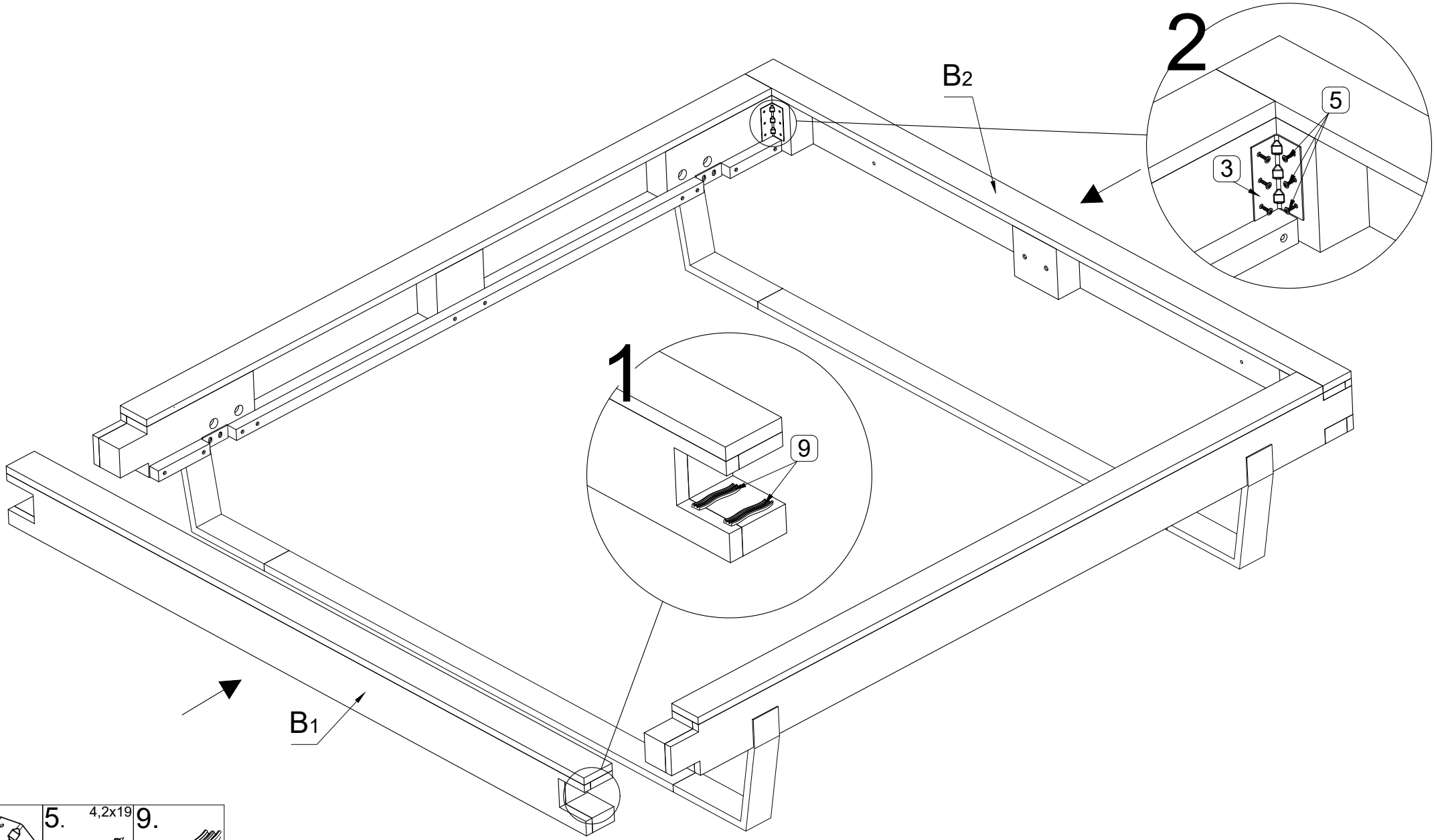
2
5
3
B2
1
9
B1

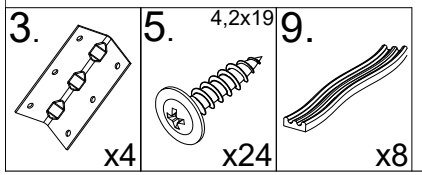
3.
x4
5.
4,2x19
x24
9.
x8

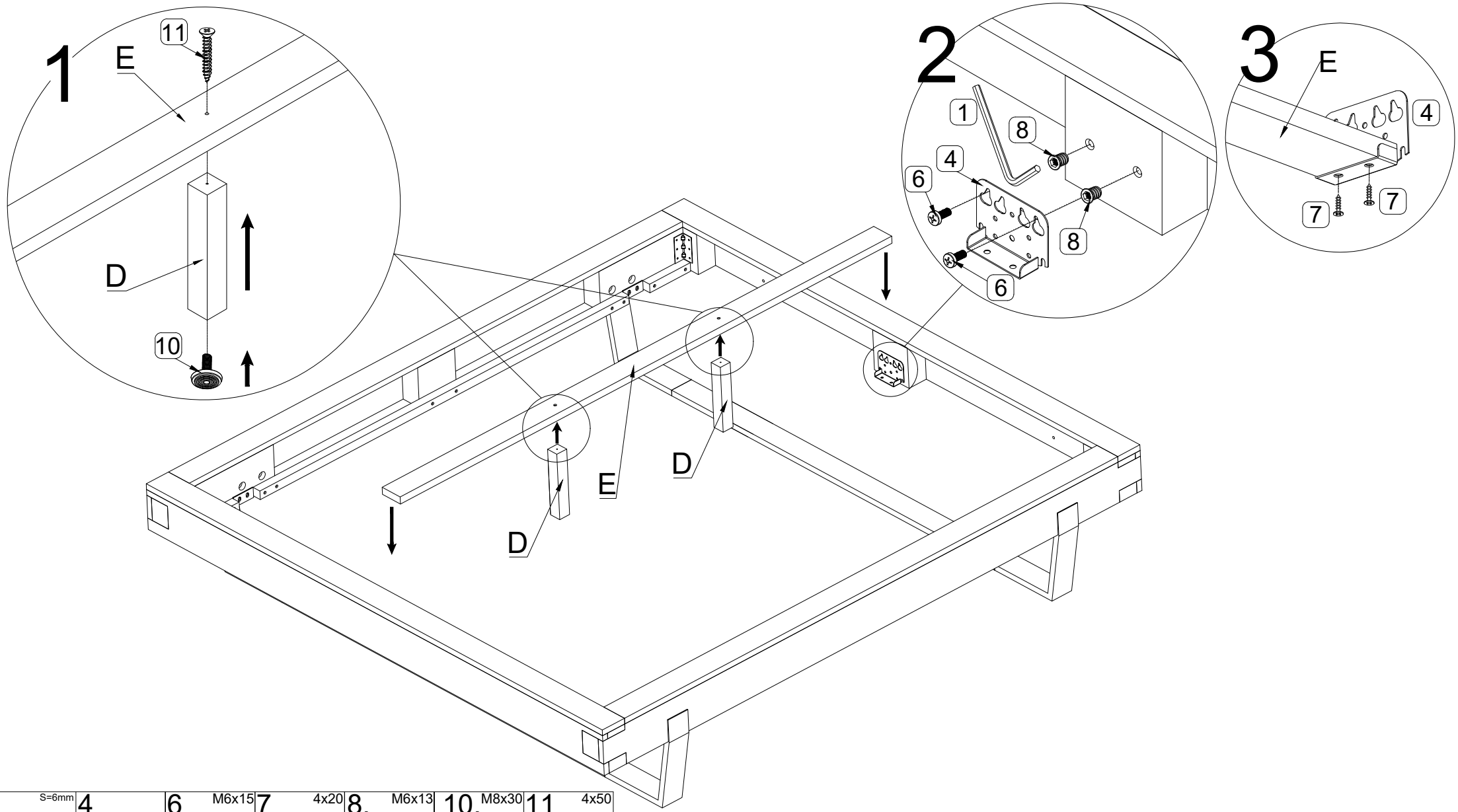

1. S=6mm	4.	6. M6x15	7. 4x20	8. M6x13	10. M8x30	11. 4x50
x1	x2	x4	x4	x4	x2	x2

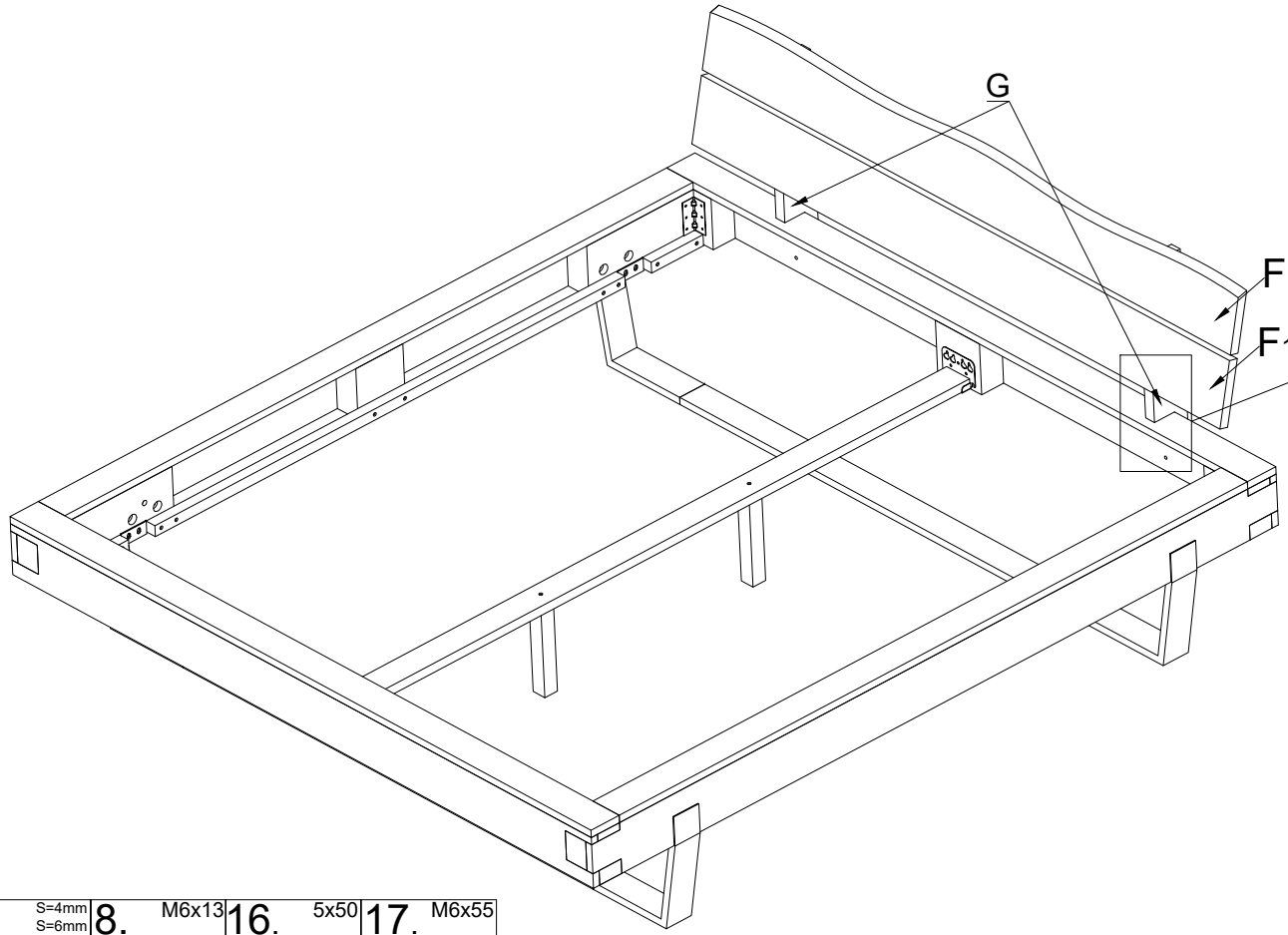
G
F
F1

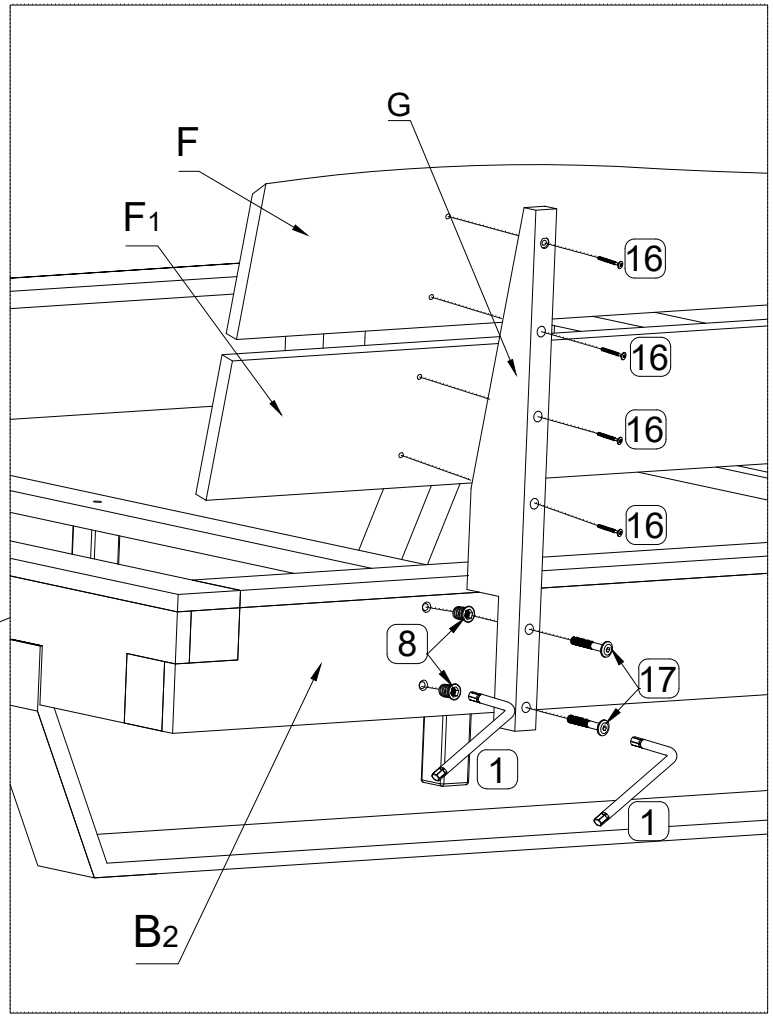
G
F
F1
16
16
16
16
8
17
1
1
B2

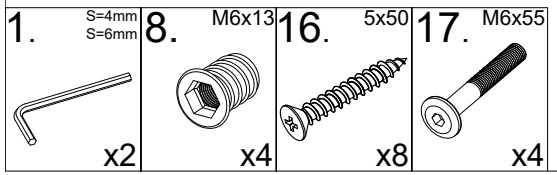
1.
S=4mm
S=6mm
x2
8.
M6x13
x4
16.
5x50
x8
17.
M6x55
x4

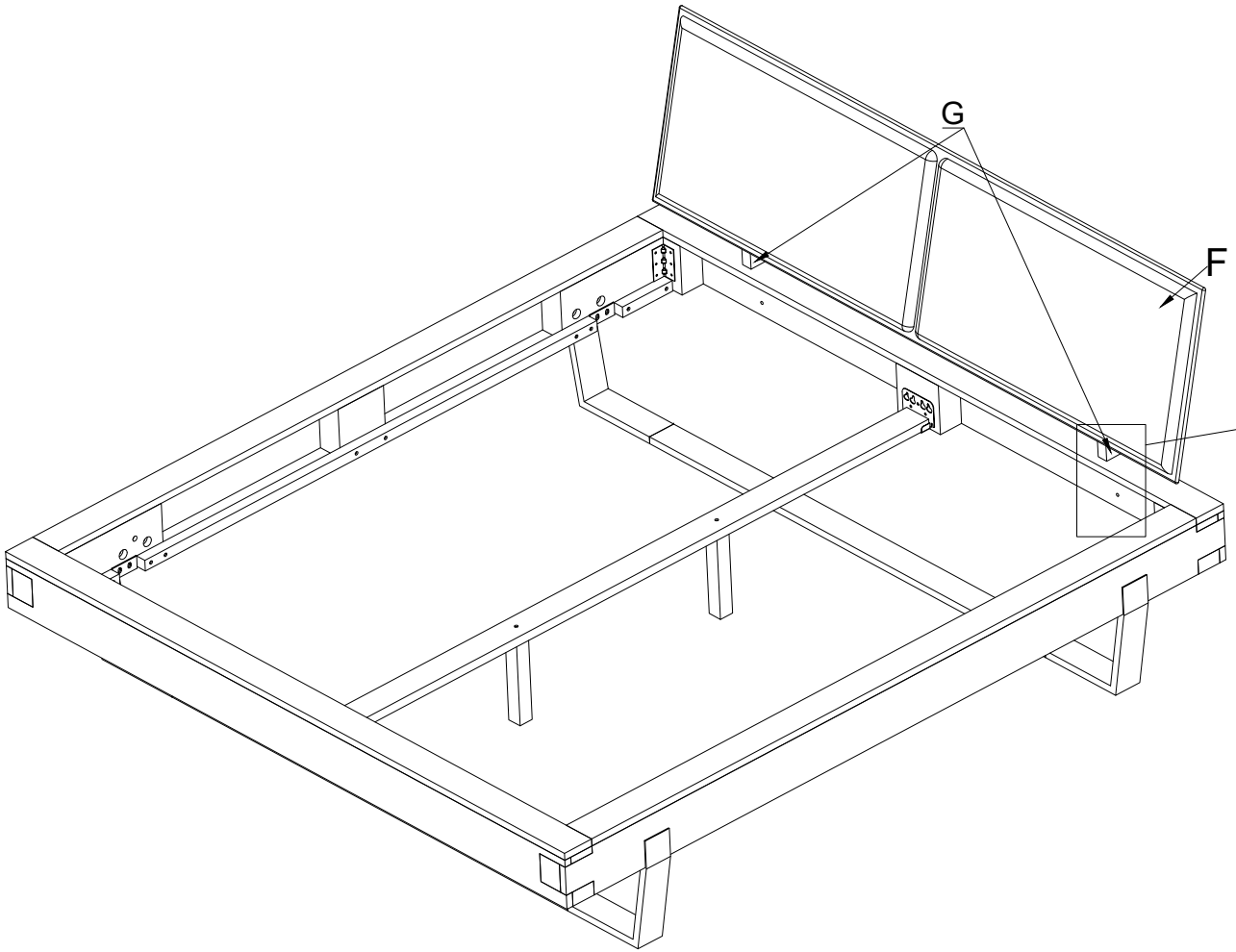
G
F

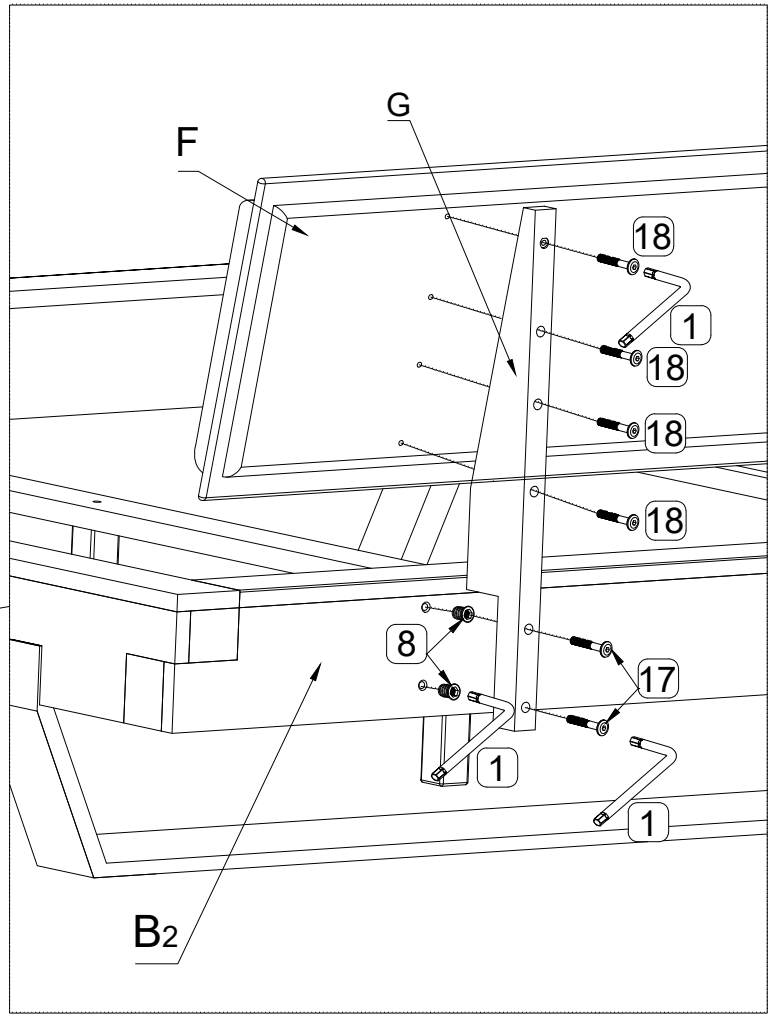
G
F
18
1
18
18
18
8
17
1
1
B2

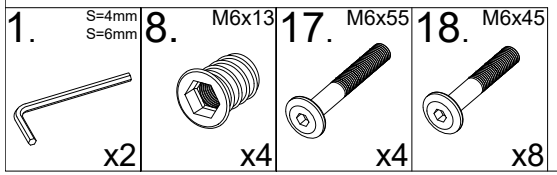
1.
S=4mm
S=6mm
x2
8.
M6x13
x4
17.
M6x55
x4
18.
M6x45
x8