VERSION: 02-10/2024

MONTERREY
Abschlußsofa

NOTICE DE MONTAGE
ASSEMBLING INSTRUCTIONS
ISTRUZIONI DI MONTAGGIO
MONTAGEANLEITUNG
INSTRUCOES DE MONTAGEM
MANUAL DE MONTAJE
UPUTE ZA MONTAŽU
KURULUM TALIMATLARI

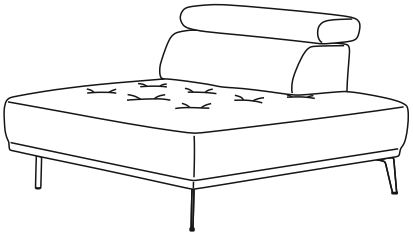

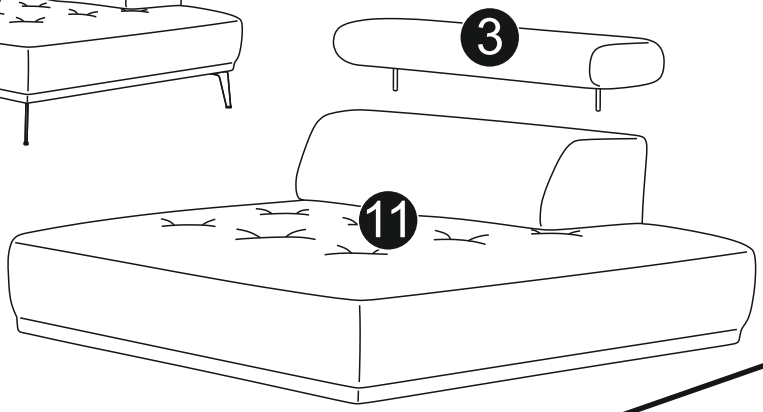

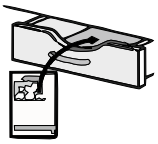

10 min

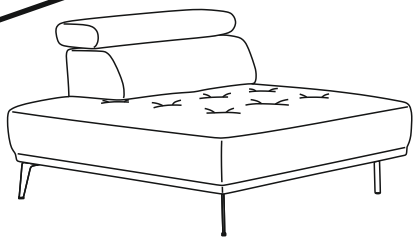

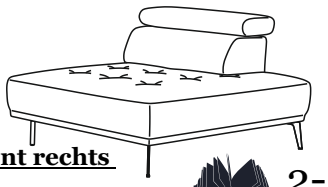

Element rechts

2-5

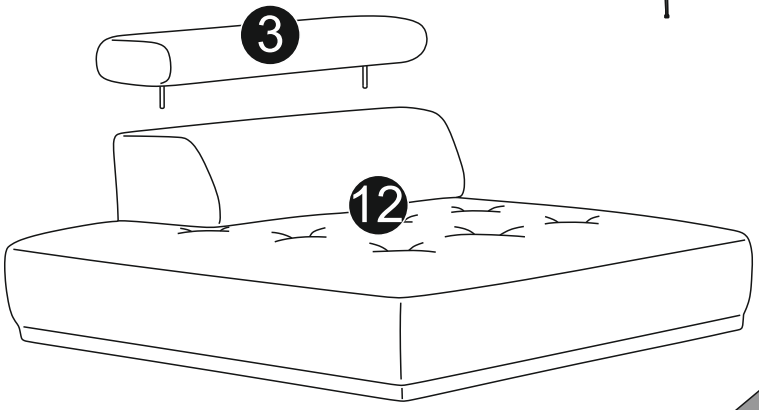

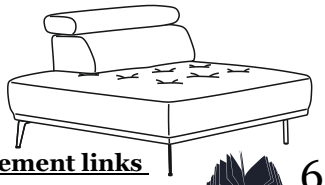

Element links

6-9

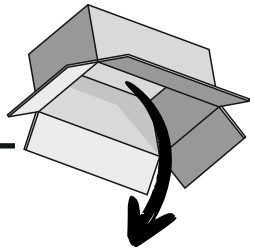

A X2

B X2

C X4

8X30

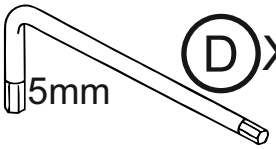

5mm

D X1

1.

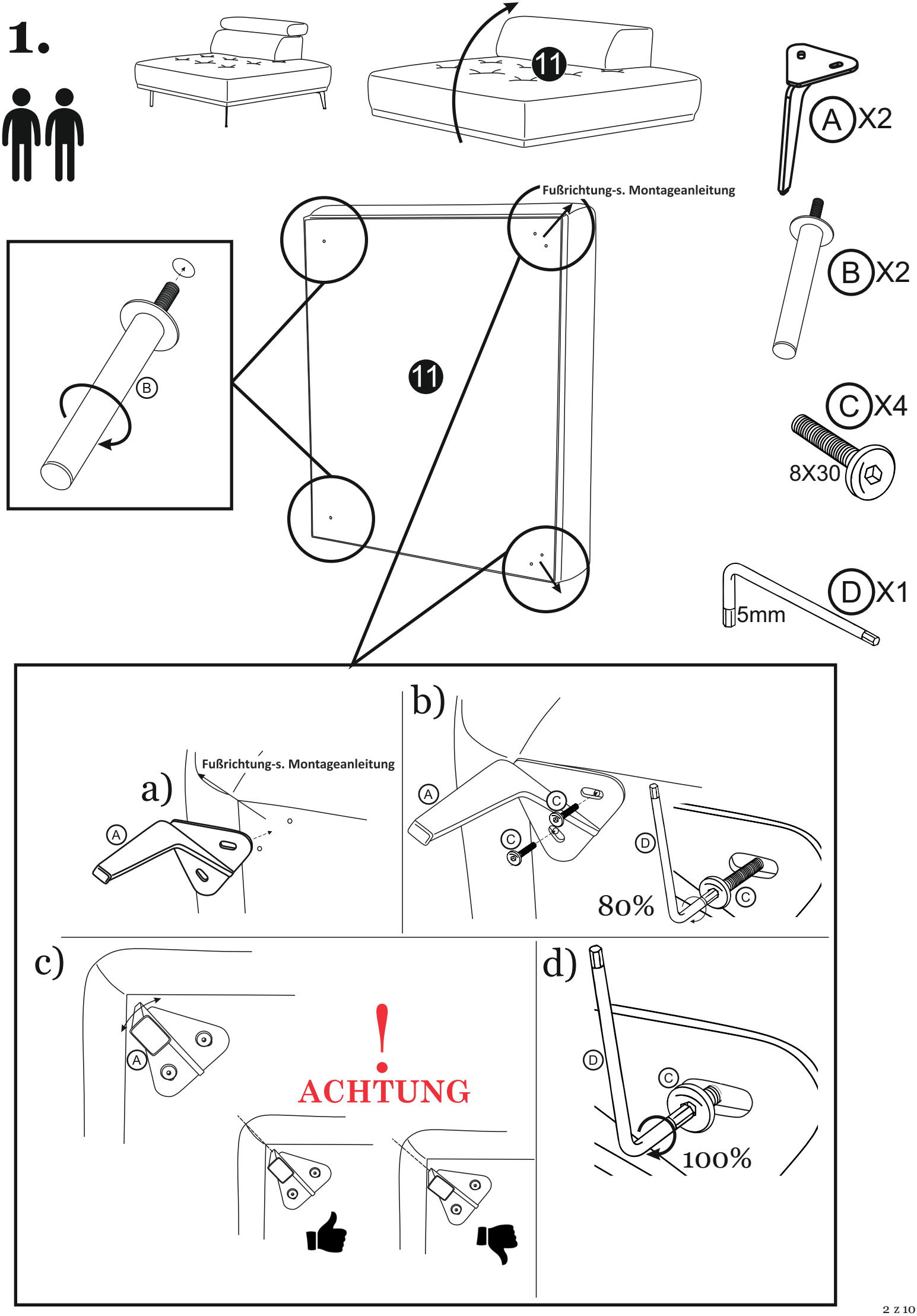
11
A X2
B X2
C X4
8X30
D X1
5mm
Fußrichtung-s. Montageanleitung
B
11
a)
Fußrichtung-s. Montageanleitung
A
b)
A
C
C
D
C
80%
c)
A
!
ACHTUNG
d)
D
C
100%

2.

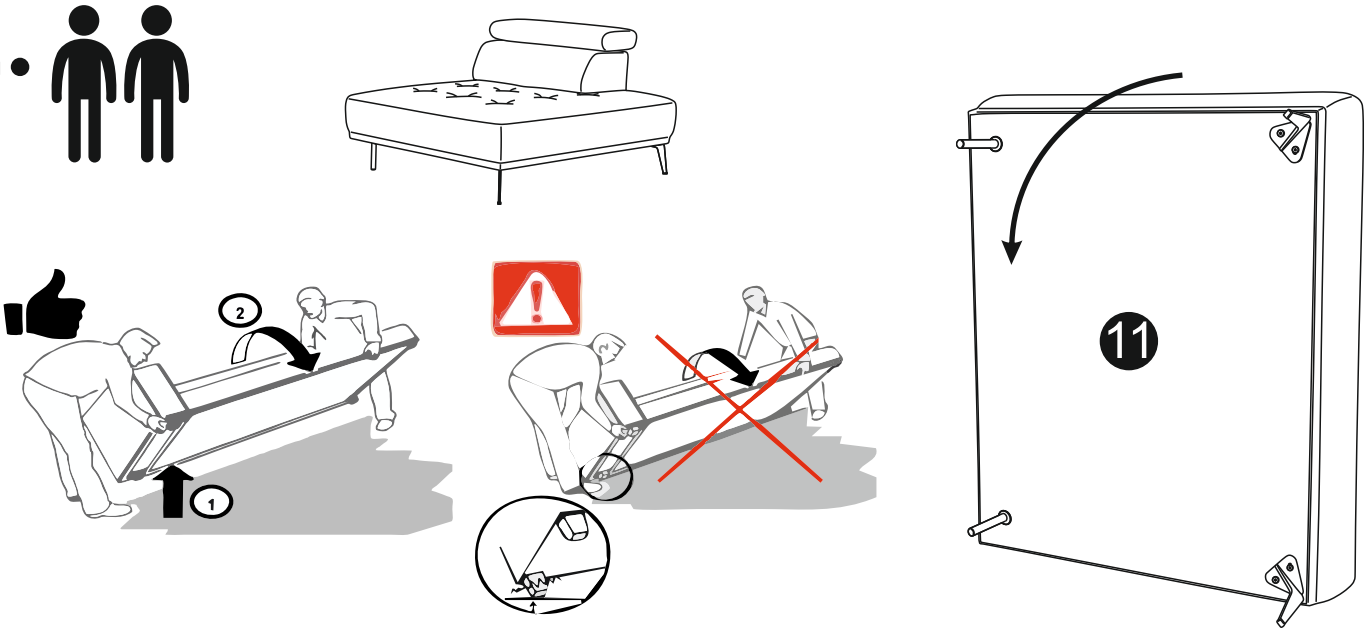

3.

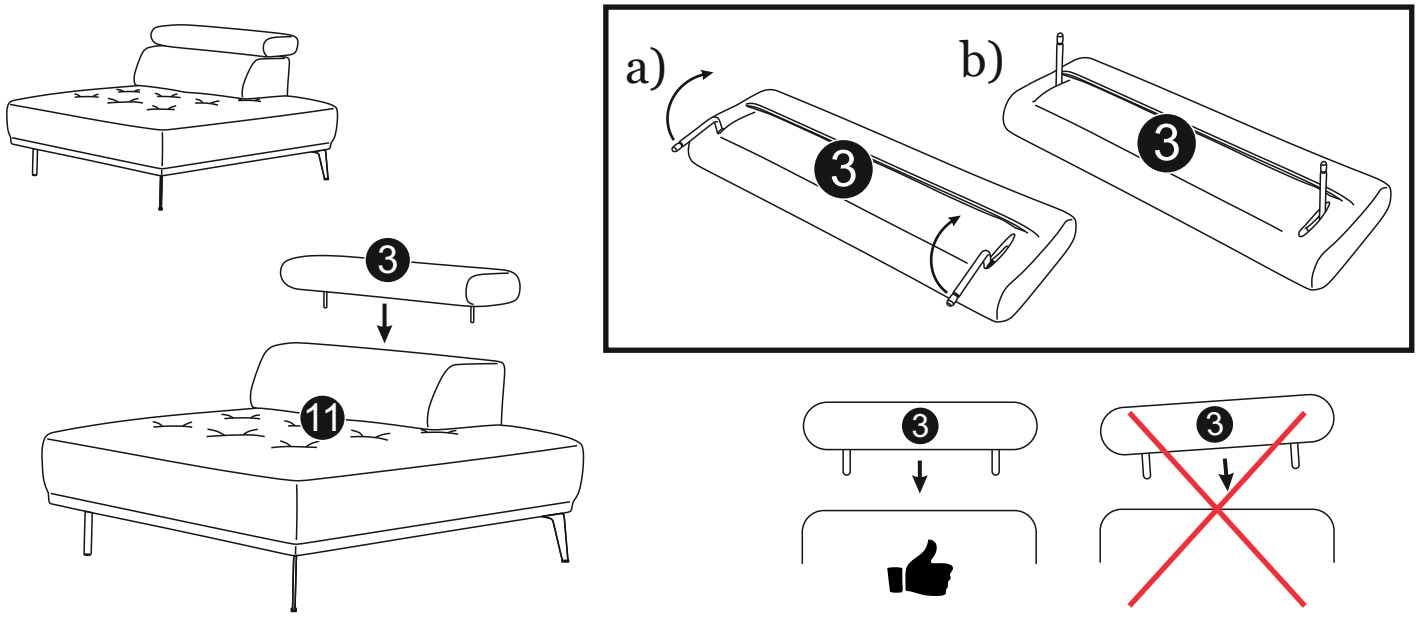

a)

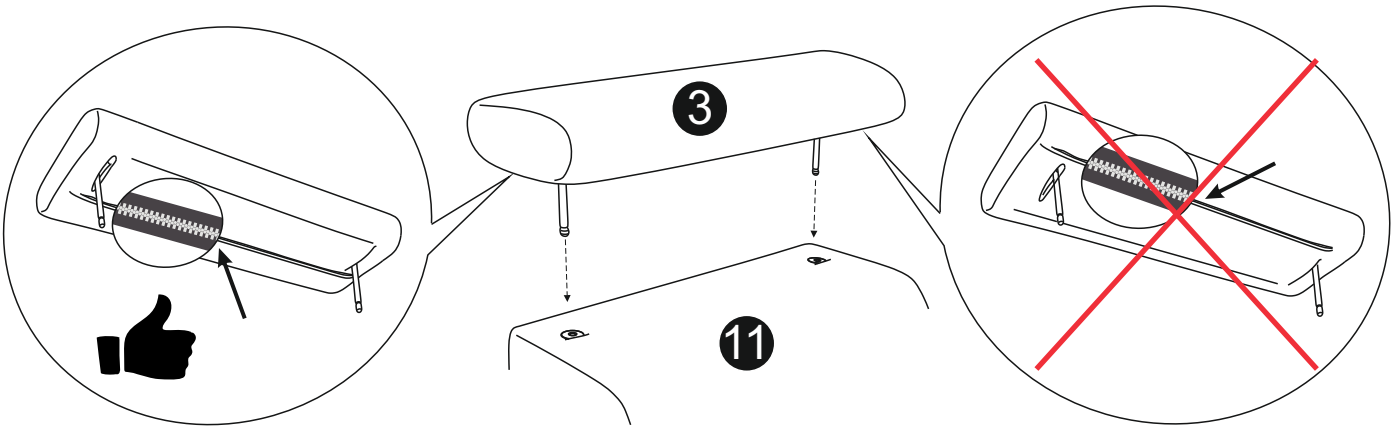

b)

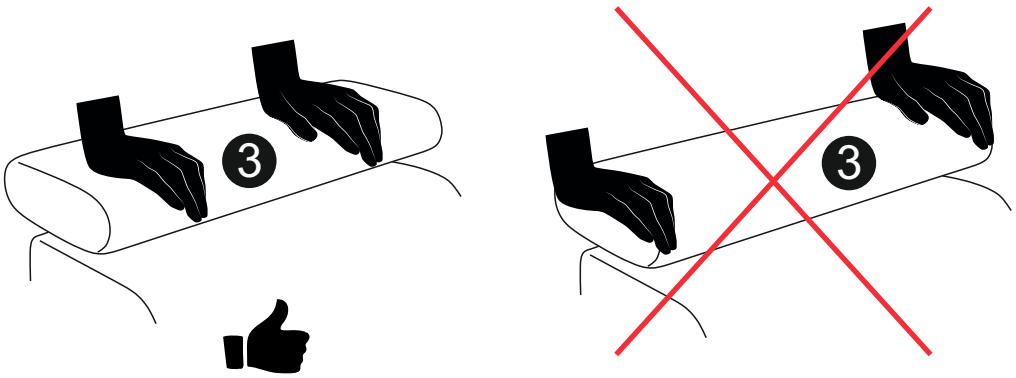

4.

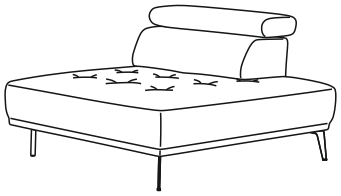

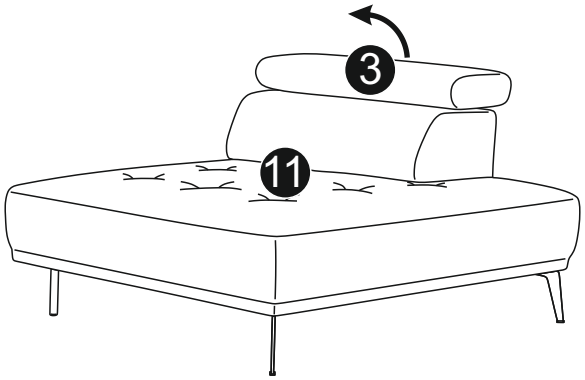

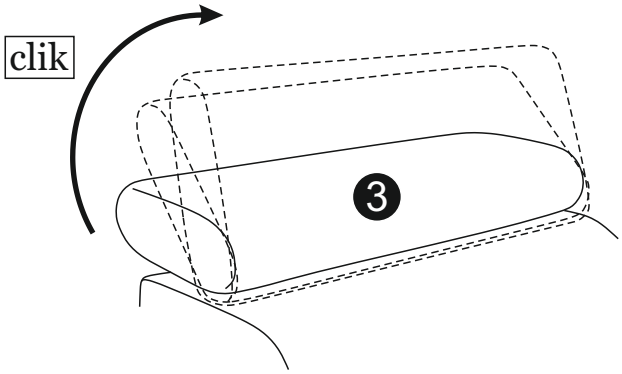

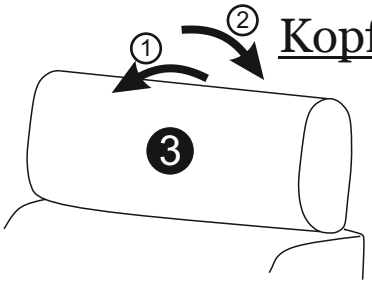

Kopfstütze schließen

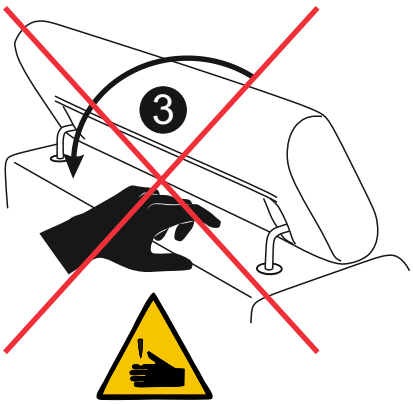

Demontage der Kopfstütze

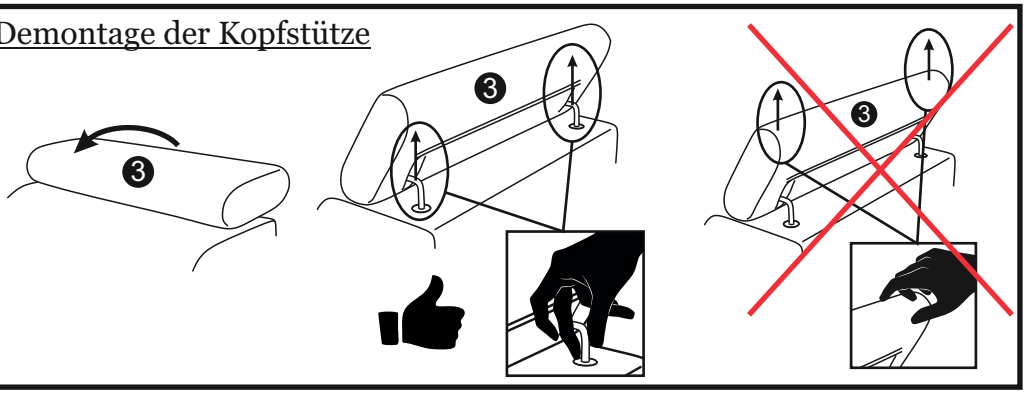

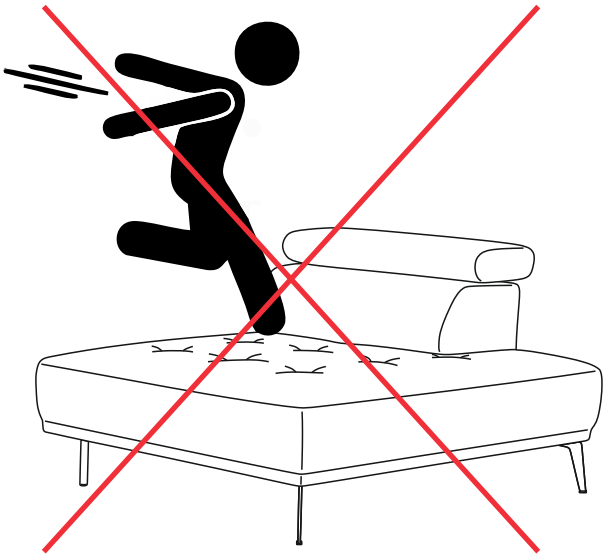

5.

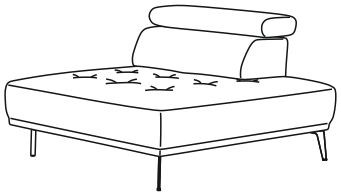

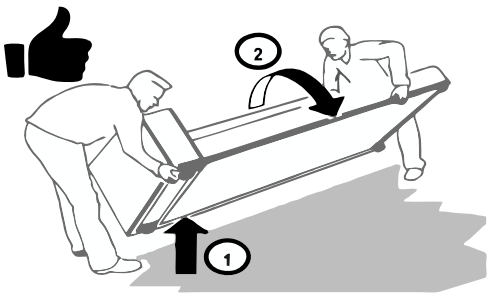

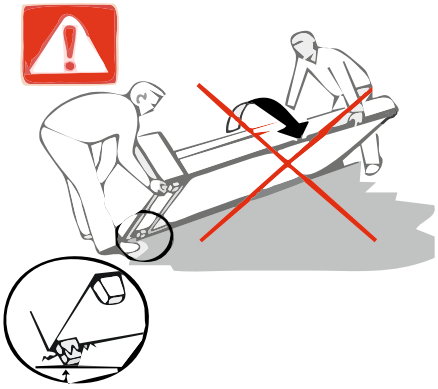

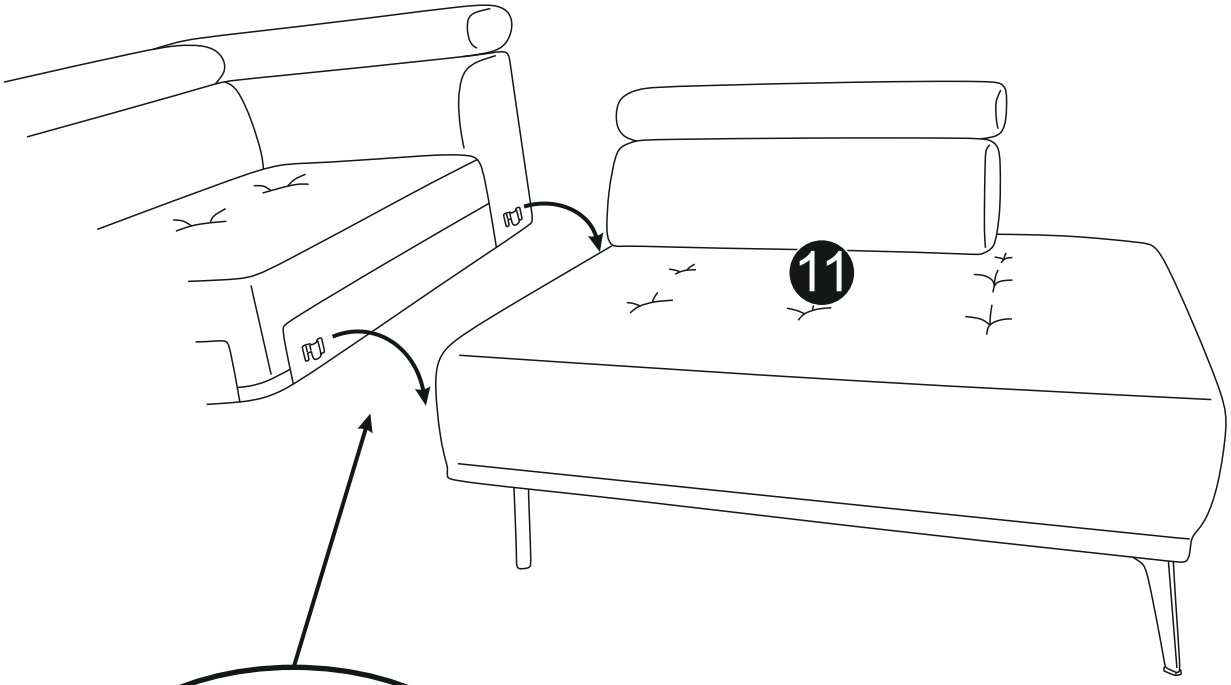

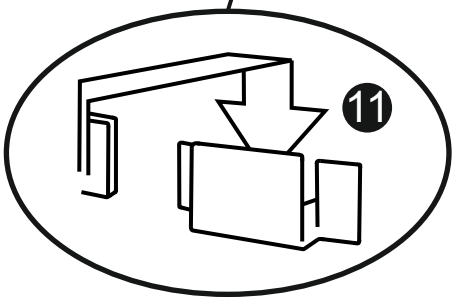

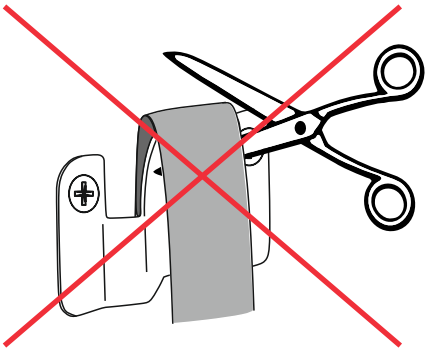

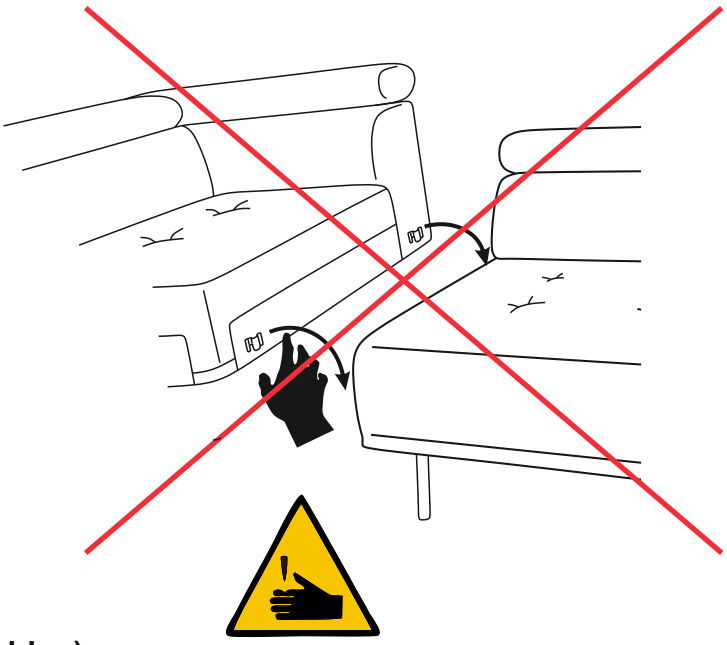

Bitte Schutzvlies nicht entfernen
(angebracht um Geräuschbildung zu vermeiden)

1.

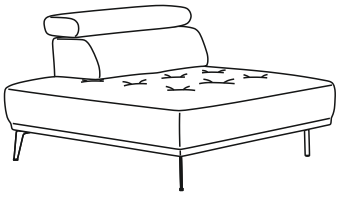

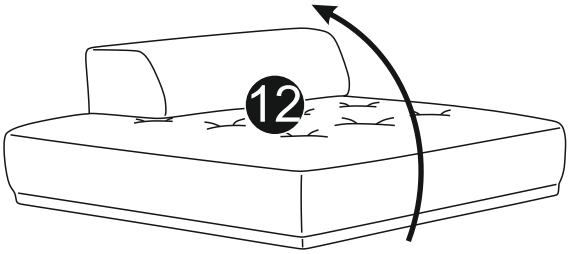

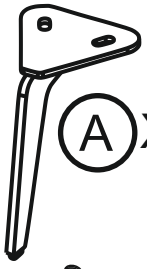

A X2

B X2

C X4

8X30

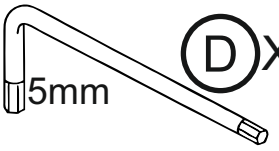

D X1

5mm

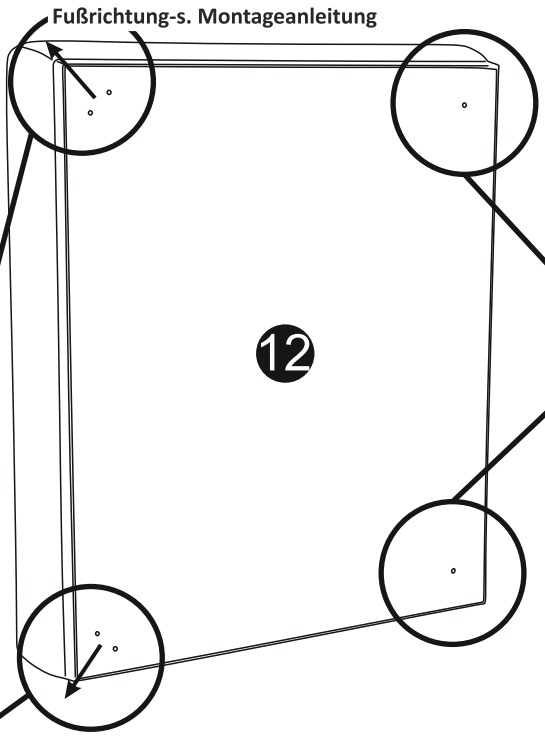

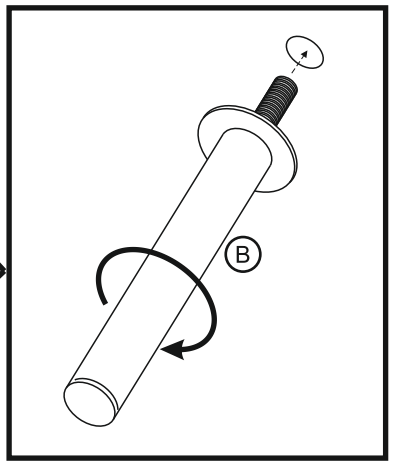

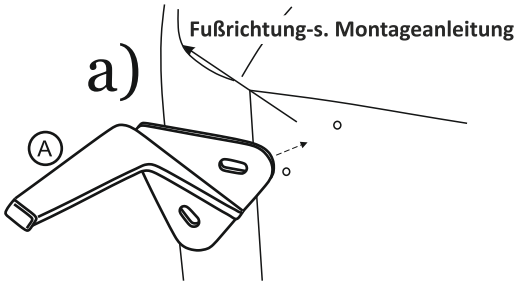

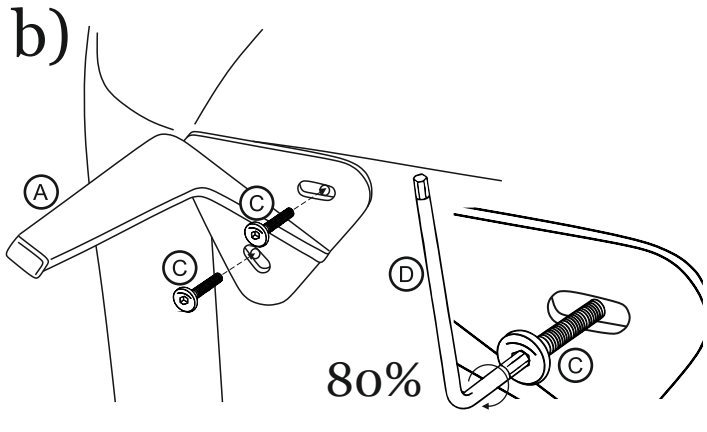

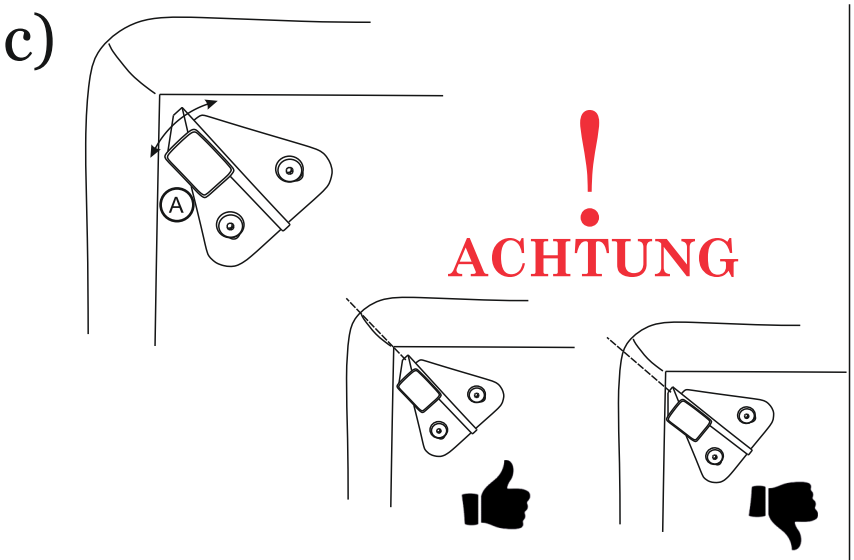

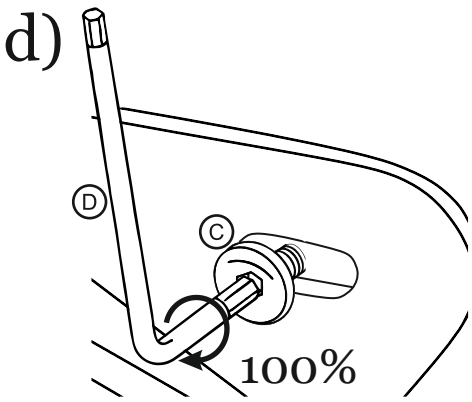

2.

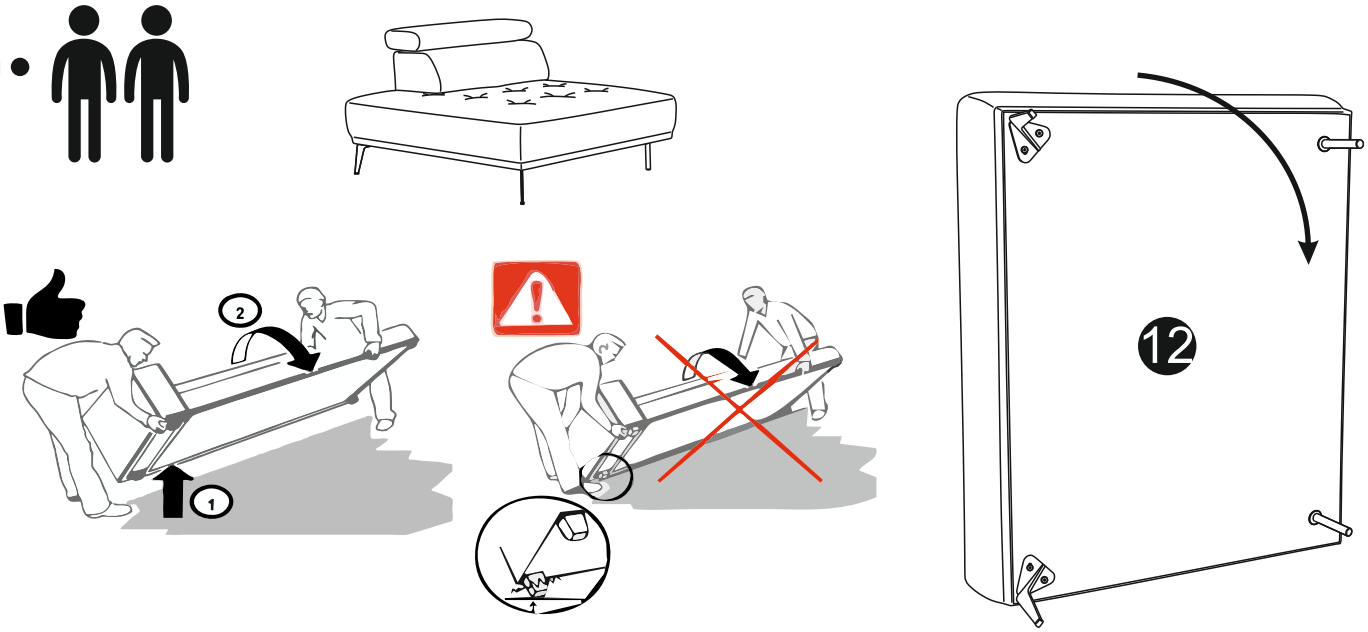

3.

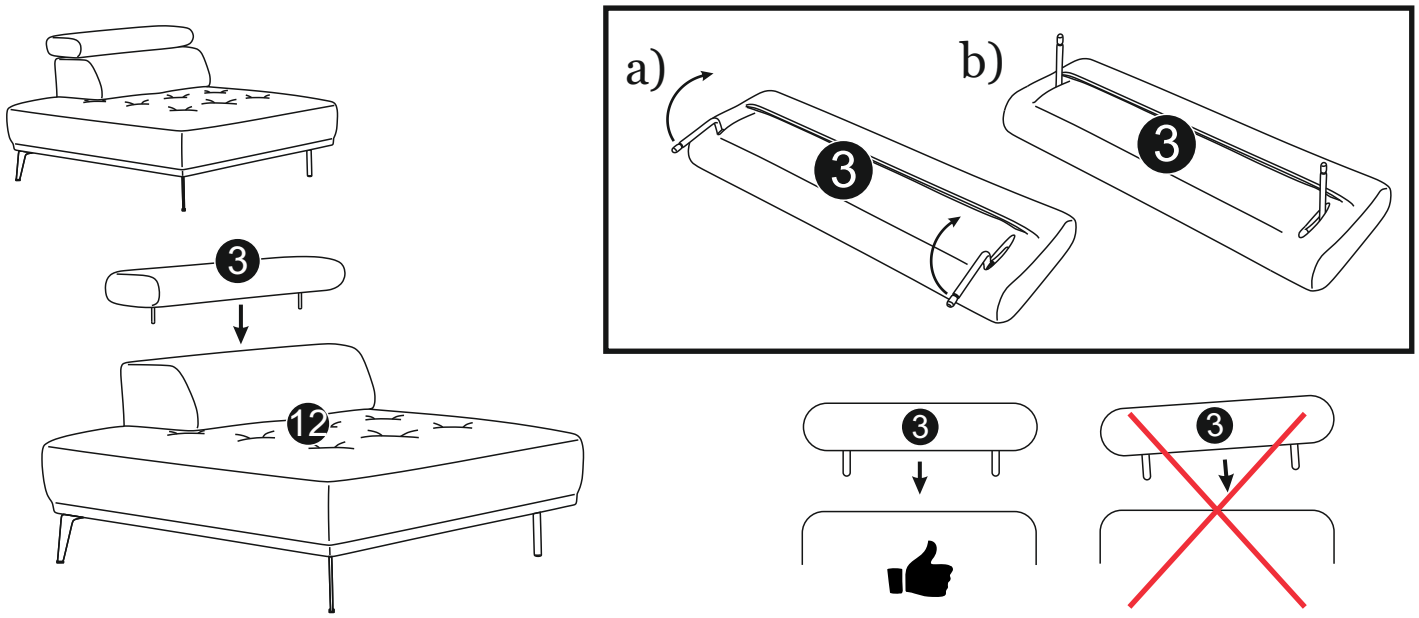

a)

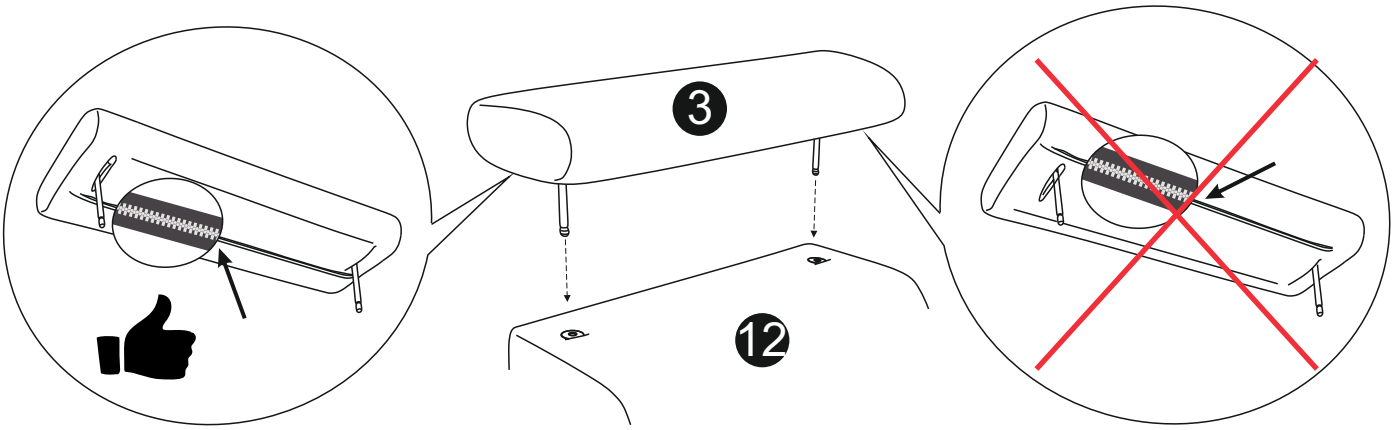

b)

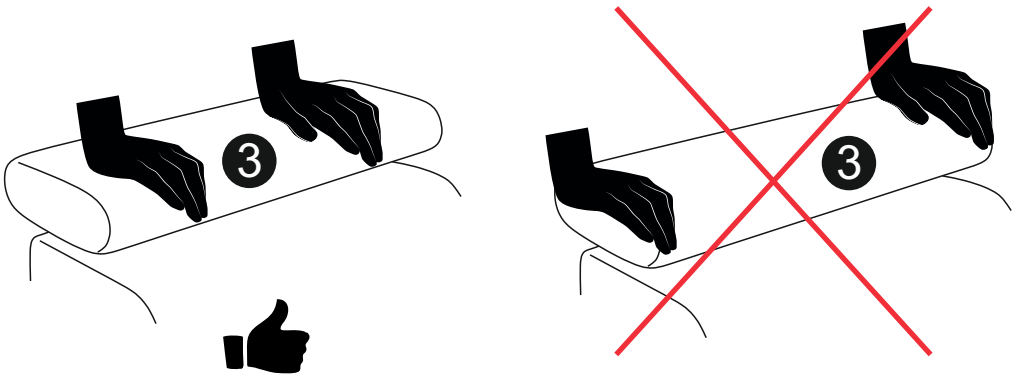

4.

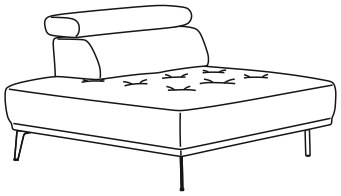

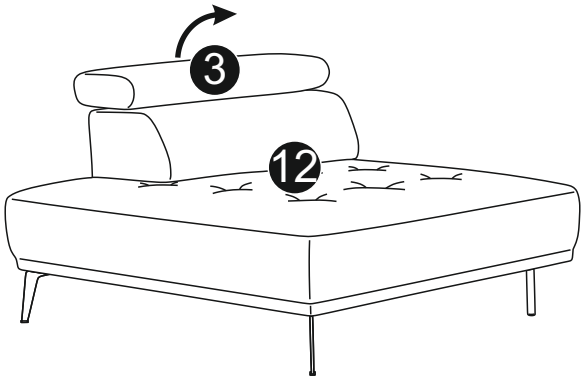

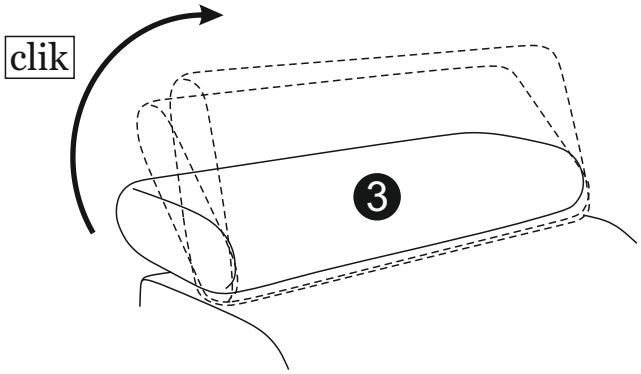

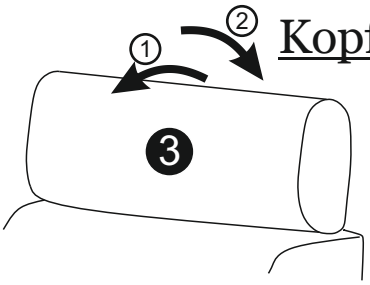

Kopfstütze schließen

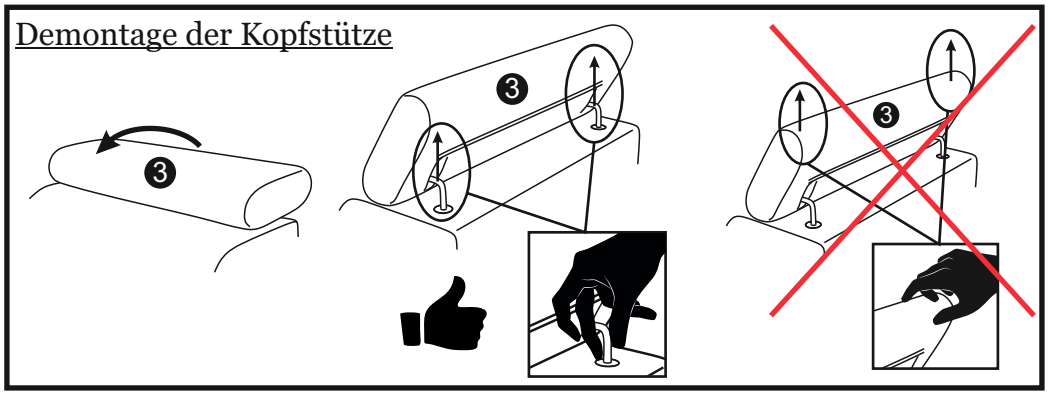

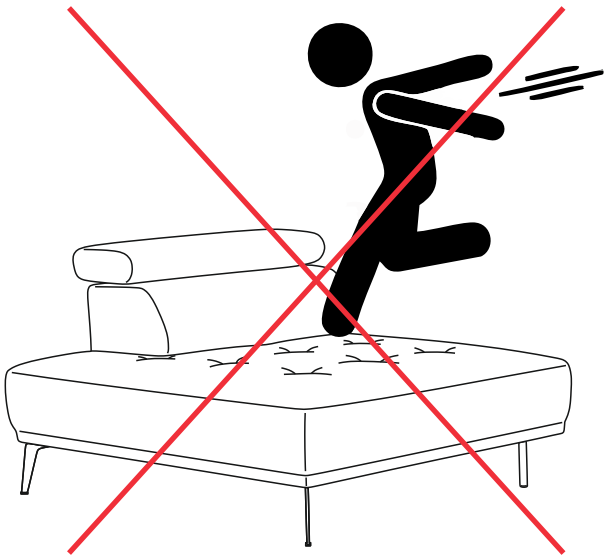

5.

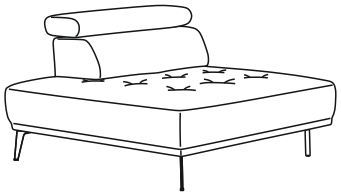

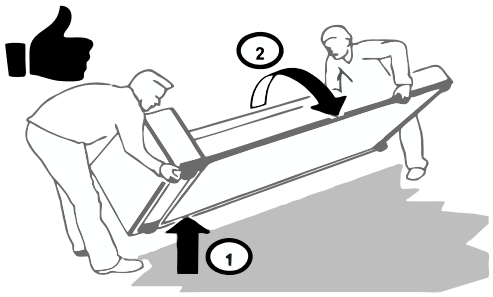

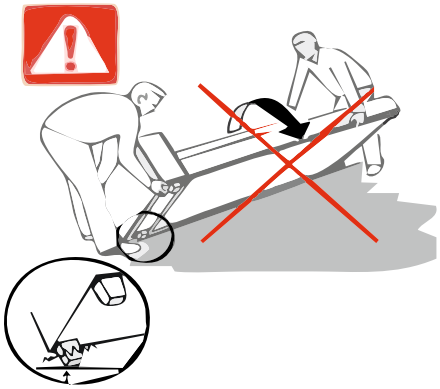

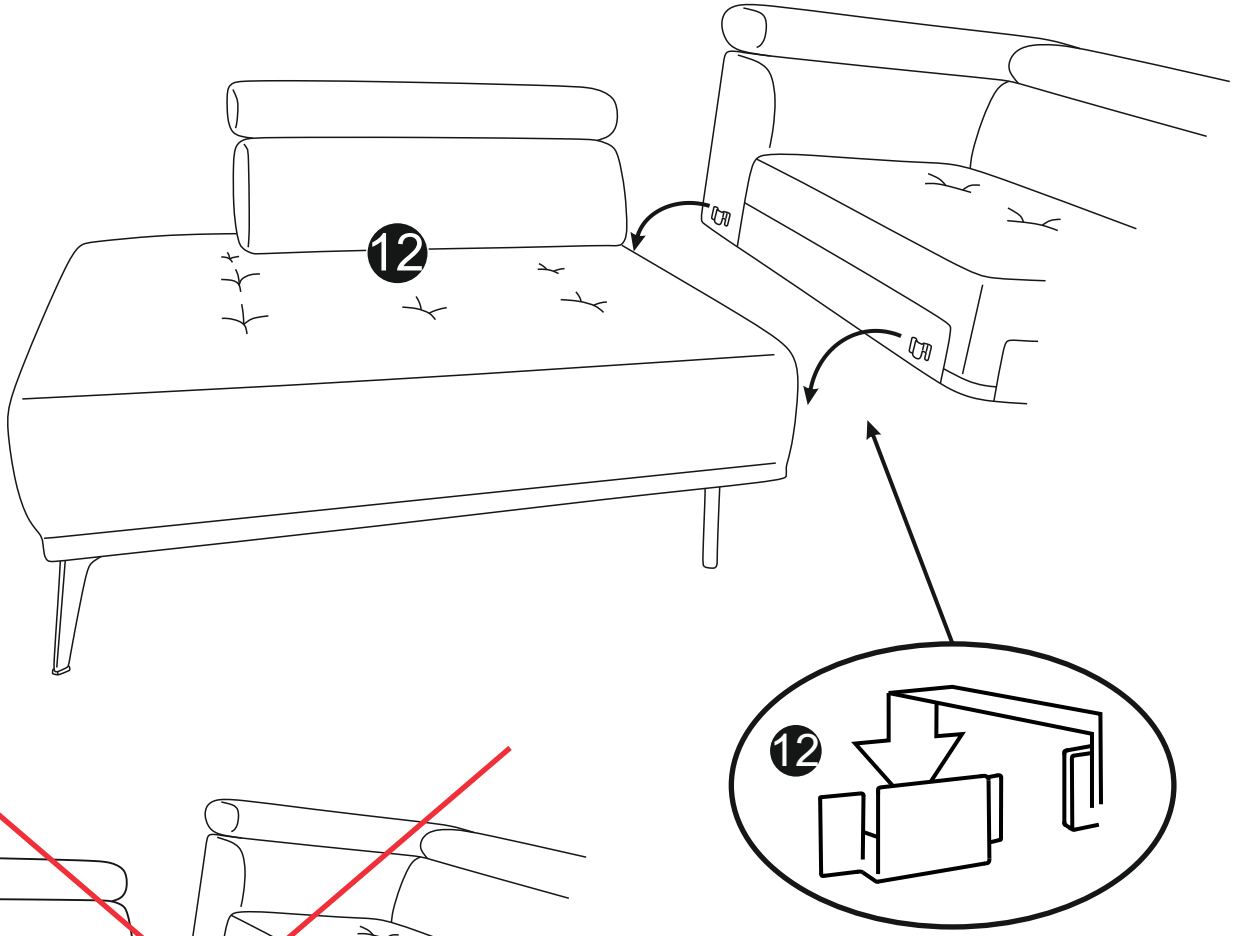

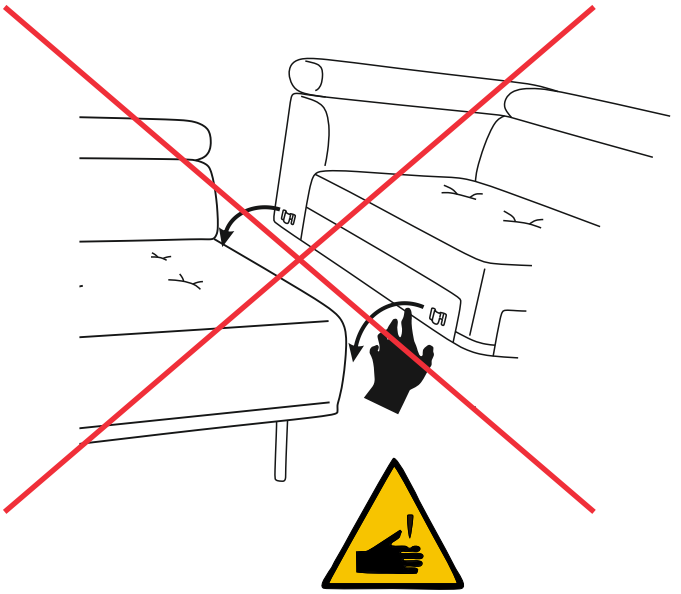

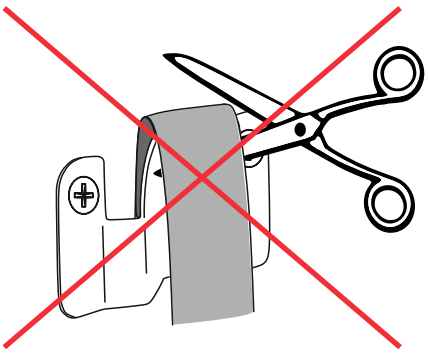

Bitte Schutzvlies nicht entfernen
(angebracht um Geräuschbildung zu vermeiden)

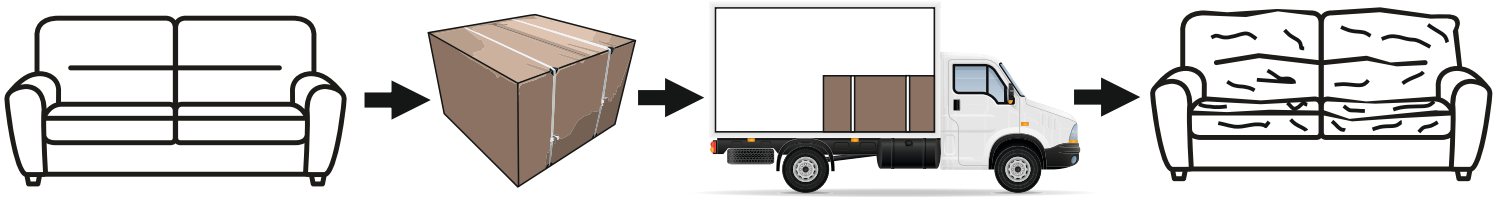

1

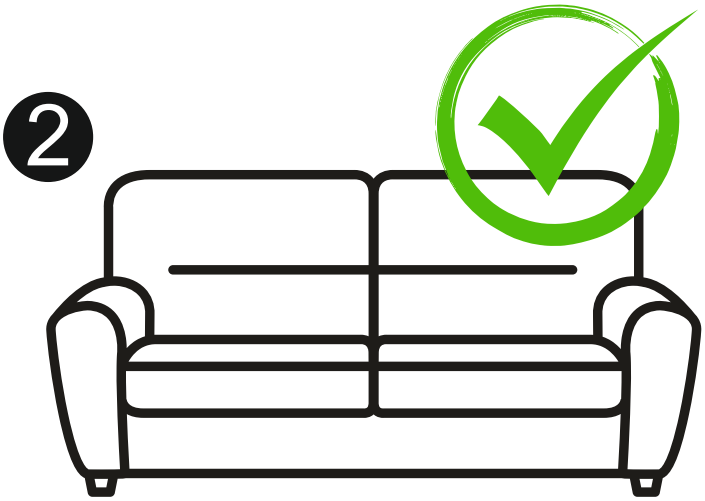
2

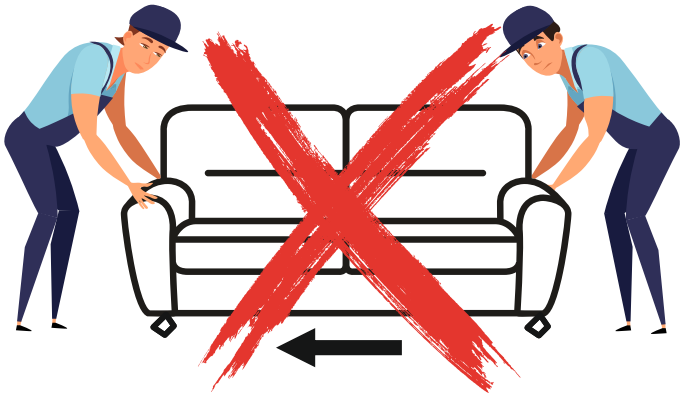

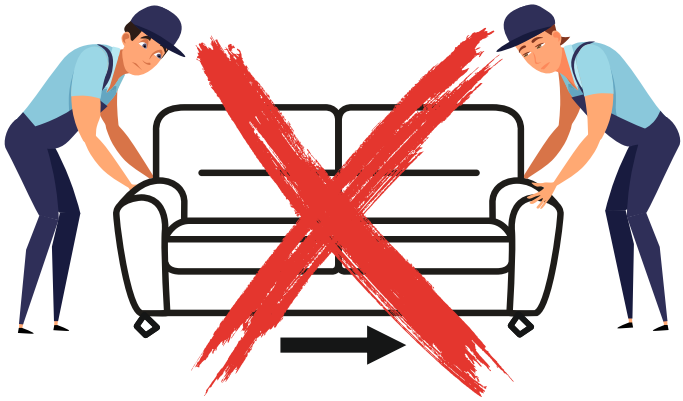

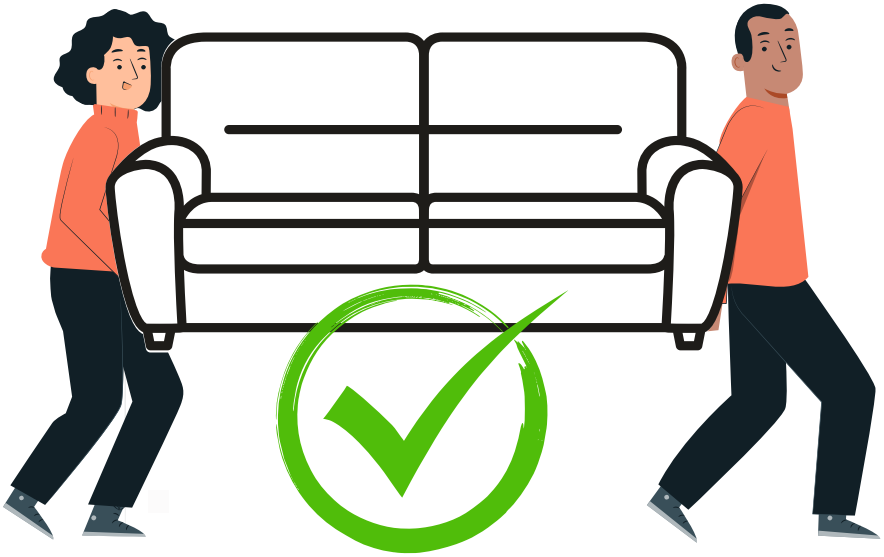

VERSION: 02-10/2024

NOTICE DE MONTAGE
ASSEMBLING INSTRUCTIONS
ISTRUZIONI DI MONTAGGIO
MONTAGEANLEITUNG
INSTRUCOES DE MONTAGEM
MANUAL DE MONTAJE
UPUTE ZA MONTAŽU
KURULUM TALIMATLARI

MONTERREY
Winkelecke groß

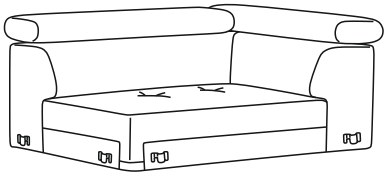

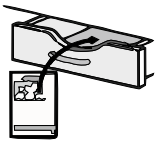

10 min

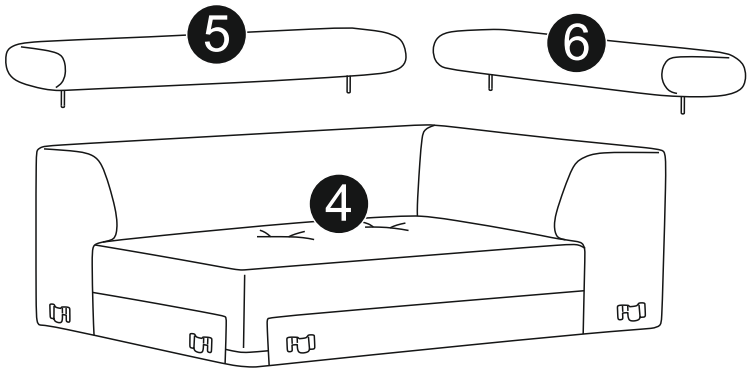

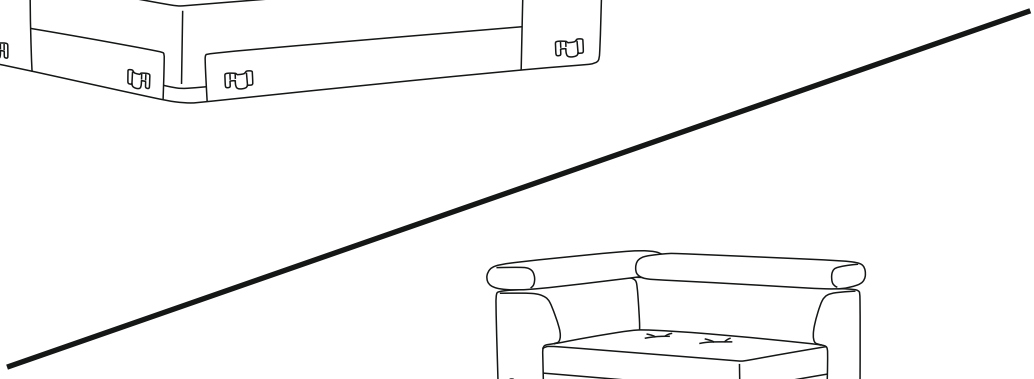

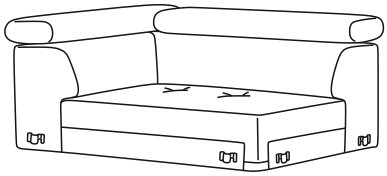

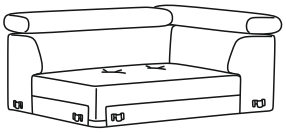

Element rechts

2-5

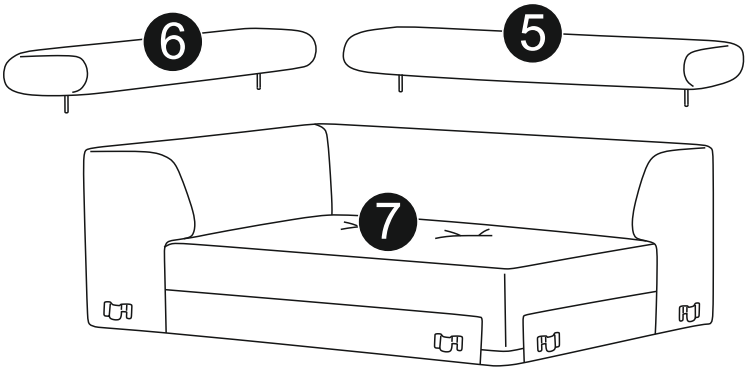

Element links

6-9

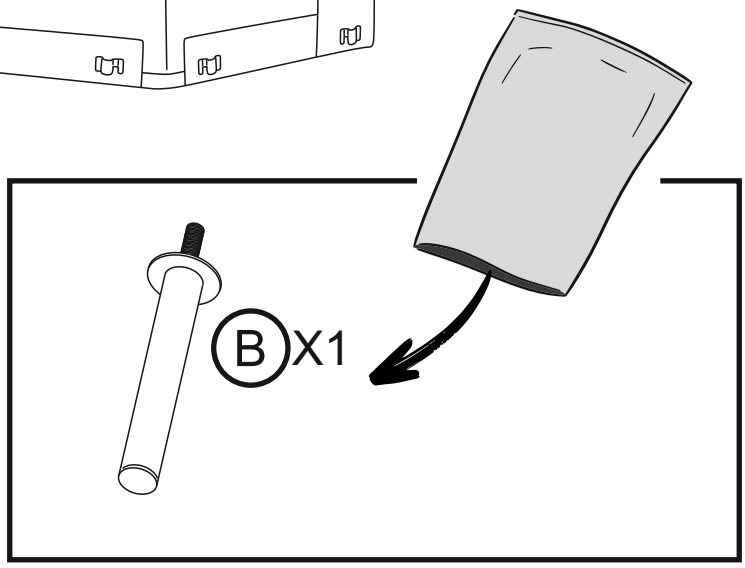

1.

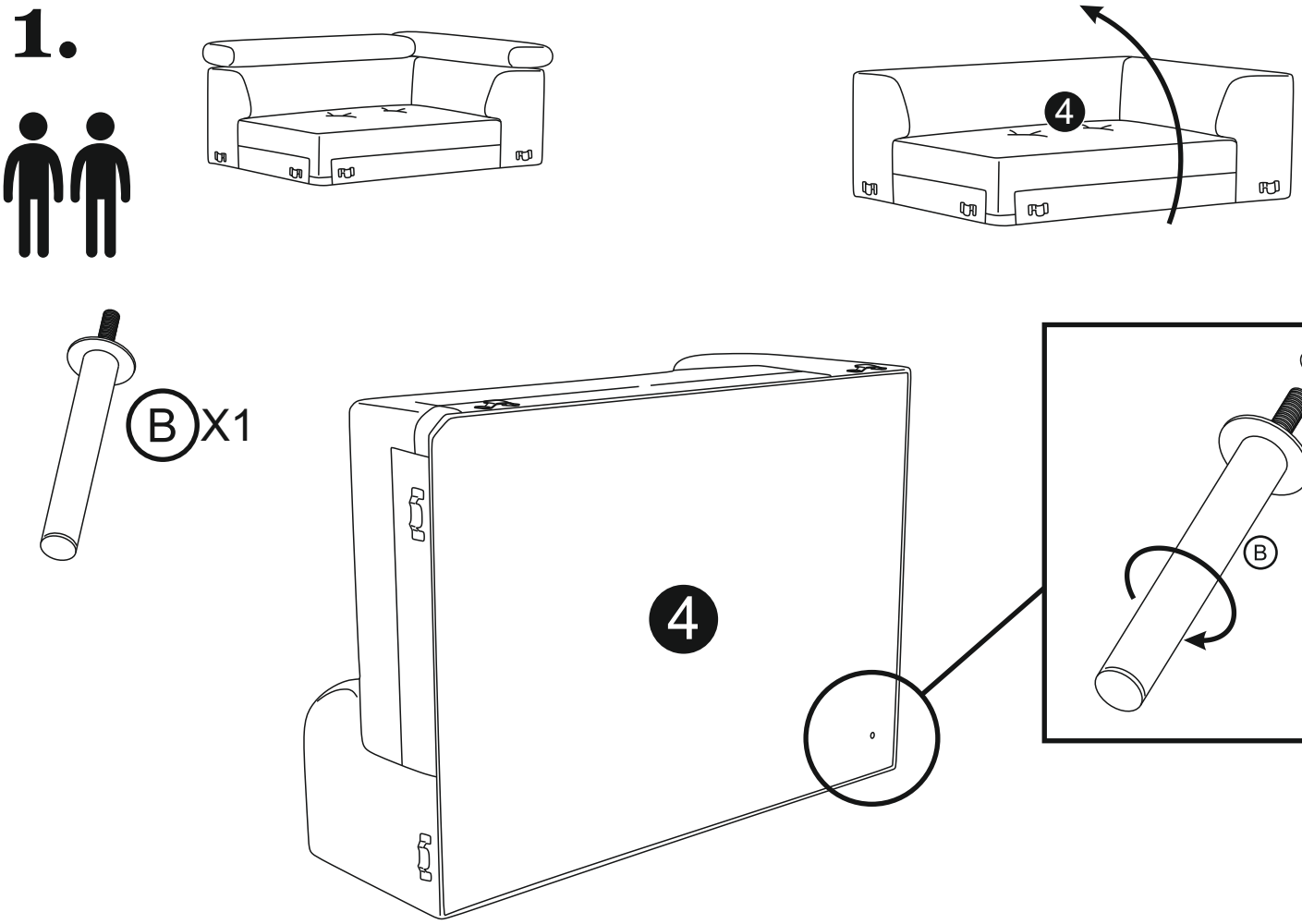

2.

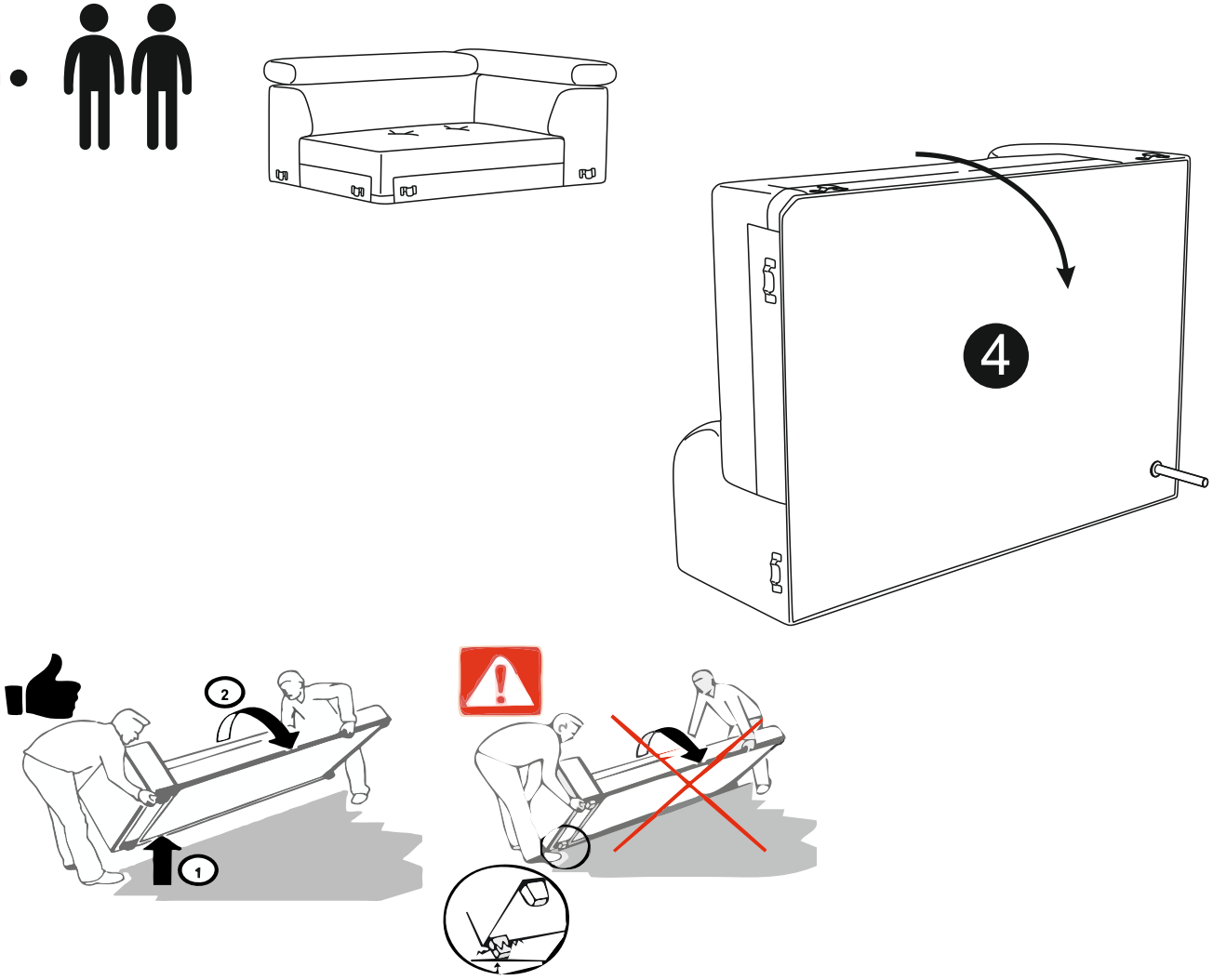

3.

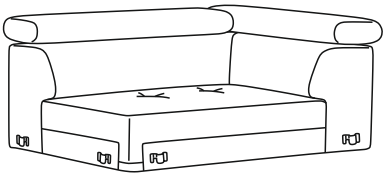

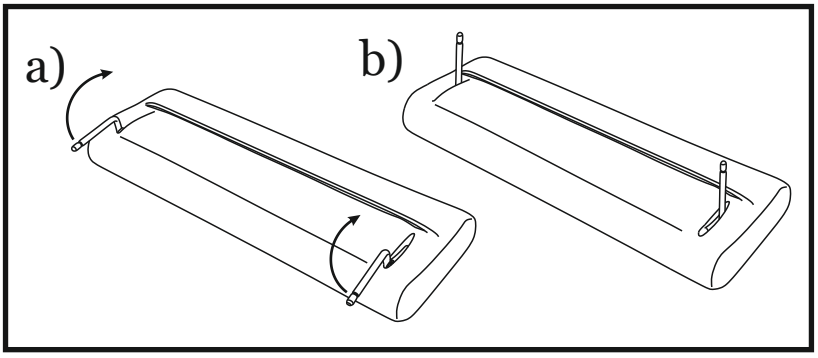

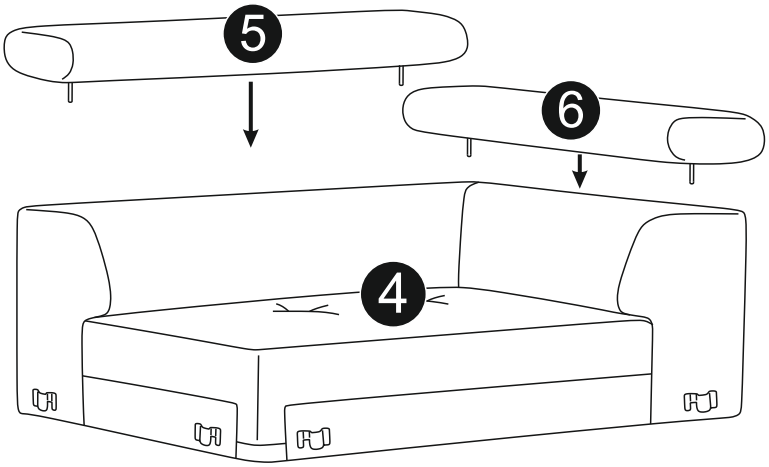

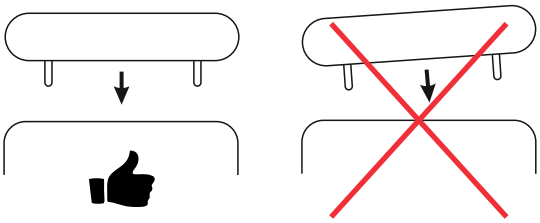

a)

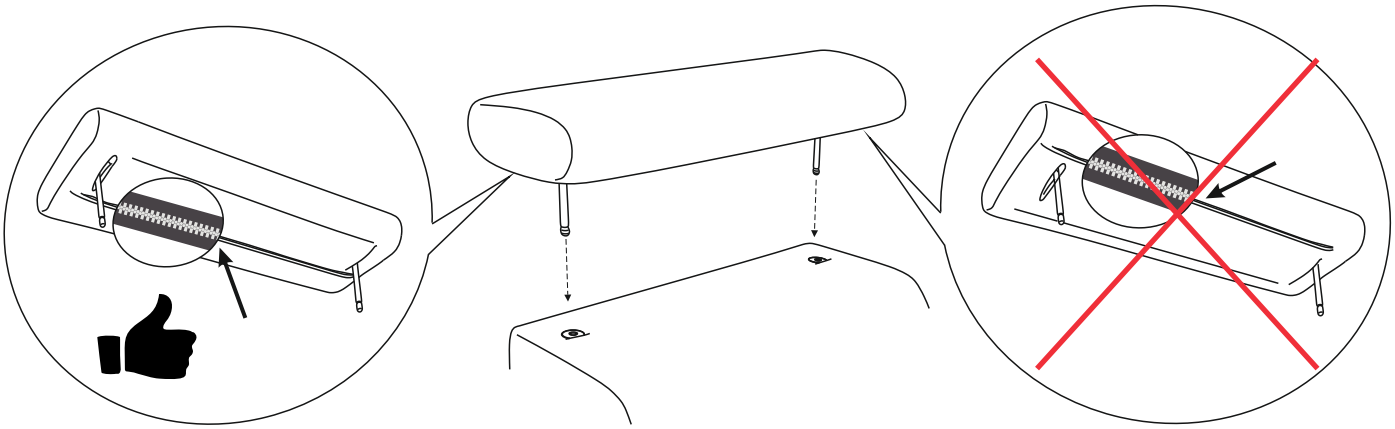

b)

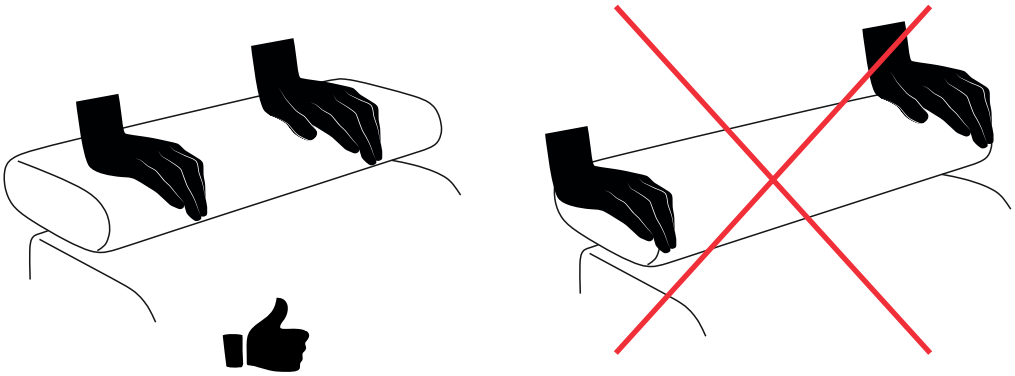

4.

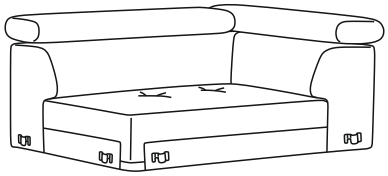

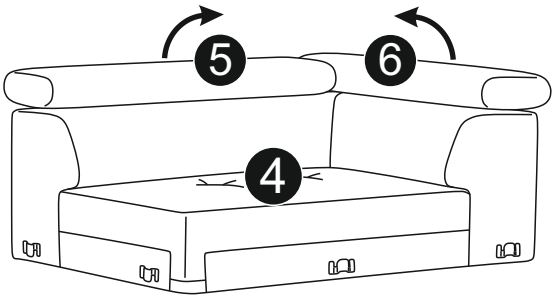

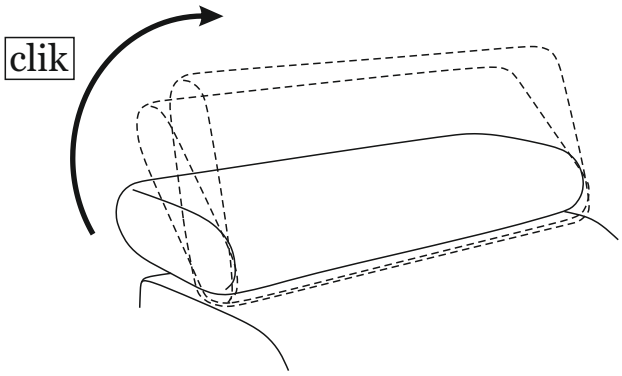

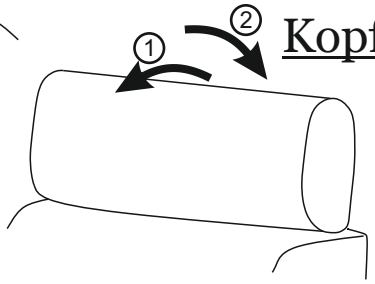

Kopfstütze schließen

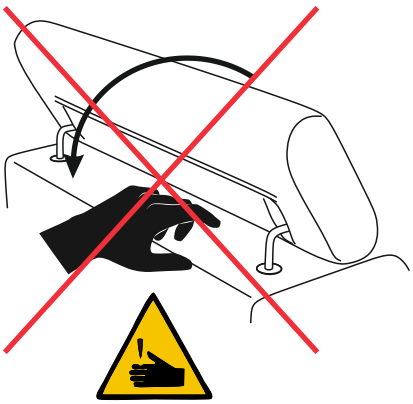

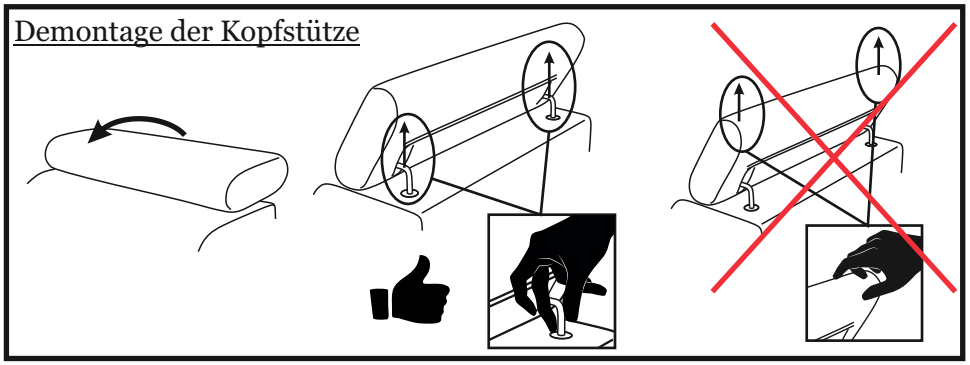

5.

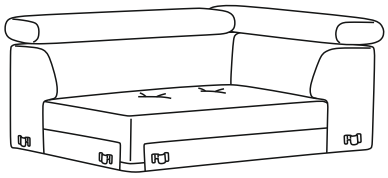

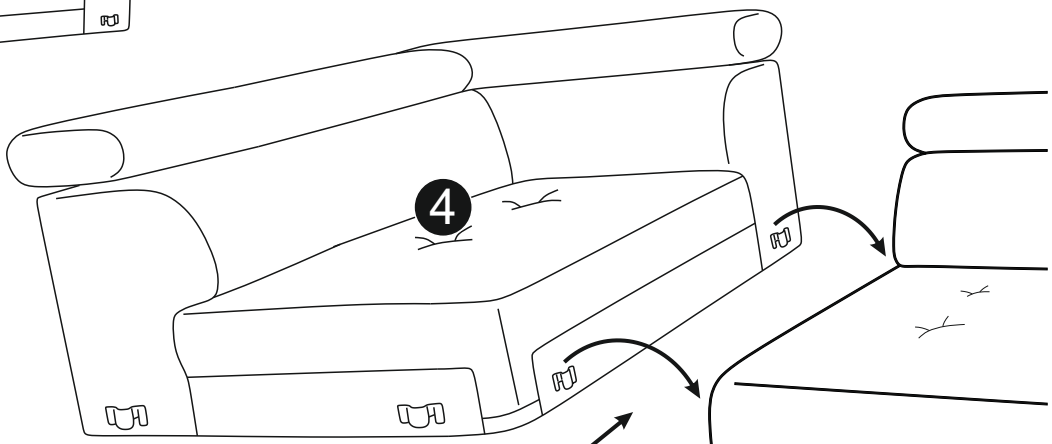

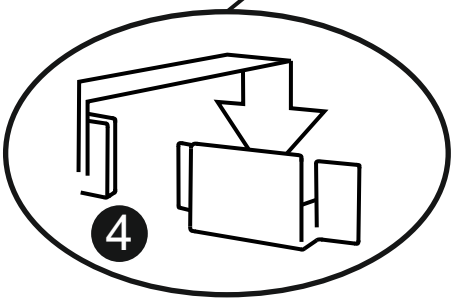

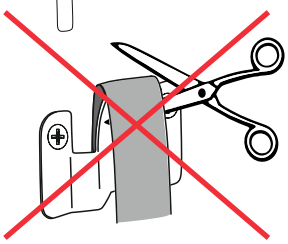

Bitte Schutzvlies nicht entfernen
(angebracht um Geräuschbildung zu vermeiden)

6.

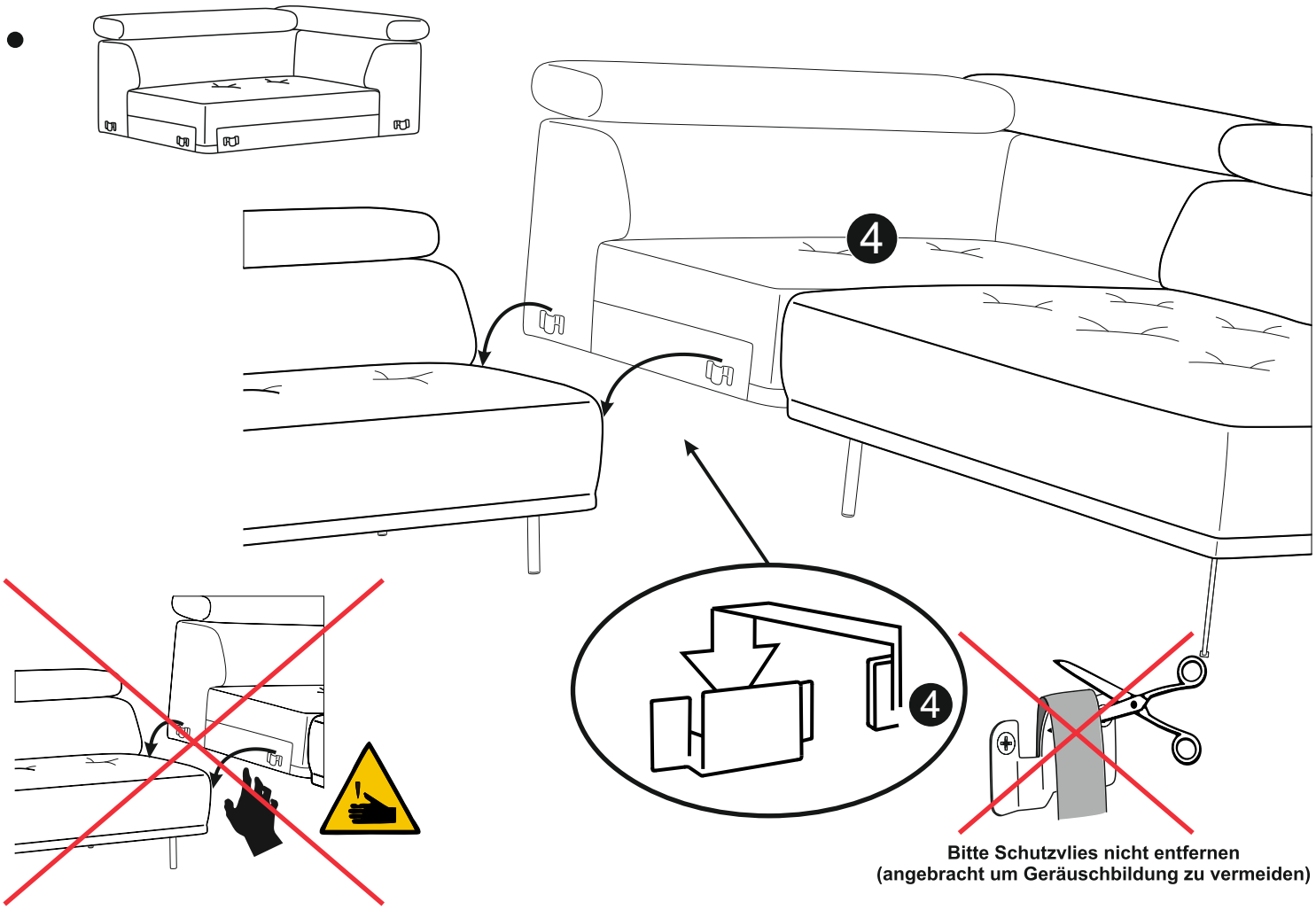
4
4
Bitte Schutzvlies nicht entfernen
(angebracht um Geräuschbildung zu vermeiden)

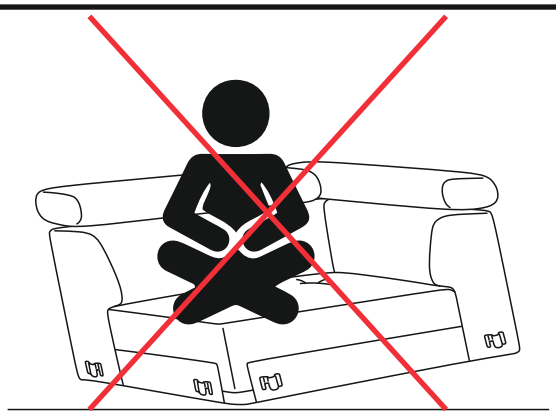

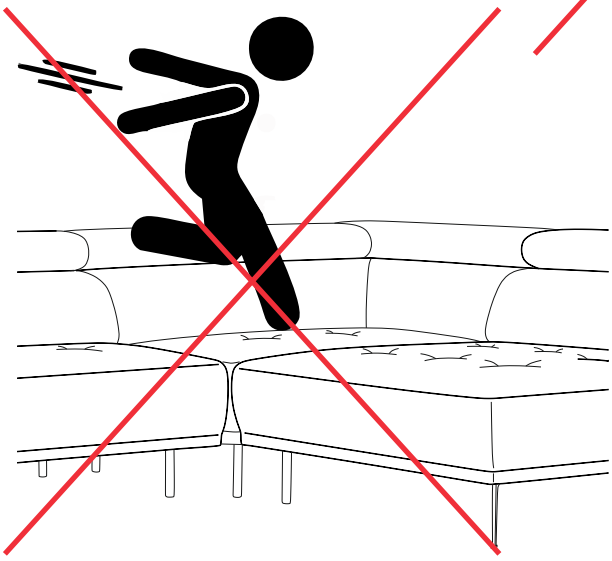

1.

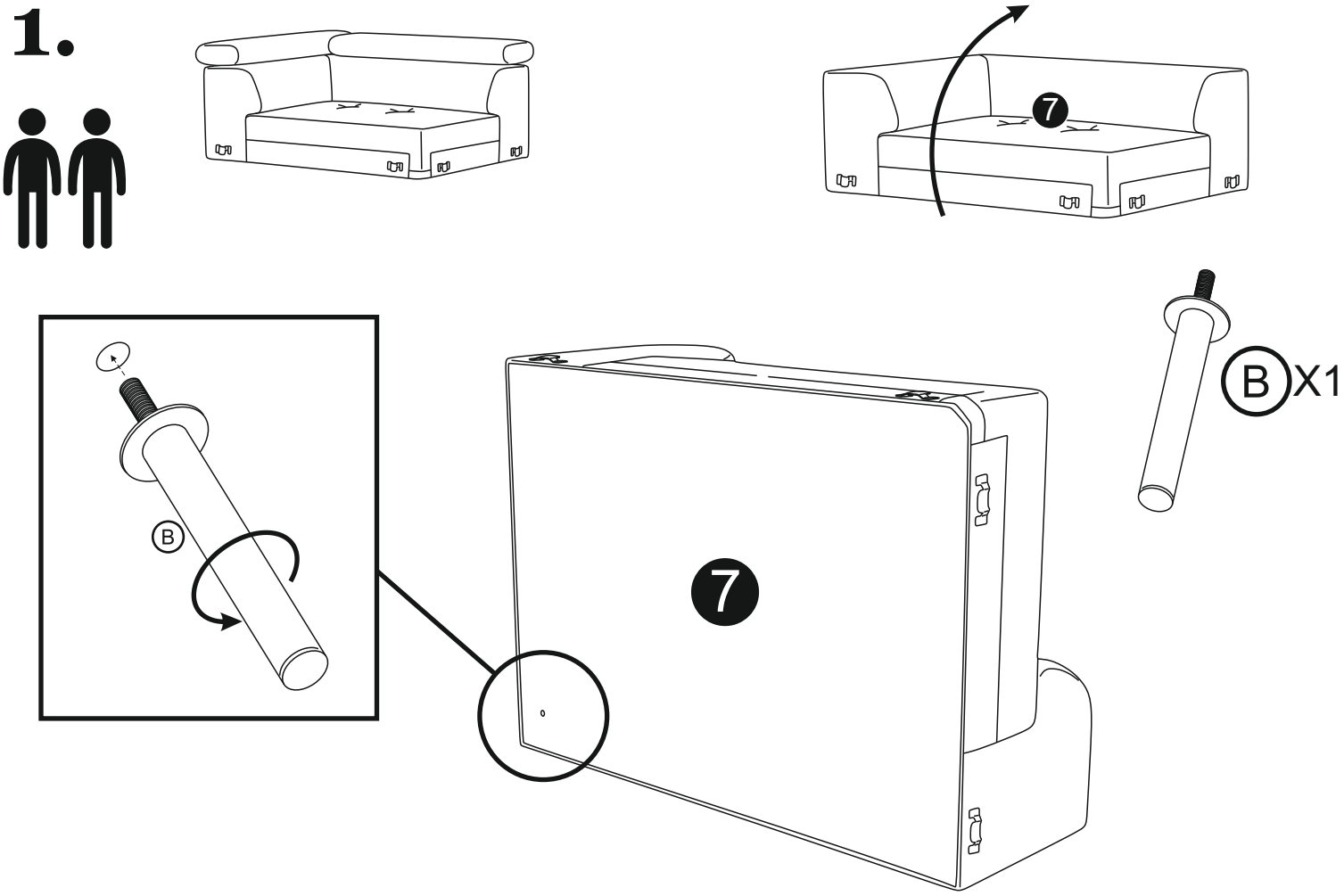

2.

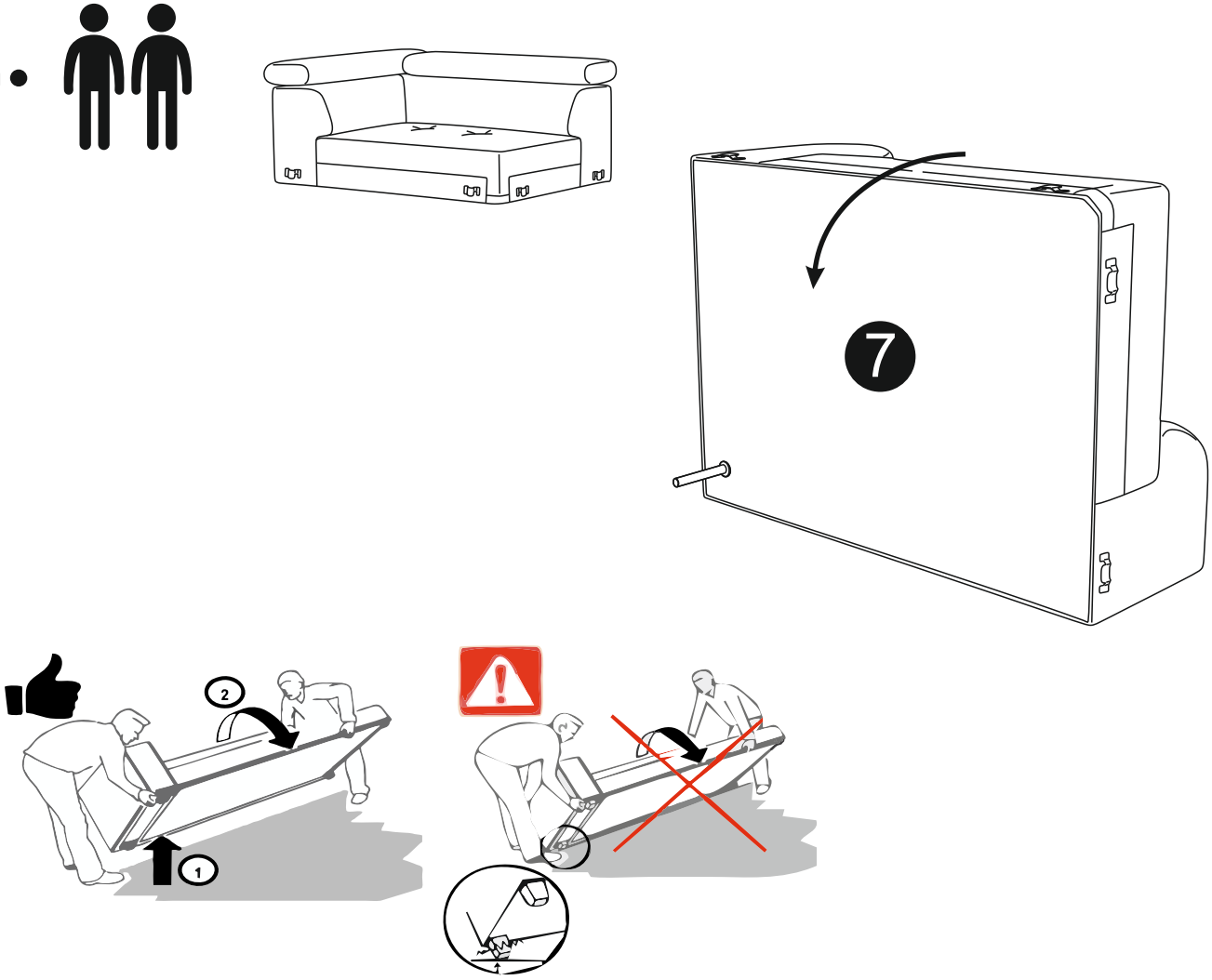

3.

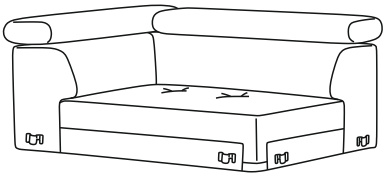

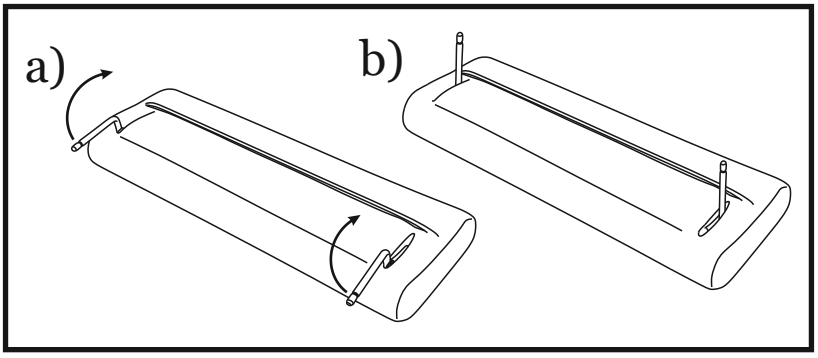

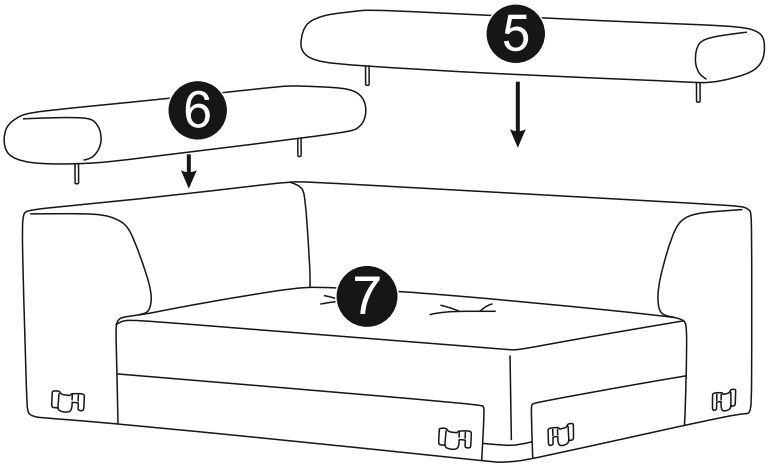

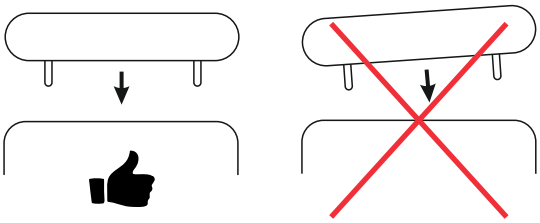

a)

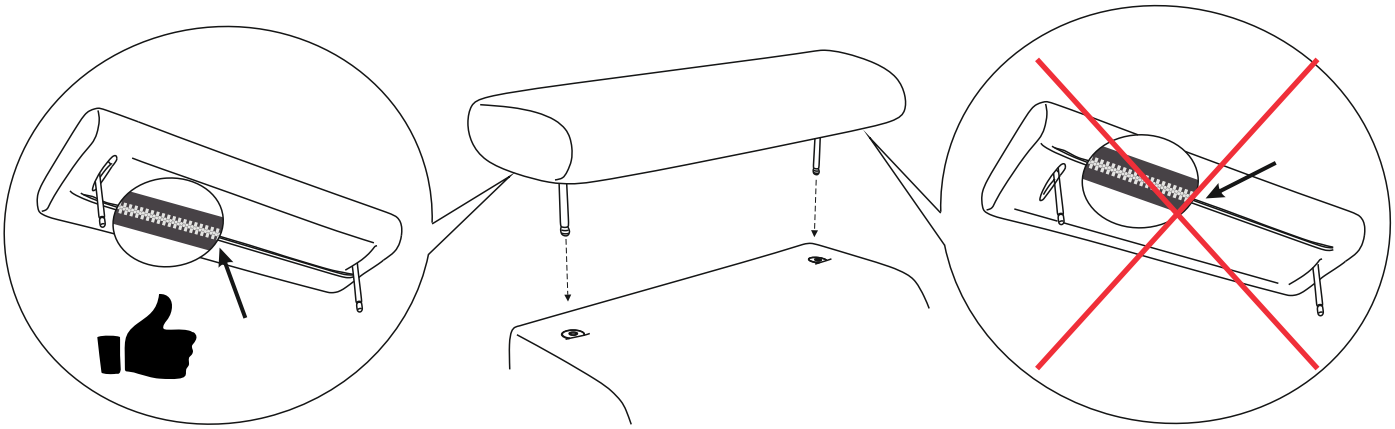

b)

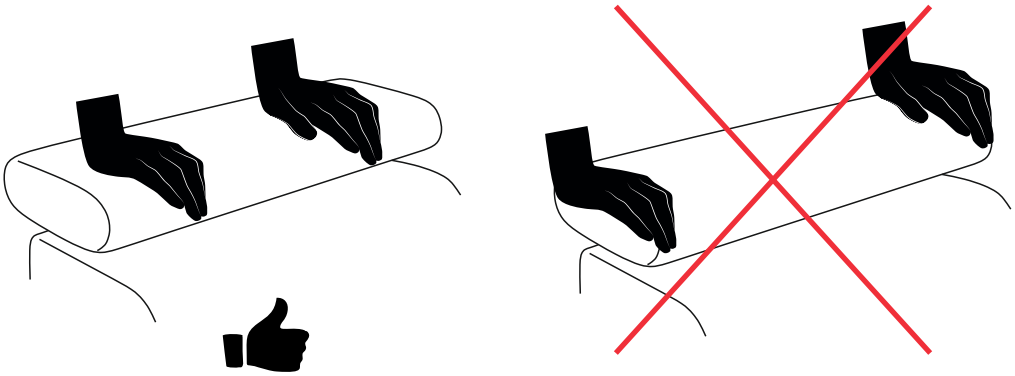

4.

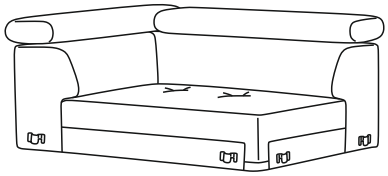

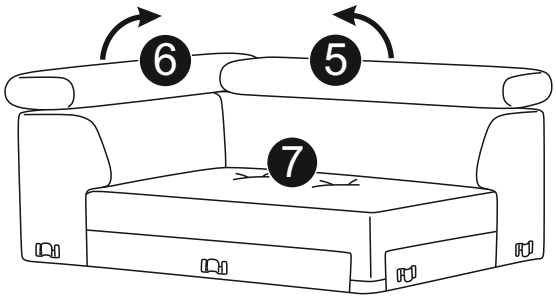

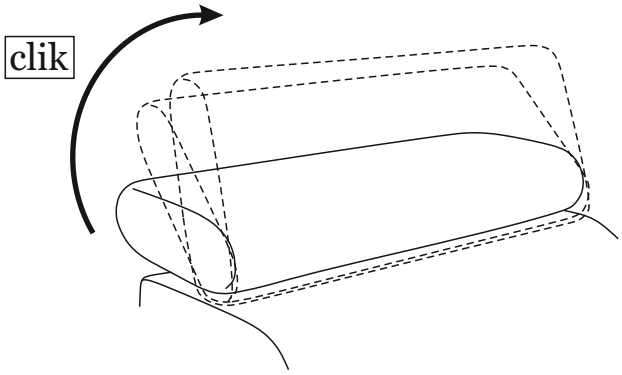

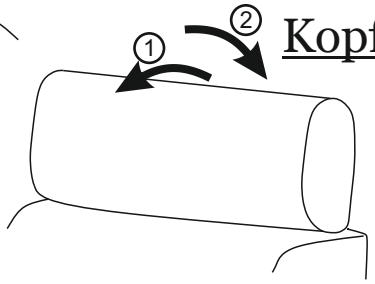

Kopfstütze schließen

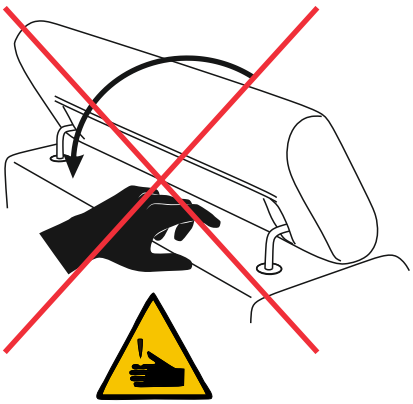

Demontage der Kopfstütze

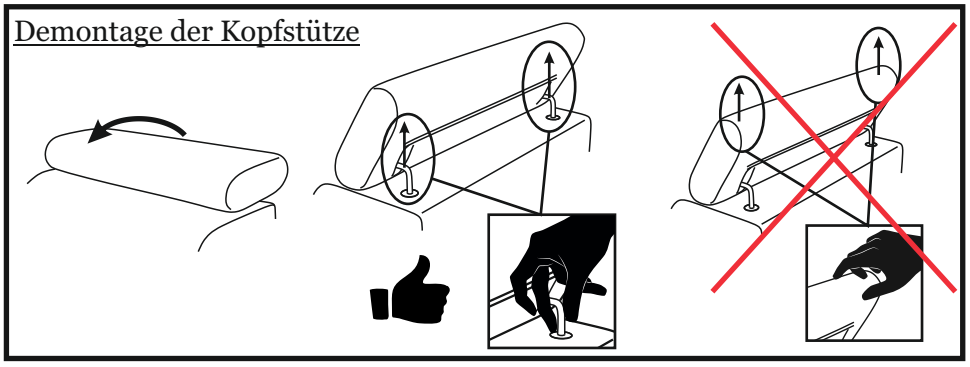

5.

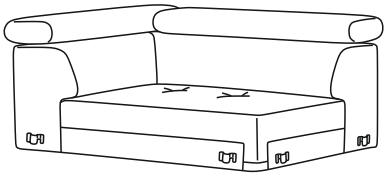

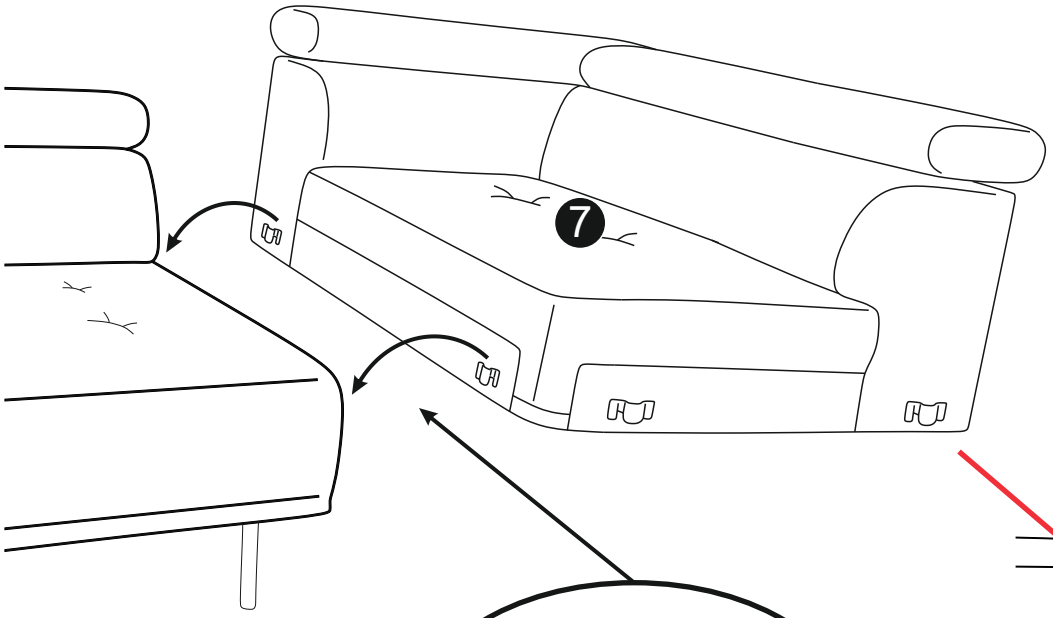

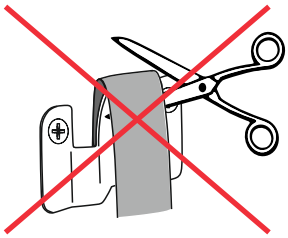

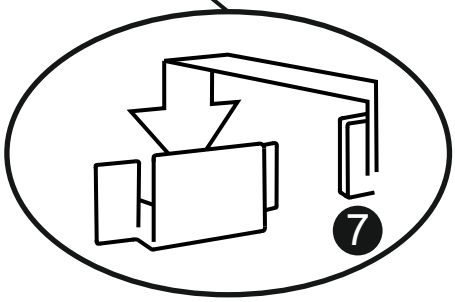

Bitte Schutzvlies nicht entfernen
(angebracht um Geräuschbildung zu vermeiden)

6.

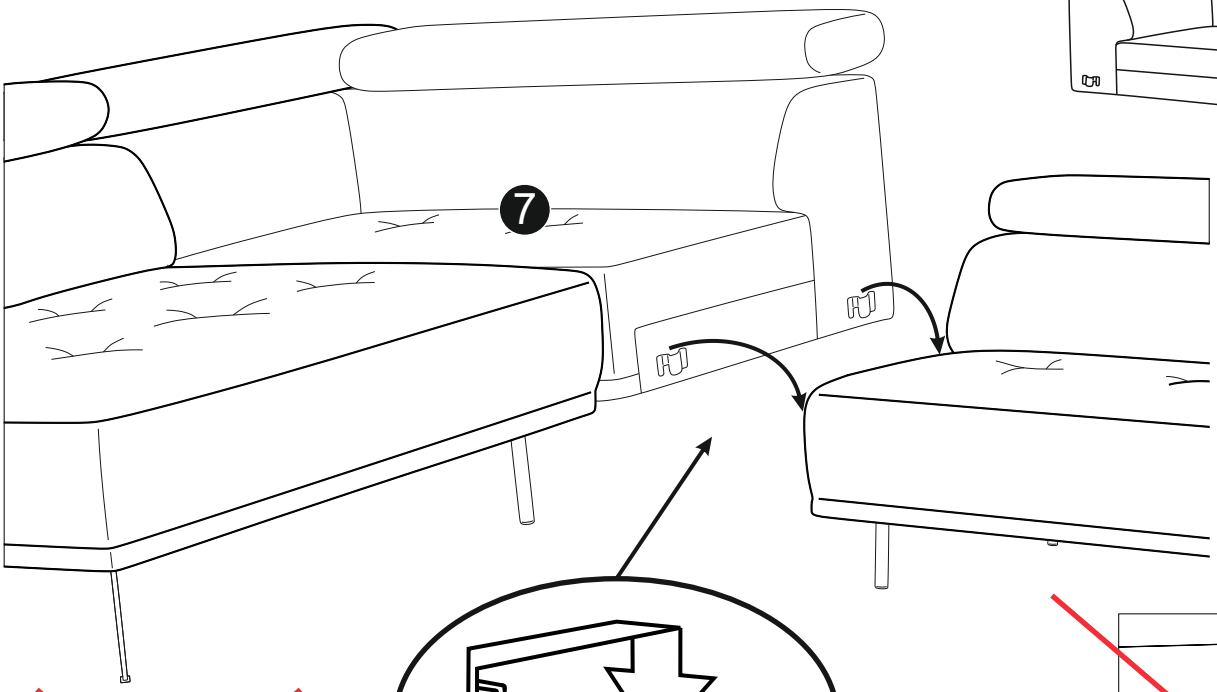

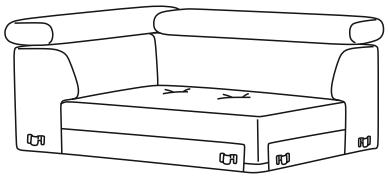

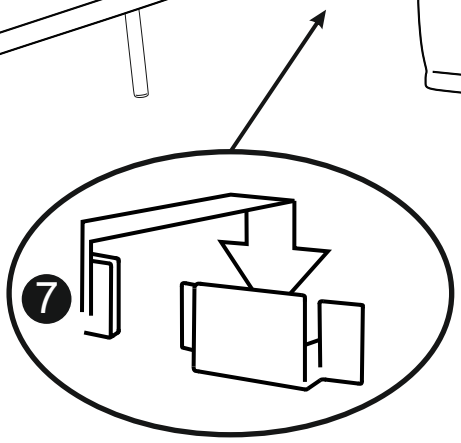

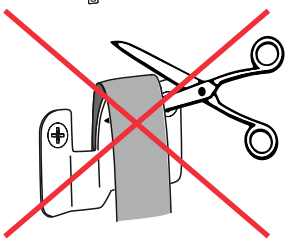

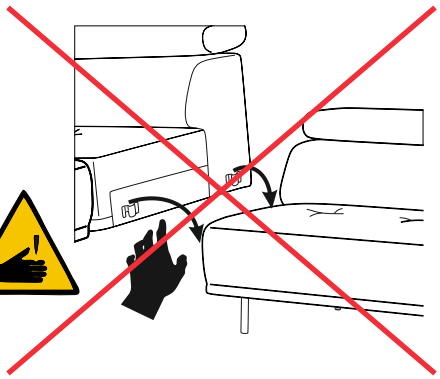

Bitte Schutzvlies nicht entfernen
(angebracht um Geräuschbildung zu vermeiden)

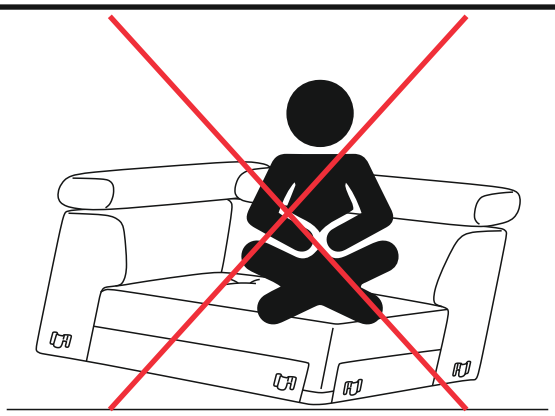

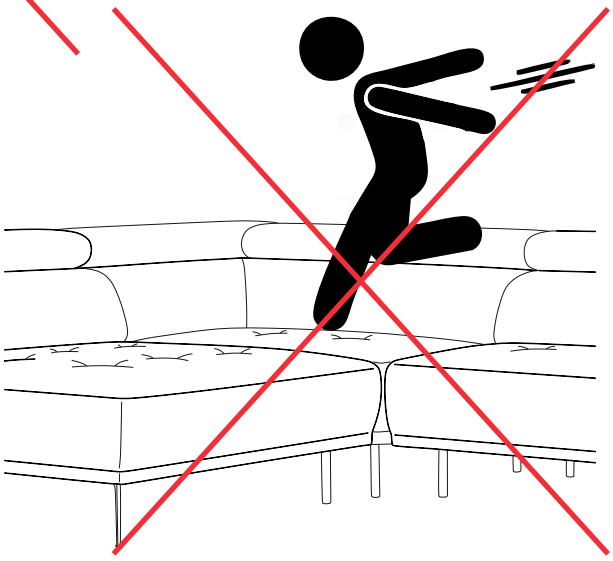

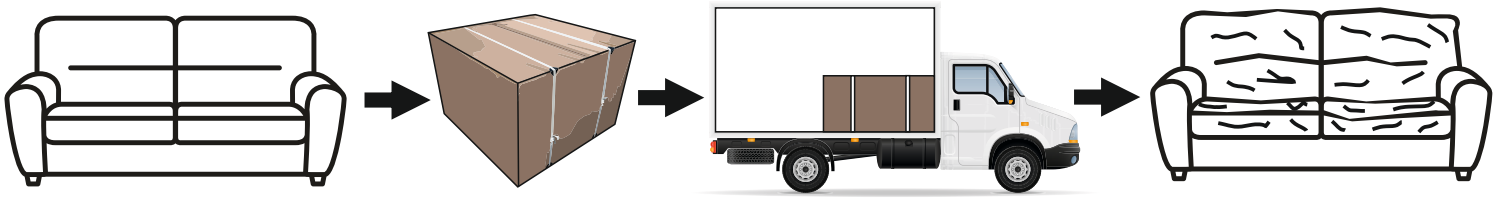

1

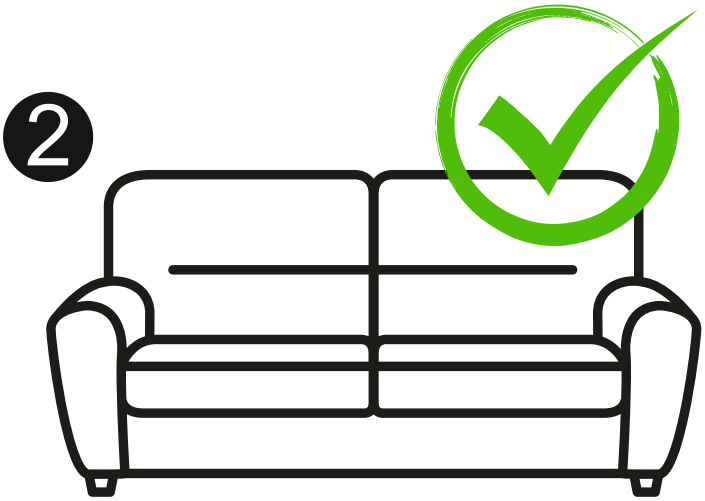
2

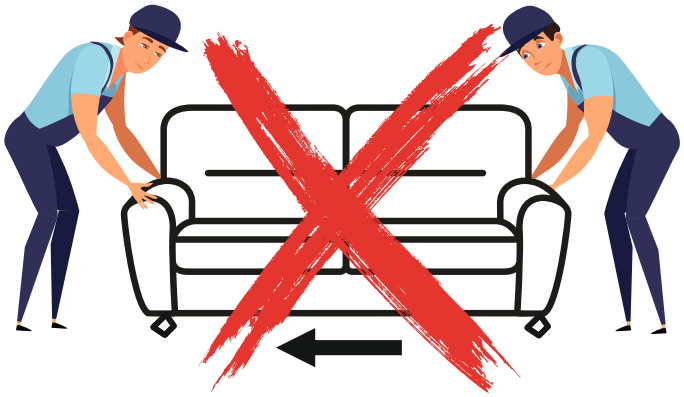

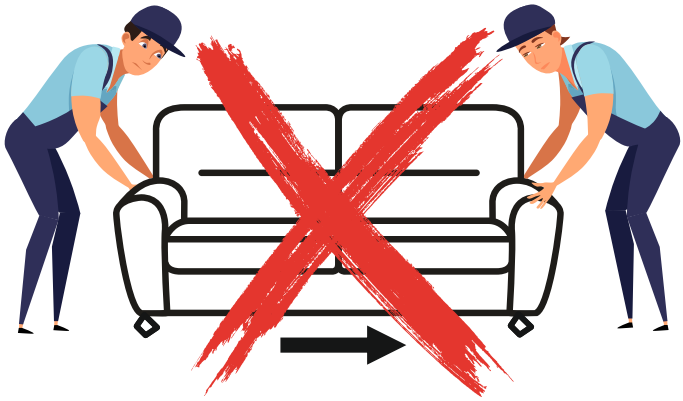

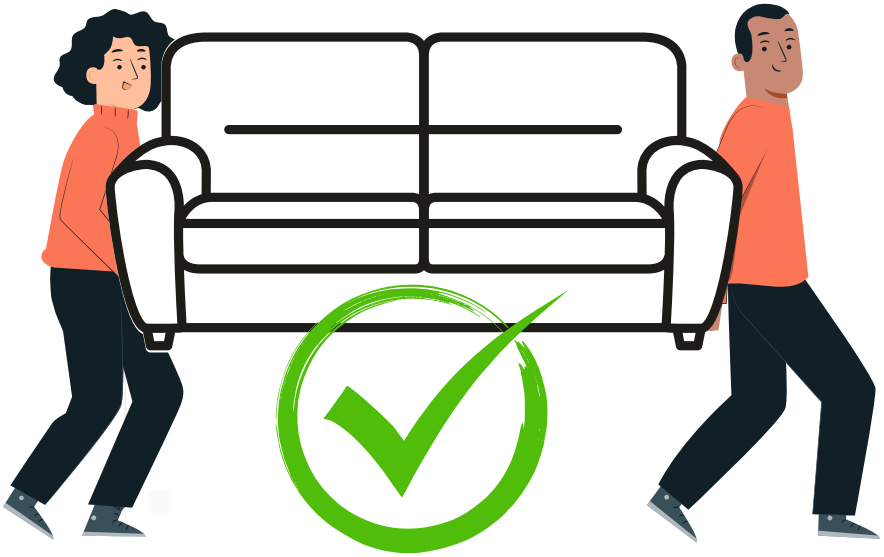

VERSION: 02-10/2024

MONTERREY
Sofa 2-sitzer

NOTICE DE MONTAGE
ASSEMBLING INSTRUCTIONS
ISTRUZIONI DI MONTAGGIO
MONTAGEANLEITUNG
INSTRUCOES DE MONTAGEM
MANUAL DE MONTAJE
UPUTE ZA MONTAŽU
KURULUM TALIMATLARI

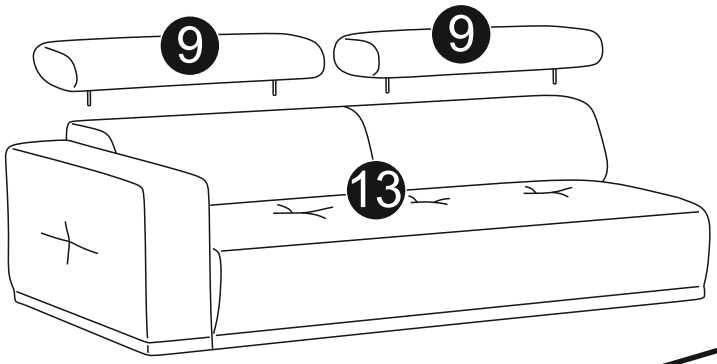

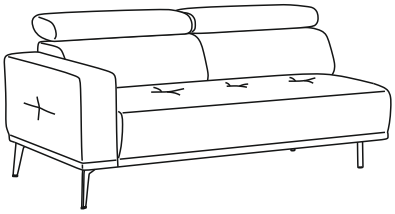

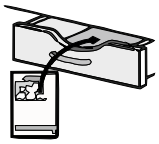

20 min

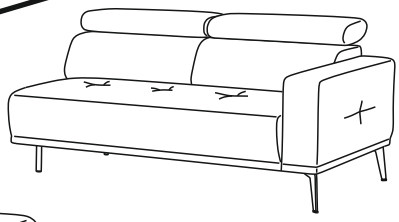

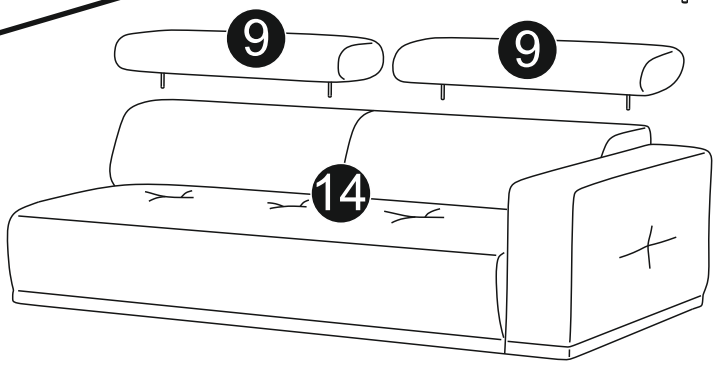

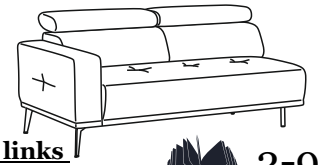

Element links 2-9

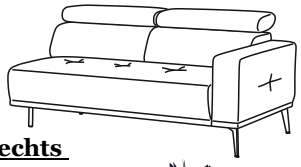

Element rechts 10-17

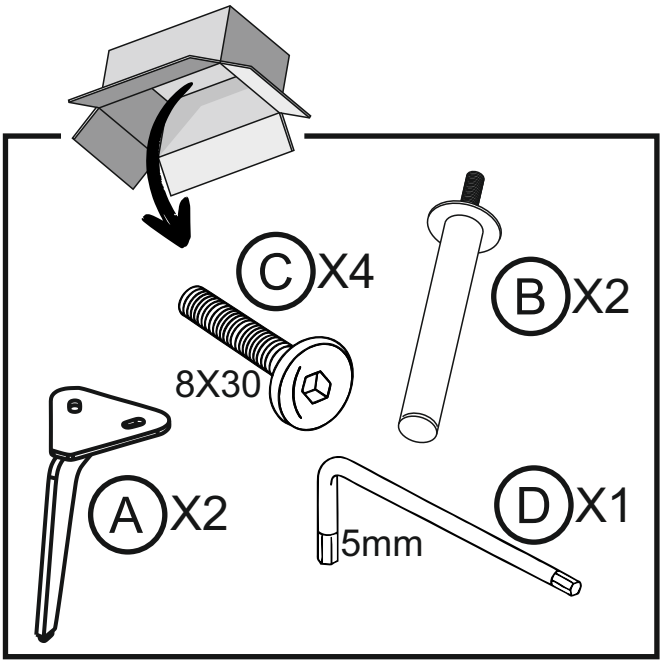

1.

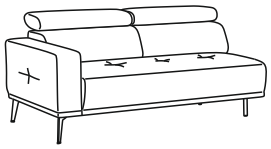

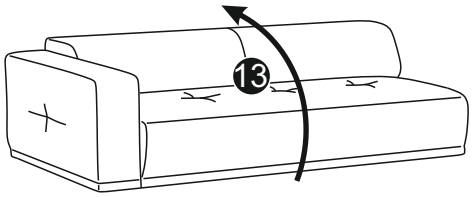
13

A X2

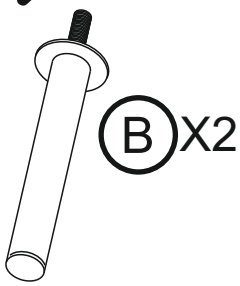
B X2

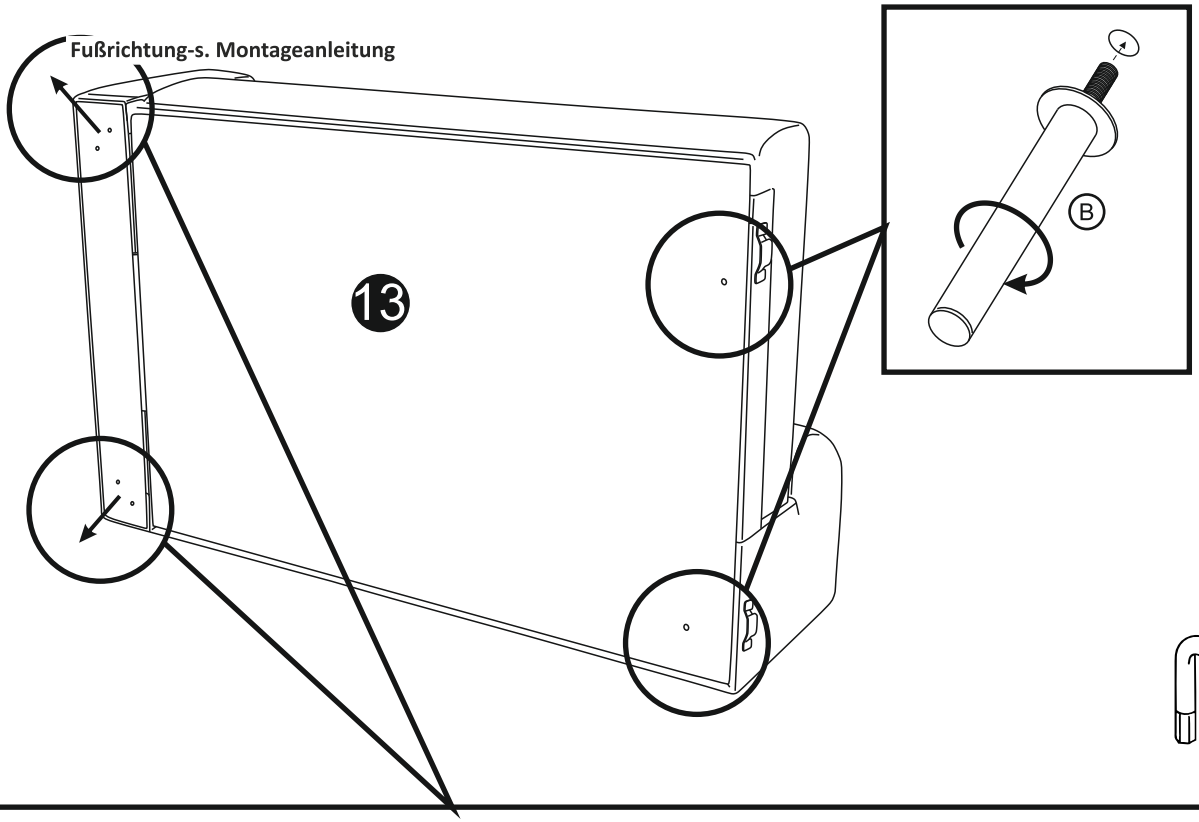
Fußrichtung-s. Montageanleitung
13
B

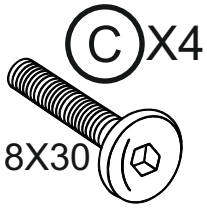
C X4
8X30

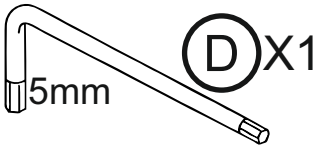
D X1
5mm

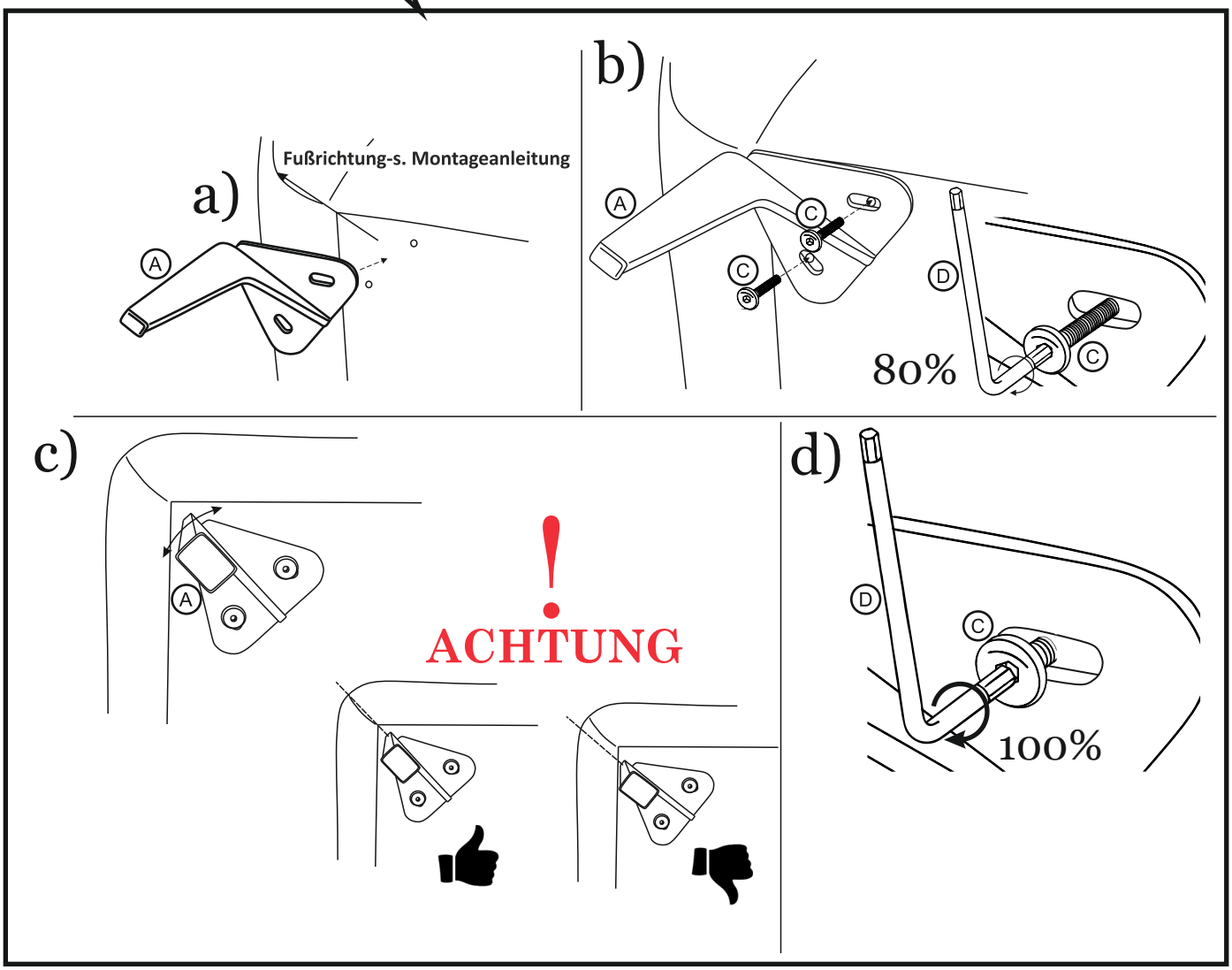
a)
Fußrichtung-s. Montageanleitung
A
b)
A
C
C
D
C
80%
c)
A
!
ACHTUNG
d)
D
C
100%

2.

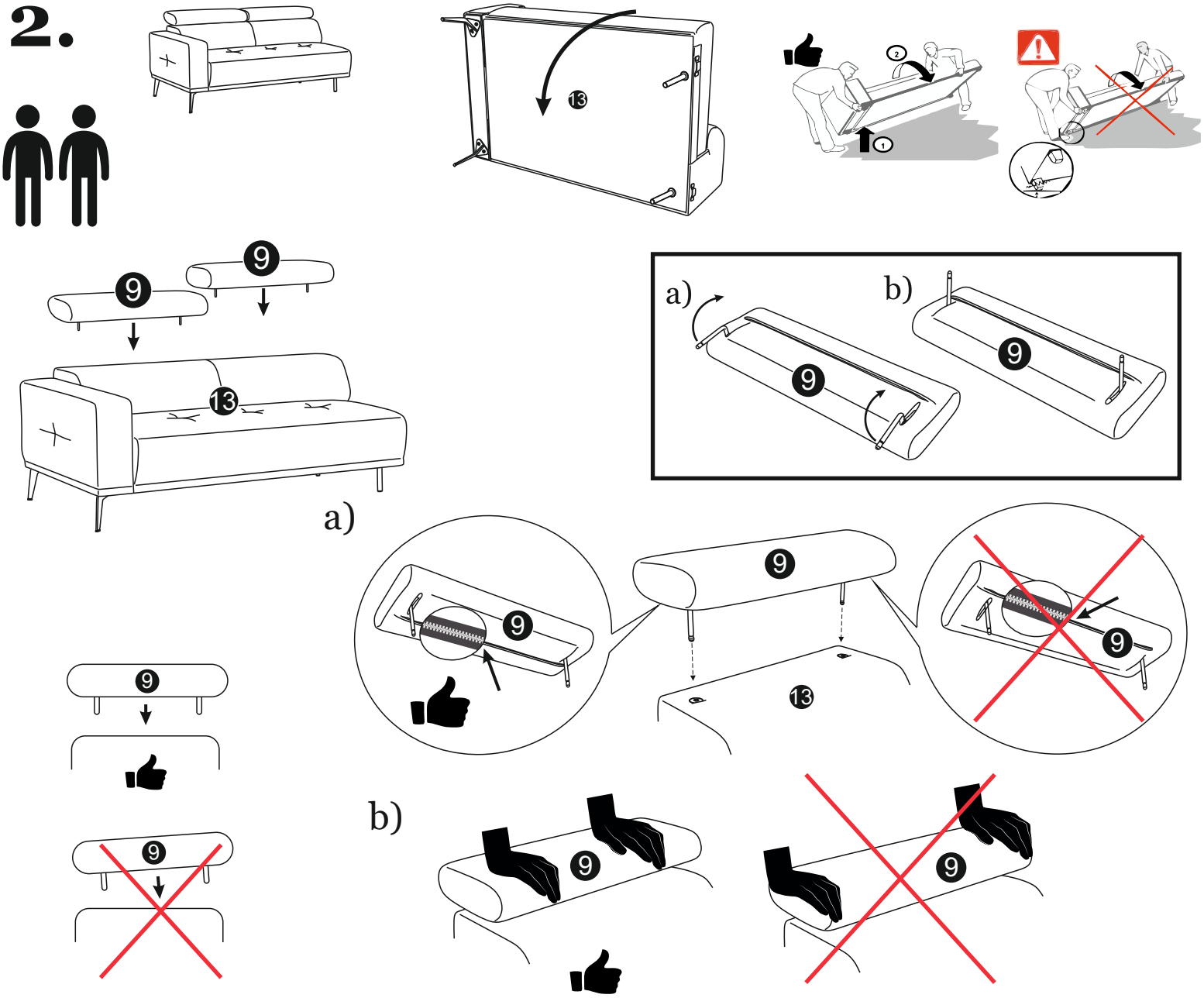

3.

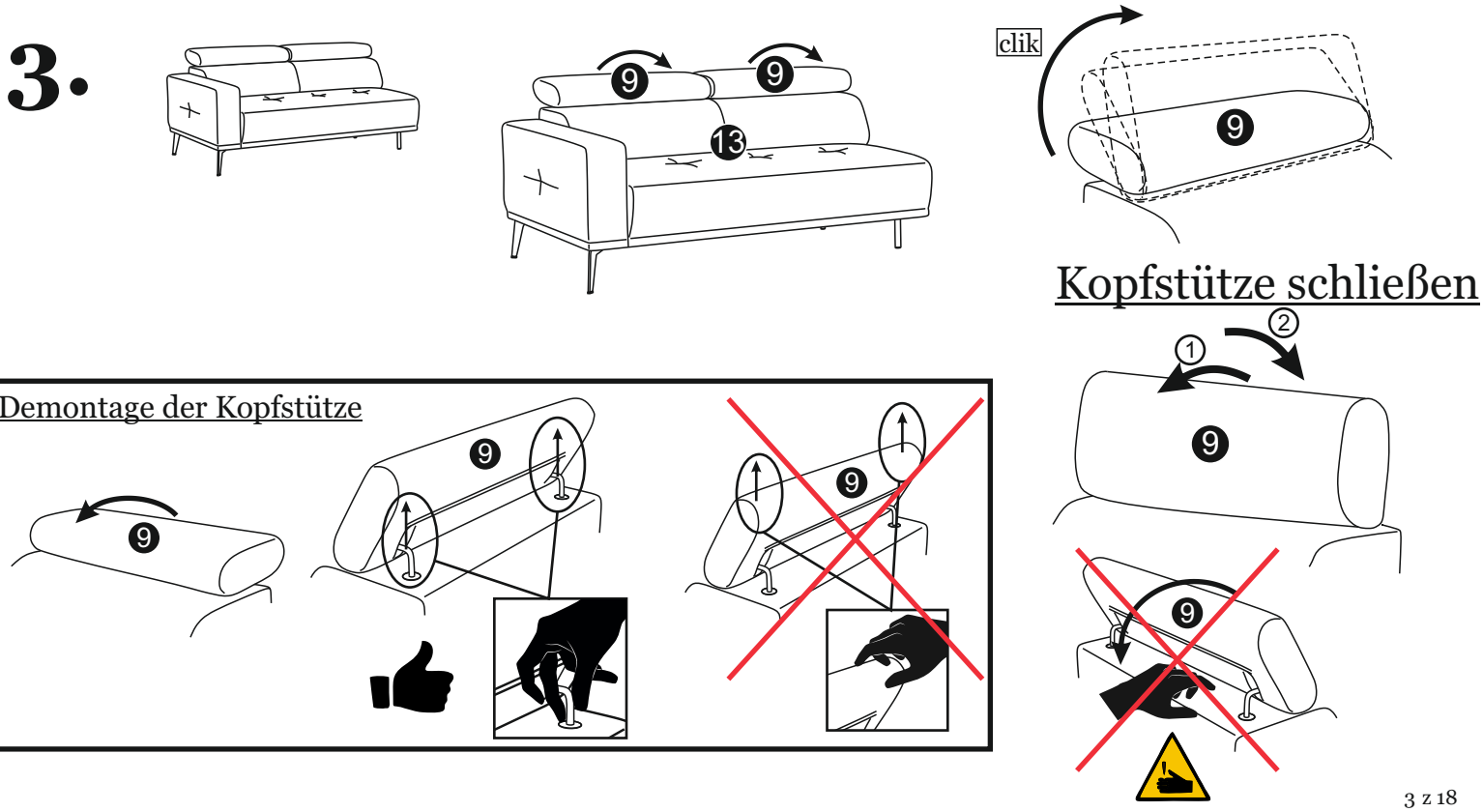

4.

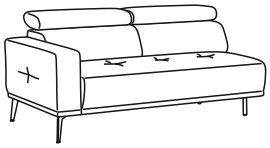

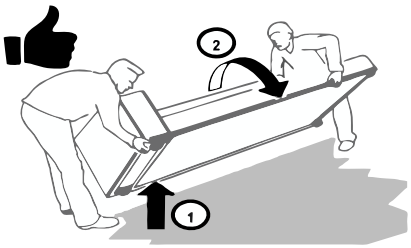

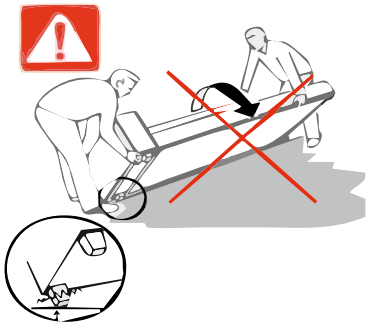

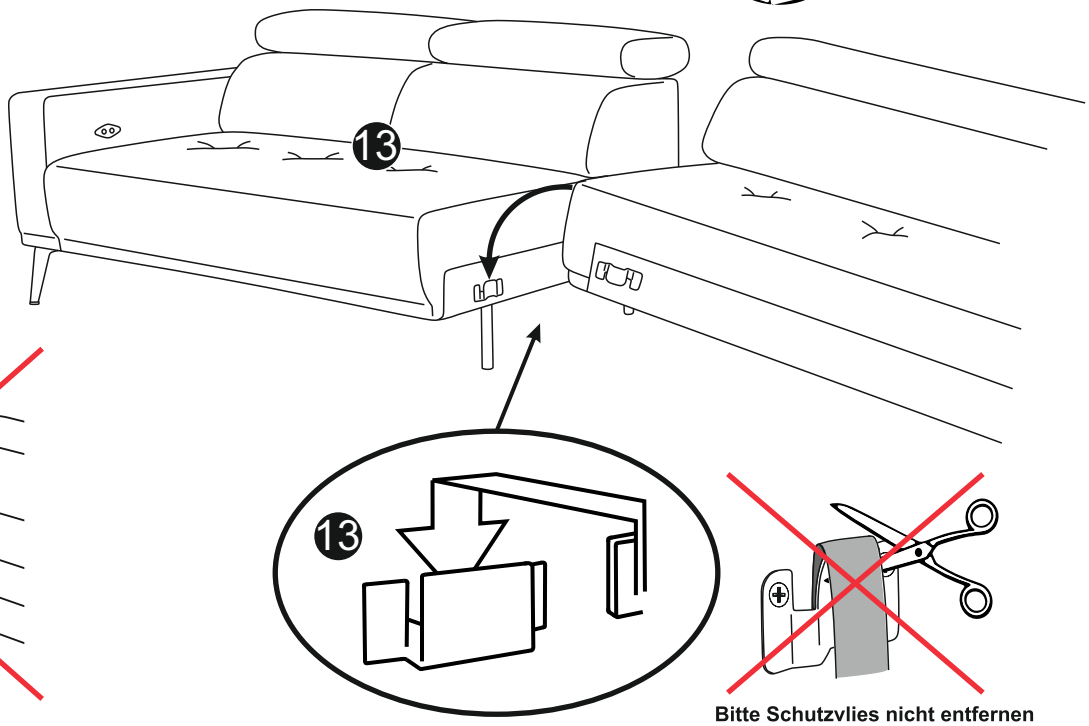

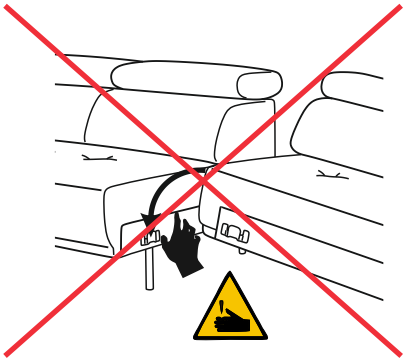

Bitte Schutzvlies nicht entfernen
(angebracht um Geräuschbildung zu vermeiden)

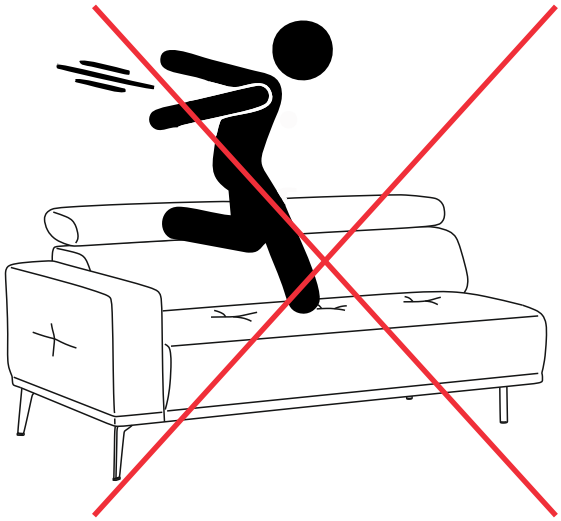

1.

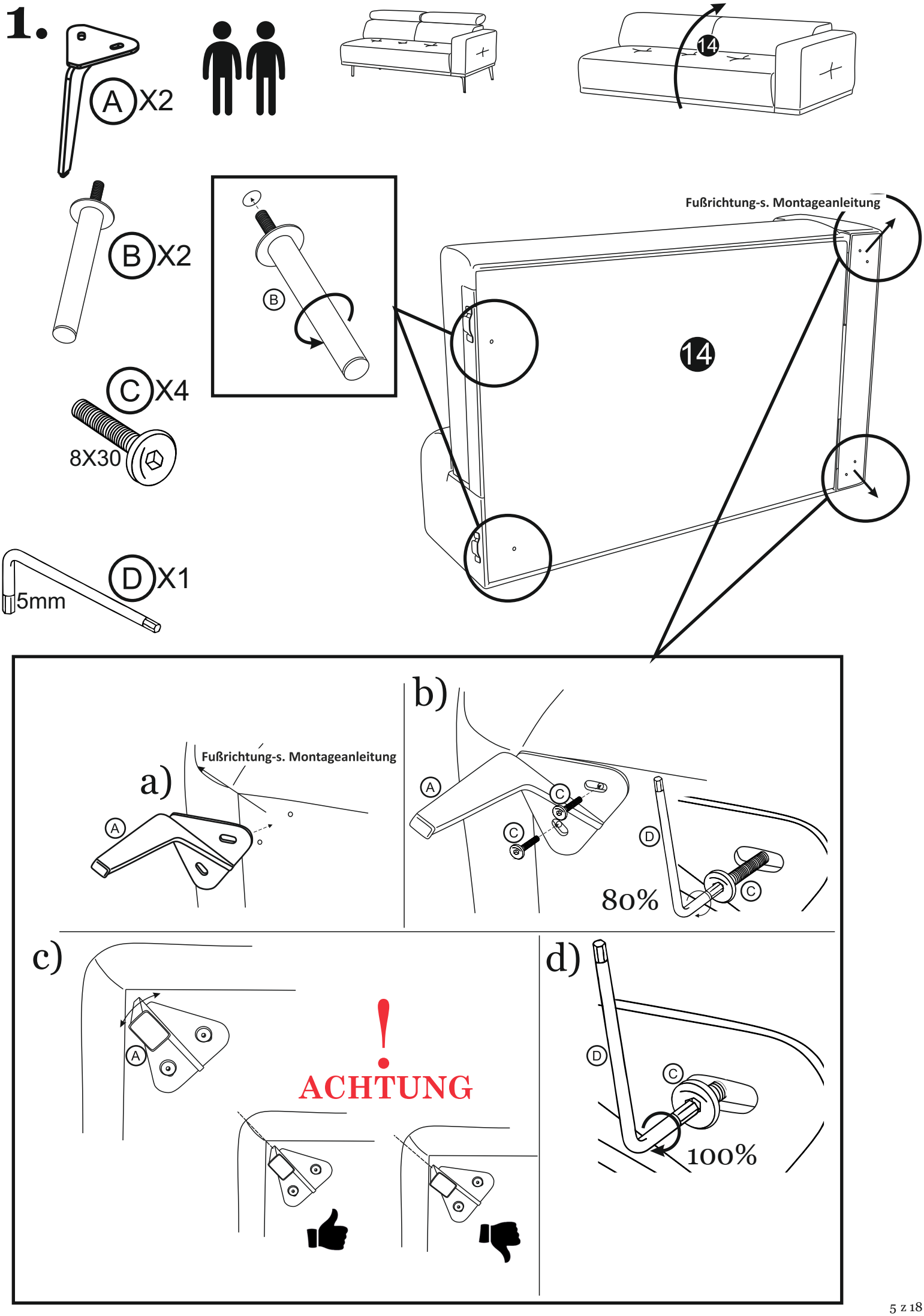
A X2
B X2
C X4
8X30
D X1
5mm
B
14
Fußrichtung-s. Montageanleitung
a)
Fußrichtung-s. Montageanleitung
A
b)
A
C
C
D
C
80%
c)
A
!
ACHTUNG
d)
D
C
100%

2.

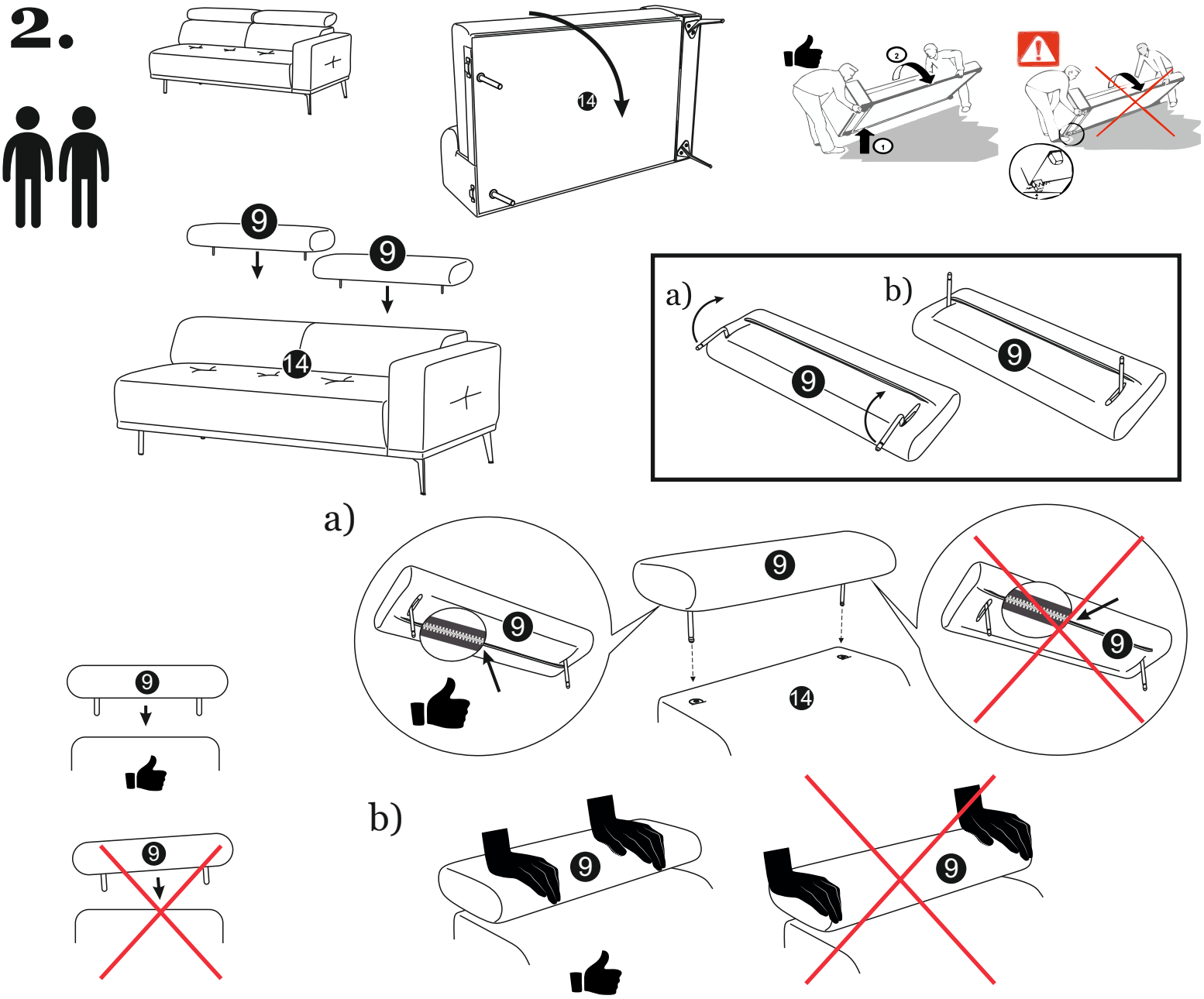

3.

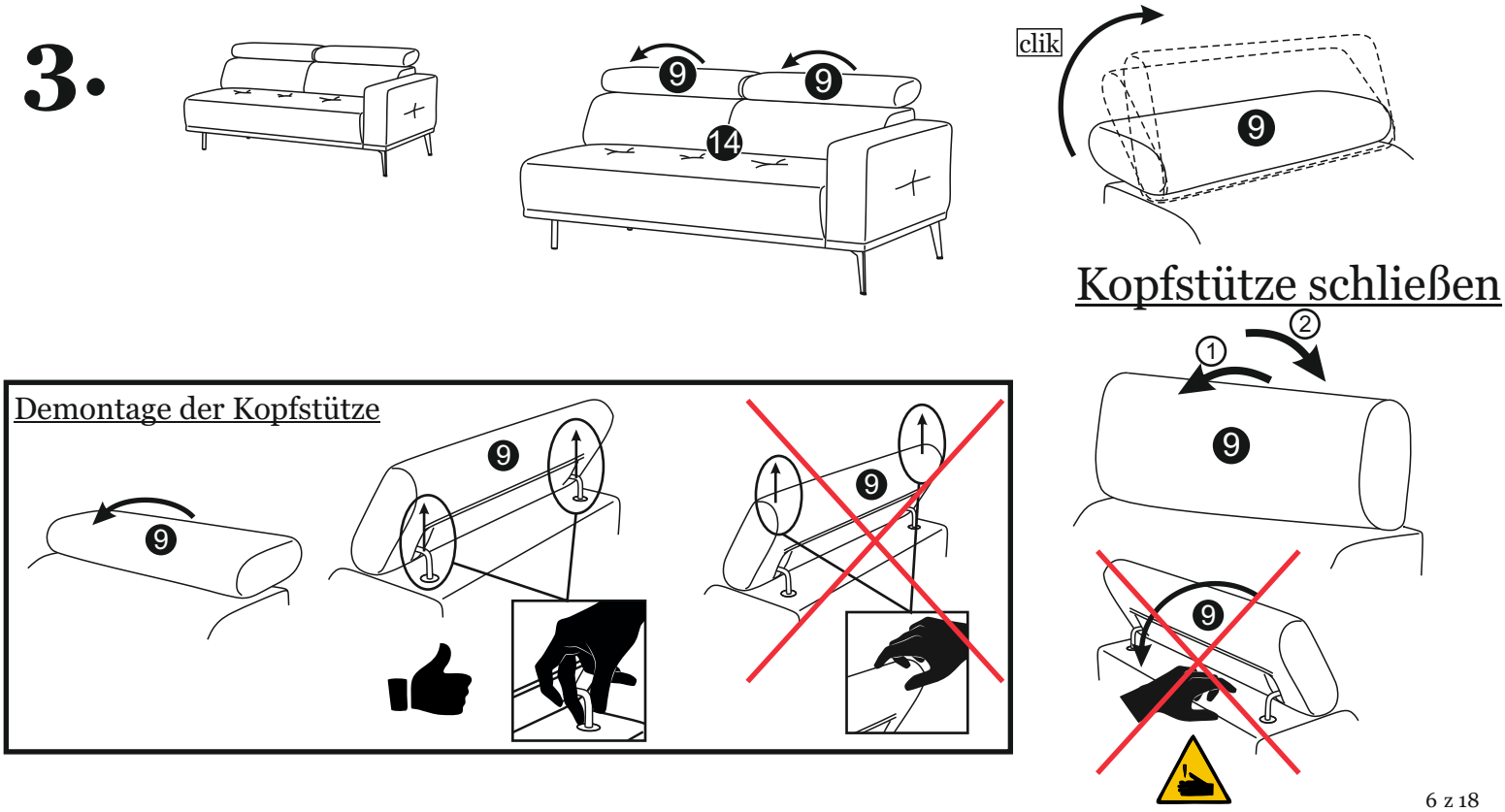

4.

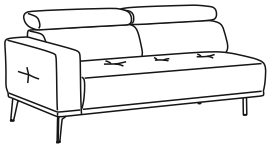

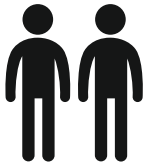

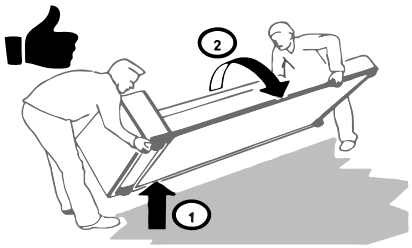

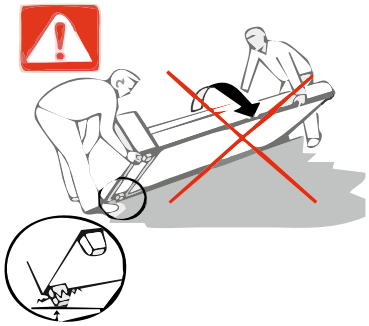

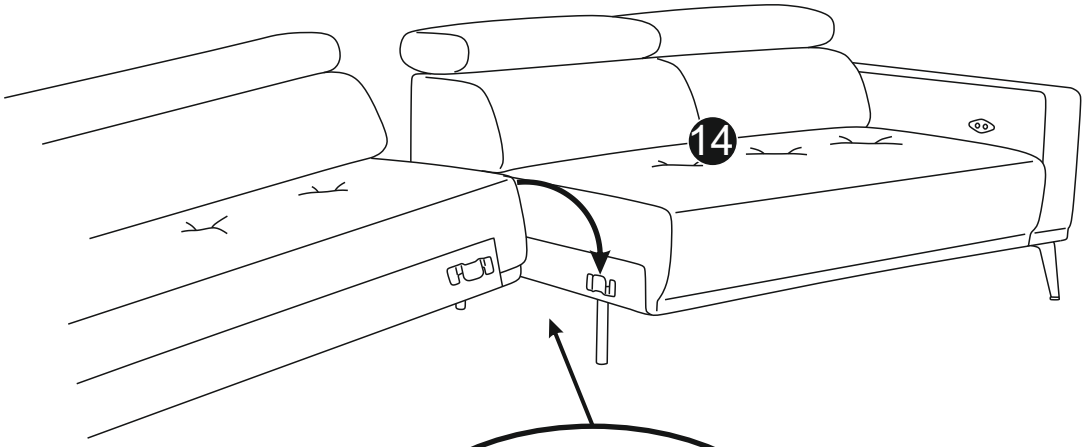

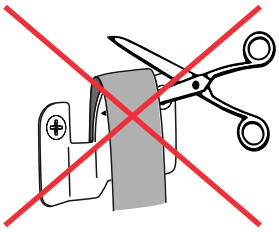

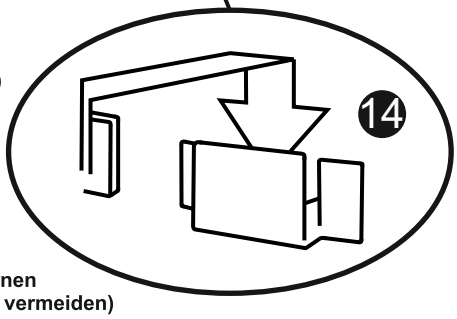

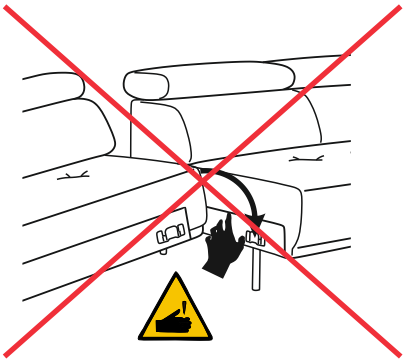

Bitte Schutzvlies nicht entfernen
(angebracht um Geräuschbildung zu vermeiden)

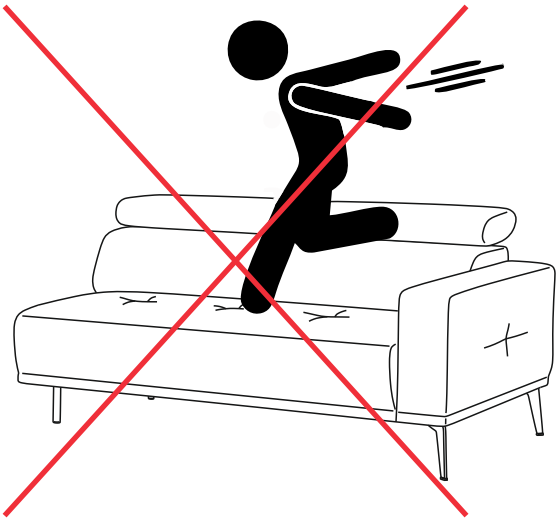

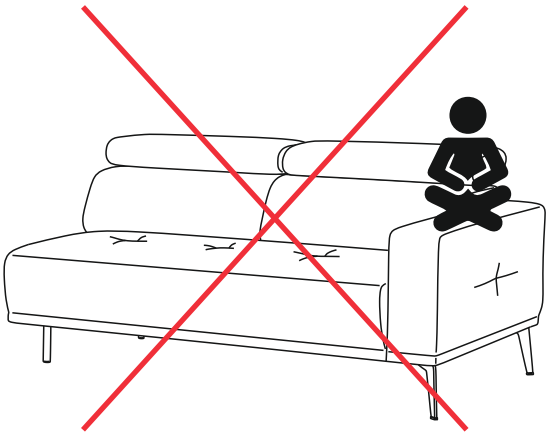

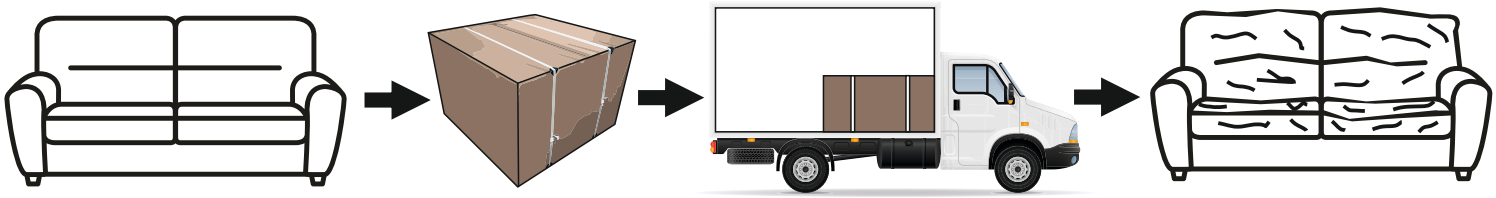

1

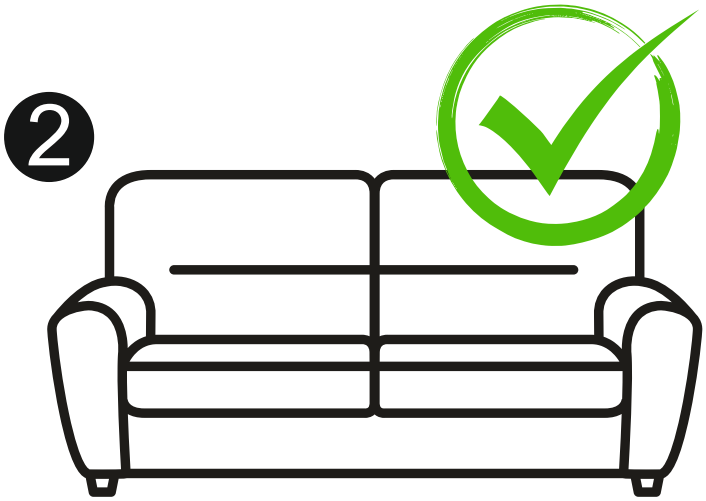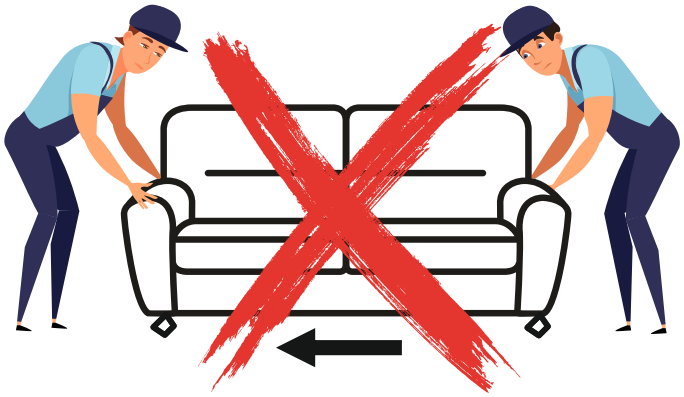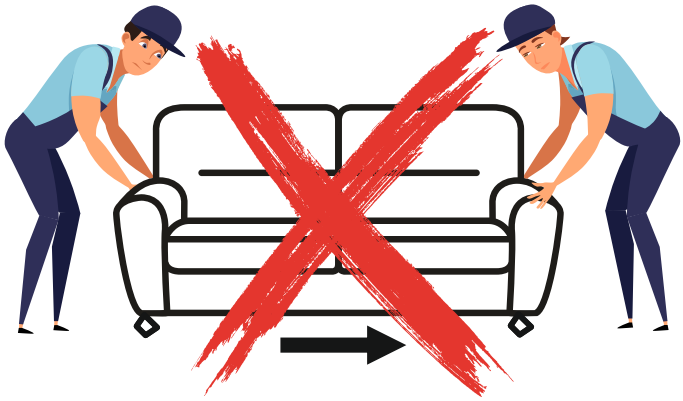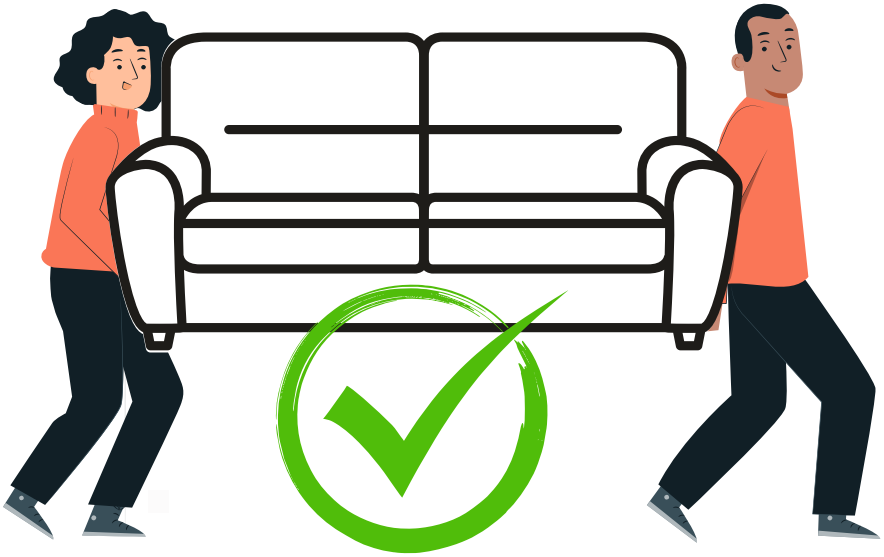
2