Meise Möbel GmbH & KG
Klosterbauerschafter Straße 27
D-32278 Kirchlengern

COOL by meise (B-508)

90 cm
120 cm
140 cm

A-111	B-111	C-111	D-111	E-111	F-111	G-111	H-111	I-111
2	4	6	-	16	1	-	2	24
M8 H 100	-	-	-	M8*20	910*150*22 1210*150*22 1410*150*22	-	M8	M6*20

J-111	K-111	LL/LR-111	M-111	N-111	O-111	P-111	Q-111	R-111
-	-	-	-	1	2	-	-	-
-	-	-	-	13	M8	-	-	-

S-111	T-111	U-111	V-111	W-111	X-111	Y-111	Z-111	AA-111
4	-	-	1	-	-	-	12	-
815*36*36	-	-	5	-	-	-	M8*55	-

AB-111	AC-111	AD-111	AE-111
2	1	1	1
3,5*16	15*50	USB	36W

→ 1

→ 4

→ 8

Dieses Produkt enthält eine Quelle der Energieeffizienzklasse G.
This product contains a source of energy efficiency class G.

60 min

< 120 KG

1

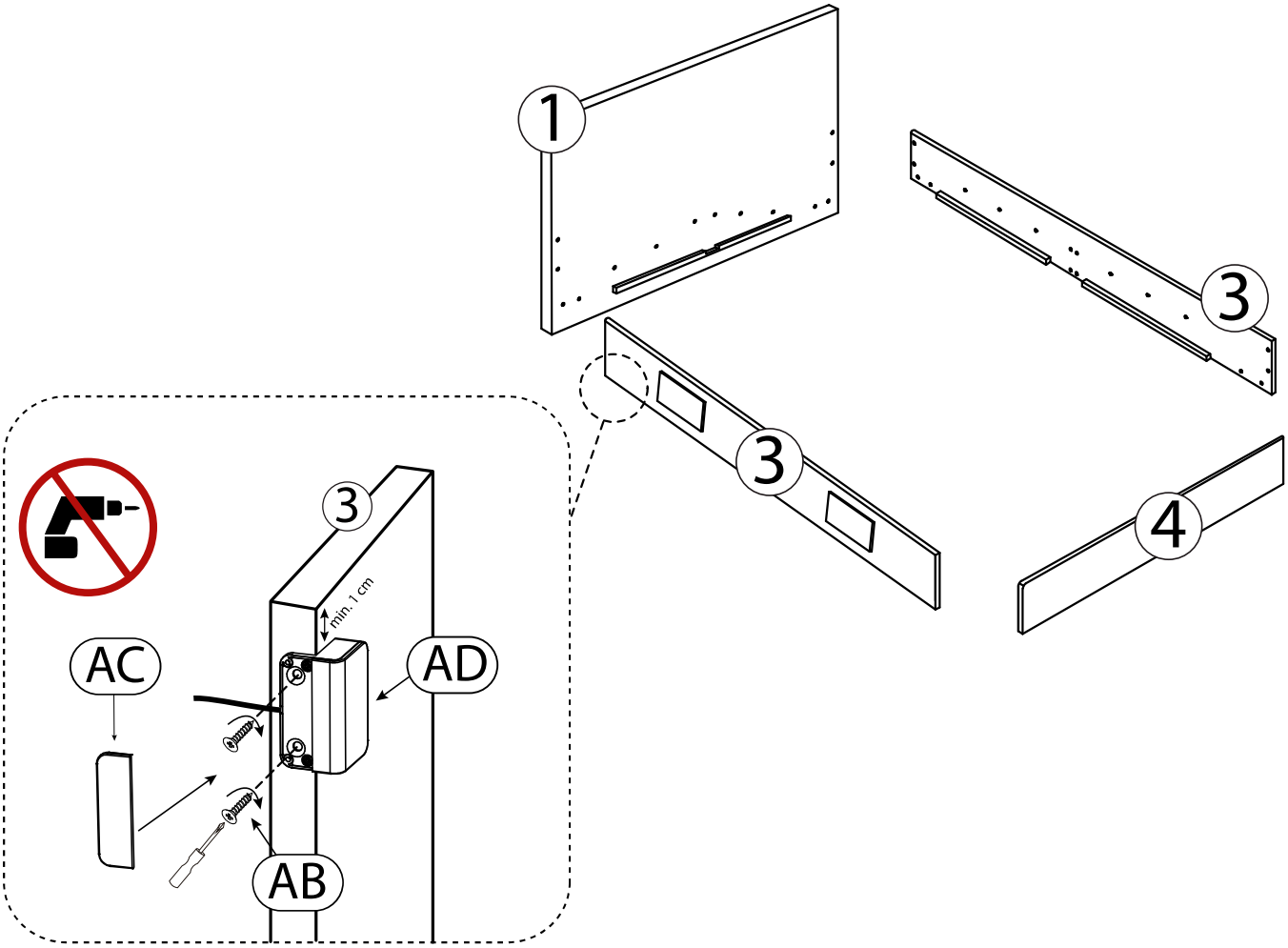

Meise Möbel GmbH & KG
Klosterbauerschafter Straße 27
D-32278 Kirchlengern

COOL by meise (B-508)

90 cm
120 cm
140 cm

2

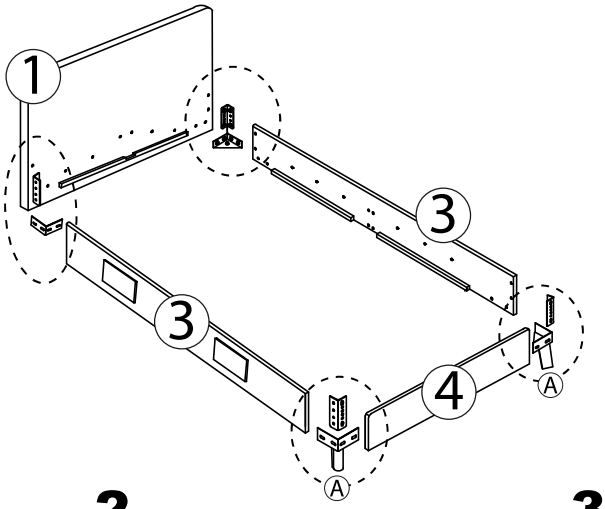

1.

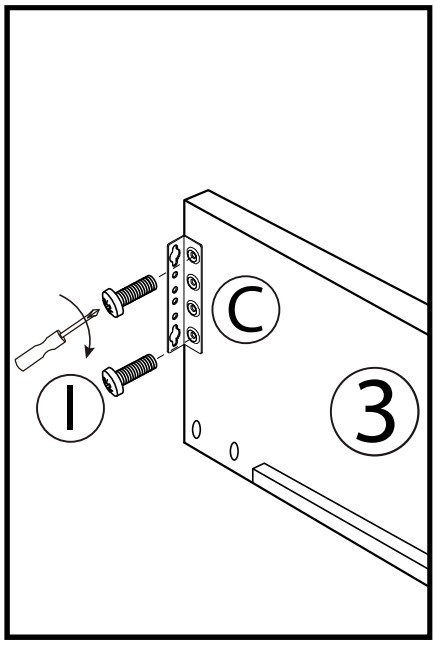

2.

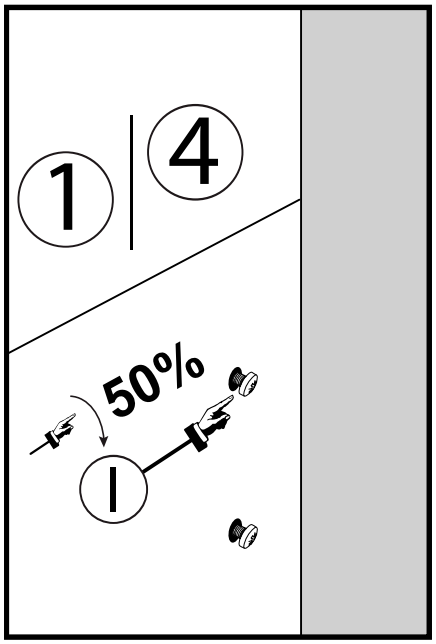

3.

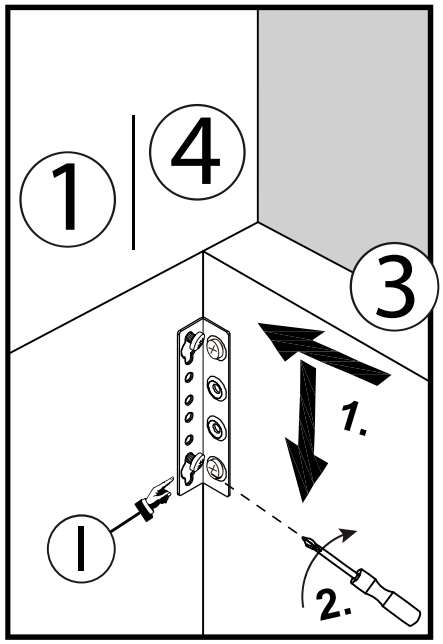

4.

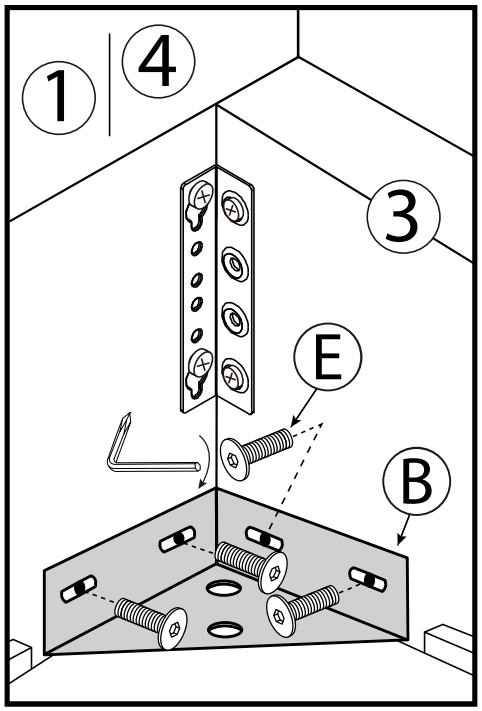

5.

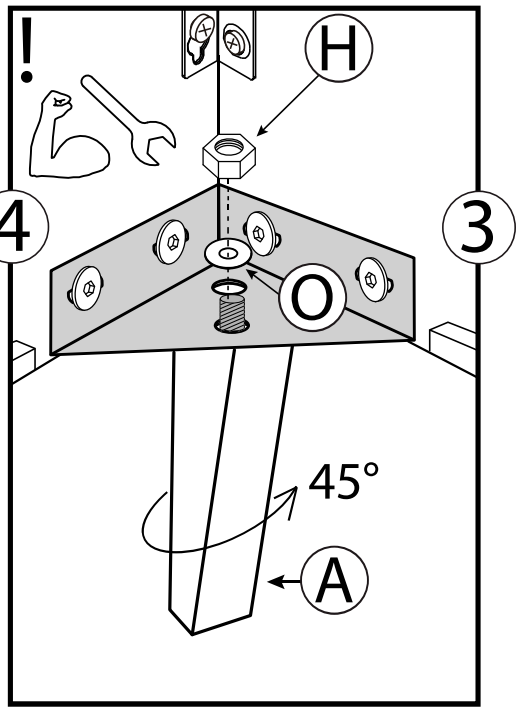

3

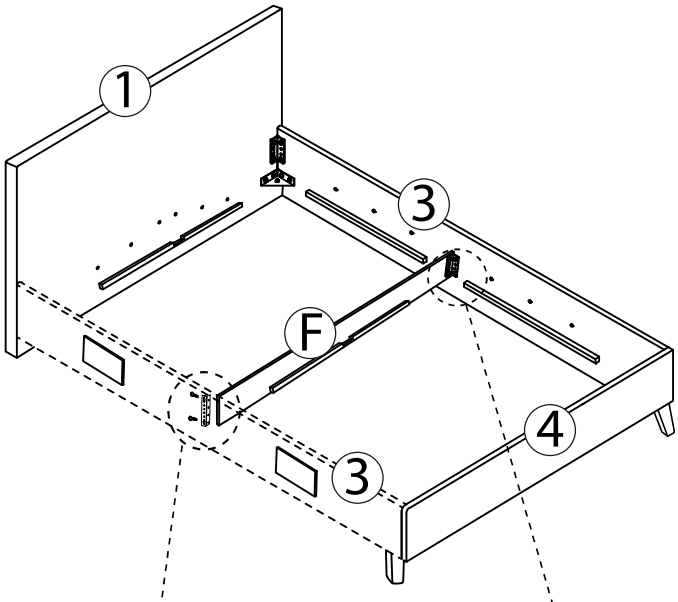

1.

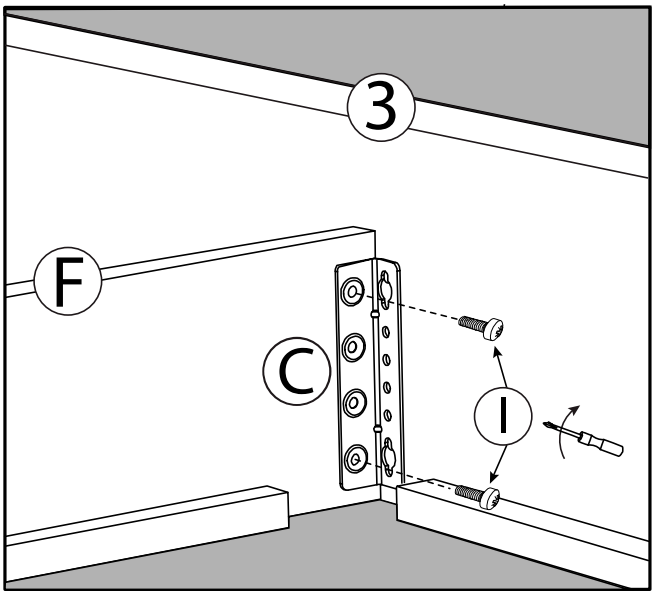

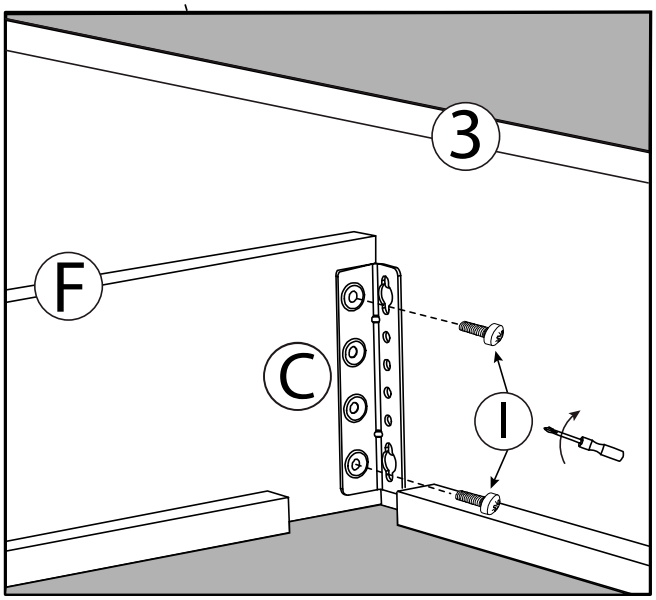

2.

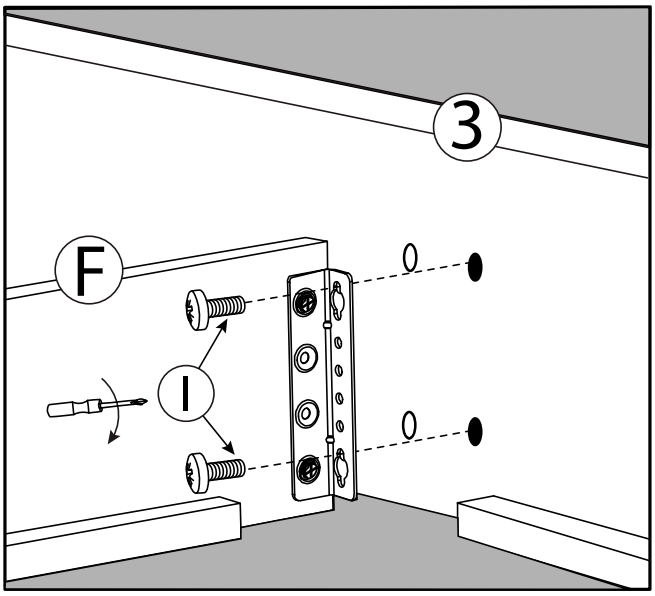

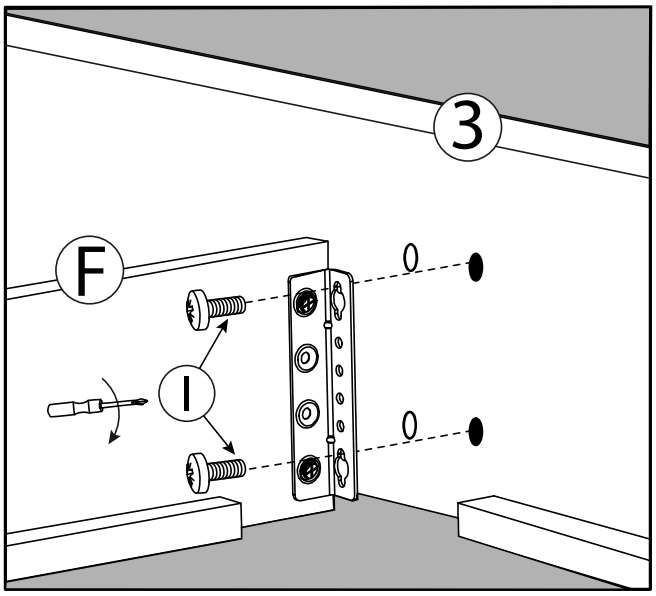

3. → 12

4

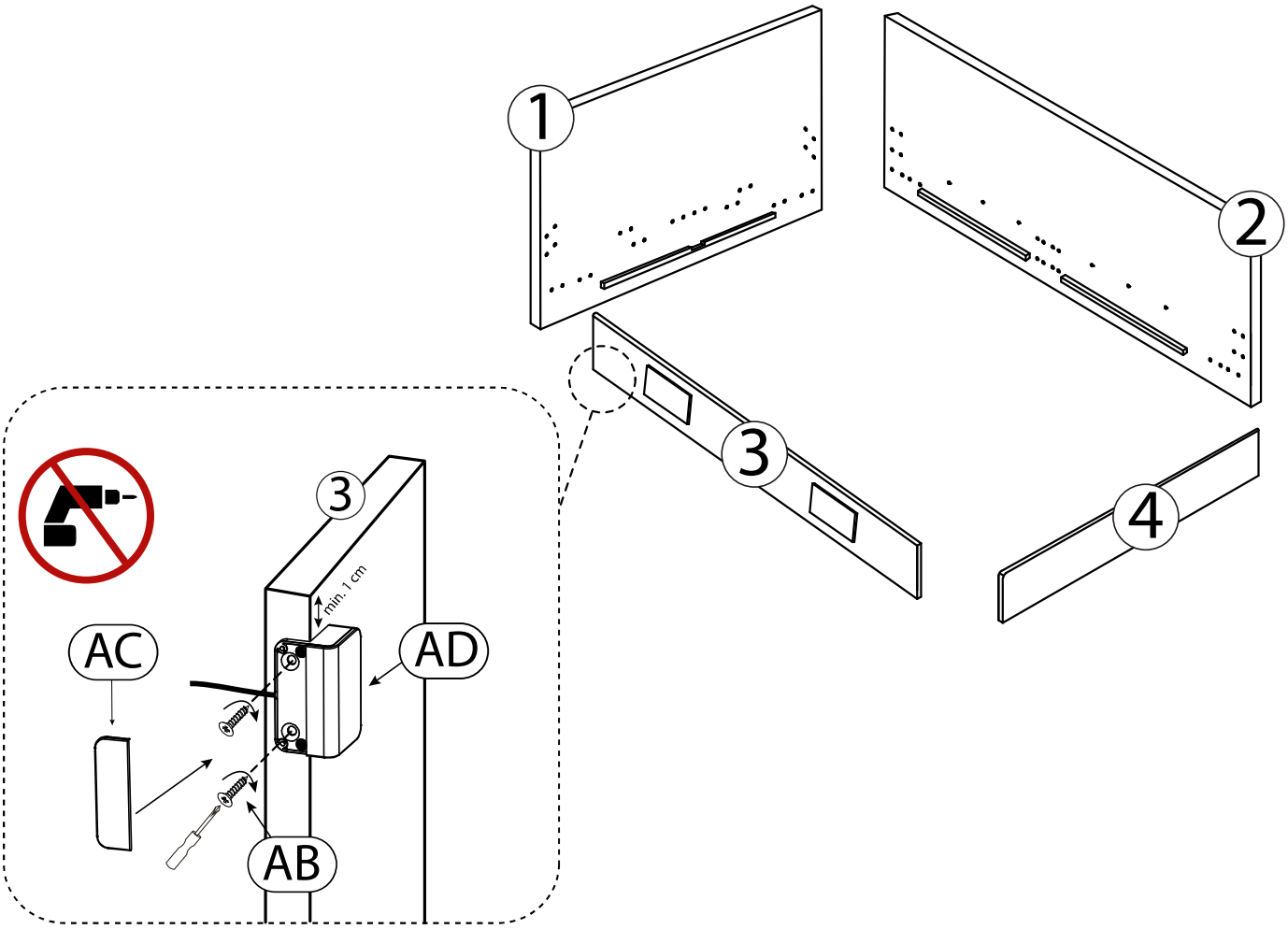

Meise Möbel GmbH & KG
Klosterbauerschafter Straße 27
D-32278 Kirchlengern

COOL by meise (B-508)

90 cm
120 cm
140 cm

5

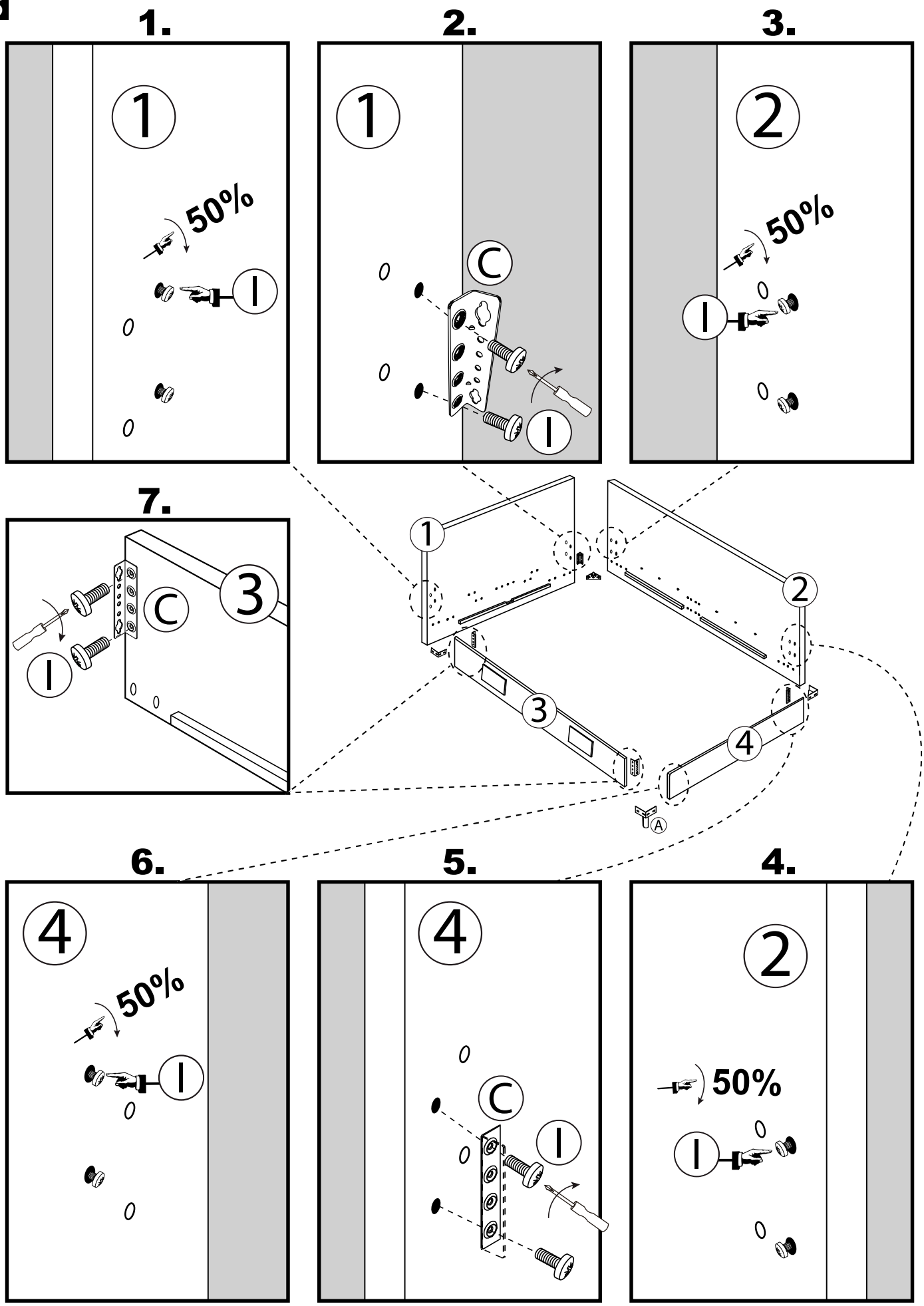

Meise Möbel GmbH & KG
Klosterbauerschafter Straße 27
D-32278 Kirchlengern

COOL by meise (B-508)

90 cm
120 cm
140 cm

6

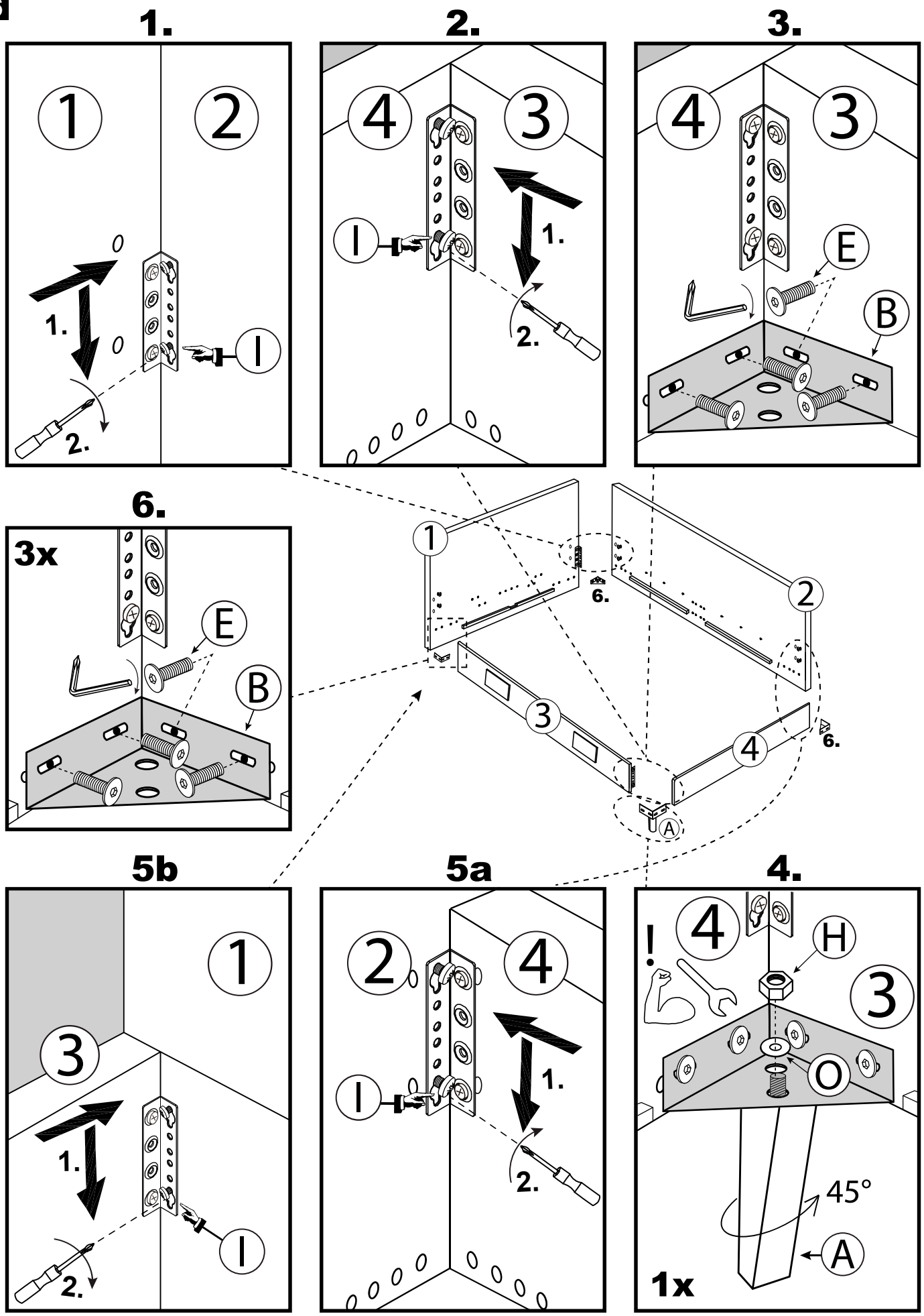

7

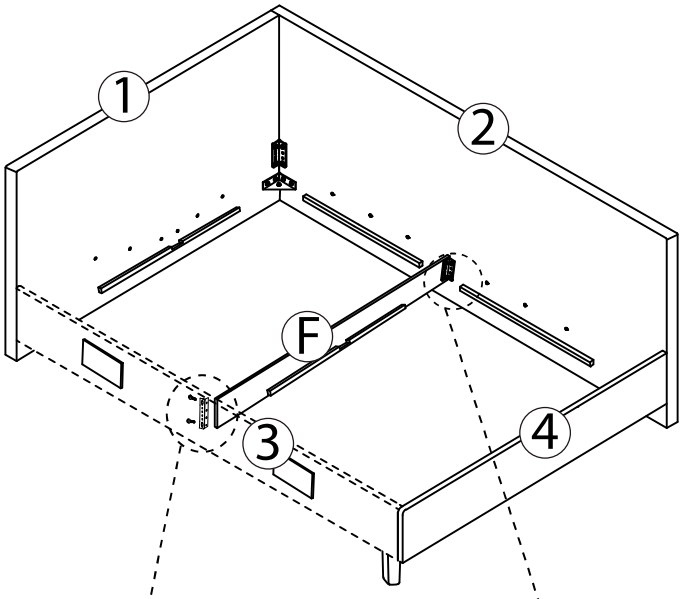

1.

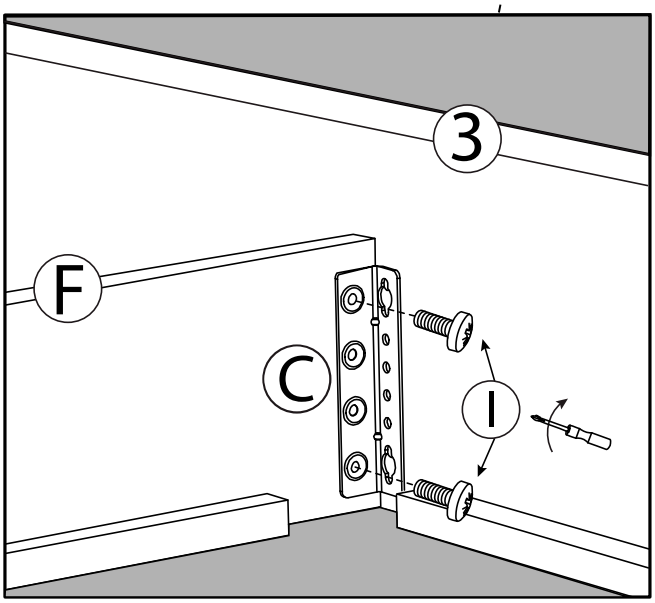

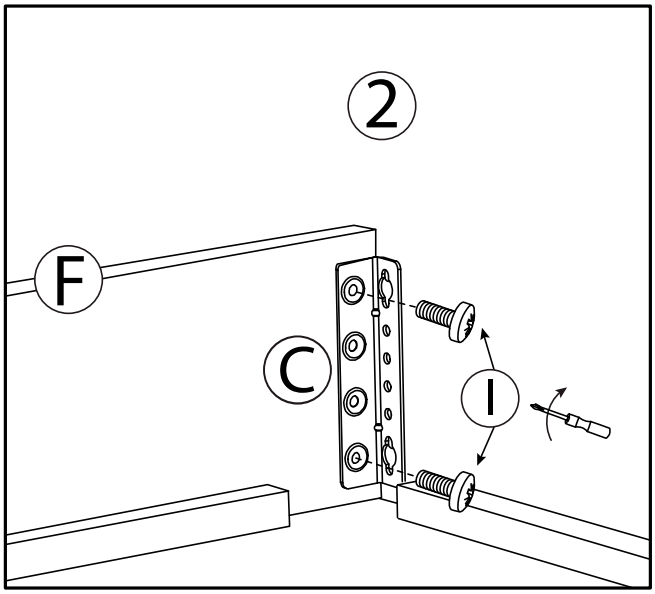

2.

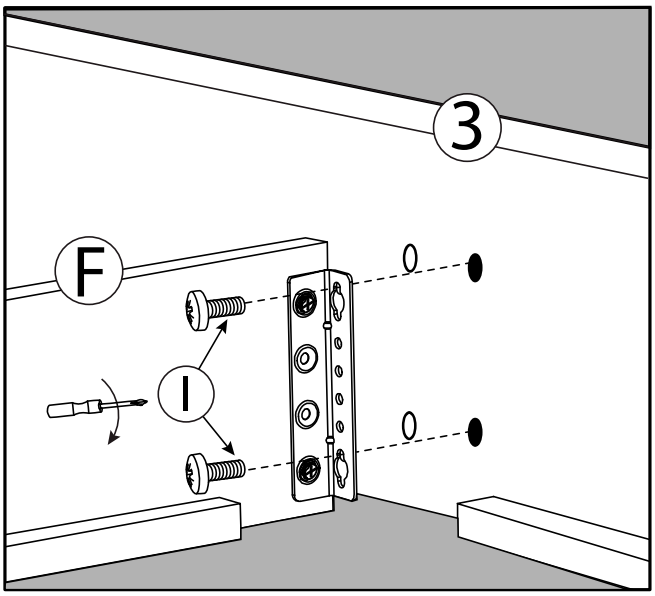

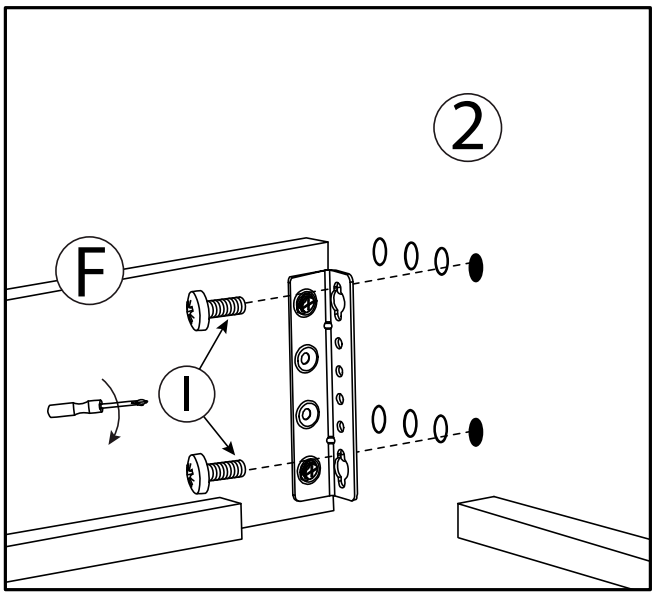

3. → 12

8

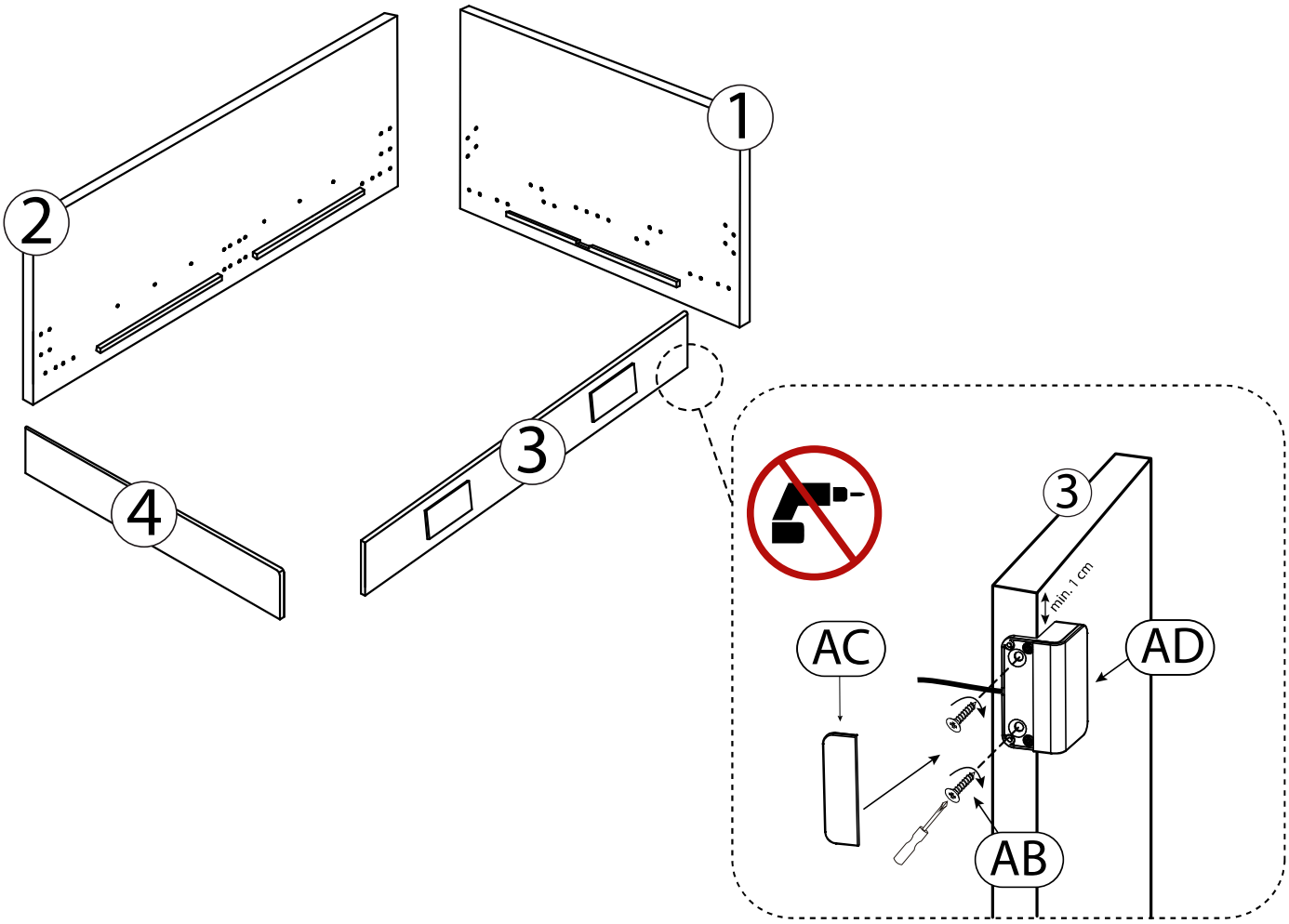

9

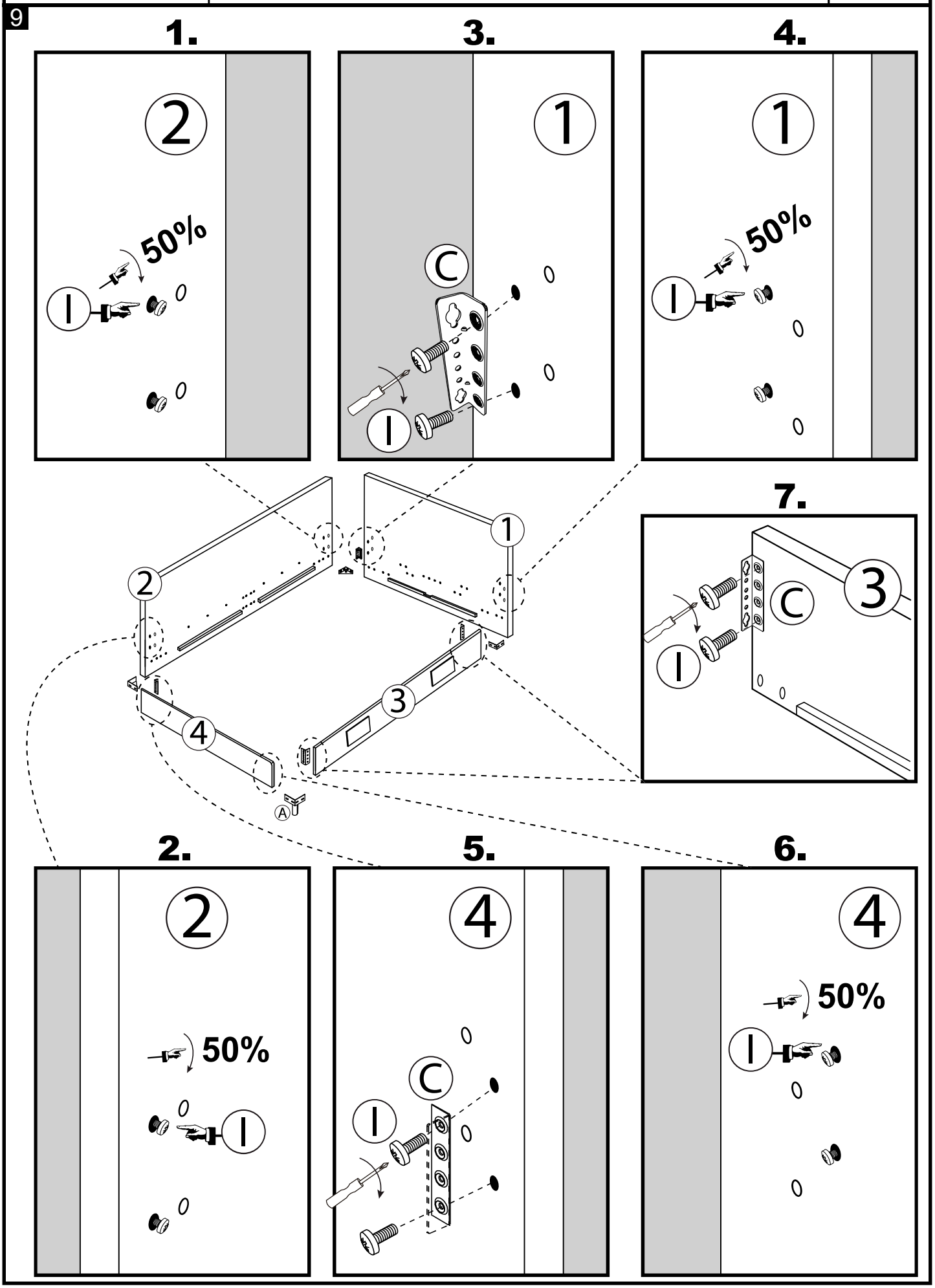

COOL by meise (B-508)

90 cm
120 cm
140 cm

10

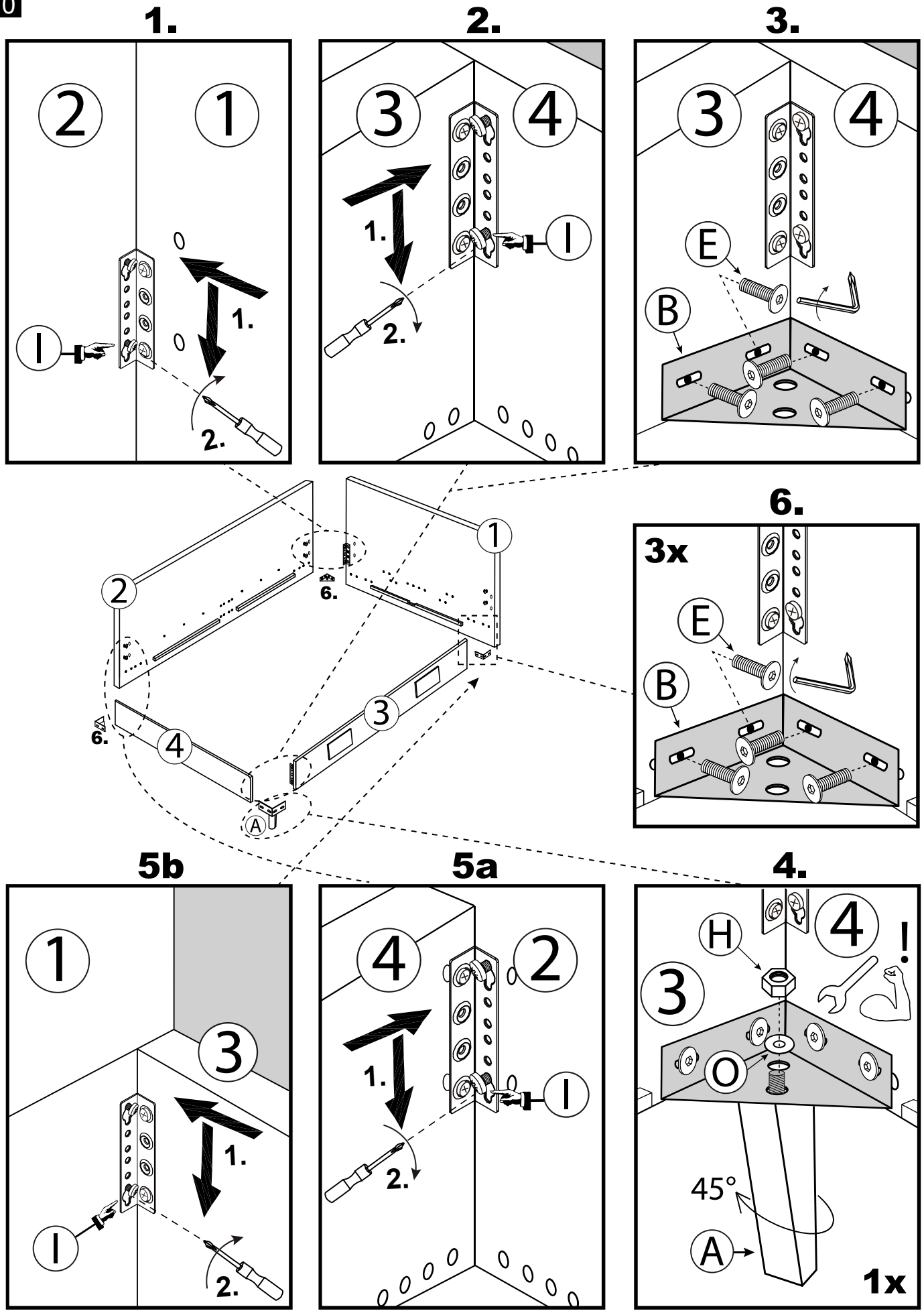

11

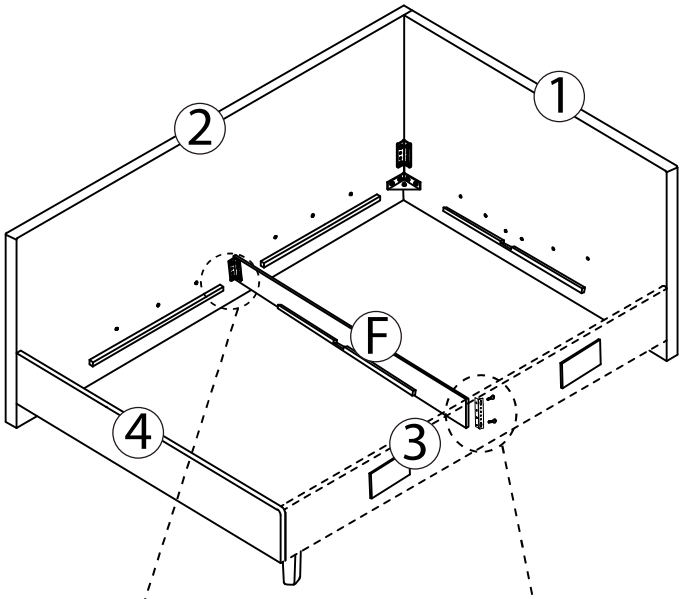

1.

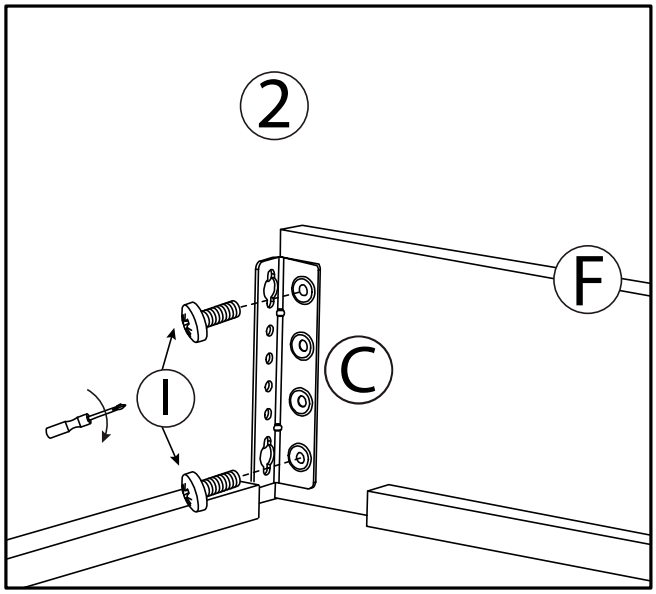

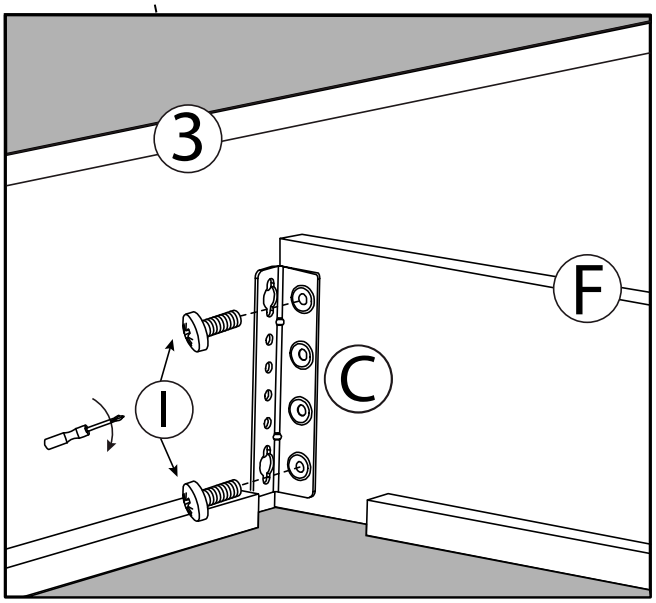

2.

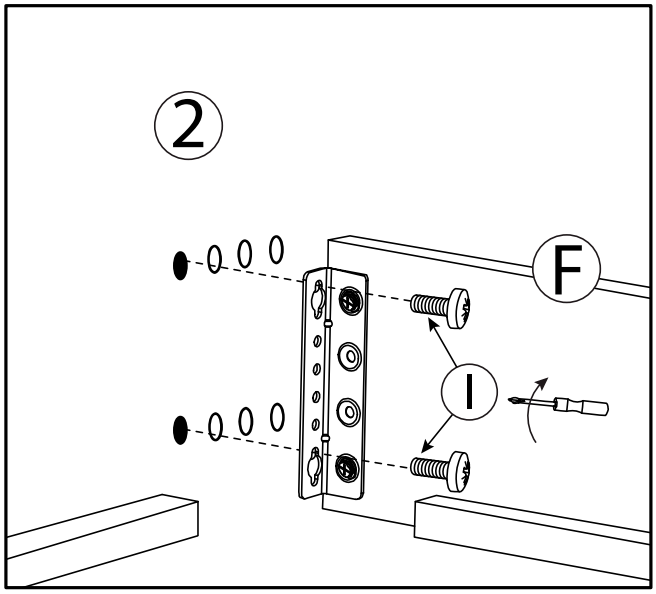

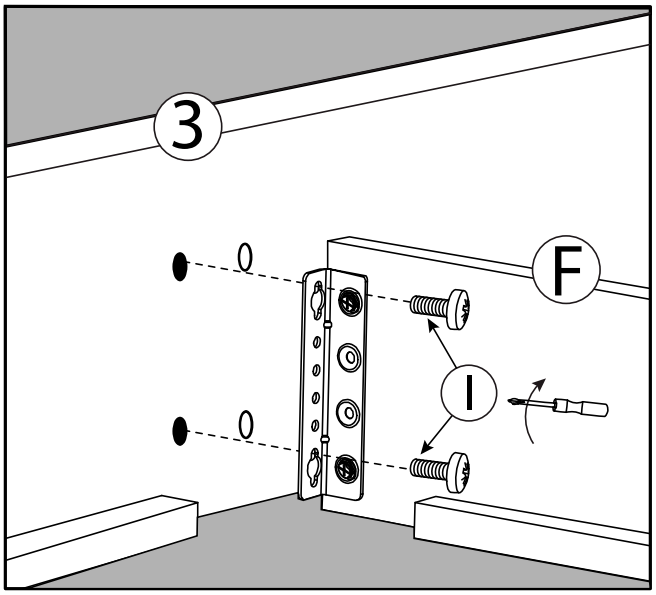

3. → 12

12

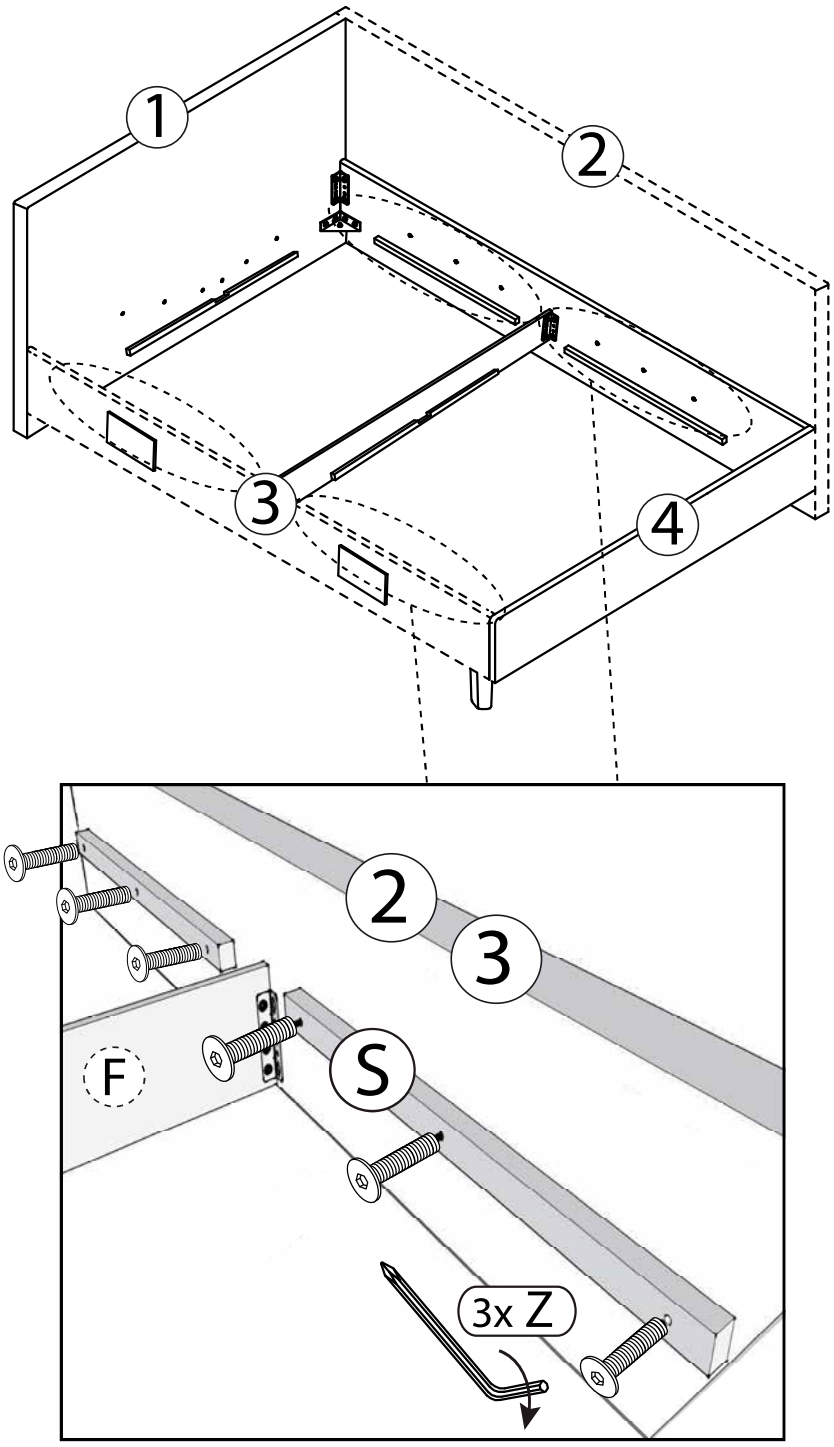

13

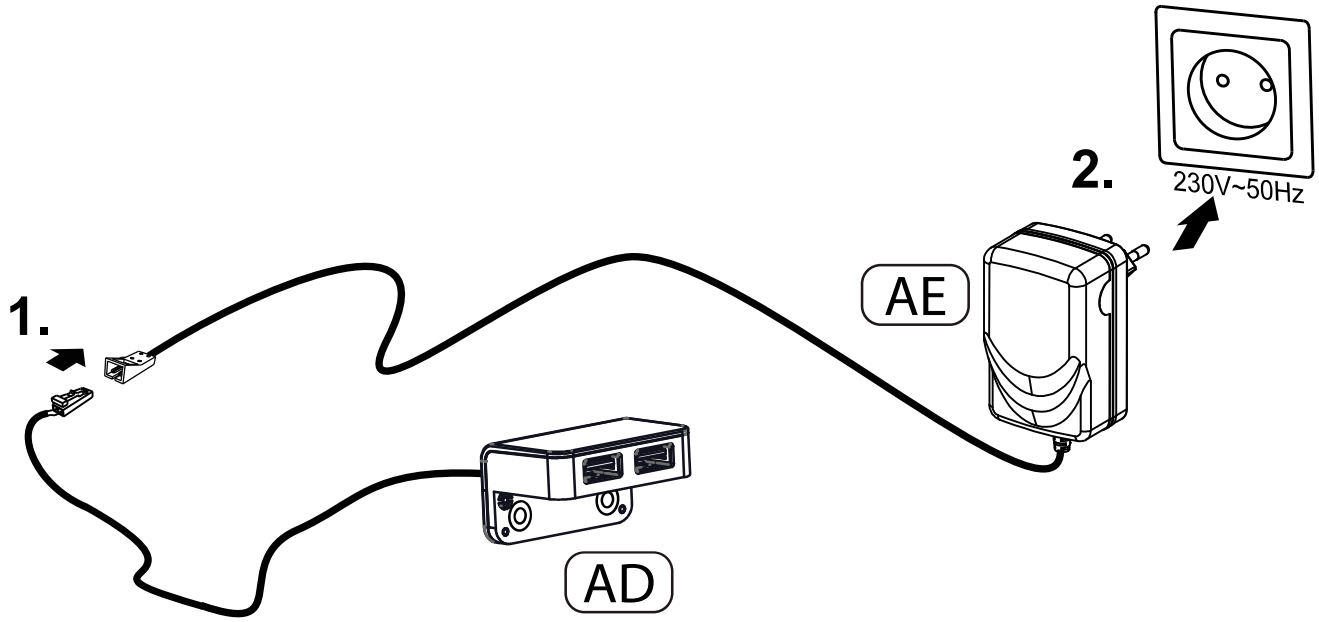

Recycling

1.

13 :

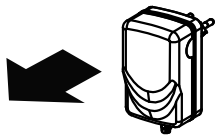
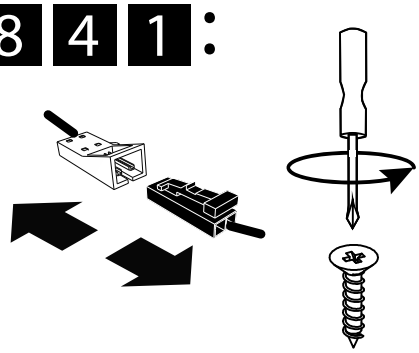
8 4 1 :