Star

Aufbauanweisung
Betten | Beimöbel

Individualisiertbares-Schlafraumsystem
Wildeiche gebürstet
Lack champagner und graphit

THIELEMEYER
Manufaktur für Schlafräume

Sehr geehrte*r Kunde*in,
wir freuen uns, dass Sie sich für dieses Möbel entschieden haben.

Fachkundige Montage erforderlich. Unsachgemäße Montage kann zu Unfällen führen. Wandbefestigung dient als Kippschutz- unbedingt anbringen. WICHTIG! Achten Sie darauf, dass Sie Schrauben/Beschläge entsprechend der Wand-/Deckenbeschaffenheit und mit ausreichender Tragfähigkeit verwenden. Alle beiliegenden Befestigungsmaterialien sind ausschließlich für Ziegelmauerwerk oder Beton geeignet!
Da Möbel aus Massivholz und Lackmöbel ständigen Klimaschwankungen ausgesetzt sind, können vereinzelt Veränderungen der Oberfläche wie z.B. Haarrisse und Farbveränderungen auftreten. Diese Veränderungen sind insbesondere bei dem Rohstoff Holz ein natürlicher Prozess. Keine heißen Gegenstände auf das Möbel stellen. In regelmäßigen Abständen den festen Sitz der Schrauben und Beschläge kontrollieren.
Dieses Produkt kann eine Lichtquelle der Energieeffizienz F enthalten.
Legen Sie bitte folgendes Werkzeug bereit:

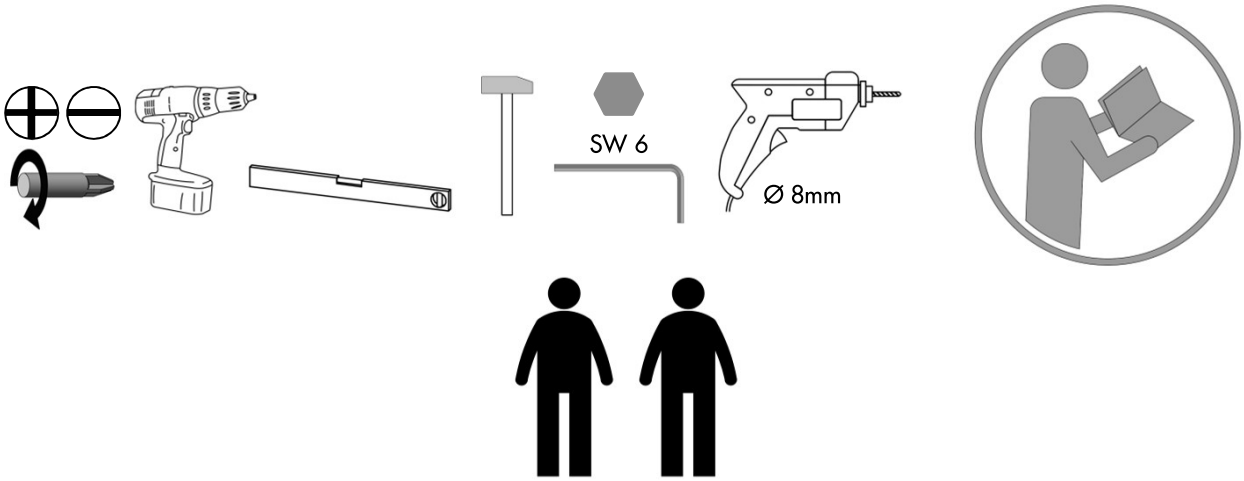

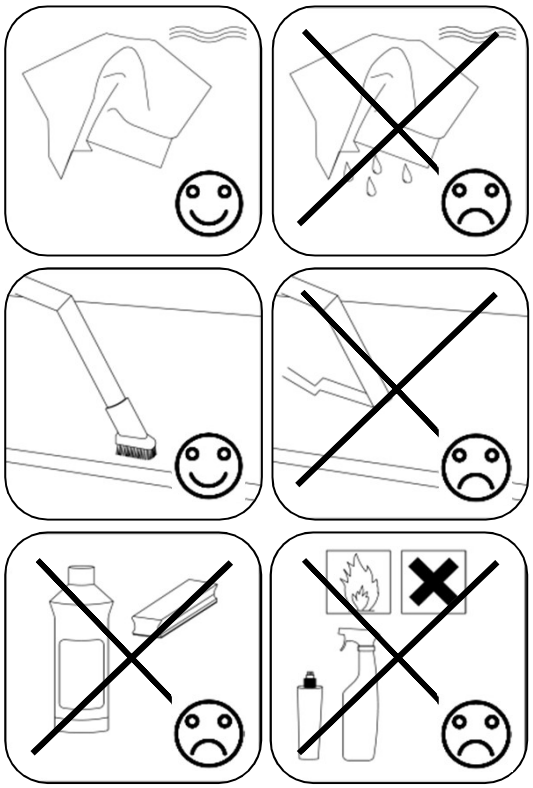

Inhaltsverzeichnis

Bett, Spangenbett	Seite 4 – 6
Bett, Kufenbett	Seite 7 – 10
Aufsatzpaneele, Spangenbett	Seite 11
Nachtkonsole, Spangenbett	Seite 12
Stützwange Nachtkonsole, Spangenbett	Seite 13
Nachtkonsole, Kufenbett	Seite 14
Paneele, Kufenbett	Seite 15
Stützwange Nachtkonsole, Kufenbett	Seite 16
Sensor-Winkelschalter-Set (Beleuchtung) Spangenbett	Seite 17-18
Sensor-Winkelschalter-Set (Beleuchtung) Kufenbett	Seite 19-20
Aufhängepunkte - Rundspiegel	Seite 21
Garderobe	Seite 22-24

Befestigungsmaterial für Betten und Beimöbel je nach Ausstattungsvariante

31		Euro-Schraube 6,3 x 16
32	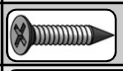	Schraube 4 x 55
33		Gewindebolzen Maxi-Fix M8
34		Holzdübel 10 x 40
35		Stützfuß + Adapter
36		Auflagewinkel
37	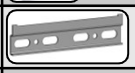	Aufhängeschiene
38		Zylinderkopfschraube 5,5 x 60
39		Wanddübel 8 x 51
40		Schraubhaken mit Schlitz
41		Bettsockelverbinder
42		Flachrundschraube M6x40
43		Flügelmutter M6
44	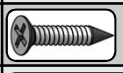	Schraube 4 x 40
45		Gewindebolzen
46	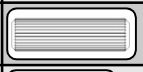	Holzdübel 8 x 30
47	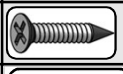	Schraube 4 x 20
48		Innensechskantschraube M6 x 30
49	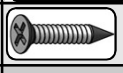	Schraube 4x35
50		Schraube M6 x 45
51	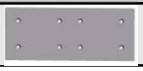	Blech

Aufbauanweisung Spangenbett

Gewindebolzen
Maxi-Fix M8

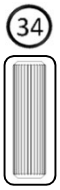

Holzdübel
10 x 40

1. Gewindebolzen (33) im Kopfteil vormontieren und Holzdübel (34) einstecken.

Detail A

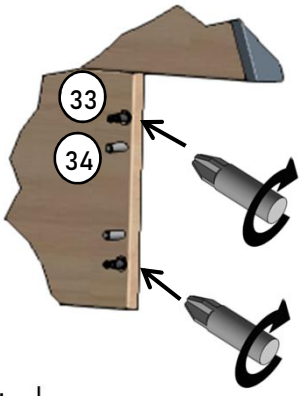

2. Gewindebolzen (33) im Fußteil vormontieren und Holzdübel (34) einstecken.

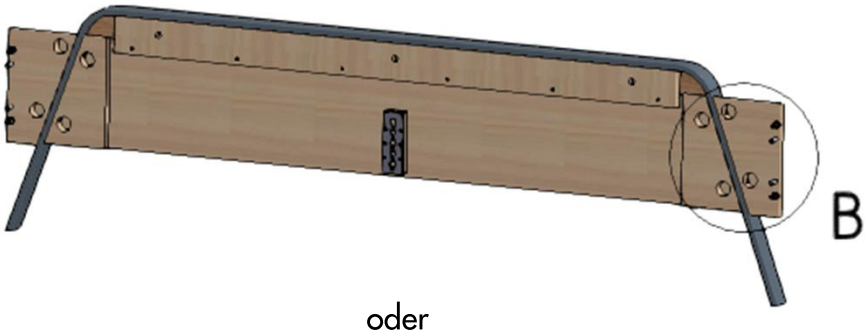

Detail B

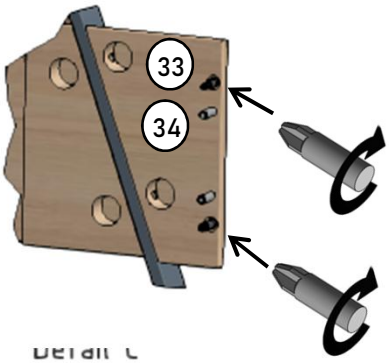

oder

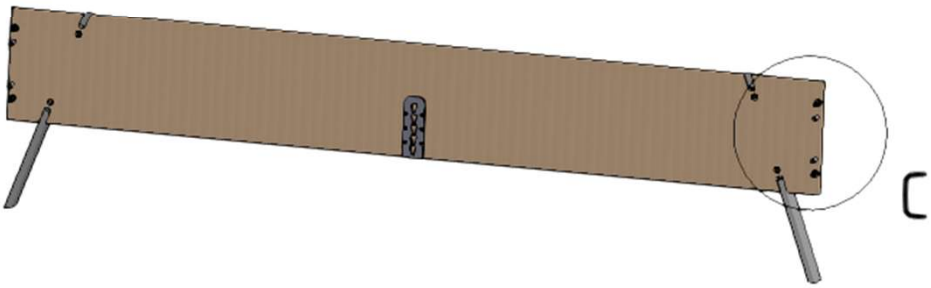

Detail C

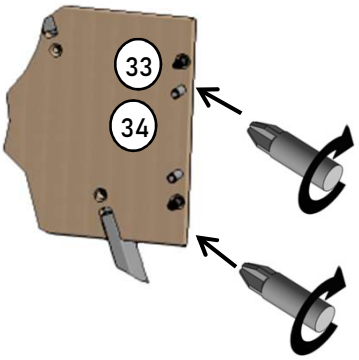

Aufbauanweisung Spangenbett

3. Bettkopfteil mit vier Maxi-Fix-Beschlägen an den Bettseiten montieren.

4. Bettfußteil mit den vormontierten Gewindebolzen und Dübeln an die Bettseiten stecken und mit dem Maxi-Fix-Beschlag montieren.

Aufbauanweisung Spangenbett

Stützfuß + Adapter

Auflagewinkel

5. Stützfuß (35) im Mittelbalken montieren.

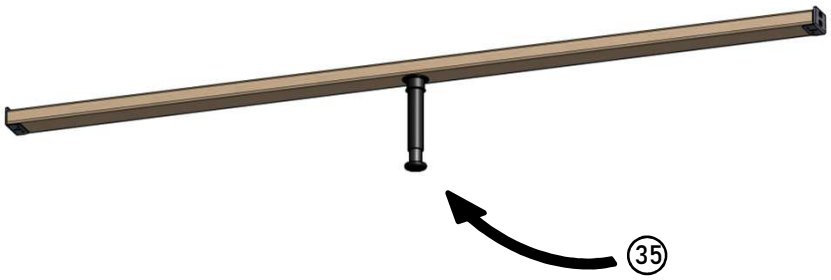

6. Mittelbalken und Auflagewinkel (36), auf die gewünschten Höhe, in die Bettanlage einhängen.

Aufbauanweisung Kufenbett

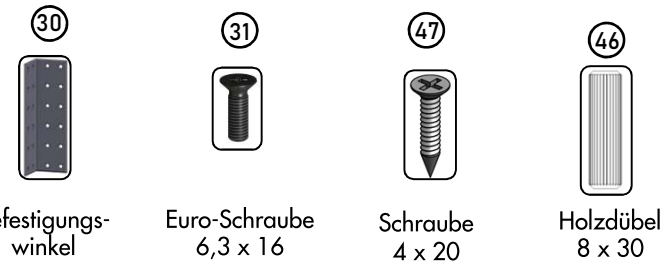

1. Befestigungswinkel (30) mit vier Euro-Schrauben (31) und acht Schrauben 4x20 (47) am Bettkopfteil montieren und Holzdübel (46) einstecken.

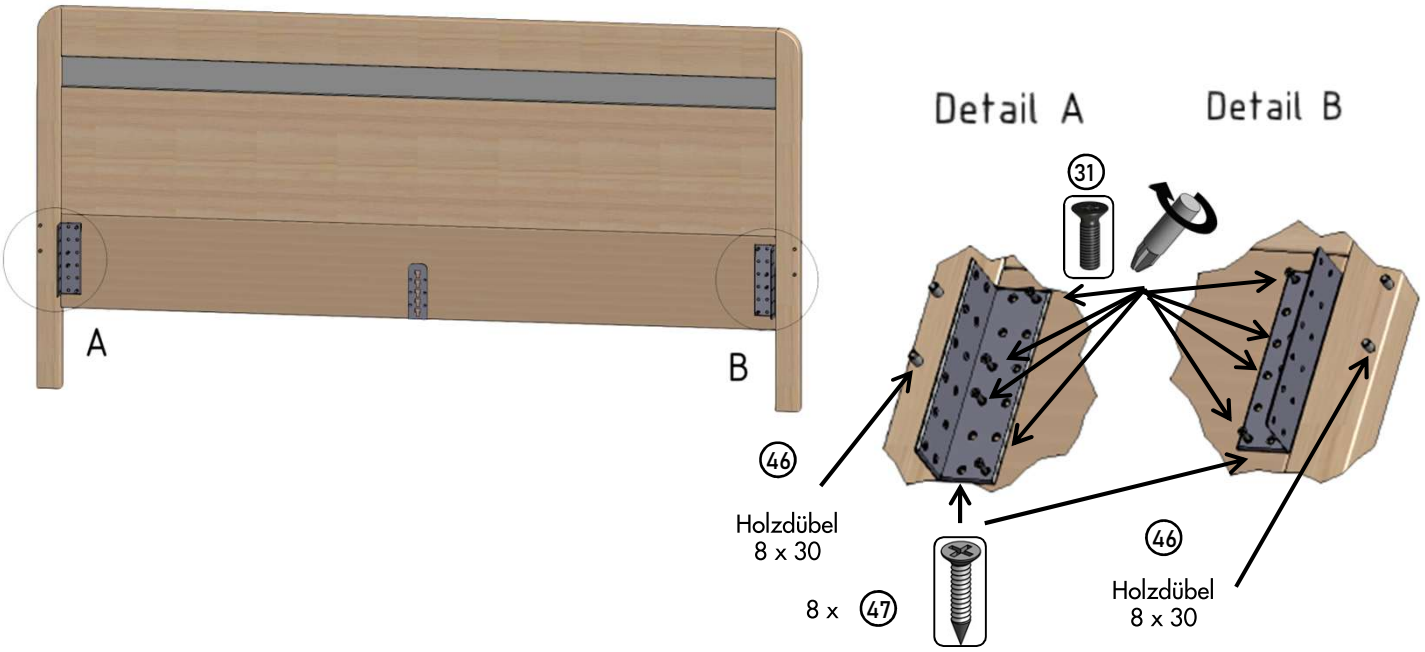

2. Befestigungswinkel (30) mit vier Euro-Schrauben (31) und acht Schrauben 4x20 (47) am Fußteil montieren und Holzdübel (46) einstecken.

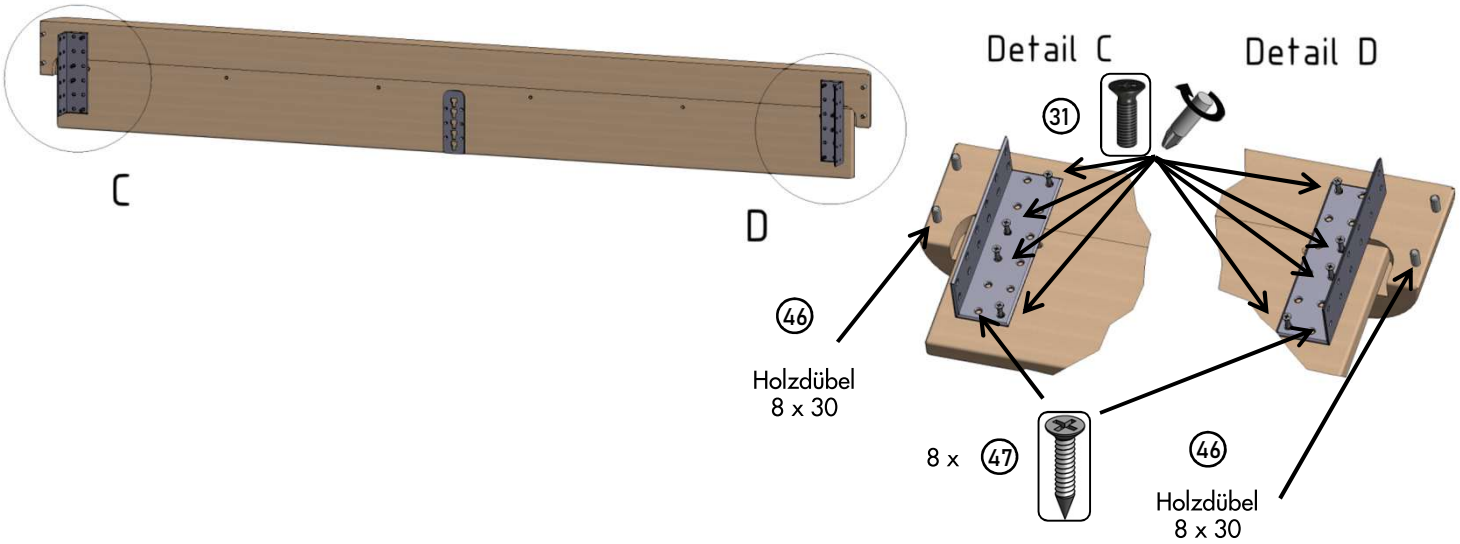

Aufbauanweisung Kufenbett

3. Bettkopfteil mit Befestigungswinkel (30) mit vier Euro-Schrauben (31) und acht Schrauben 4 x 20 (47) mit den Bettseiten verbinden.

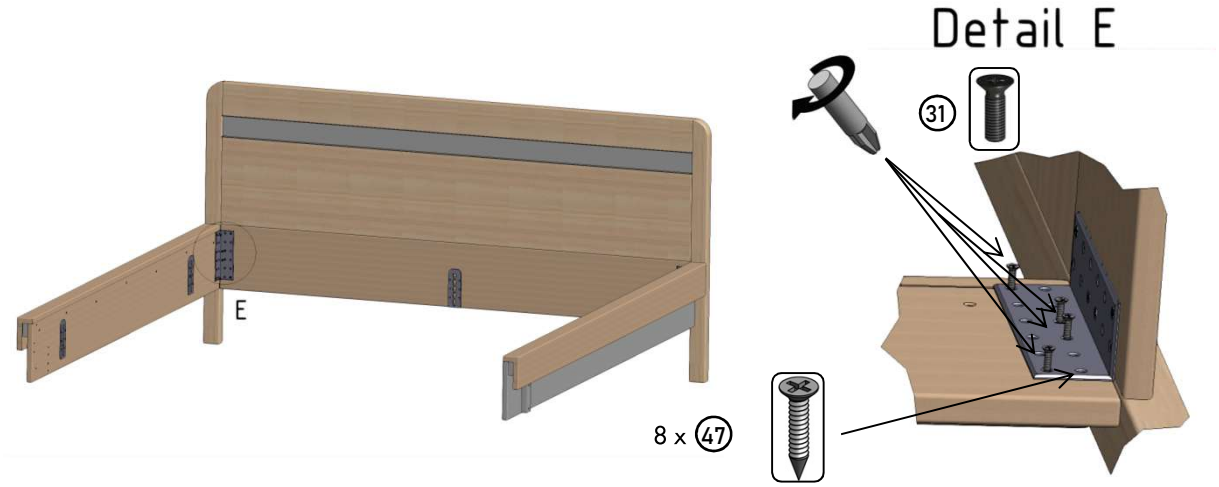

4. Bettfußteil mit Befestigungswinkel (30) mit vier Euro-Schrauben (31) und acht Schrauben 4 x 20 mit den Bettseiten verbinden.

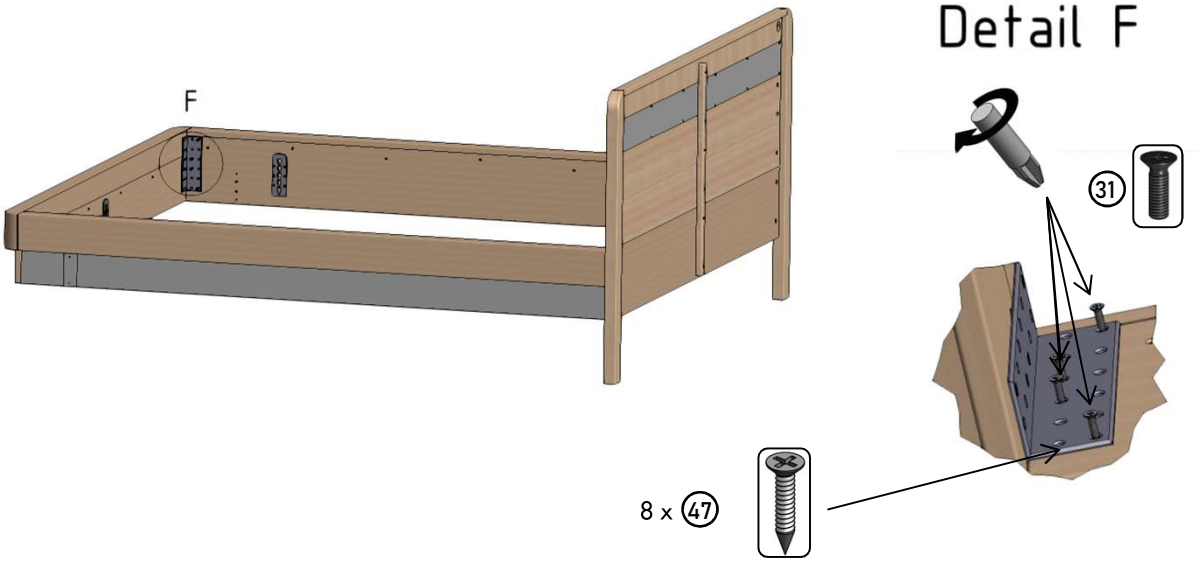

Aufbauanweisung Kufenbett

Schraube
M6 x 45

5. Bettkufe mit vier Schrauben M6x45 (50) mit den Bettseiten verbinden.

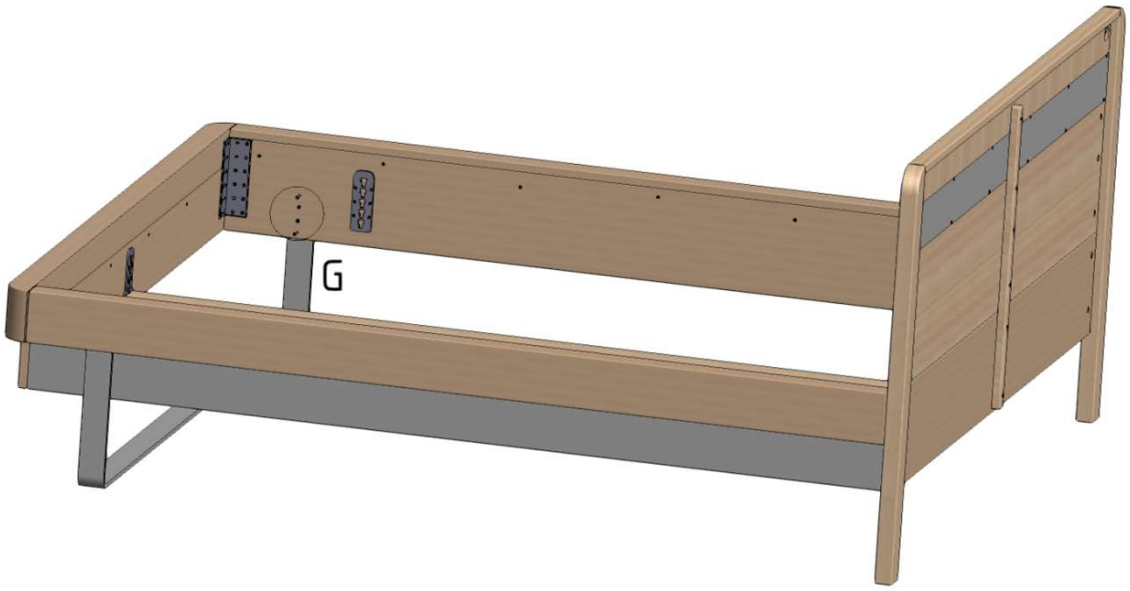

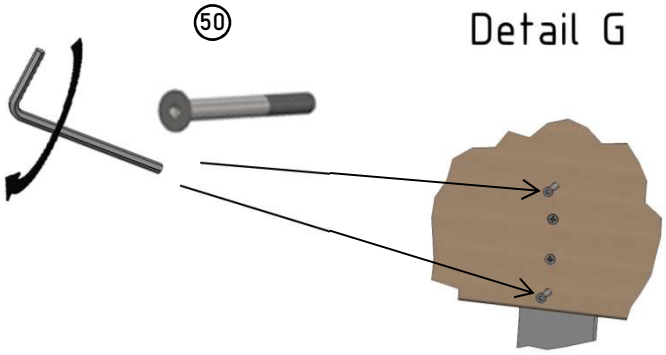

Aufbauanweisung Kufenbett

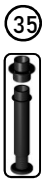

Stützfuß + Adapter

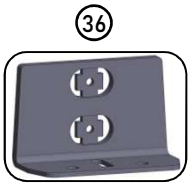

Auflagewinkel

5. Stützfuß (35) im Mittelbalken montieren.

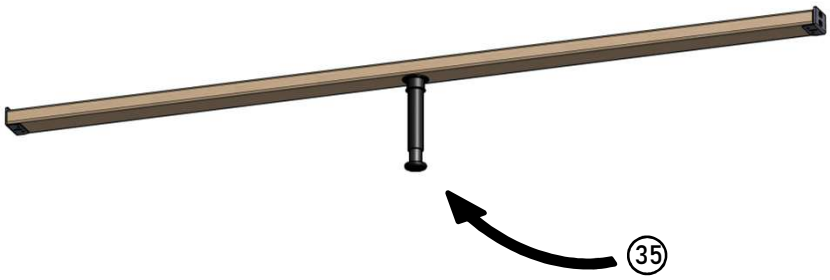

6. Mittelbalken und Auflagewinkel (36), auf die gewünschten Höhe, in die Bettanlage einhängen.

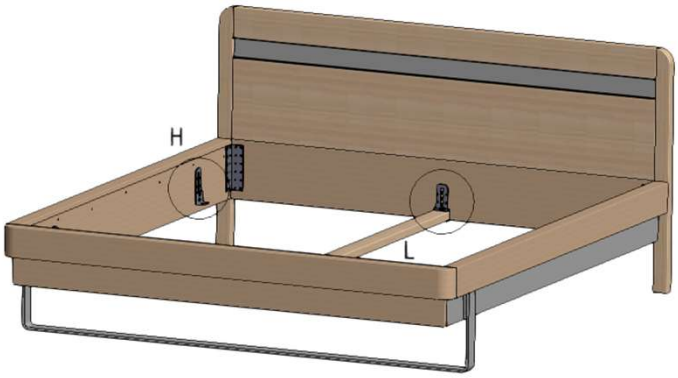

Detail H

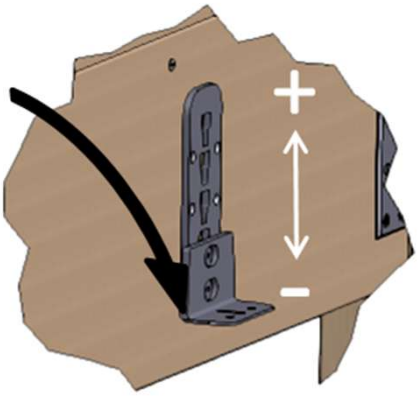

Detail L

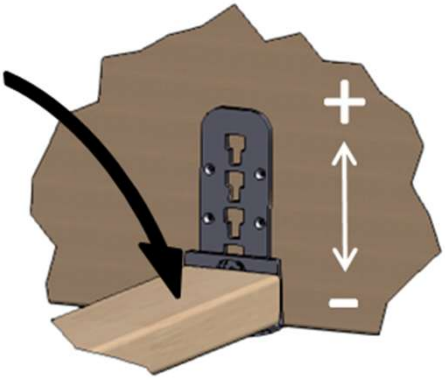

Aufbauanweisung Spangenbett Aufsatzpaneele (optional)

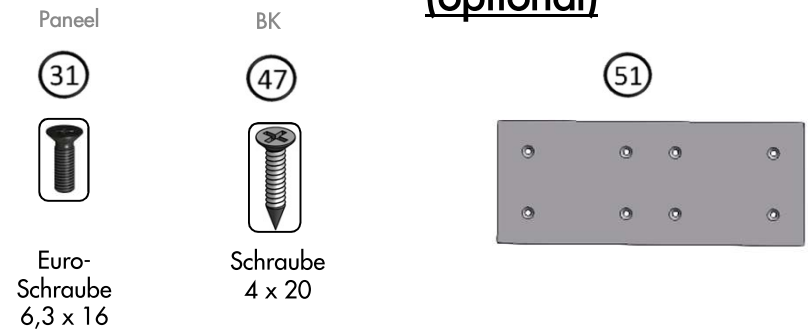

1. Paneel von vorne an das Bettkopfteil ansetzen, hierbei darauf achten dass das Paneel unten bündig mit dem Bettkopfteil abschließt und der Metallboden sich in die Nut auf der Vorderseite einfügt. Die Metallplatte mit 4 Euro-Schrauben 6,3x13 (31) mit dem Paneel verschrauben und die Metallplatte mit 4 Schrauben 4x 20 (47) an dem Bettkopfteil verschrauben.

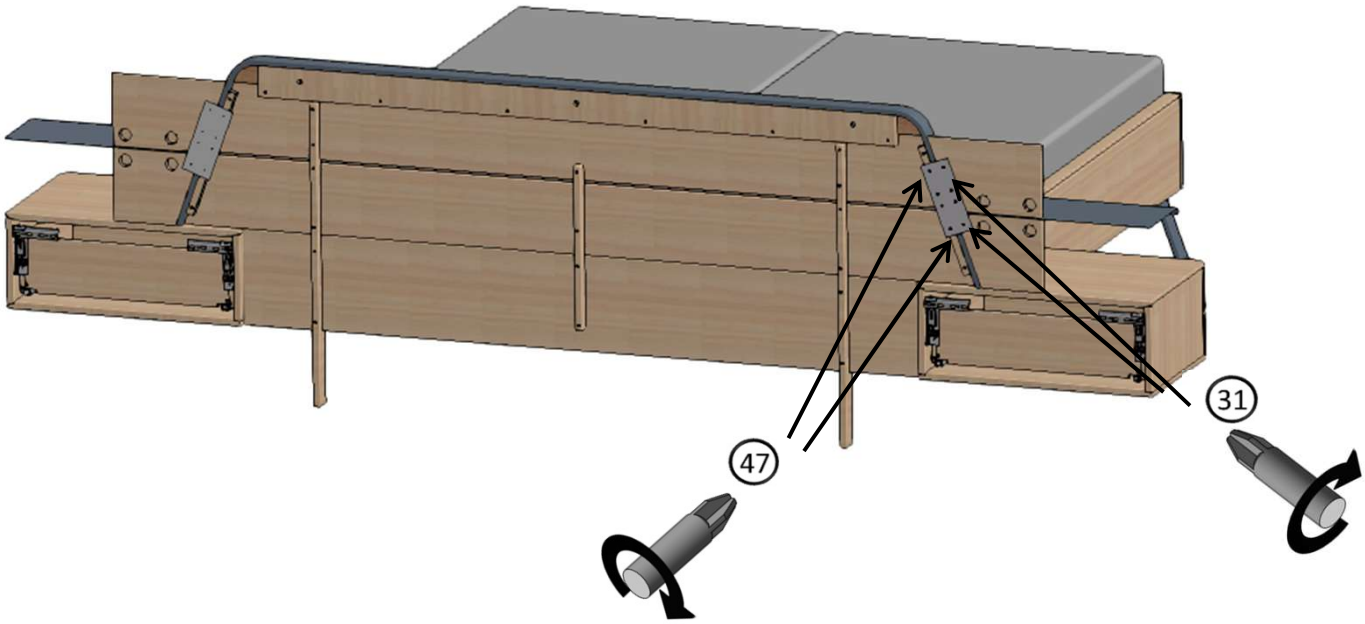

Aufbauanweisung Spangenbett Nachtkonsole

optional

39

Wanddübel 8 x 51

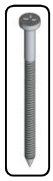

38

Zylinderkopfschraube 5,5 x 60

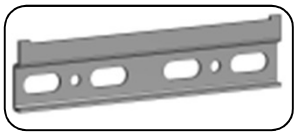

37

Aufhängeschiene

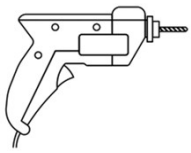

Bohrmaschine

1. Bohrung Ø 8mm für Aufhängeschienen bohren, Dübel (39) einstecken und Schienen mit Zylinderkopfschrauben (38) befestigen.

2. Nachtkonsolen an Aufhängeschienen befestigen und ausrichten, anschließend die Konsolen mit der Bettseite verschrauben.

Aufbauanweisung Spangenbett Stützwange
optional

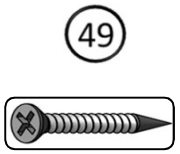

Schraube 4x35mm

1. Die Stützwange dicht an die aufrechten Spange ziehen und mit 2 Schrauben 4x35 (49) verschrauben. Die aufrechte Spange mit der Stützwange, mit 4 Schrauben 4x35 (49) verschrauben.

Aufbauanweisung Kufenbett Nachtkonsole

optional

Wanddübel 8 x 51

Zylinderkopfschraube 5,5 x 60

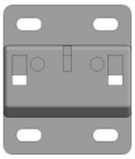

Aufhängeschiene

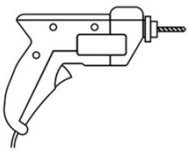

Bohrmaschine

1. Bohrung Ø 8mm für Aufhängeschienen bohren, Dübel (39) einstecken und Schienen mit Zylinderkopfschrauben (38) befestigen.

2. Nachtkonsolen an Aufhängeschienen befestigen und ausrichten, anschließend die Konsole mit der Bettseite verschrauben.

Aufbauanweisung Kufenbett Paneele
optional

Wanddübel 8 x 51

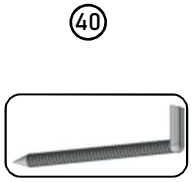

Schraubhaken mit Schlitz

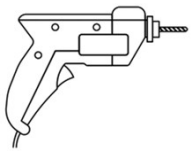

Bohrmaschine

1. Bohrung ∅ 8mm für Schraubhaken bohren, Dübel (39) einstecken und Schraubhaken (40) mit Schlitzschraubendreher reindrehen.

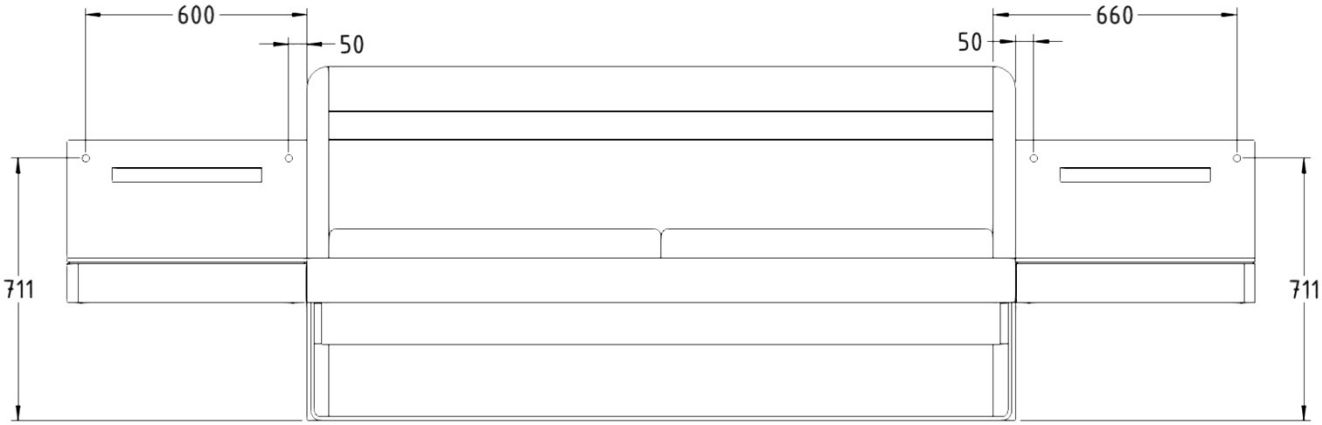

2. Paneele an Schraubhaken aufhängen.

Aufbauanweisung Kufenbett Stützwange
optional

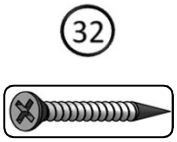

Schraube 4x55mm

1. Die Stützwange mit dem Bettfuß mit 4x55 (32) Schrauben verschrauben.

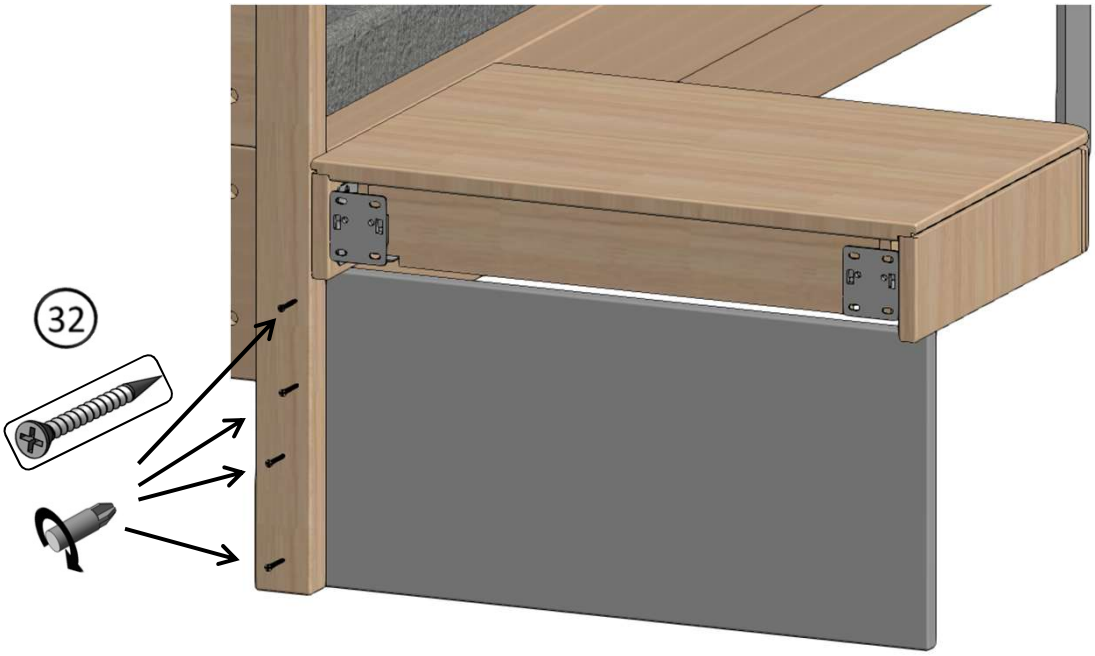

Aufbauanweisung Spangenbett Winkelschalter-Set (Paneelbeleuchtung)

optional

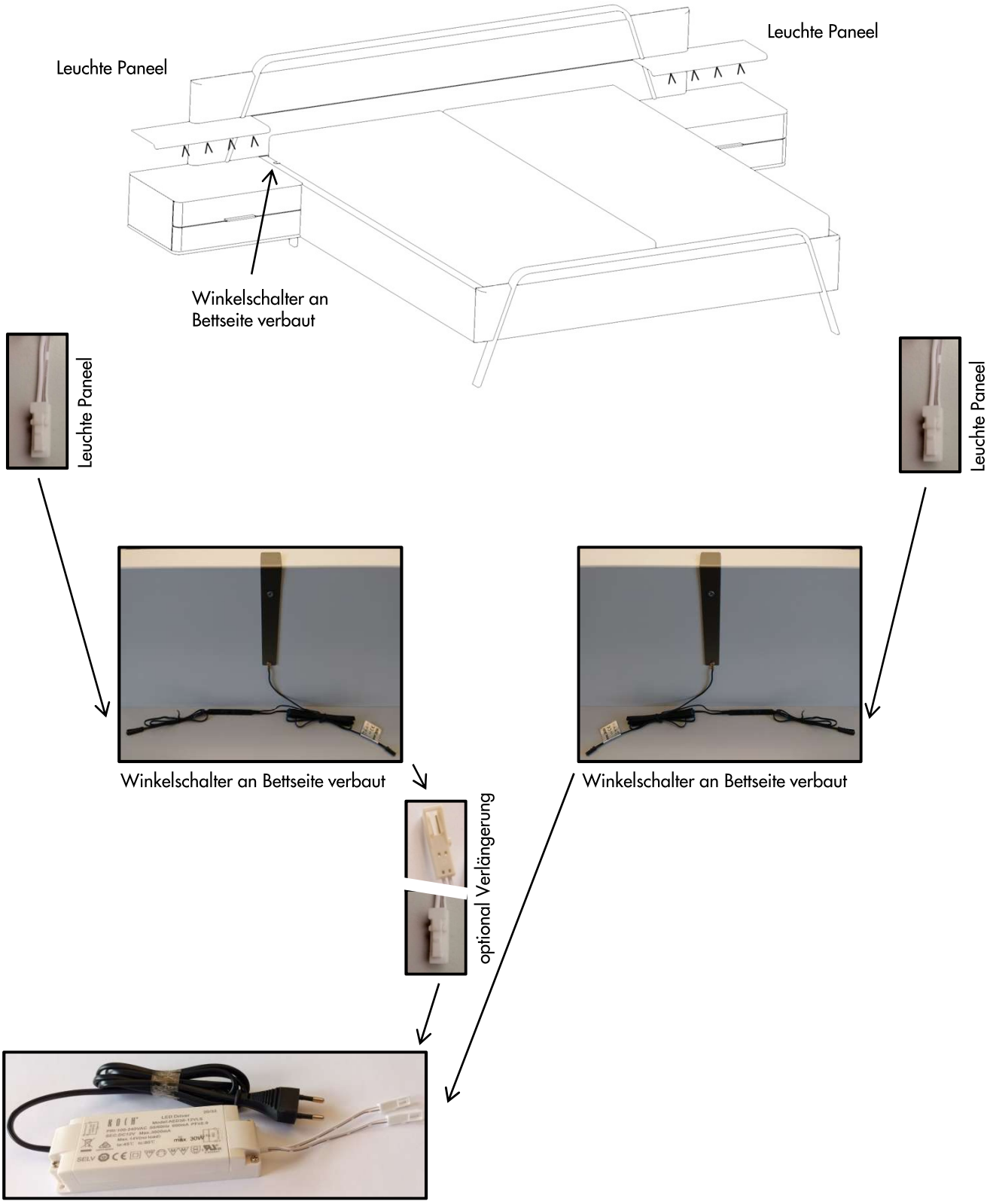

Netzstecker erst **nach** vollständiger Verkabelung einstecken! Funktionen prüfen!

Aufbauanweisung Spangenbett Winkelschalter-Set (Kopfteil, Fußteil und Paneelbeleuchtung)

optional

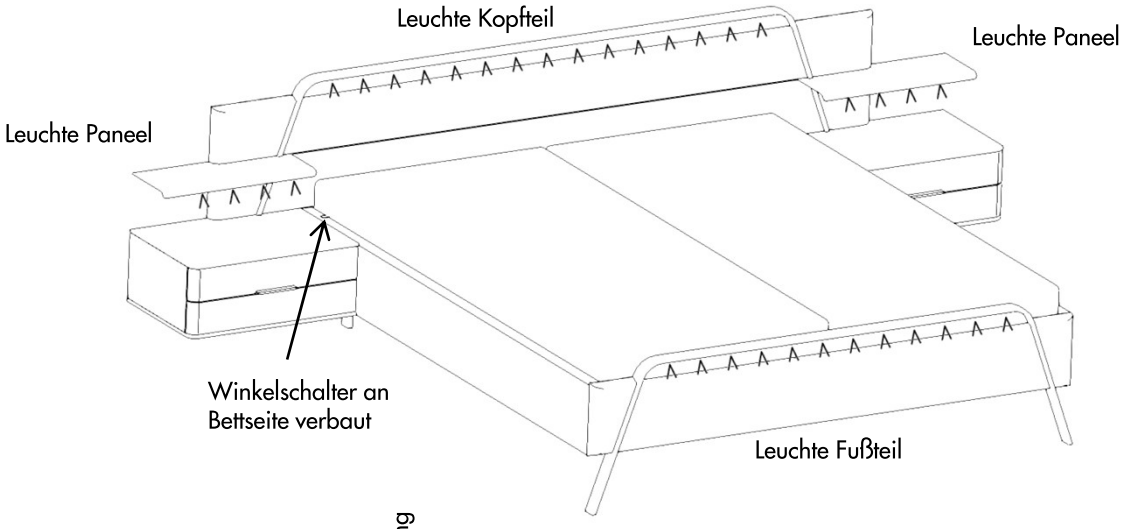

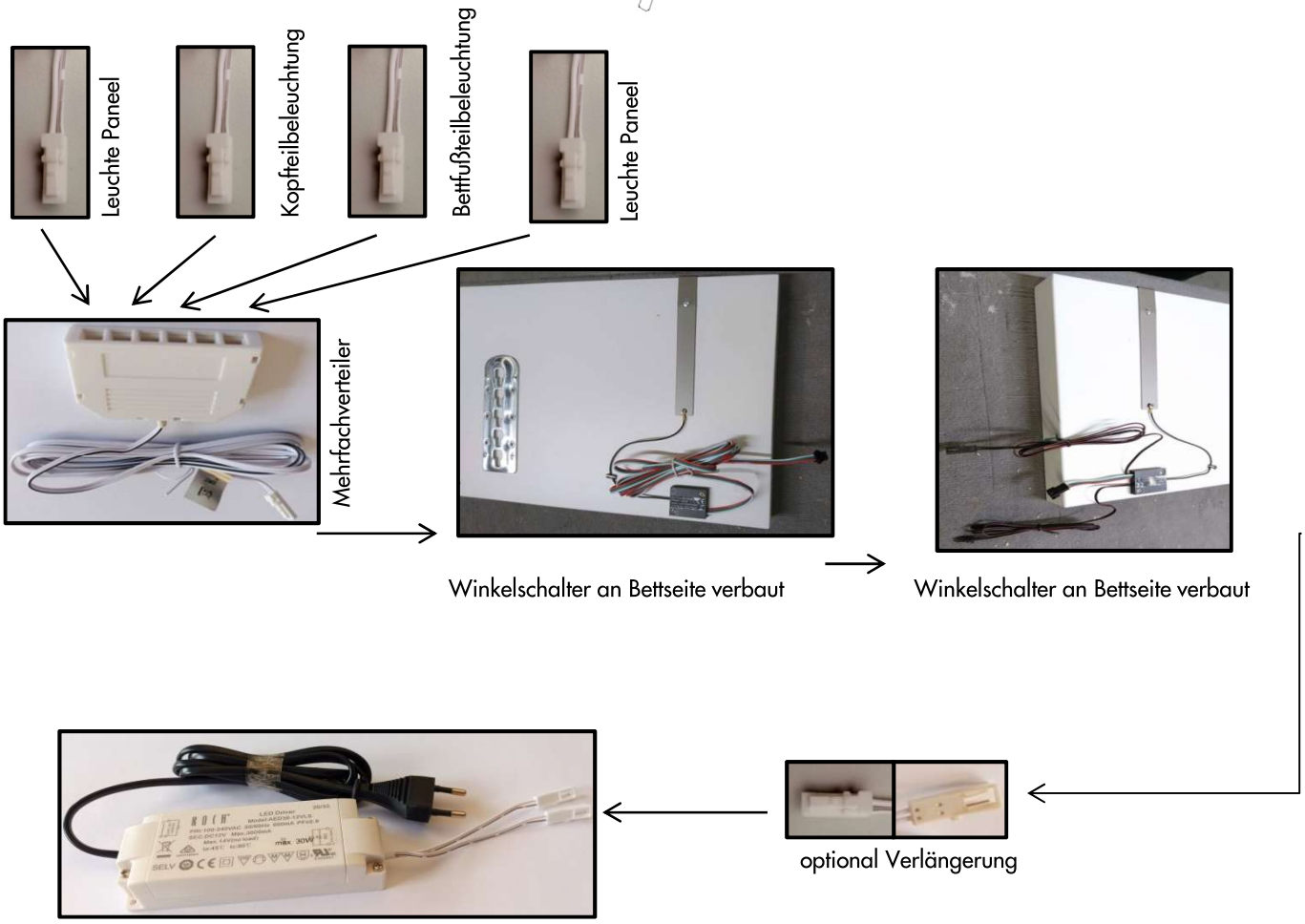

Elektronisches Vorschaltgerät (EVG)

Netzstecker erst <u>nach</u> vollständiger Verkabelung einstecken! Funktionen prüfen!

Aufbauanweisung Kufenbett Winkelschalter-Set (Paneelbeleuchtung)

optional

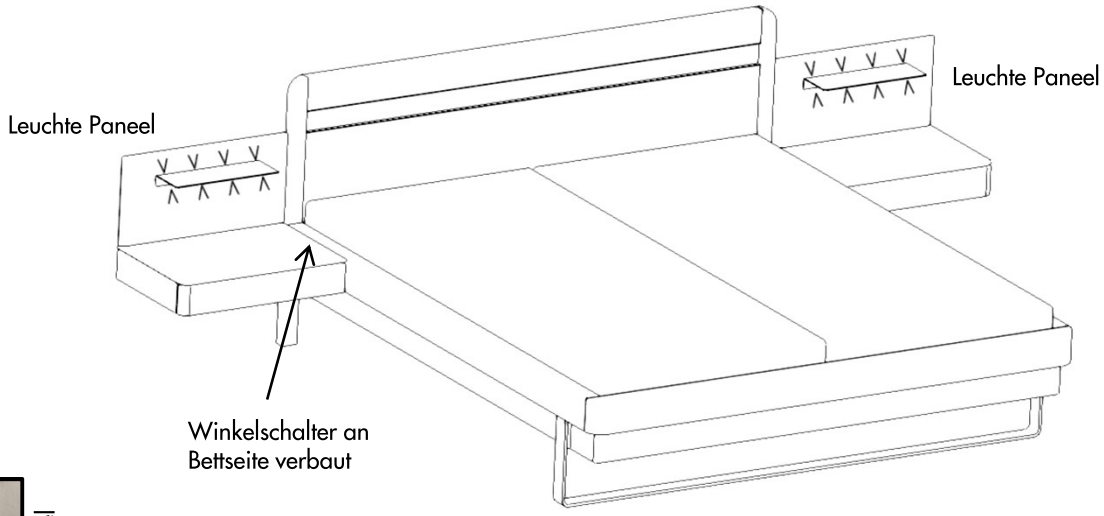

Leuchte Paneel

Leuchte Paneel

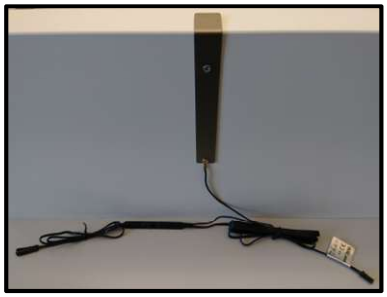

Winkelschalter an Bettseite verbaut

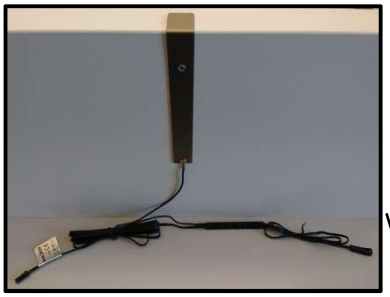

Winkelschalter an Bettseite verbaut

optional Verlängerung

Elektronisches Vorschaltgerät (EVG)

Netzstecker erst <u>nach</u> vollständiger Verkabelung einstecken! Funktionen prüfen!

Aufbauanweisung Kufenbett Winkelschalter-Set (Kopfteil und Paneelbeleuchtung)

optional

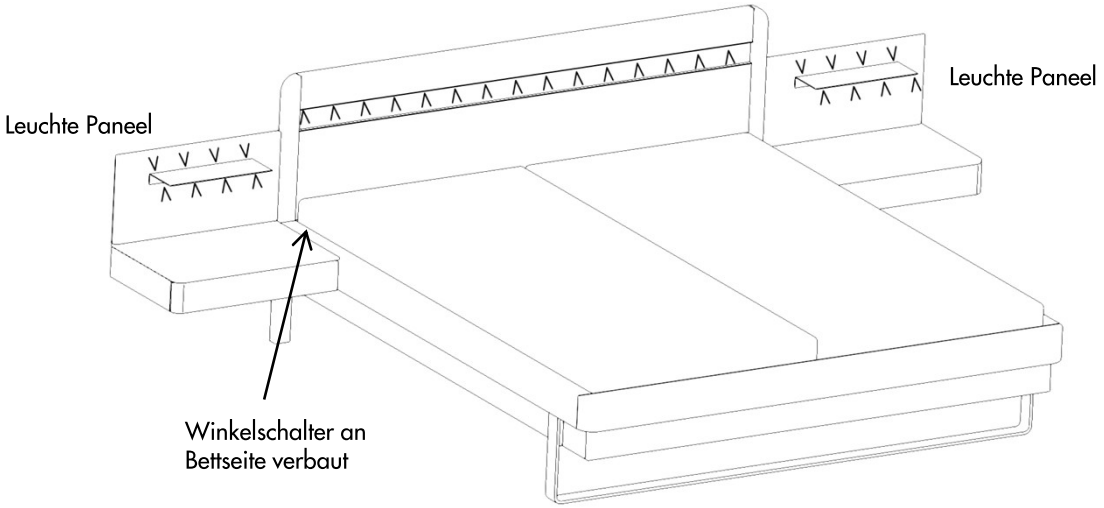

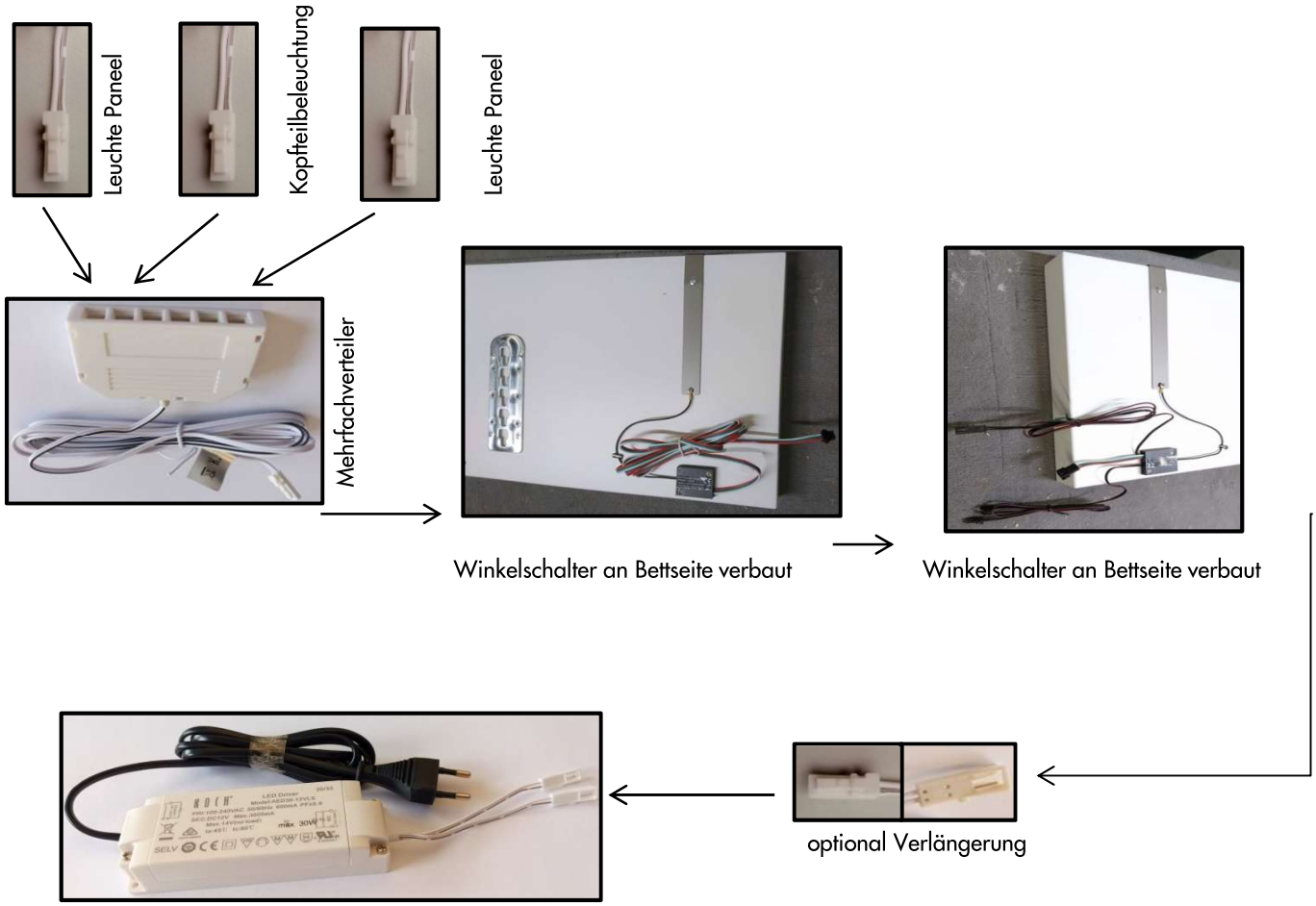

Elektronisches Vorschaltgerät (EVG)

Netzstecker erst <u>nach</u> vollständiger Verkabelung einstecken! Funktionen prüfen!

Aufhängepunkte - Rundspiegel

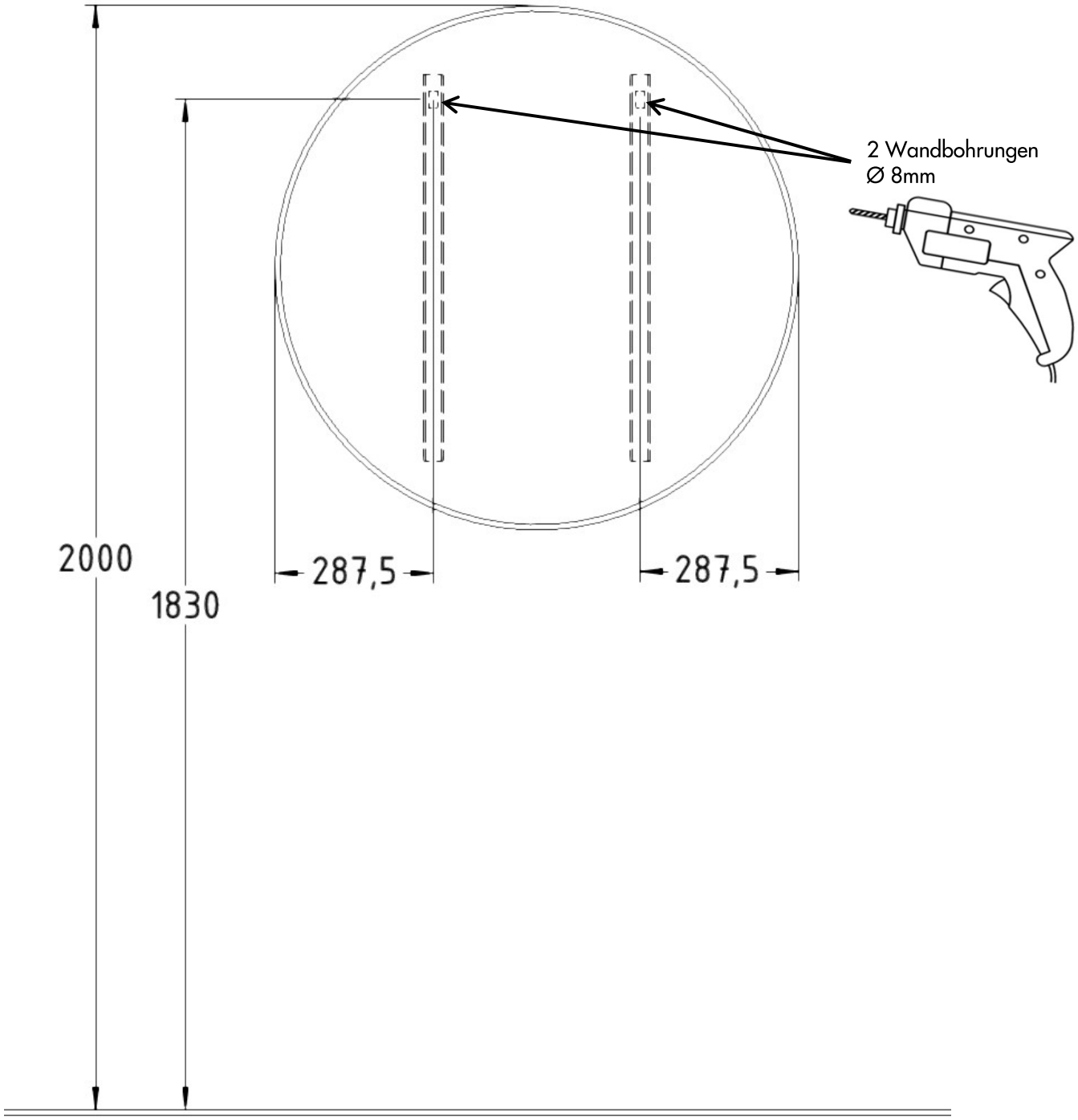

Aufbauanweisung Garderobe links (rechts spiegelbildlich)

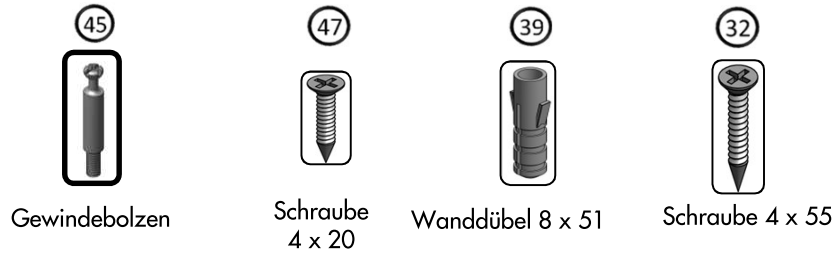

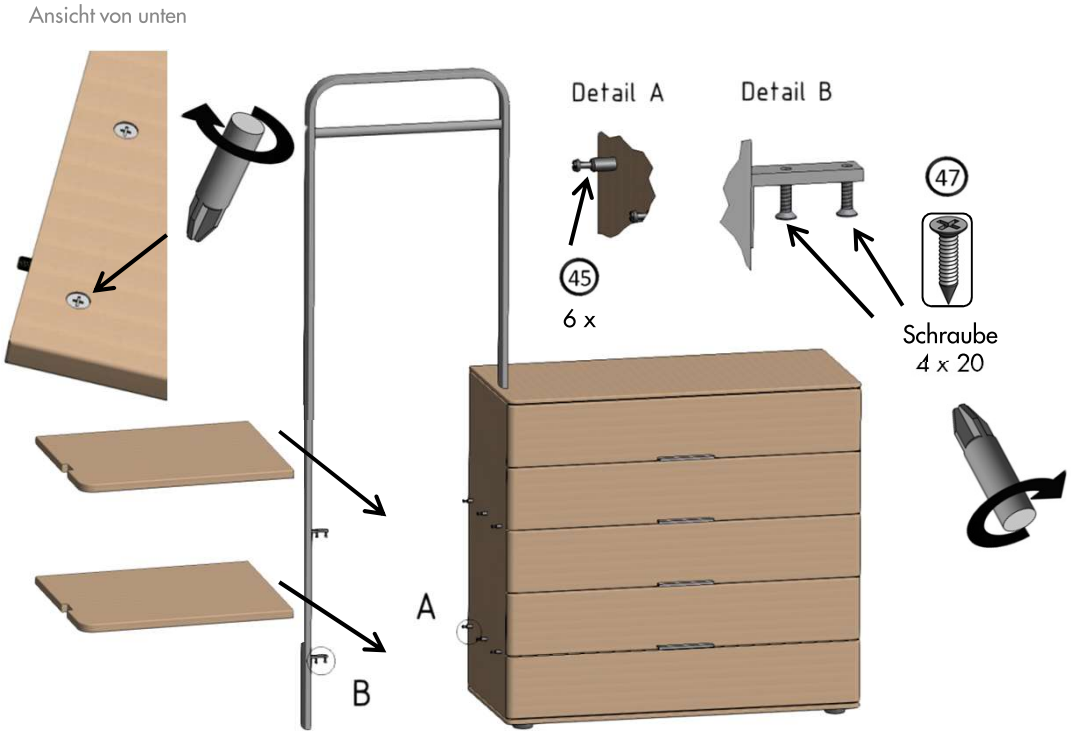

Schubkastendemontage / -montage siehe 1.1/2.1

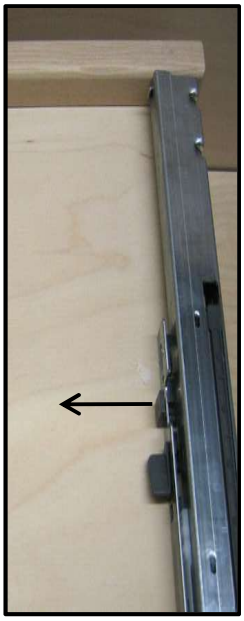

1.1 Zarge entriegeln (Sicht unter Schubkasten)

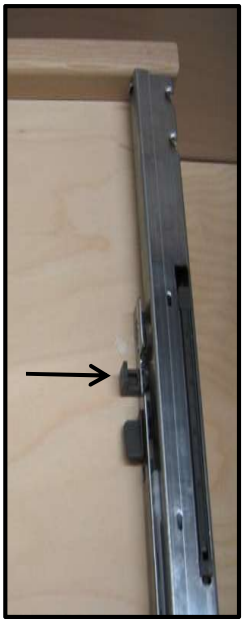

2.1 Zarge verriegeln (Sicht unter Schubkasten)

Aufbauanweisung Garderobe links (rechts spiegelbildlich)

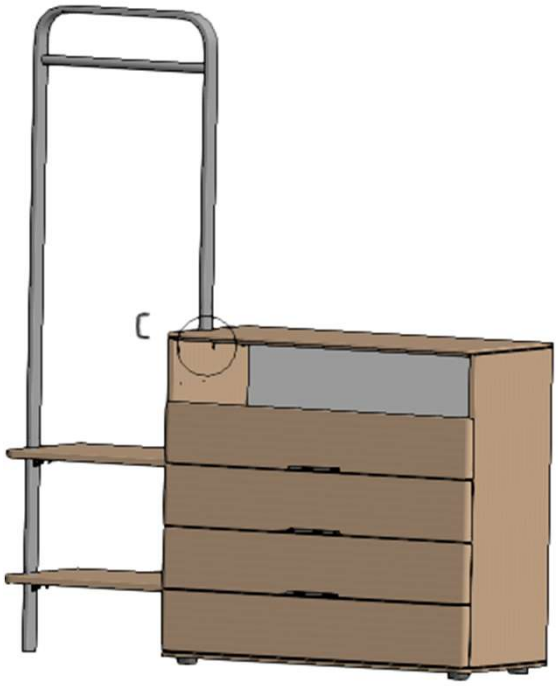

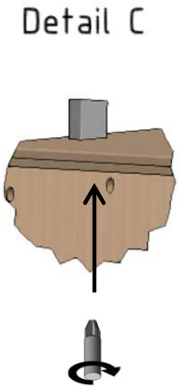

2x
Gewindeschraube
M4 x 30

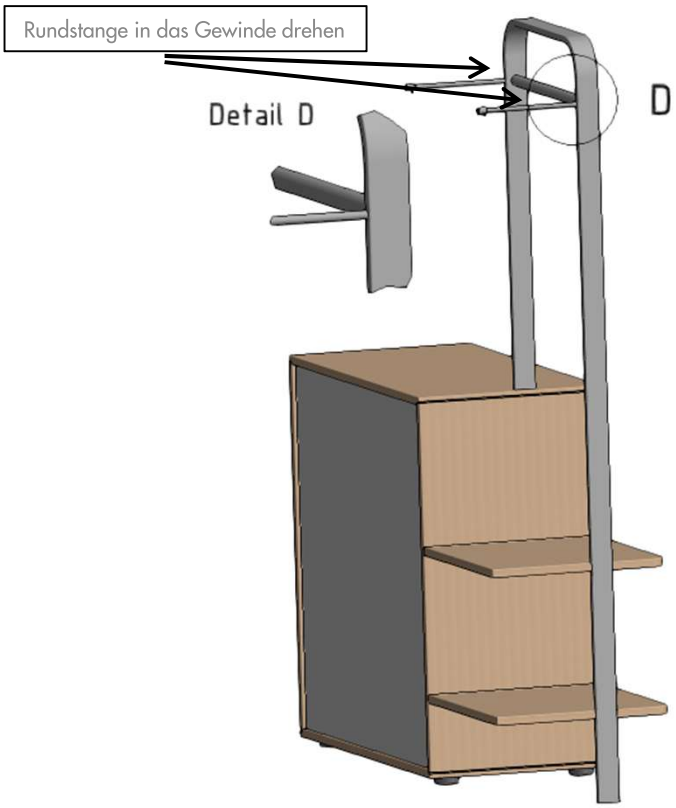

Aufbauanweisung Garderobe links (rechts spiegelbildlich)

1. 2x Bohrung Ø 8mm für Schrauben bohren, Dübel (39) einstecken und Hülse mit Schraube (32) befestigen.

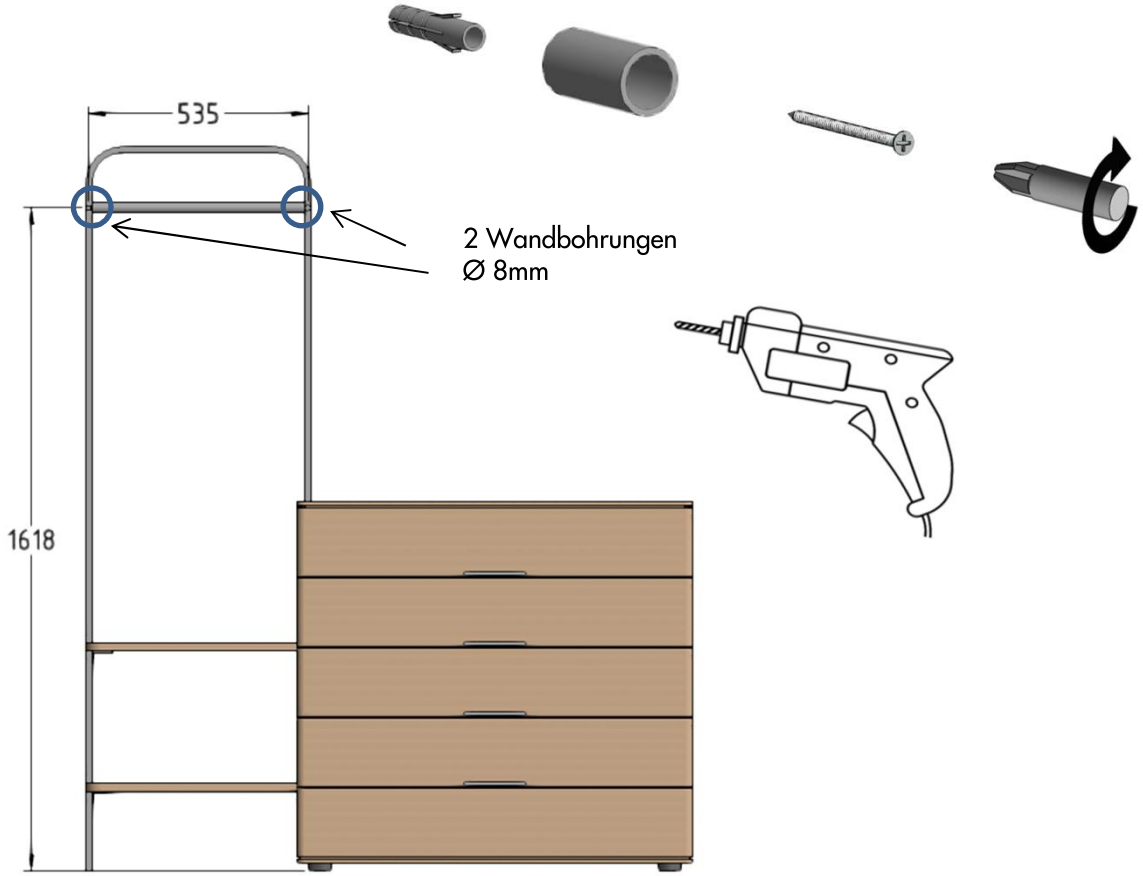

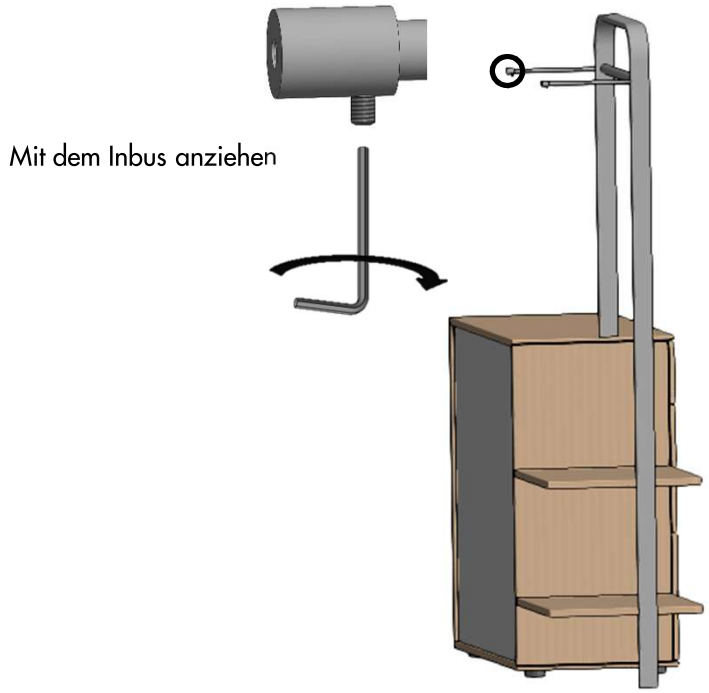

THIELEMEYER
Manufaktur für Schlafräume

Thielemeyer GmbH & Co. KG

Grubebachstraße 49
33129 Delbrück | Germany
T. + 49 (0) 2944 9720-0
F. + 49 (0) 2944 9720-150
info@thielemeyer.de
www.thielemeyer.de

Bei nicht vorschriftsmäßiger und / oder nicht fachgerechter Montage wird bei Personen- oder Sachschäden keinerlei Haftung übernommen!
Änderungen vorbehalten: Im Rahmen des technischen Fortschritts kann es zu Konstruktionsabweichungen kommen, ebenso wie Maße und technische Angaben evtl. kleinen Abweichungen unterliegen.

Stand: 03.06.2025 Irrtum, Druck- und Satzfehler vorbehalten!

©Thielemeyer GmbH & Co. KG