Installation Guide

BASI PORTALAVABO + BASE LATERALE
WASCHBASIN UNITS + BASE UNIT
WASCHTISCHUNTERSCHÄNKE + UNTERSCHRANK
MEUBLES SOUS VASQUES + MEUBLE BAS
БАЗЫ ПОД РАКОВИНУ + БОКОВАЯ БАЗА
ONDER-EN ZIJKANT WASTAFELMEUBEL

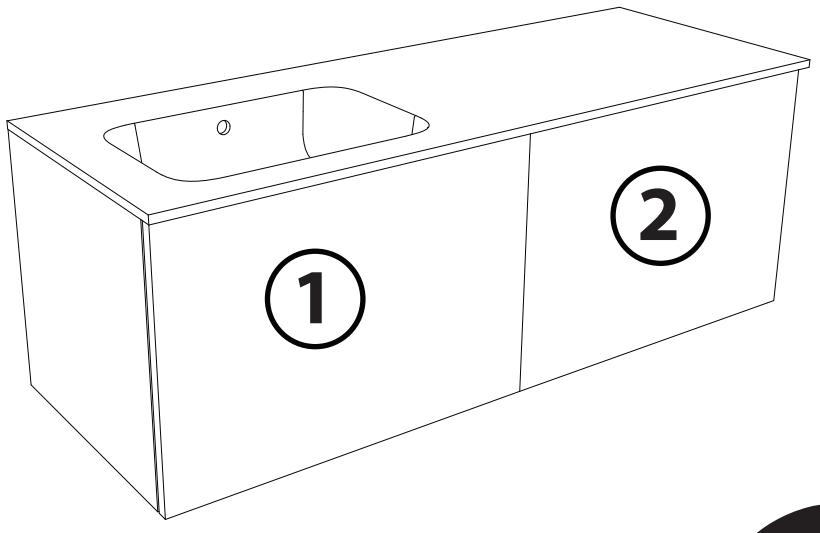

MADE IN ITALY

ATTENZIONE IT

Controllare accuratamente il materiale prima del montaggio e dell'installazione!
L'azienda non è responsabile per danni rilevati su prodotti già installati e/o utilizzati.
I danni al prodotto dovuti a cattiva installazione o manutenzione non sono coperti da garanzia.
L'azienda fornisce di corredo viti e tasselli; sarà cura dell'installatore controllare che siano adatti al tipo di parete dove avviene l'installazione.
L'installazione deve essere eseguita da personale specializzato.

ATTENTION UK

Check the material carefully before assembly and installation!
The company is not liable for damage to already installed and / or used products.
Damage to the product due to poor installation or maintenance are not covered by warranty.
The company supplies screws and dowels, but the installer must check that they are suitable for the type of wall on which the products are installed.
The installation must be performed by skilled personnel.

ACHTUNG DE

Überprüfen Sie das Material sorgfältig vor der Montage und der Installation!
Die Firma haftet nicht für Schäden bereits installierter und / oder verwendeter Produkte.
Beschädigungen des Produkts aufgrund mangelhafter Installation oder Wartung sind nicht durch die Garantie abgedeckt.
Das Unternehmen liefert Schrauben und Dübel, aber der Installateur muss prüfen, ob diese für die Art der Wand geeignet sind, an der die Produkte installiert werden.
Die Installation muss von qualifiziertem Personal durchgeführt werden.

ATTENTION FR

Vérifiez le matériel soigneusement avant l'assemblage et l'installation !
La société n'est pas responsable des dommages aux produits déjà installés et / ou utilisés.
Les dommages aux produits dus à une mauvaise installation ou maintenance ne sont pas couverts par la garantie.
La société fournit des vis et des chevilles, mais l'installateur doit vérifier qu'ils sont adaptés au type de mur sur lequel les produits sont installés.
L'installation doit être effectuée par du personnel qualifié.

Внимательно RU

Внимательно проверьте комплект креплений перед установкой!
Компания не несет ответственности за ущерб, причиненный уже установленным и /или использованным изделиям.
Ущерб, причиненный изделию в следствие неправильной установки или использования, не покрывается гарантией производителя.
Компания поставляет необходимые шурупы е дюбели; на установщика возлагается ответственность контроля, подходят ли крепежные материалы к типу стены, на которую выполняется монтаж изделия.

OPGEPAST NL

Voor aanvang van de montage en van de installatie, het materiaal grondig controleren! Het bedrijf kan niet verantwoordelijk gesteld worden voor schade aan produkten die reeds geïnstalleerd en/of gebruikt werden. Produktschade te wijten aan een slechte installatie of onderhoud, zijn niet onder garantie. Het bedrijf levert schroeven en pluggen mee; het is de verantwoordelijkheid van de installateur na te gaan of deze geschikt zijn voor het type muur waarop alles geïnstalleerd wordt. De installatie moet uitgevoerd worden door gespecialiseerd personeel.

x 2
KIT A

Tassello, vite e barra
Dowel, screw and bar
Goujon, vis et barre
Dübel, Schraube und Halterung
Deuvel, schroef en staaf
Дюбель, винт и стержень

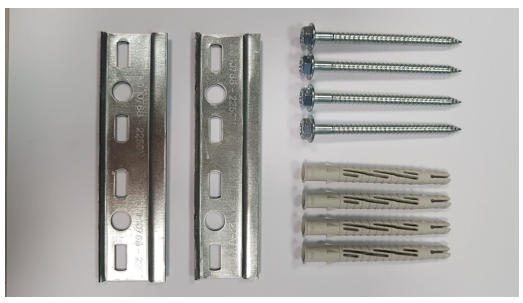

x 2
KIT B

Gancio e tassello
Hook and dowel
Crochet et cheville
Haken und Dübel
Haak en plug
Крючок и дюбель

ITALIANO IT

1. Altezza consigliata sopra top
2. Fissare le barre della base portalavabo a muro, agganciare la base
3. Regolare la base (A - B), poi vite C per antisganciamento
4. Forare parete per montaggio base laterale
5. Agganciare attaccaglia al gancio come da disegno
6. Regolare la base laterale

ENGLISH UK

1. Recommended height
2. Secure the bracket of the first base on the wall
3. Adjust the inclination of the base unit using a level
4. Drill the holes for dowel and hook of the the side unit, paying attention to the height of the holes
5. Hook the bracket to the hook as shown in the drawing
6. Possible adjustments to be made to ensure the stability of the unit

FRANÇAIS FR

1. Hauteur recommandée
2. Fixer le support du premièr meuble bas au mur
3. Réglez l'inclinaison du meuble avec l'aide d'un niveau
4. Percez les trous pour cheville et crochet du côté de l'unité, en faisant attention à la hauteur des trous
5. Accrocher le support au crochet comme représenté dans le dessin
6. Ajustements à apporter pour assurer la stabilité de l'unité

DEUTSCH DE

1. Empfohlene Höhe
2. Befestigen Sie die Halterung des ersten Unterschranks an der Wand
3. Stellen Sie die Neigung des Unterschranks mit Hilfe einer Wasserwaage ein
4. Bohren Sie die Löcher für die Dübel und Haken an der Seite der Einheit und achten Sie dabei auf die Höhe der Löcher
5. Haken Sie die Halterung an den Haken wie laut Zeichnung
6. Mögliche Anpassungen die vorgenommen werden, um die Stabilität der Einheit zu gewährleisten

РУССО RU

1. Рекомендуемая высота
2. Закрепить крепежную штангу первой базы на стене
3. Отрегулировать наклон мебели, используя уровень
4. Выполнить отверстия для дюбеля и крючка бокового ящика, обращая внимание на высоту отверстий
5. Навесить поддерживающее крепление на крючок, как показано на рисунке
6. Выполнение возможных регулировок для гарантированной стабильности мебели

NEDERLANDS NL

1. Aanbevolen hoogte
2. De bevestigingsstang van de eerste onderkast aan de muur vastmaken
3. De hellingsgraad van het meubel afstellen aan de hand van een waterpas
4. De gaten boren voor de plug en de haak van de hangkast aan de zijkant, goed lettend op de hoogte van de gaten
5. Het steunplaatje aan de haak vastmaken zoals aangeduid op de tekening
6. Verschillende afstellingen mogelijk om de stabiliteit van het meubel te garanderen

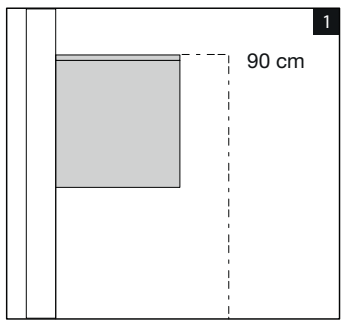

1

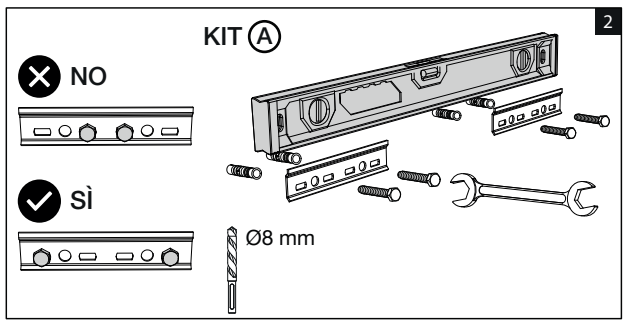

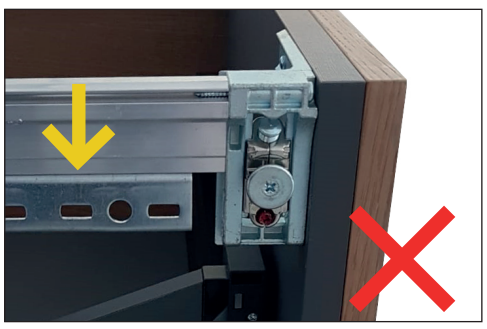

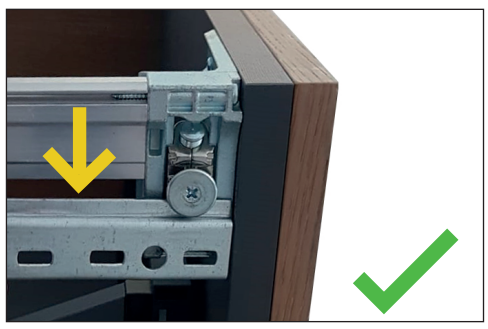

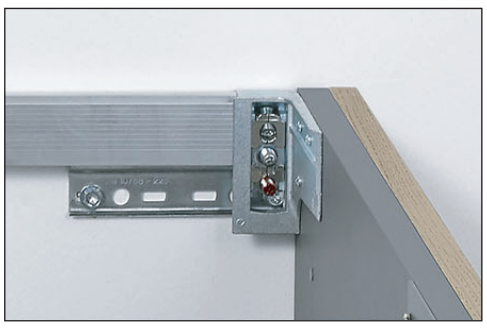

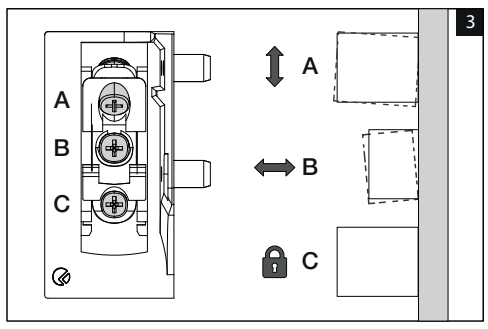

2

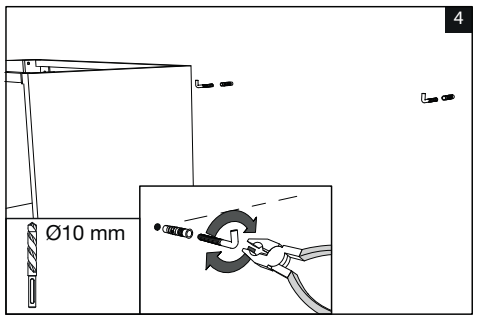

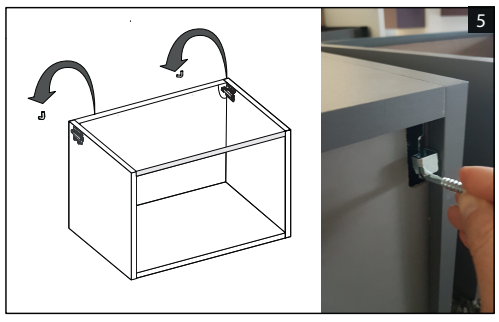

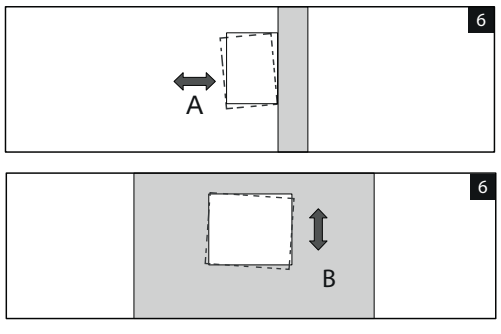

ATTENZIONE IT

Per il montaggio del top consultare l'apposita istruzione di montaggio

ATTENTION UK

When mounting the top consult the relative assembly instructions

ATTENTION FR

Lors du montage du top consulter les instructions de montage liées

ACHTUNG DE

Während der Montage der Abdeckplatte konsultieren sie die dazugehörigen Montageanleitung

Внимательно RU

При монтаже столешницы следовать специальной инструкции по установке

OPGEPAST NL

Voor het monteren van het blad, de betreffende montage instructies raadplegen

REGOLAZIONE ANTE
ADJUSTMENT OF THE DOORS
EINSTELLUNG DER TÜREN
RÉGLAGE DES PORTES
РЕГУЛИРОВКА ДВЕРЕЙ
INSTELLING VAN DE DEUREN

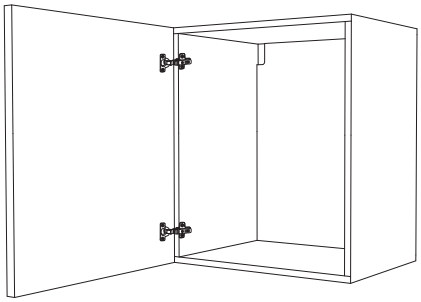

MADE IN ITALY

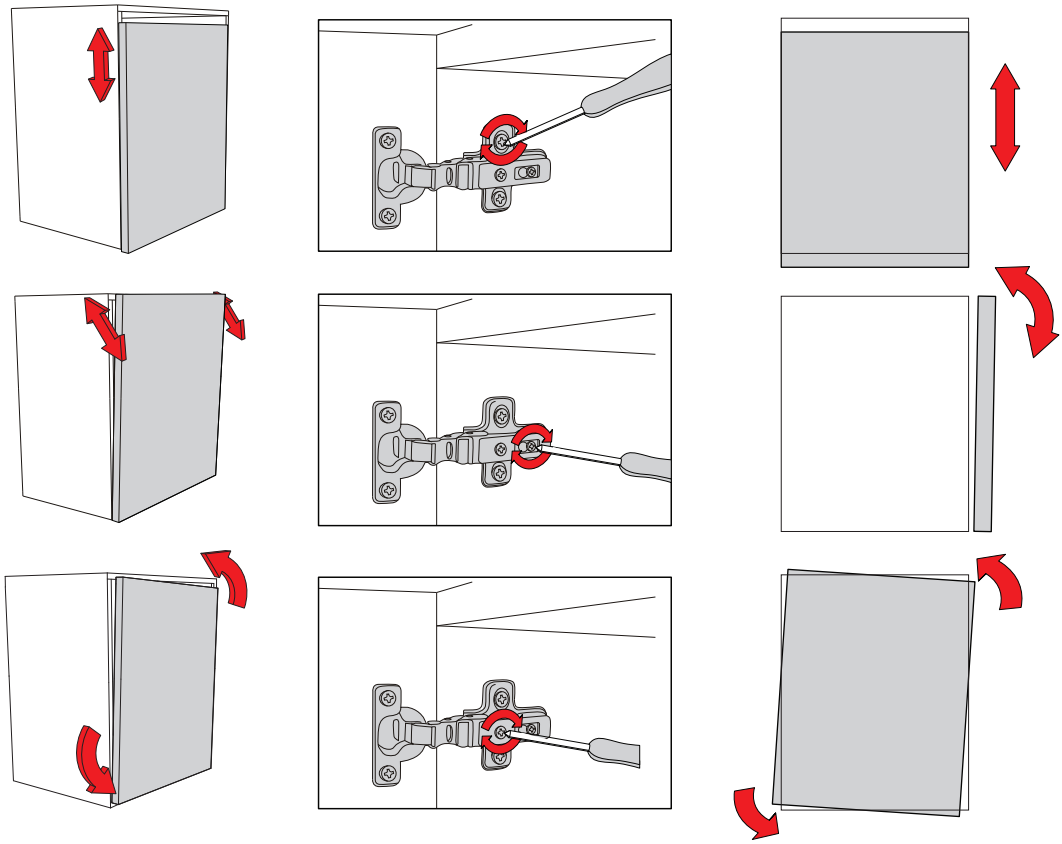

ATTENZIONE IT

Controllare accuratamente il materiale prima del montaggio e dell'installazione!
L'azienda non è responsabile per danni rilevati su prodotti già installati e/o utilizzati.
I danni al prodotto dovuti a cattiva installazione o manutenzione non sono coperti da garanzia.
L'azienda fornisce di corredo viti e tasselli; sarà cura dell'installatore controllare che siano adatti al tipo di parete dove avviene l'installazione.
L'installazione deve essere eseguita da personale specializzato.

ATTENTION UK

Check the material carefully before assembly and installation!
The company is not liable for damage to already installed and / or used products.
Damage to the product due to poor installation or maintenance are not covered by warranty.
The company supplies screws and dowels, but the installer must check that they are suitable for the type of wall on which the products are installed.
The installation must be performed by skilled personnel.

ACHTUNG DE

Überprüfen Sie das Material sorgfältig vor der Montage und der Installation!
Die Firma haftet nicht für Schäden bereits installierter und / oder verwendeter Produkte.
Beschädigungen des Produkts aufgrund mangelhafter Installation oder Wartung sind nicht durch die Garantie abgedeckt.
Das Unternehmen liefert Schrauben und Dübel, aber der Installateur muss prüfen, ob diese für die Art der Wand geeignet sind, an der die Produkte installiert werden. Die Installation muss von qualifiziertem Personal durchgeführt werden.

ATTENTION FR

Vérifiez le matériel soigneusement avant l'assemblage et l'installation !
La société n'est pas responsable des dommages aux produits déjà installés et / ou utilisés.
Les dommages aux produits dus à une mauvaise installation ou maintenance ne sont pas couverts par la garantie.
La société fournit des vis et des chevilles, mais l'installateur doit vérifier qu'ils sont adaptés au type de mur sur lequel les produits sont installés.
L'installation doit être effectuée par du personnel qualifié.

Внимательно RU

Внимательно проверьте комплект креплений перед установкой!
Компания не несет ответственности за ущерб, причиненный уже установленным и /или использованным изделиям.
Ущерб, причиненный изделию в следствие неправильной установки или использования, не покрывается гарантией производителя.
Компания поставляет необходимые шурупы е дюбели; на установщика возлагается ответственность контроля, подходят ли крепежные материалы к типу стены, на которую выполняется монтаж изделия.

OPGEPAST NL

Voor aanvang van de montage en van de installatie, het materiaal grondig controleren!
Het bedrijf kan niet verantwoordelijk gesteld worden voor schade aan produkten die reeds geïnstalleerd en/of gebruikt werden.
Produktschade te wijten aan een slechte installatie of onderhoud, zijn niet onder garantie. Het bedrijf levert schroeven en pluggen mee; het is de verantwoordelijkheid van de installateur na te gaan of deze geschikt zijn voor het type muur waarop alles geïnstalleerd wordt. De installatie moet uitgevoerd worden door gespecialiseerd personeel.

F.I_01_REV.00_12.2015

CASSETTI IN METALLO
METAL DRAWERS
METALLSCHUBLADEN
TIROIRS EN METALL
LADES IN METAAL
МЕТАЛЛИЧЕСКИЕ ЯЩИКИ

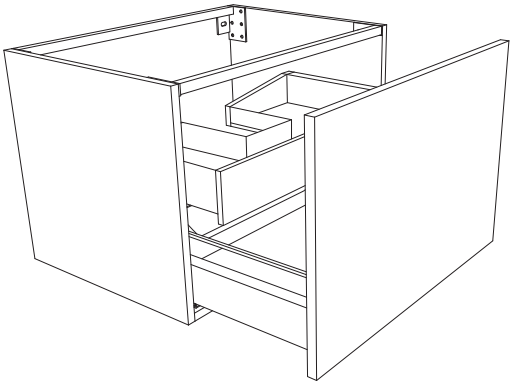

MADE IN ITALY

ATTENZIONE IT

Controllare accuratamente il materiale prima del montaggio e dell'installazione!
L'azienda non è responsabile per danni rilevati su prodotti già installati e/o utilizzati.
I danni al prodotto dovuti a cattiva installazione o manutenzione non sono coperti da garanzia.
L'azienda fornisce di corredo viti e tasselli; sarà cura dell'installatore controllare che siano adatti al tipo di parete dove avviene l'installazione.
L'installazione deve essere eseguita da personale specializzato.

ATTENTION UK

Check the material carefully before assembly and installation!
The company is not liable for damage to already installed and / or used products.
Damage to the product due to poor installation or maintenance are not covered by warranty.
The company supplies screws and dowels, but the installer must check that they are suitable for the type of wall on which the products are installed.
The installation must be performed by skilled personnel.

OPGEPAST NL

Voor aanvang van de montage en van de installatie, het materiaal grondig controleren! Het bedrijf kan niet verantwoordelijk gesteld worden voor schade aan produkten die reeds geïnstalleerd en/of gebruikt werden. Produktschade te wijten aan een slechte installatie of onderhoud, zijn niet onder garantie. Het bedrijf levert schroeven en pluggen mee; het is de verantwoordelijkheid van de installateur na te gaan of deze geschikt zijn voor het type muur waarop alles geïnstalleerd wordt. De installatie moet uitgevoerd worden door gespecialiseerd personeel.

ATTENTION FR

Vérifiez le matériel soigneusement avant l'assemblage et l'installation !
La société n'est pas responsable des dommages aux produits déjà installés et / ou utilisés.
Les dommages aux produits dus à une mauvaise installation ou maintenance ne sont pas couverts par la garantie.
La société fournit des vis et des chevilles, mais l'installateur doit vérifier qu'ils sont adaptés au type de mur sur lequel les produits sont installés.
L'installation doit être effectuée par du personnel qualifié.

ACHTUNG DE

Überprüfen Sie das Material sorgfältig vor der Montage und der Installation!
Die Firma haftet nicht für Schäden bereits installierter und / oder verwendeter Produkte.
Beschädigungen des Produkts aufgrund mangelhafter Installation oder Wartung sind nicht durch die Garantie abgedeckt.
Das Unternehmen liefert Schrauben und Dübel, aber der Installateur muss prüfen, ob diese für die Art der Wand geeignet sind, an der die Produkte installiert werden.
Die Installation muss von qualifiziertem Personal durchgeführt werden.

ВНИМАНИЕ RU

Внимательно проверьте комплект креплений перед установкой!
Компания не несет ответственности за ущерб, причиненный уже установленным и /или использованным изделиям.
Ущерб, причиненный изделию в следствие неправильной установки или использования, не покрывается гарантией производителя.
Компания поставляет необходимые шурупы е дюбели; на установщика возлагается ответственность контроля, подходят ли крепежные материалы к типу стены, на которую выполняется монтаж изделия.
Установка изделий должна производится специально подготовленным персоналом.

COME SGANCIARE IL CASSETTONE IT

Premere le linguette su entrambi i lati e contemporaneamente sollevare il cassetto

HOW TO UNDOCK THE DRAWER UK

Press the flaps on both sides, while lifting the drawer

HOE DE GROTE LADE LOSHAKEN NL

De lipjes aan beide kanten indrukken en tegelijkertijd de lade optillen

COMMENT DÉVERROUILLER LE TIROIR FR

Appuyer sur les volets placés sur les deux côtes du tiroir, tout en soulevant.

SCHUBLADE ENTRIEGELN DE

Drücken Sie die Laschen an den beiden Seiten der Schublade, während Sie diese anheben.

КАК СНЯТЬ ЯЩИК С КРЕПЛЕНИЙ RU

Нажать на язычки креплений сдвух сторон и одновременно приподнять ящик.

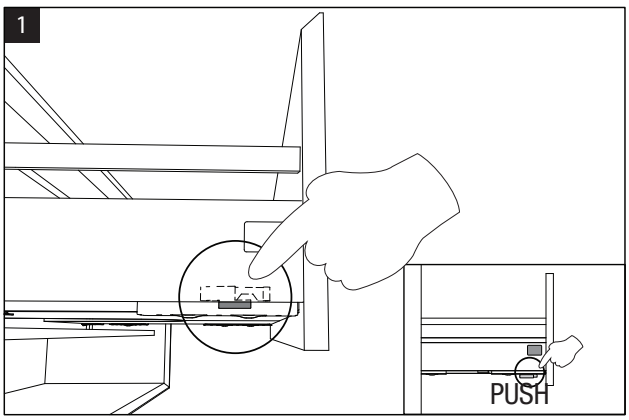

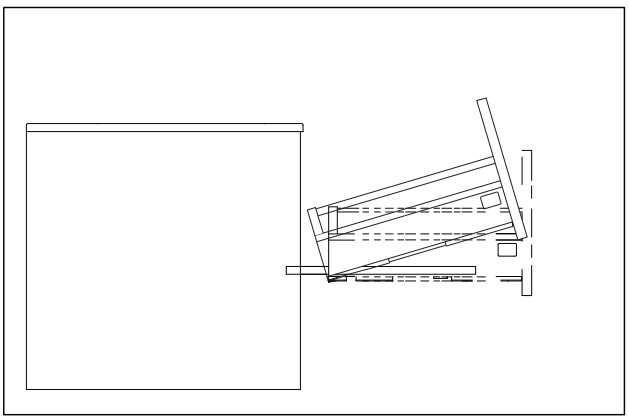

COME AGGANCIARE IL CASSETTO

Appoggiare il cassetto sulle guide e premere sulla parte inferiore fino alla chiusura completa di questo

HOW TO HOOK UP THE DRAWER

Place the drawer on the guides and press the bottom until full closure

HOE DE LADE VASTHAKEN

De lade op de ladegeleiders plaatsen en op de onderkant duwen tot ze volledig sluit

COMMENT FIXER LE TIROIR

Placer le tiroir sur les glissiers et appuyer sur la partie inferieure jusqu'à la fermeture complète

SCHUBLADE EINHÄNGEN

Positionieren Sie die Schublade auf den Führungen und drücken Sie auf das Unterteil bis zur vollständigen Schließung

КАК УСТАНОВИТЬ ЯЩИК

Установить ящик на направляющие и нажать вниз до его полной блокировки

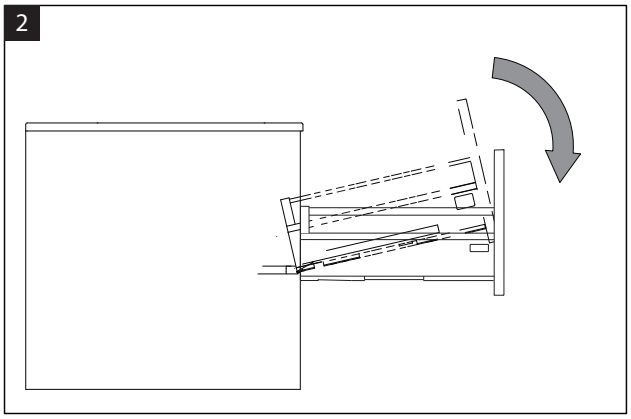

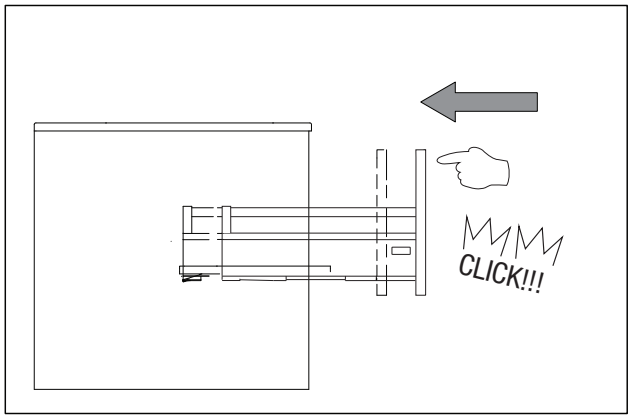

REGOLARE IL FRONTALE DEL CASSETTO

P Asportare le placchette laterali

A Per spostare a destra o a sinistra il frontalino, sbloccare il perno sul fondo (X), e girare con cacciavite la vite posta sul lato destro del cassetto

B Per spostare in alto e in basso il frontalino, girare la ghiera posta sui due lati del cassetto

C1-C2 Per inclinare il frontalino tirare indietro la copertura indicata e ruotare l'asta come da disegno servendosi di un cacciavite

ADJUST THE FRONT OF THE DRAWER

P Remove the side plates

A To move the front to the right or to the left release the bolts on the bottom (X) and turn the screw on the right side of the tray with a screwdriver

B To move the front up and down turn the rings placed on the two sides of the drawer

C1-C2 To tilt the front panel pull back the cover and rotate the rod as indicated in the drawing, using a screwdriver

DE VOORKANT VAN DE LADE AFSTELLEN

P De plaatjes aan de zijkant verwijderen

A Om de voorkant naar rechts of links te verplaatsen, de pin op de bodem (X) deblokkeren en met een schroevendraaier de schroef aan de rechterkant van de lade aandraaien

B Om de voorkant omhoog of omlaag te verplaatsen, aan het wieltje aan de twee zijkanten van de lade draaien

C1-C2 Om de voorwand te doen hellen, de aangeduide afdekking naar achter trekken en aan de stok draaien (zie tekening) met behulp van een schroevendraaier.

RÉGLER LA FAÇADE DU TIROIR

P Enlever les plaques latérales

A Pour déplacer la façade vers la droite ou vers la gauche, débloquer la tige sur le fond (X) avec un tournevis et tourner la vis sur la côté droit du tiroir

B Pour déplacer la façade vers l' haut et le bas tourner l'anneau placé sur les deux côtés du tiroir

C1-C2 Pour incliner le panneau frontal, retirez le couvercle et tournez la tige comme indiqué sur le dessin, à l'aide d'un tournevis

EINSTELLUNG DER SCHUBLADENFRONT

P Entfernen Sie die Seitenplättchen

A Um die Front nach rechts oder nach links zu bewegen lösen Sie die Schrauben auf der Unterseite (X) und drehen Sie die Schraube auf der rechten Seite des Fachs mit einem Schraubendreher

B Um die Front nach oben oder unten zu bewegen drehen Sie die Ringschrauben an den beiden Seiten der Schublade

C1-C2 Um die Frontplatte zu kippen, ziehen Sie die Abdeckung zurück und drehen Sie die Stange wie laut Zeichnung. mit Hilfe eines Schraubenzieher

РЕГУЛИРОВКА ФАСАДА ЯЩИКА

P Удалить боковые пластины

A Для смещения фасада вправо или влево разблокировать штифт на дне (X) и повернуть с помощью отвертки винт, расположенный на правой стороне ящика

B Для смещения фасада вверх или вниз повернуть регулировочные диски, расположенные с обоих сторон ящика

C1-C2 Для регулироваки наклона фасада сдвинуть назад крышку и, пользуясь отверткой, повернуть штангу, как показано на рисунке

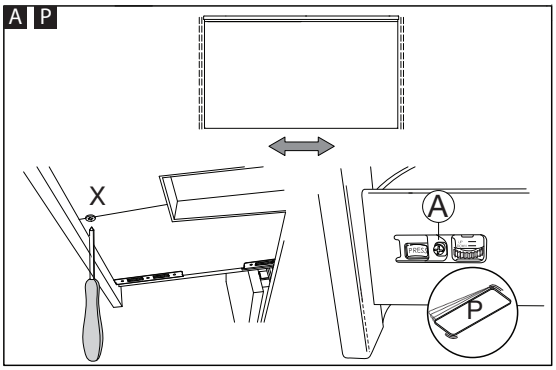

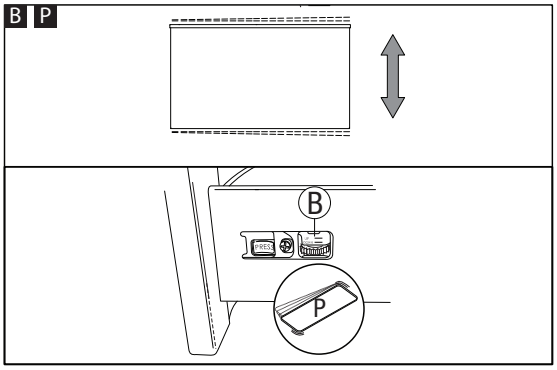

VERSIONE CON ASTA

C1-C2 Per inclinare il frontalino tirare indietro la copertura indicata e ruotare l'asta come da disegno servendosi di un cacciavite

VERSION WITH RAILING

C1-C2 To tilt the front panel pull back the cover and rotate the rod as indicated in the drawing, using a screwdriver

VERSIE MET STAAF

C1-C2 Om de voorwand te doen hellen, de aangeduide afdekking naar achter trekken en aan de stok draaien (zie tekening) met behulp van een schroevendraaier.

VERSION AVEC TIGE

C1-C2 Pour incliner la plaque frontale retirer la couverture indiquée et faire tourner la tige en tirant à l'aide d'un tournevis, comme montré sur le dessin

AUSFÜHRUNG MIT STANGE

C1-C2 Um die Frontplatte zu kippen, ziehen Sie die angegebene Abdeckung zurück und drehen Sie die Stange mit Hilfe eines Schraubendrehers, wie in der Zeichnung angegeben

ВЕРСИЯ С СТЕРЖЕНЯМ

C1-C2 Для регулироваки наклона фасада сдвинуть назад крышку и, пользуясь отверткой, повернуть штангу, как показано на рисунке

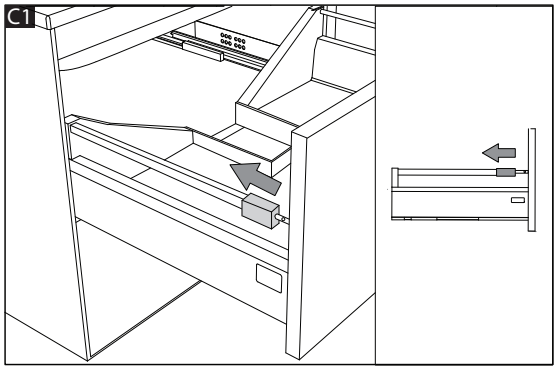

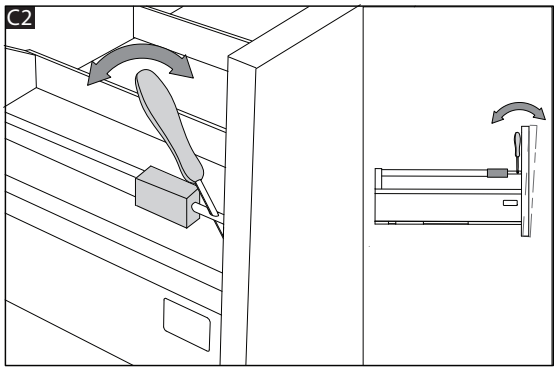

SGANCIO DEL FRONTALE

1 Sbloccare il perno sul fondo (X)

2 Sganciare entrambe le aste poste nella parte superiore del cassetto

3 Asportare le placchette laterali e premere i bottoni posti ai lati del cassetto (A)

4 Alzare verticalmente il frontale per un corretto movimento di sgancio

RELEASE OF THE FRONT

1 Unlock the bolt on the bottom (X)

2 Unhook both temples placed in the upper part of the tray

3 Remove the side plates and press the buttons placed at the sides of the drawer (A)

4 Vertically lift the front for a correct release movement

LOSKOPPELEN VAN DE VOORKANT

1 De schroef op de bodem (X) losschroeven

2 Beide staven aan de bovenkant van de lade loshaken

3 De plaatjes aan de zijkant verwijderen en op de knopjes aan de zijkanten van de lade (A) drukken

4 De voorkant vertikaal optillen voor een correcte loshaak-beweging

DÉVERROUILLER LA FAÇADE

1 Déverrouiller le boulon sur le fond (X)

2 Décrocher les deux branches placées dans la partie supérieure du tiroir

3 Retirez les plaques latérales et appuyez sur les boutons placés sur les côtés du tiroir (A)

4 Soulever la facade verticalement pour un correcte mouvement de libération

FRONT ENTRIEGELN

1 Entriegeln Sie die Schraube auf der Unterseite (X)

2 Hängen Sie die beiden Bügeln im oberen Teil der Schublade aus

3 Entfernen Sie die Seitenplatten und drücken Sie die Tasten an den Seiten der Schublade (A)

4 Heben Sie die Vorderseite vertikal an, für eine korrekte Freigabebewegung

СНЯТИЕ ФАСАДА

1 Ослабить винт на дне ящика (X)

2 Снять с креплений обе штанги, расположенные в верхней части ящика

3 Удалить боковые пластины и нажать на на кнопки, расположенные по бокам ящика (A)

4 Приподнять вертикально фасад для корректного снятия с креплений

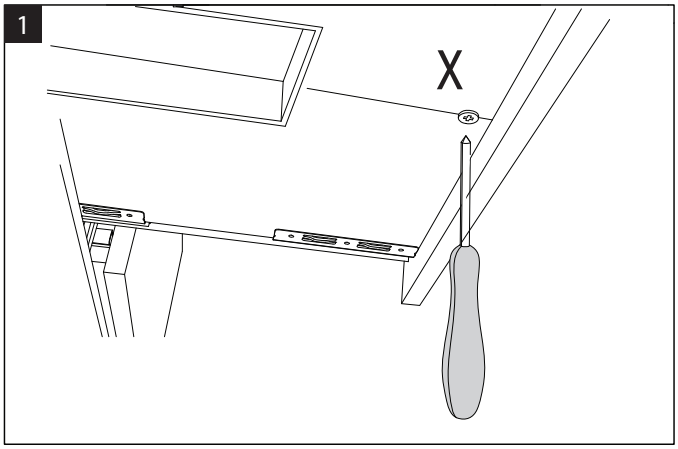

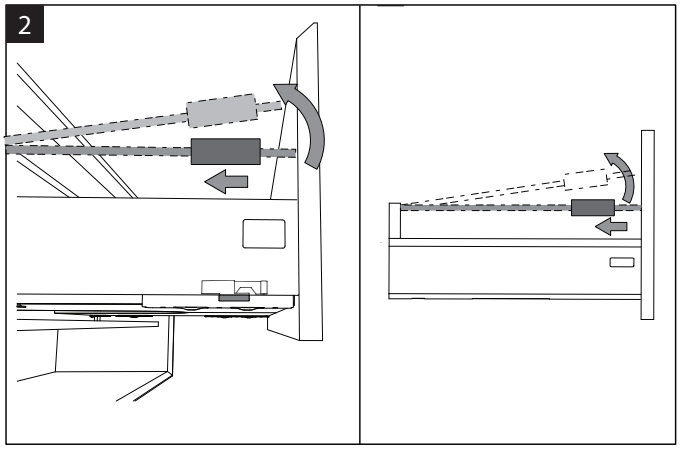

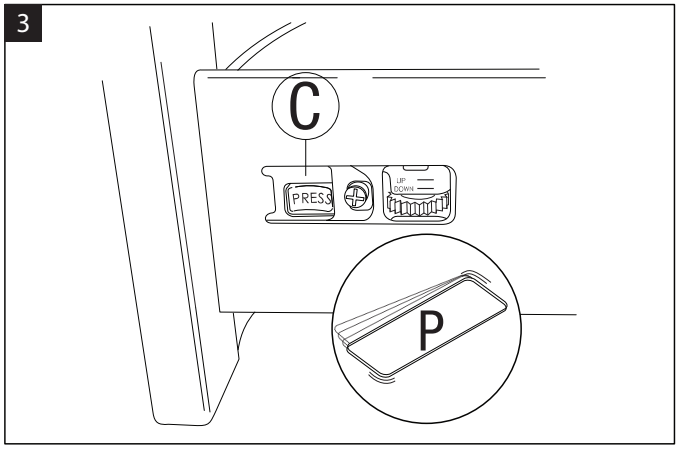

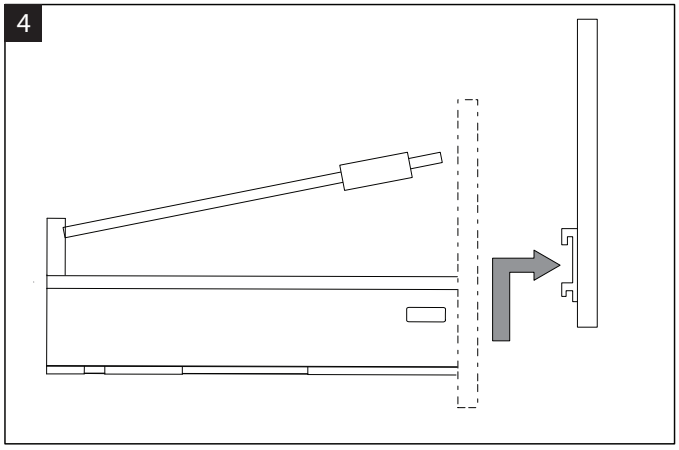

-Asportare la placchetta laterale
-Take the lateral plate away
-Retirez les plaques latérales

-Entfernen Sie die Seitenplatten
-Het plaatje aan de zijkant verwijderen.
-Снять боковую планку

VERSIONE CON VETRO

C1-C2 Per inclinare il frontalino togliere le placchette interne (P) del cassetto e agire sulle viti di regolazione come da disegno servendosi di cacciavite (C2).

C3 Eseguita la regolazione riposizionare la placchetta (P).

! Attenzione!!! In caso di rimozione del cassetto con spondina in vetro abbiate cura di prenderlo sulla parte metallica come da disegno.

VERSION WITH GLASS SIDES

C1-C2 To tilt the front panel, remove the inner plates (P) of the drawer and operate on the adjusting screws using a screwdriver, as shown in the drawing (C2).

C3 After regulation, replace the plate (P).

! Caution!!! In case of removal of the tray with glass sides, take care to take it on the metal part, as shown in the drawing.

VERSIE MET GLAS

C1-C2 Om de voorwand te doen hellen, de plaatjes (P) aan de binnenkant van de lade verwijderen, en de schroeven (zie tekening) waar nodig afstellen met een schroevendraaier (C2).

C3 Na het afstellen, het plaatje terugplaatsen.

! Opgepast!!! Indien u de lade met glazen schotje verwijdert, let u er dan op de lade vast te nemen met het metalen stuk, zoals op de tekening.

VERSION AVEC CÔTÉS EN VERRE

C1-C2 Pour incliner la plaque frontale retirer les plaques internes (P) du tiroir et agisser sur les vis de réglage en utilisant une tournevis comme montré sur le dessin (C2).

C3 A réglage effectué, repositionner la plaque (P).

! Attention !!! En cas de déplacement du tiroir avec le côté verre, il faut le prendre sur la partie métallique comme dans le dessin.

AUSFÜHRUNG MIT GLASSEITEN

C1-C2 Um die Frontplatte zu kippen, entfernen sie die Innenplatten der Schublade (P) und wirken sie auf die Stellschrauben ein, indem Sie einen Schraubendreher verwenden, wie in der Zeichnung angegeben (C2).

C3 Nach der Einstellung setzen Sie die Platte wieder ein (P).

! Achtung !!! Im Fall der Entfernung der Schublade mit Glasseiten, achten sie bitte darauf, die Lade an dem Metallteil anzugreifen, wie in der Zeichnung dargestellt.

Вариант со стеклянной вставкой

C1-C2 Чтобы наклонить фасад, снять внутренние планки ящика (P) и повернуть регулировочные винты с помощью отвертки, как показано на рисунке (C2).

C3 Выполнив регулировку, установите планку на место.

! Внимание!!! В случае снятия ящика со стеклянными бортиками, аккуратно беритесь за его металлическую часть как показано на рисунке.

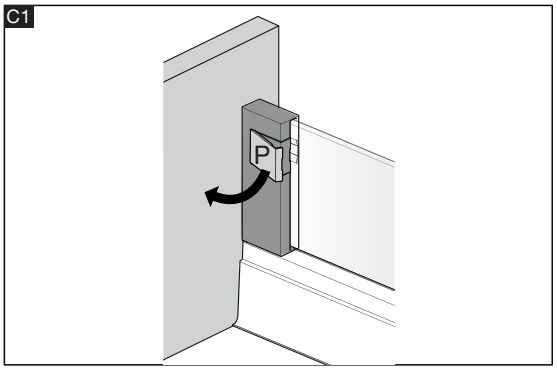

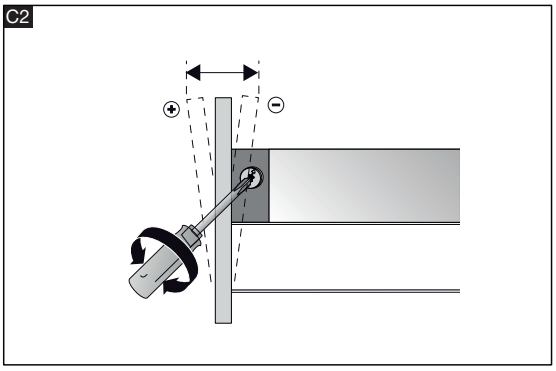

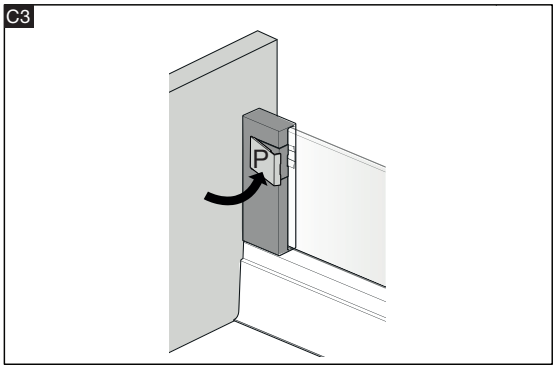

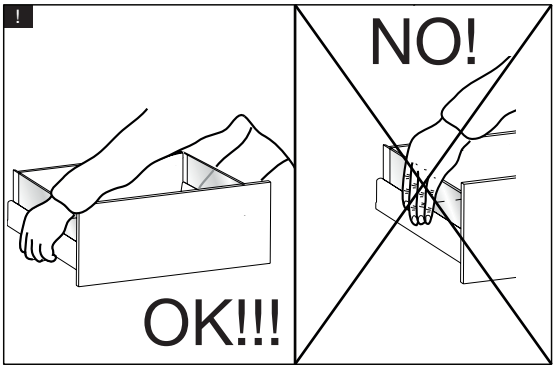

Informazioni per la progettazione

Design informationen
Informaciones de diseño
Информация для проектирования

IT - DE - ES - RU

TAILORMADE
STOCCO

Le informazioni che trovate in questo manuale sono riferite ai prodotti Stocco.
L'installazione dei prodotti Stocco deve essere eseguita da personale specializzato.
Tutti i prodotti hanno un kit ferramenta adatto per il montaggio su parete in muratura tipo laterizio o cemento armato.
In caso di parete in cartongesso o cemento cellulare sarà necessario prevedere un rinforzo della parete dove avverrà il fissaggio e procurarsi ferramenta per il montaggio adatta al tipo di parete.

Die Informationen in diesem Handbuch beziehen sich auf Stocco-Produkte. Stocco-Produkte müssen von Fachpersonal installiert werden.
Alle Produkte verfügen über einen Beschlagsatz, der für die Montage auf Ziegelwänden oder Stahlbeton geeignet ist. Bei Gipskarton- oder Porenbetonwänden muss für eine Verstärkung der Wand gesorgt werden, an der die Befestigung erfolgt, und es müssen Beschläge zur Montage beschafft werden passend für den Wandtyp.

La información que encuentra en este manual se refiere a productos Stocco. Los productos Stocco deben ser instalados por personal especializado.
Todos los productos tienen un kit de hardware adecuado para el montaje en paredes de ladrillo de mampostería. u hormigón armado, en el caso de paneles de yeso o paredes de hormigón celular será necesario prever un refuerzo de la pared donde se realizará la fijación y procurará el hardware para el ensamblaje adecuado al tipo de muro.

Данная инструкция содержит информацию, относящуюся к продукции Stocco.
Монтаж изделий Stocco должен осуществляться квалифицированным персоналом.
Все изделия имеют специальный набор крепежей, необходимый для монтажа к стене типа кирпичной кладки или армированного бетона (железобетон).
В случае, если стена выполнена из гипсокартона или газобетона, необходимо произвести ее усиление и выполнить монтаж с использованием дополнительных крепежных средств, подходящих конкретному типу стены.

TIPOLOGIA DI PRODOTTO

Produktart / Tipo de producto / Типы изделий

ALTEZZA TOTALE LAVABO H 90cm DA TERRA

Gesamthöhe Waschtisch H 90cm vom Boden / Altura total de lavabo H 90cm desde el piso / Общая высота раковины H 90cm от пола

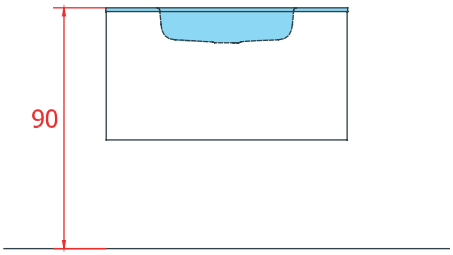

BASE + LAVABO INTEGRATO

Waschtischunterschrank + integrierter Waschtisch.

Base portalavabo + lavabo integrado.

База + интегрированная раковина.

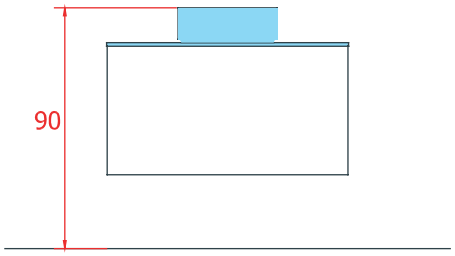

BASE + TOP + LAVABO APPOGGIO

Waschtischunterschrank + Waschtischplatte+ Aufsatzwaschbecken.

Base portalavabo + encimera + lavabo de apoyo.

База + топ + накладная раковина.

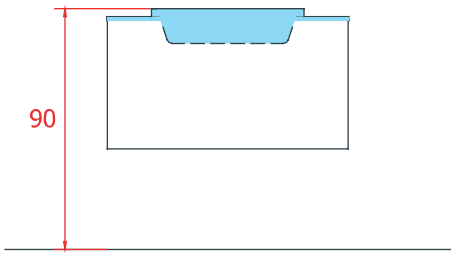

BASE +TOP + LAVABO SEMIINCASSO

Waschtischunterschrank + Waschtischplatte+ Halbeinbauwaschbecken

Base portalavabo + encimera + lavabo de apoyo semi-empotrado

База + топ + полувстроенная раковина.

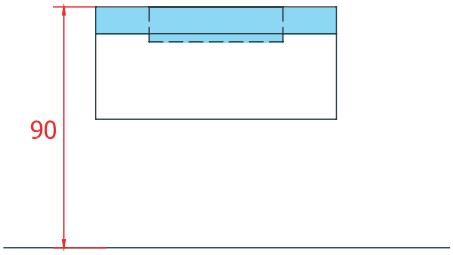

BASE + LAVABO INTEGRATO

Waschtischunterschrank + integrierter Waschtisch.

Base portalavabo + lavabo integrado.

База + интегрированная раковина.

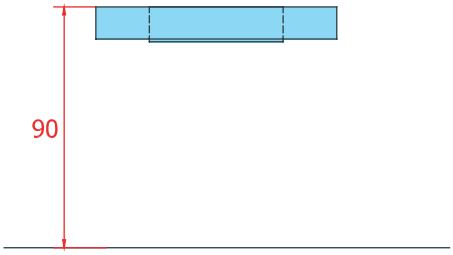

LAVABO SOSPESO / MODULA

Hängewaschtisch / Modula.

Lavabo suspendido / Modula.

Подвесная раковина / Modula

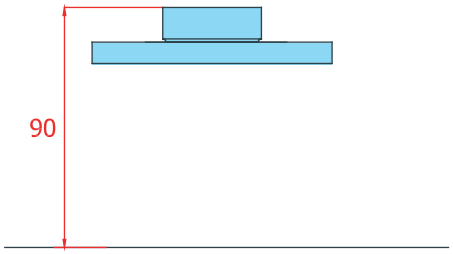

TOP MENSOLA + LAVABO APPOGGIO

Konsole + Aufsatzwaschbecken.

Encimera + lavabo de apoyo.

Коробчатый топ + накладная раковина

DISTANZA TRA CARICHI E SCARICO ACQUA

Entfernung zwischen Wasserein- und Ablauf / Distancia entre cargas y descarga de agua / Расстояние между выводом и сливом воды

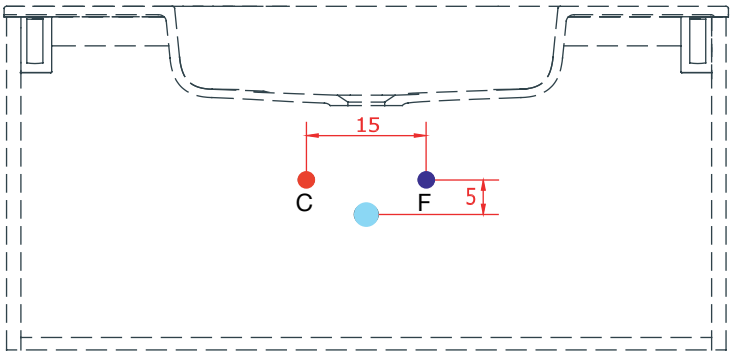

Tutte le basi portalavabo hanno il fondo arretrato che permette il passaggio dei tubi (spazio utile min 4,7 cm max 6 cm)

All washbasin units have a rear bottom that allows
the passage of pipes (available space min 4,7 cm max 6 cm).

Todas las bases portalavabo tienen un respaldo que permite el paso de las tuberías (espacio útil min 4,7 cm max 6 cm)

Все базы под раковину оснащены задней стенкой, позволяющей осуществить подводку и слив воды (полезное пространство min 4,7 cm - max 6 cm)

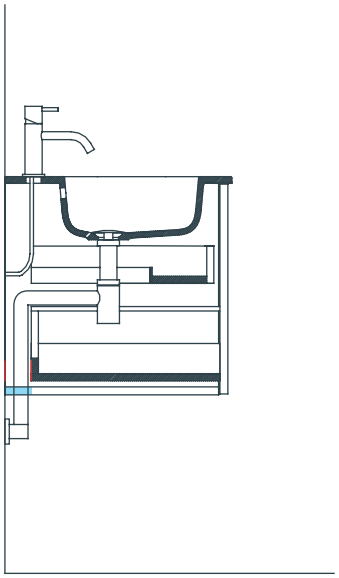

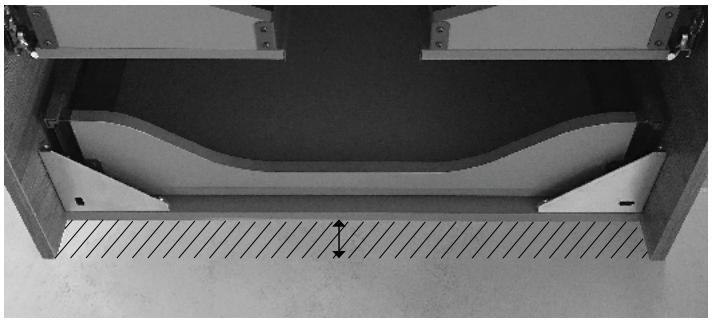

Tutti i cassetti delle basi portalalvabo sono sagomati in corrispondenza del sifone e presentano uno spazio di min. 5 max 9 cm tra il cassetto e il muro per permettere i collegamenti.

Alle Schubladen der Waschtischunterschränke sind in Entsprechung des Siphons ausgeschnitten und haben einen Raum von min. 5 bis 9 cm zwischen der Schublade und der Wand, um Anschlüsse zu ermöglichen

Todos los cajones de las bases portalavabo tienen moldadura en correspondencia del sifón con un espacio de min. 5 max 9 cm entre el cajón y la pared para permitir las conexiones

Все ящики баз под раковину имеют выпил под сифон, а также полезное пространство min. 5 - max 9 cm между ящиком и стеной, что позволяет осуществить подвод коммуникаций.

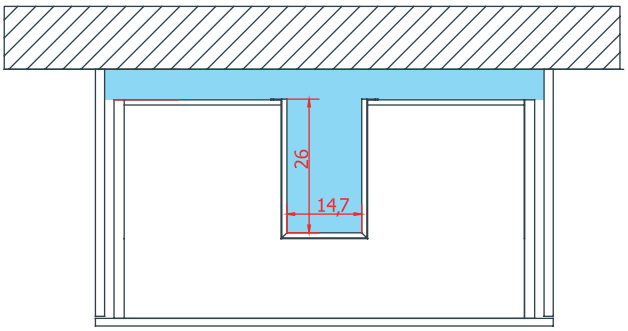

POSIZIONE CARICO E SCARICO ACQUA PER BASI PORTALAVABO STOCCO H 32/35

/ Position Wasserein-und Ablauf für Stocco Möbel H 32/35
/ Posición de carga y descarga de agua para las bases portalavabo Stocco H 32/35
/ Расположение слива и вывода воды для баз под раковину Stocco H 32/35

LAVABO INTEGRATO

Integriertes Waschbecken / Lavabos integrados / Интегрированная раковина

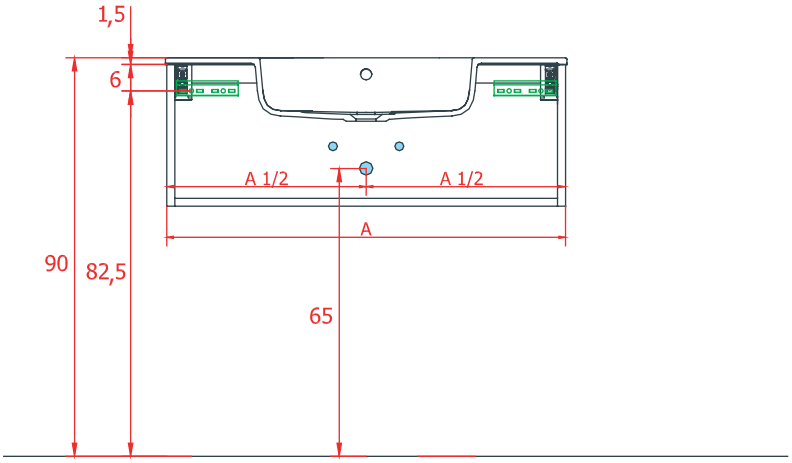

H = altezza lavabo / Waschtischhöhe / altura del lavabo / высота раковины

T = spessore top / Durchmesser Waschtischplatte / espesor encimera / толщина столешницы

M = piastrine di montaggio / Montageplatten / placas de montaje / монтажная пластина

S = altezza scarico / Ablaufhöhe / altura de descarga / высота слива

TOP + LAVABO APPOGGIO / SEMI INCASSO

Waschtischplatte + Aufsatz- oder Halbeinbauwaschbecken / Encimera + lavabo de apoyo / semi-empotrado / Топ + накладная / полувстроенная раковина

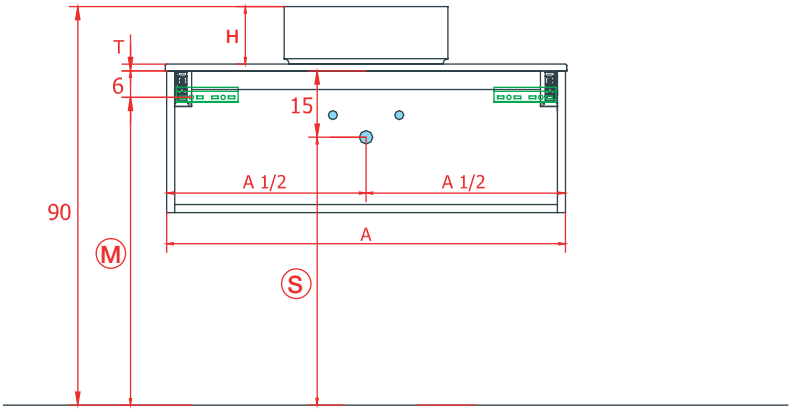

ESEMPIO
Beispiel / Ejemplo / Пример

H = 13 cm T = 1,5 cm

S = 90 – 13 – 15 = 62 cm
M = 90 – 13 – 1,5 – 6 = 69,5 cm

S = 90 – H – T – 15

M = 90 – H – T – 6

LAVABO INTEGRATO

Integrierter Waschtisch / Lavabo integrado / Интегрированная раковина

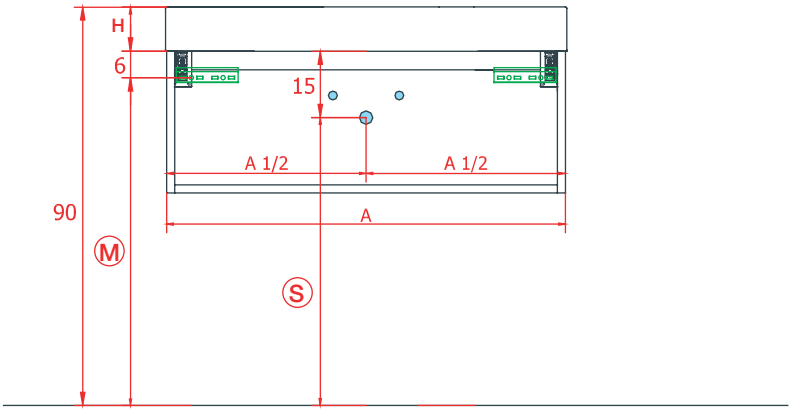

S = 90 – H – 15

M = 90 – H – 6

POSIZIONE CARICO E SCARICO ACQUA PER BASI PORTALAVABO STOCCO H 48/51/55

/ Position Wasserein- und Ablauf für Stocco Möbel H 48/51/55
/ Posición de carga y descarga de agua para las bases portalavabo Stocco H 48/51/55
/ Расположение слива и вывода воды для баз под раковину Stocco H 48/51/55

LAVABO INTEGRATO

Integriertes Waschbecken / Lavabos integrados / Интегрированная раковина

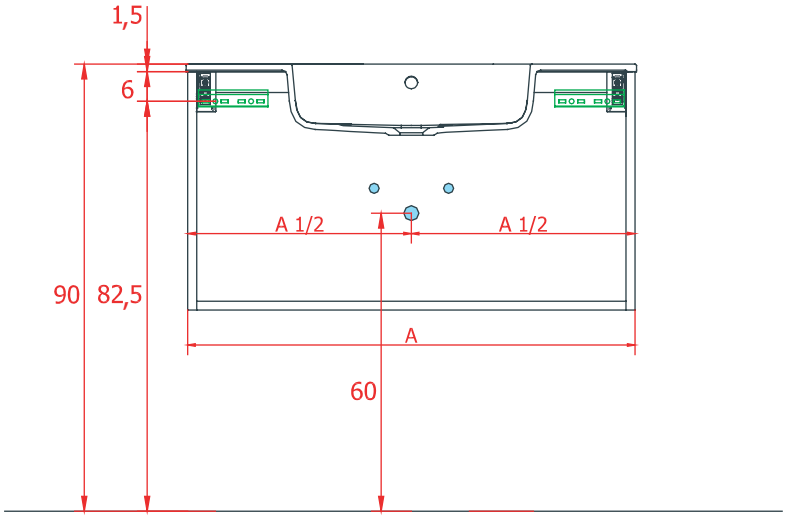

TOP + LAVABO APPOGGIO / SEMI INCASSO

Waschtischplatte + Aufsatz- oder Halbeinbauwaschbecken / Encimera + lavabo de apoyo / semi-empotrado
/ Топ + накладная / полувстроенная раковина

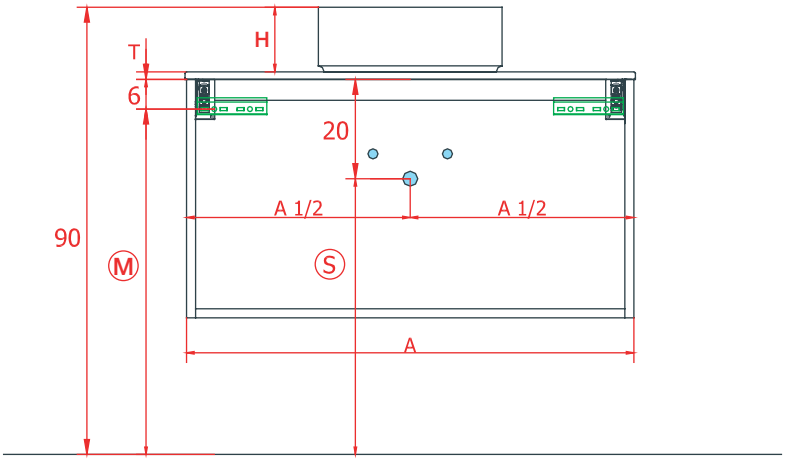

S = 90 – H – T – 20

M = 90 – H – T – 6

LAVABO INTEGRATO

Integrierter Waschtisch / Lavabo integrado / Интегрированная раковина

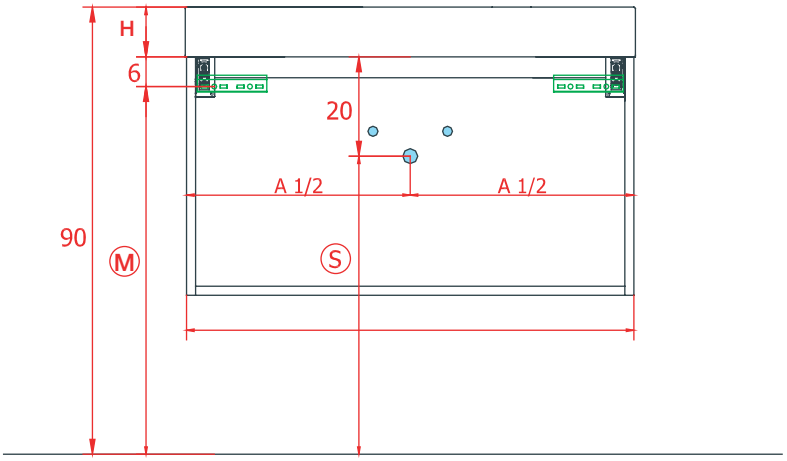

S = 90 – H – 20

M = 90 – H – 6

POSIZIONE CARICO E SCARICO ACQUA
PER LAVABI SOSPESI E TOP MENSOLE STOCCO H 8/10/12

/ Position Wasserein-und Ablauf für Stocco Hängewaschbecken und Konsolen H 8/10/12
/ osición de carga y descarga de agua para lavabos suspendidos y encimeras Stocco H 8/10/12
/ Расположение слива и вывода воды для подвесных раковин и коробчатых топов Stocco H 8/10/12

LAVABO SOSPESO CON VASCA INTEGRATA

Hängewaschbecken mit integriertem Waschbecken / Lavabo suspendido con lavabo integrado
/ Подвесной топ с интегрированной раковиной

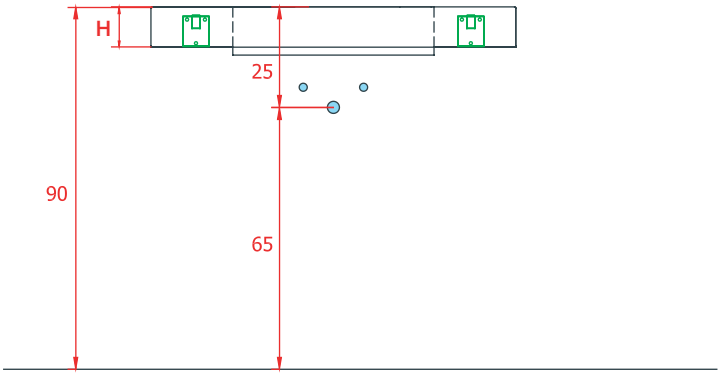

TOP MENSOLA CON LAVABO APPOGGIO O SEMI-INCASSO

Konsole + Aufsatz- oder Halbeinbauwaschbecken / Encimera con lavabo de apoyo o semi-empotrado / Коробчатый топ с накладной или полувстроенной раковиной

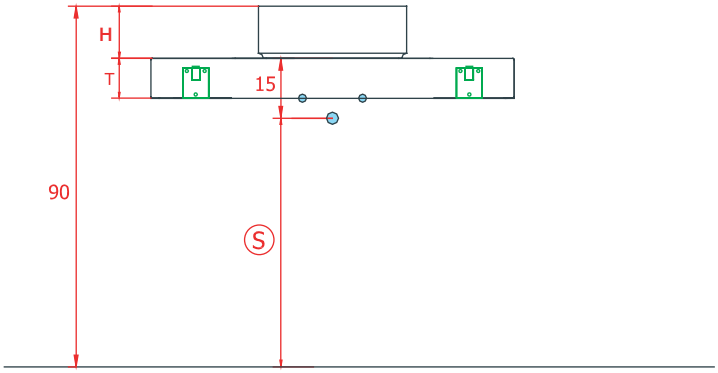

S = 90 – H – 15

MODULA H 16

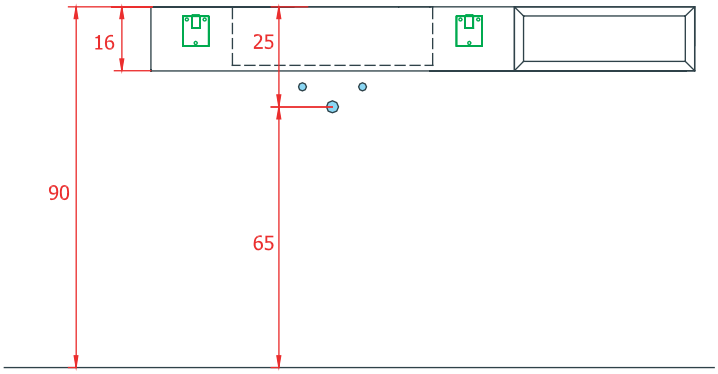

COLLEZIONE IKS UP / Kollektion Iks Up / Colección Iks Up / Коллекция iks up

IKS CON VANO A GIORNO + LAVABO INTEGRATO E SIFONE SALVA SPAZIO

Iks Mit offener Nische + integriertes Waschbecken und Platzsparsiphon / Iks con espacio abierto + lavabo integrado y sifón ahorra espacio / Iks с открытой полкой + интегрированная раковина с мини сифоном

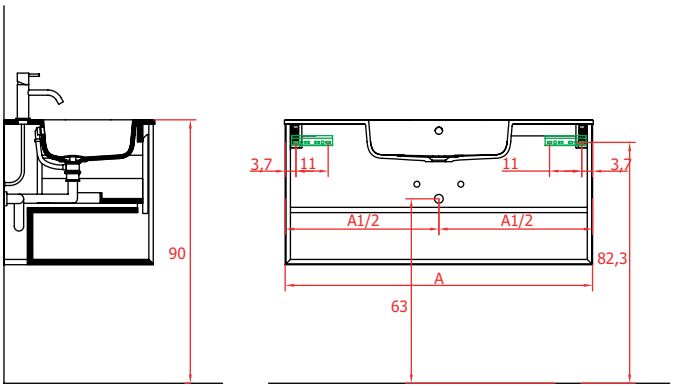

IKS CON DOPPIO LAVABO

Iks mit Doppelwaschbecken / Iks con lavabo doble / Iks с двойной раковиной

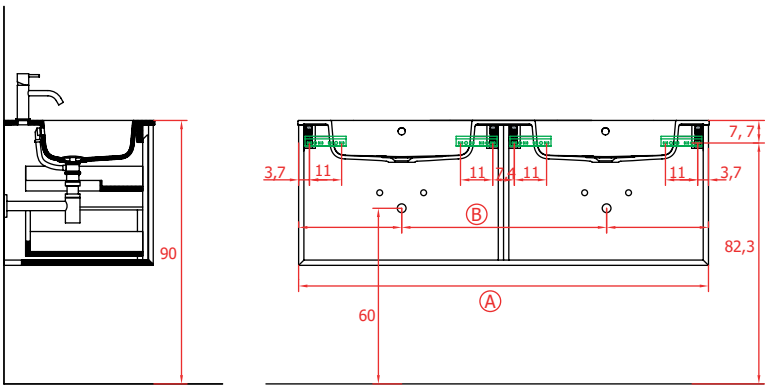

A	B	WAVE	SQUARE	CORIAN
120		58,7	57	60
140	70			
160	80			
180	90			

IKS CON VANO A GIORNO + LAVABO APPOGGIO

Iks mit offener Nische + Aufsatzwaschbecken / Iks con espacio abierto + lavabo de apoyo / Iks с открытой полкой + накладная раковина

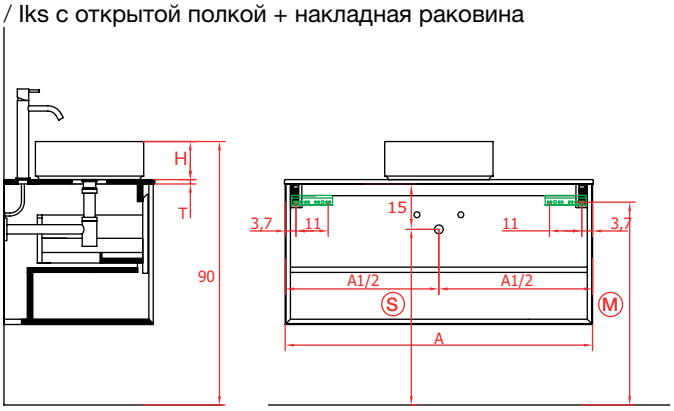

S = 90 – H – T – 15

M = 90 – H – T – 6

IKS + LAVABO APPOGGIO

Iks + Aufsatzwaschbecken / Iks + lavabo de apoyo / Iks + накладная раковина

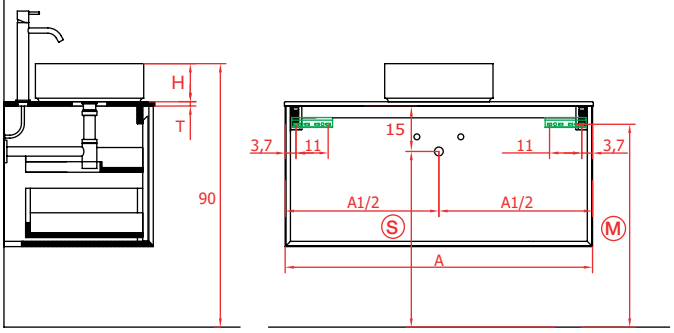

COLLEZIONE IKS FULL / Kollektion Iks Full / Colección Iks Full / Коллекция Iks Full

IKS H 34 + LAVABO INTEGRATO

Iks H 34 + integriertes Waschbecken / Iks H 34 + lavabo integrado / Iks H 34 + интегрированная раковина

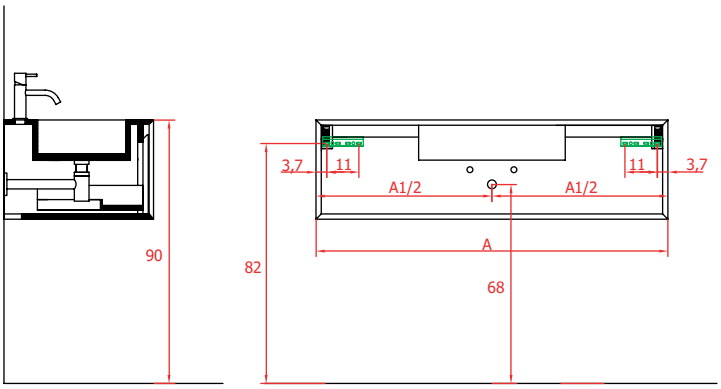

IKS H 50 + LAVABO INTEGRATO

Iks H 50 + integriertes Waschbecken / Iks H 50 + lavabo integrado / Iks H 50 + интегрированная раковина

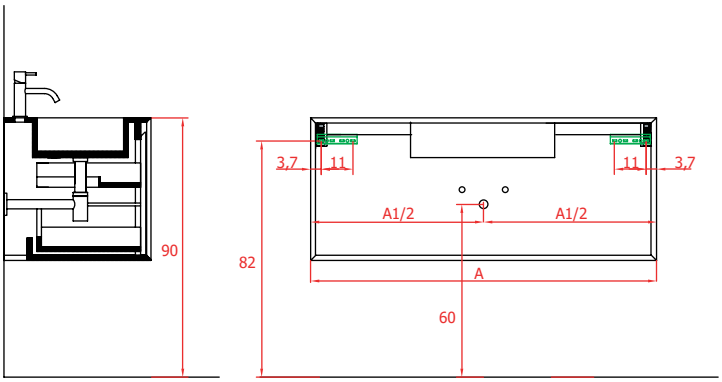

IKS H 50 CON VANO A GIORNO + LAVABO INTEGRATO

Iks H 50 mit offener Nische + integriertes Waschbecken / Iks H 50 con espacio abierto + lavabo integrado / Iks H 50 с открытой полкой + интегрированная раковина

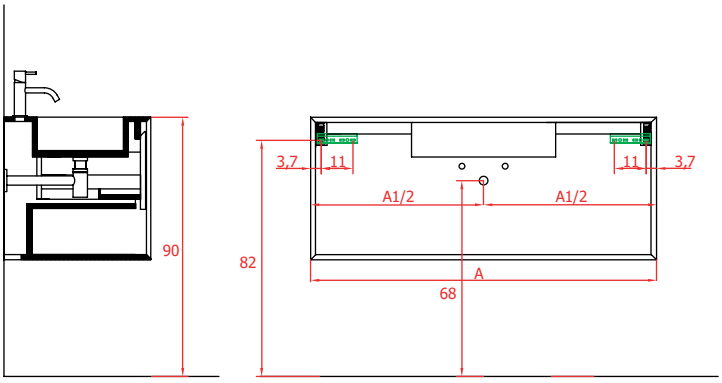

IKS H 34 + LAVABO APPOGGIO

Iks H 34 + Aufsatzwaschbecken / Iks H 34 + lavabo en apoyo / Iks H 34 + накладная раковина

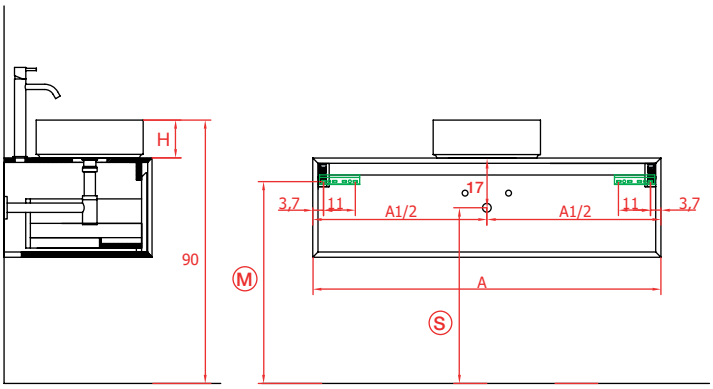

S = 90 – H – 17

M = 90 – H – 8

IKS H 50 + LAVABO APPOGGIO

Iks H 50 + Aufsatzwaschbecken / Iks H 50 + lavabo en apoyo / Iks H 50 + накладная раковина

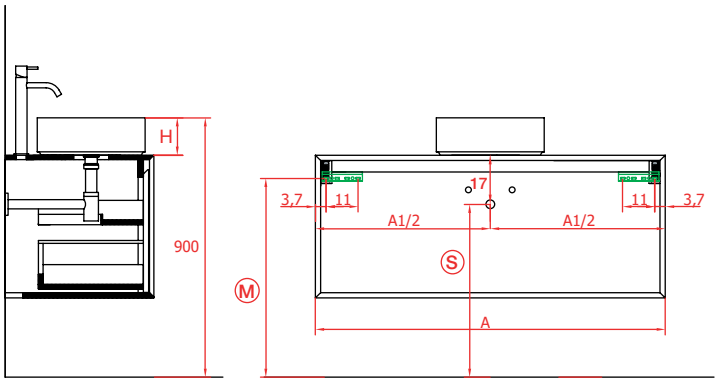

IKS H 50 CON VANO A GIORNO + LAVABO APPOGGIO

Iks H 50 mit offener Nische + Aufsatzwaschbecken / Iks H 50 con espacio abierto + lavabo en apoyo / Iks H 50 с открытой полкой + накладная раковина

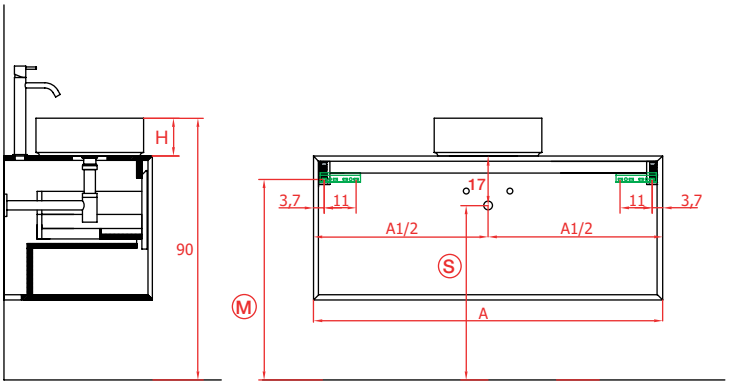

Informazioni per la progettazione
01/2020_01_IT - DE - ES - RU_Printed in Italy

TAILORMADE
STOCCO

F.lli STOCCO srl
Via Valsugana, 318/A
35010 - S. Giorgio in Bosco (Padova) Italy
tel. +39 049 9453911
commerciale@stocco.it
www.stocco.it

www.stocco.it