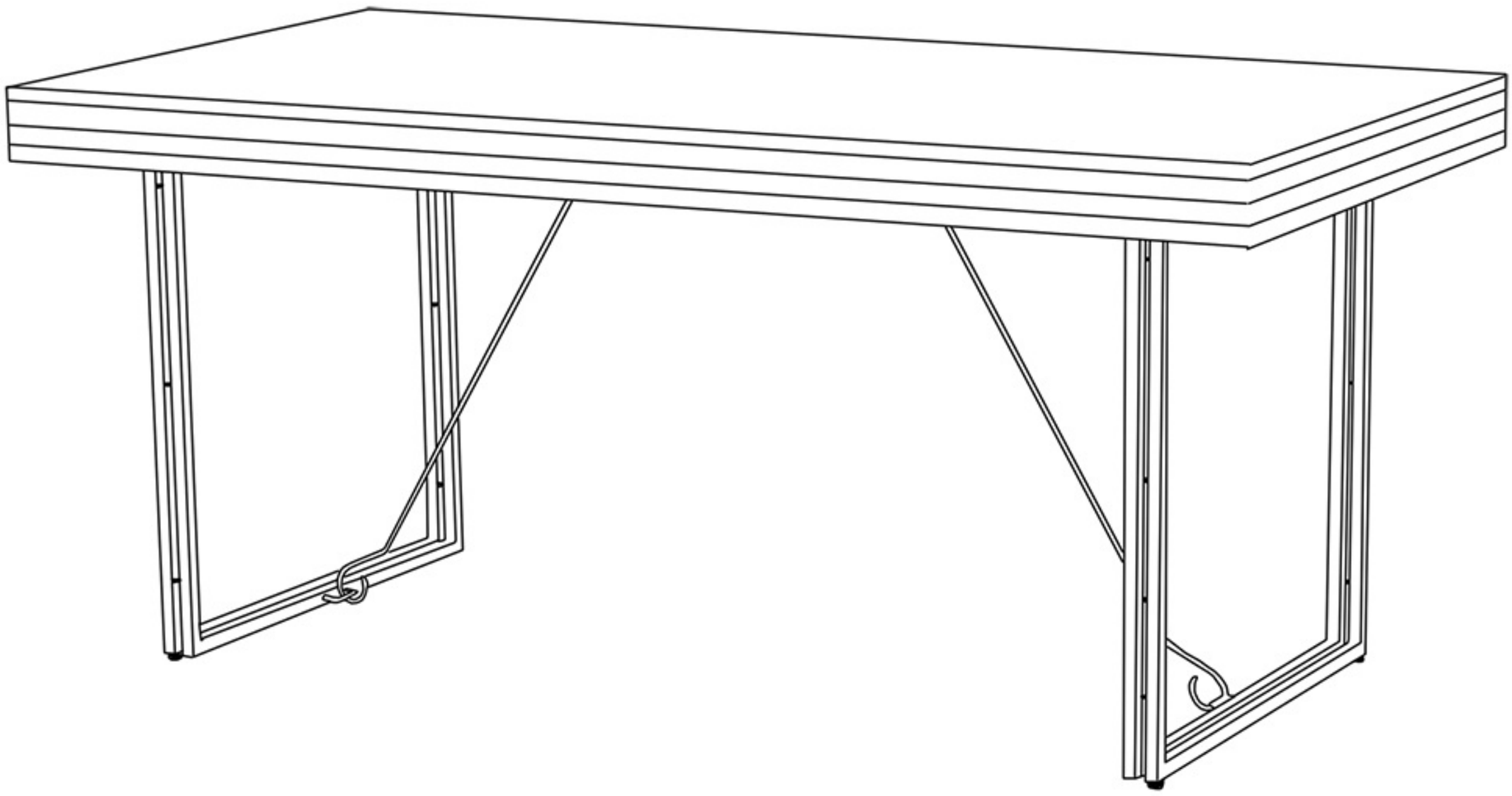

ESCN-006
3616732-00001

Sicherheitshinweis - Safety Warning - Avis de sécurité - Beveiligingsmededeling - Avviso di sicurezza

DEUTSCH

Bitte benutzen Sie dieses Produkt ausschließlich für seinen ihm zugedachten Zweck.

Holz als hygroskopisches Naturprodukt ist natürlichen Schwankungen (Temperatur, Feuchtigkeit) ausgesetzt. Veränderungen in Form und Farbe je nach Holzart, Bauweise und Standort sind normal.

Optimales Raumklima: 18-21°C, 45-55% Luftfeuchte.

UV-Strahlen können die Oberfläche schädigen! Achten Sie auf einen möglichst schattigen Aufstellort.

Kastenmöbel können umfallen und zu schweren Verletzungen führen. Bitte nutzen Sie das beigefügte Wandbefestigungsset, um diese Gefahr zu vermeiden.

FRANÇAIS

Utiliser uniquement le produit pour son usage prévu!

Comme produit naturel hygroscopique, exposé à des variations naturelles (température, humidité). Modifications normales de forme et couleur selon le type de bois, de construction et de lieu.

Climat intérieur optimal : 18-21°C, 45-55 % d'humidité.

N'exposez pas les produits au soleil, cela permet d'éviter la décoloration de la surface.

Les éléments peuvent basculer et provoquer de graves blessures. Afin d'éviter tout danger, veuillez utiliser le kit de fixation murale joint.

ITALIANO

Utilizzare il prodotto unicamente per la destinazione d'uso prevista.

Questo prodotto é, per via delle sue natuali proprietà igroscopiche, soggetto a variazioni naturali di forma e colore in funzione del tipo di legno, della struttura e del suo posizionamento (oscillazioni di temperatura e umidità).

Condizioni ideali: 18-21°C, 45-55% di umidità.

Per evitare fenomeni di scolorimento delle superfici, non esporre il prodotto direttamente ai raggi solari.

Mobili a scaffale possono cadere e procurare gravi lesioni. La invitiamo a utilizzare il kit di fissaggio incluso per assicurare i mobili alla parete e evitare pericoli.

ENGLISH

Use the product for its intended purpose only!

As wood is a hygroscopic natural product it is depending on shifts in temperature and humidity. Range depending on type of wood, construction, and place of location.

Don not expose product to direct sunlight to avoid discoloration of surface.

Optimum conditions: temp.: 18-21°C (64-70°F), air humidity: 45-55%.

Free standing cabinets can tip over and cause severe harm. Please use attached wall-mount kit to avoid this hazard.

NEDERLANDS

Gebruik dit product alleen waarvoor het bedoeld is!

Aangezien hout een hygroscopisch natuurproduct is, is dit vatbaar voor verandering in temperatuur en luchtvochtigheid.

Vermijd direct zonlicht on verkleuring te voorkomen.

De optimale omstandigheden zijn tussen de 18 - 21 graden celcius. (64 - 70 graden F) en een luchtvochtigheid van tussen de 45% en 55%.

Vrijstaande kasten kunnen omvallen en letsel veroorzaken. Gebruik alstublieft de bijgeleverde wandmontagekit om letsel te voorkomen.

Pflegehinweise - Care Instructions - Conseil d'entretien - Onderhoudsinstructies - Instruzioni per l'uso

DEUTSCH

LACKIERTES HOLZ

Mit Staubtuch abstauben. Regelmäßig mit feuchtem Tuch in Richtung der Maserung abwischen. Dauernässe vermeiden.

METALL

Einfach mit feuchtem Tuch abwischen, danach trocken reiben. Bei Chrom und Kupfer regelmäßig mit speziellen Pflegemittel polieren.

FRANÇAIS

BOIS PEINT

Dépoussiérer avec un chiffon. Essuyer régulièrement avec un chiffon humide dans le sens des veinures. Eviter le dépôt durable d'humidité.

MÉTAL

Nettoyer avec un chiffon humide.Frotter ensuite pour sécher.Pour le chrome et le cuivre, polir régulièrement avec un produit d'entretien spécial.

ITALIANO

LEGNO VERNICIATO

Pulire con un panno per la rimozione della polvere. Pulire periodicamente e con regolrità con un panno umido, in direzione delle venature del legno. Evitare bagnato e umidità persistenti.

METALLO

Pulire con un semplice panno umido e asciugare. Per la pulizia di rame e superfici cromate utilizzare regolarmente detergenti specifici.

ENGLISH

PAINTED WOOD

Dust off regularly. Use slightly wet cloth once in a while. Cleaning shall be performed in the direction of the wood texture. Avoid stagnant moisture.

METAL

Use slightly wet cloth for regular cleaning. Dry afterwards immediately. Periodically use special cleaning agents especially for chromium and copper.

NEDERLANDS

GESCHILDERD HOUT

Stof het product met enige regelmaat af. Gebruik van tijd tot tijd een vochtige doek om het product schoon te maken. Voer de reiniging altijd uit in de richting van de houtstructuur. Vermijd stagnerende vocht.

METAAL

Met een vochtige doek schoonmaken en daarna met een droge doek afnemen. Bij chroom en koper regelmatig met speciale reinigingsmiddelen behandelen.

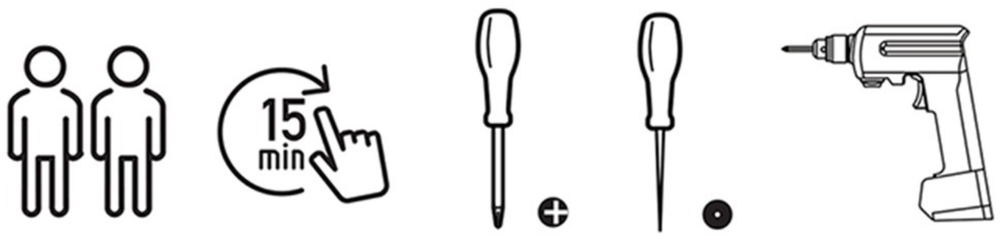
15
min

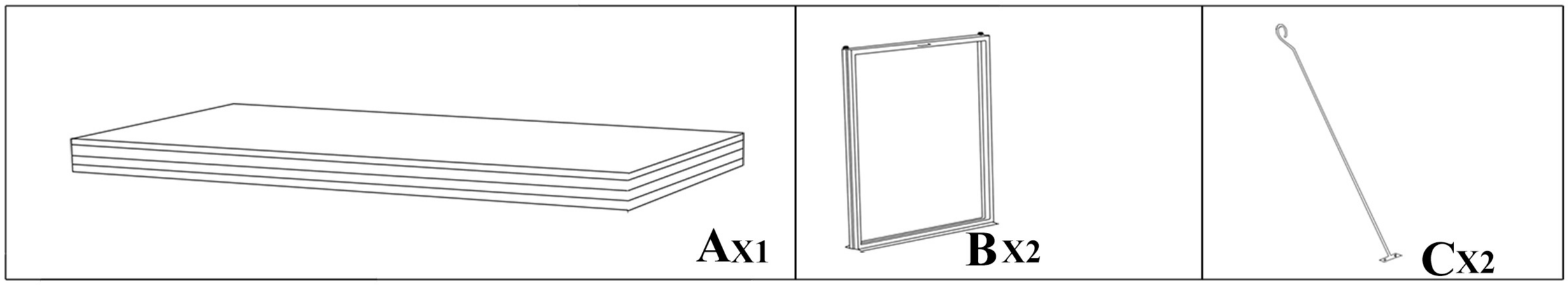
AX1
BX2
CX2

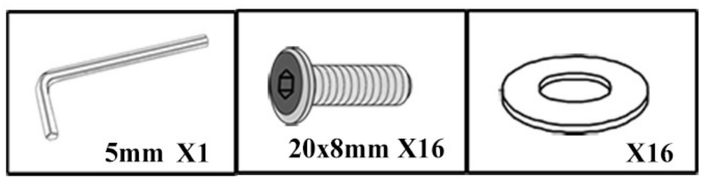
5mm X1
20x8mm X16
X16

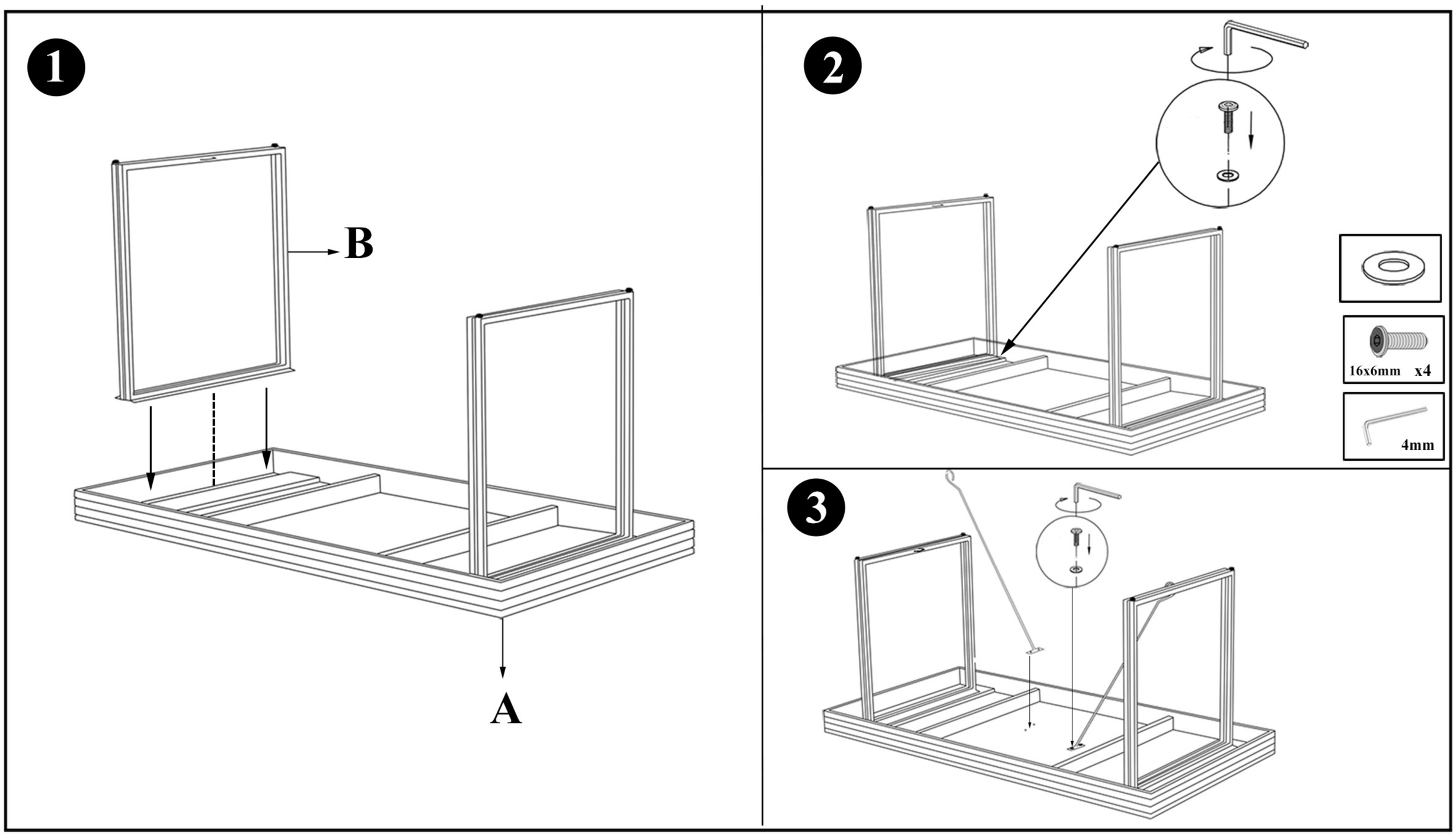
1
B
A
2
16x6mm x4
4mm
3

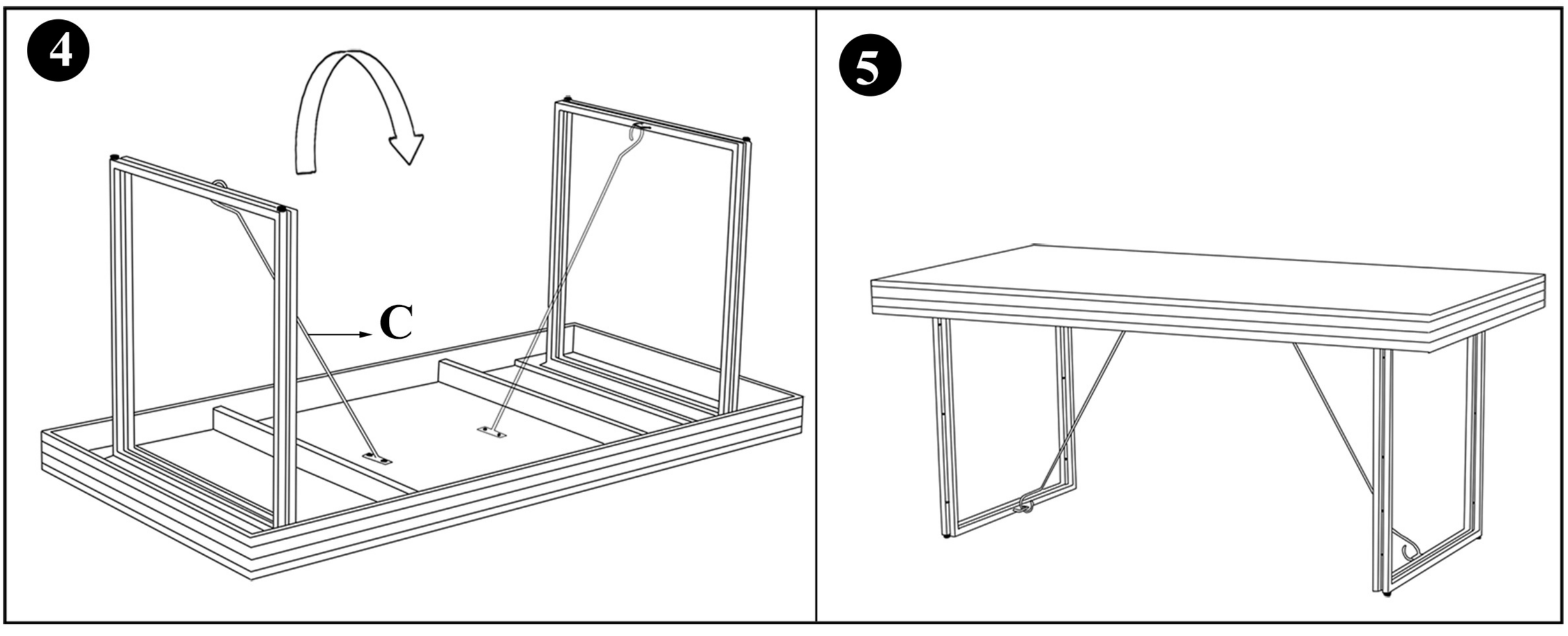
4
C
5