SYSTEM4®

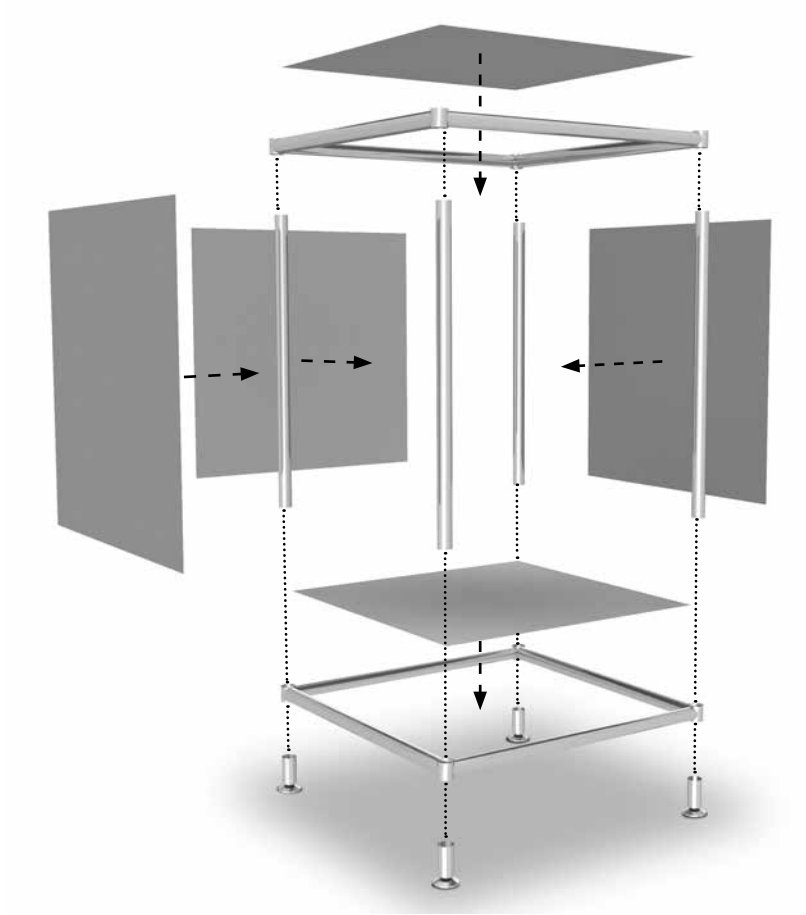

Montageanleitung

Inhaltsverzeichnis

Seite 3-6 .....Rohrelemente
Seite 7 .....Füllungen
Seite 8.....Außen- und Montageseiten
Seite 9-11.....Klappenmontage
Seite 12-15.....Schubladenmontage Standard
Seite 16-28.....Schubladenmontage Profi-Line
Seite 29-30.....Türmontage

Montagevideos mit detaillierten Anleitungen finden Sie auf unserem YouTube Channel **System4**.

Oder auf unserer Homepage unter **www.viasit.com**.

www.viasit.com

Montagevideos

Rohrelemente

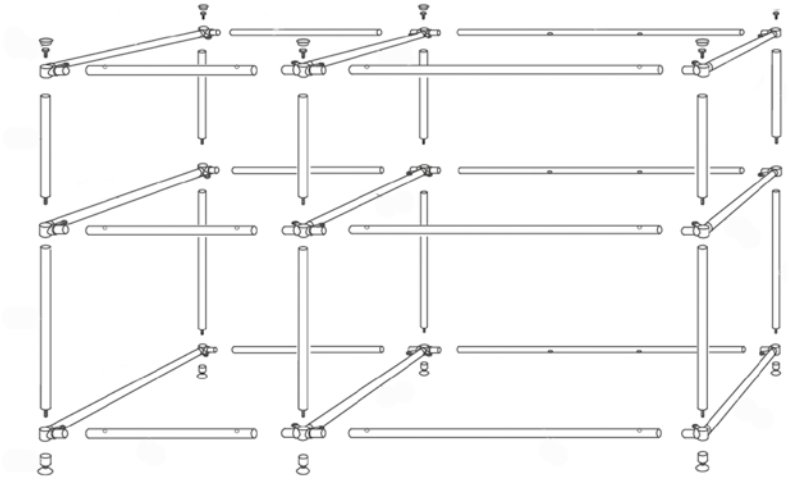

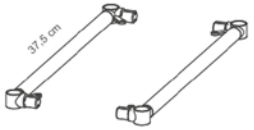

15001
Tiefenverbindung A

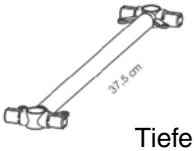

15002
Tiefenverbindung M

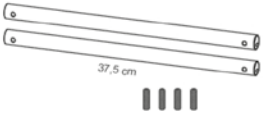

15004
Breitenverbindung 37,5 cm

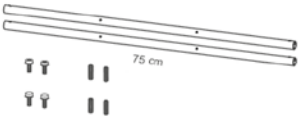

15003
Breitenverbindung 75 cm

15006
Senkrechte Verbindung
18,75 cm

15005
Senkrechte Verbindung
7,5 cm

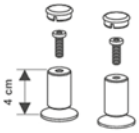

Gleitfüße

Montage der Rohrelemente

1. Die Breitenverbindung in die Tiefenverbindung einschieben und drehen bis zum Anschlag.

2. Prüfen, ob alle Rohre so ausgerichtet sind, dass sich die Bohrungen zur Aufnahme der Inbusschrauben auf der Oberseite befinden. Alle Inbusschrauben bitte zuerst von Hand um einige Umdrehungen eindrehen. Danach mit Inbusschlüssel 2,5 mm oder Elektroschrauber (max. Stufe 2-3) anziehen. Zuletzt alle Inbusschrauben des Rohrrahmens nochmals mit Inbusschlüssel nachprüfen, ob diese fest angezogen sind. Achtung: Falls die Inbusschrauben mittels Elektroschrauber auf Stufe 4-8 angezogen werden, können auf der Oberseite der Rohre Ausbuchtungen entstehen. ***Für solche Schäden kann keine Haftung übernommen werden.***

3. Die Fixierungsschrauben für Metallböden bitte von Hand in die Breitenverbindungen 75 cm eindrehen und prüfen, ob diese nach innen ausgerichtet sind. Ist dies nicht der Fall, wurde die Breitenverbindung falsch herum montiert.

4. Alle Rohrrahmen zusammenbauen und um 180° bzw. so drehen, dass die Seite mit den Inbusschrauben nach unten zeigt. Vor Montage der Gleitfüße diese von Hand komplett in den Verbindungssockel einschrauben. Im Anschluss die Verbindungssockel mit den Gleitern auf dem Boden positionieren und den ersten Rohrrahmen aufsetzen.

5. Nun die senkrechten Verbindungen (37,5 cm bzw. 18,75 cm) von Hand durch die Verbindungsknoten in das Gewinde des Verbindungssockel eindrehen und mittels der Montage-Hilfe fest anziehen. Werden die senkrechten Verbindungen nicht fest genug angezogen, kann dies eine verminderte Stabilität des gesamten System4 Elements und Probleme bei der Montage von Türen und Schubladen zur Folge haben.

6. Alle weiteren Rohrrahmen und senkrechten Verbinder werden in gleicher Art und Weise montiert. Der abschließende Rohrrahmen wird mittels der beigefügten Inbusschrauben fest verschraubt. Abschließend werden die Abdeckkappen in die Verbindungsknoten eingedrückt.

7. Das fertig montierte Rohrgestell nach der Montage mittels einer Wasserwaage ausrichten. Unebenheiten des Bodens können durch das Ein- bzw. Ausdrehen des Gleitfußes in den Verbindungssockel von Hand oder mit Hilfe des beiliegenden Schlüssels korrigiert werden.

1.

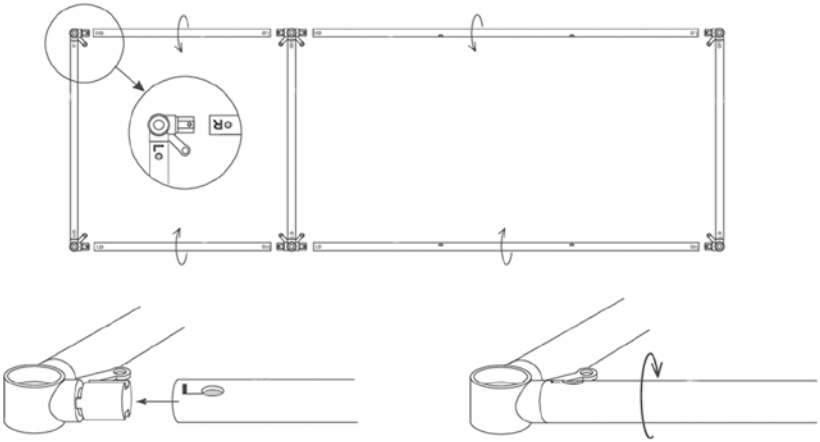

2.

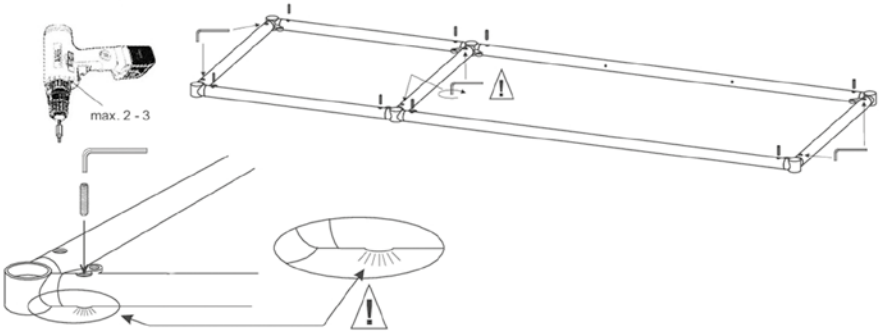

3.

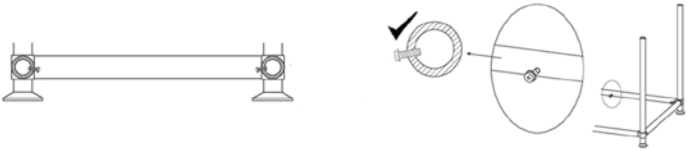

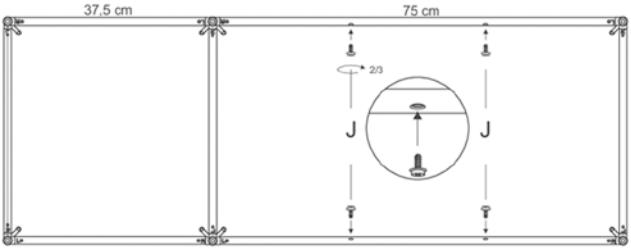

4.

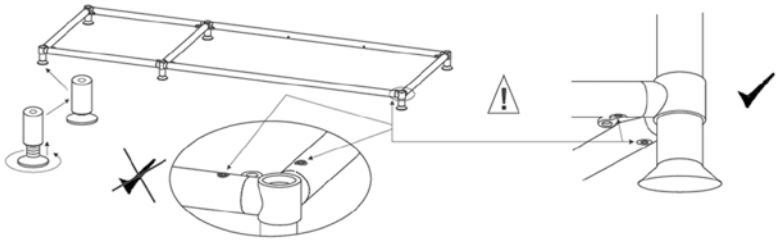

5.

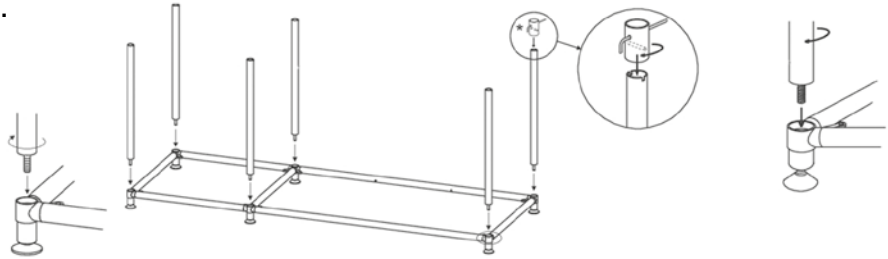

6.

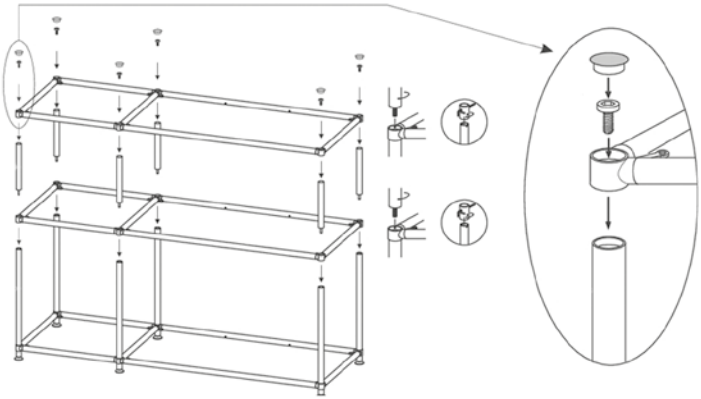

7.

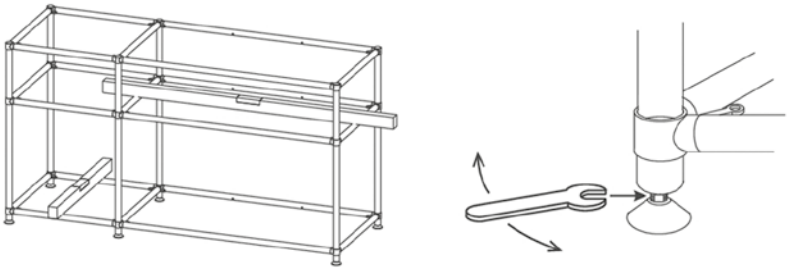

Füllungen

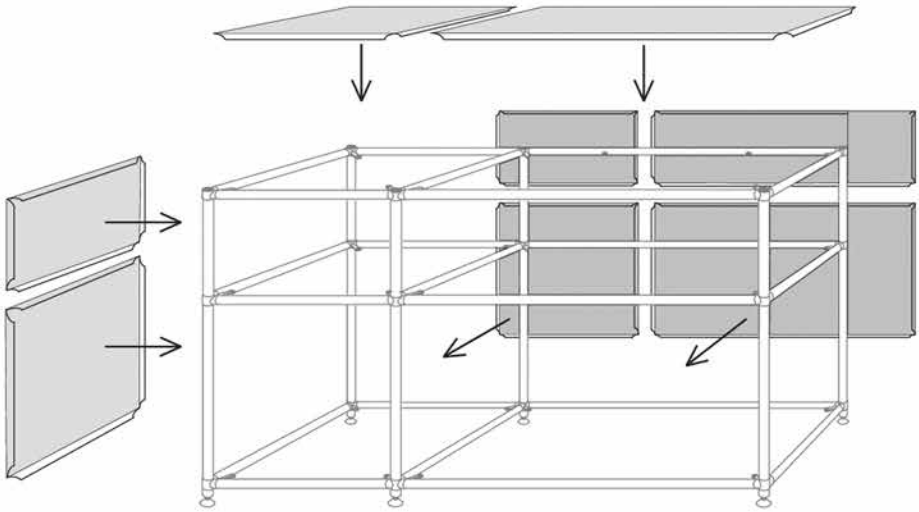

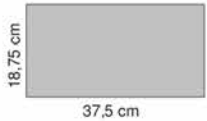

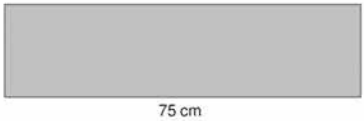

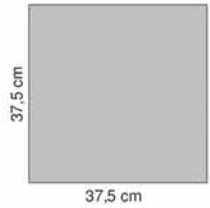

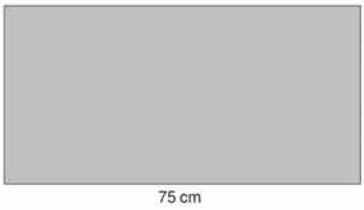

Außen- und Montageseiten

Montageseite

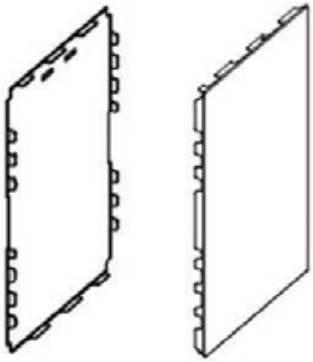

Außenseite

Montageseite für Klapptür

Montageseite für Schublanden

Montageseite für Tür

Klappenmontage

① x2

② x1

③ x1

④ x6

1.

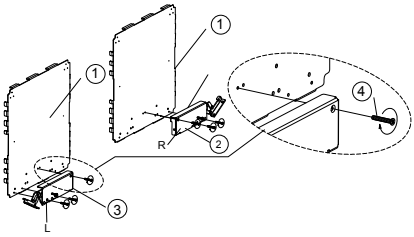

① X2 ② X1 ③X1 ④ X6

2.

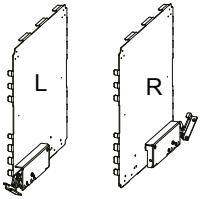

① X1

② X1

③ X1

④ X2

⑤ X3

⑥ X6
M4X25

⑦ X4
M4X8

⑧ X2
M4X12

1.

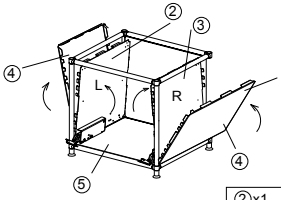

②x1 ③x1 ④x2

2.

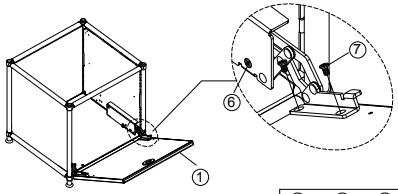

①x1 ⑥x6 ⑦x4

3.

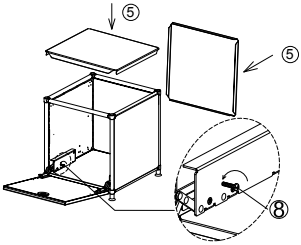

⑤x3 ⑧x2

4.

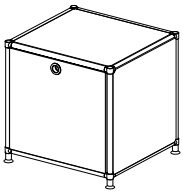

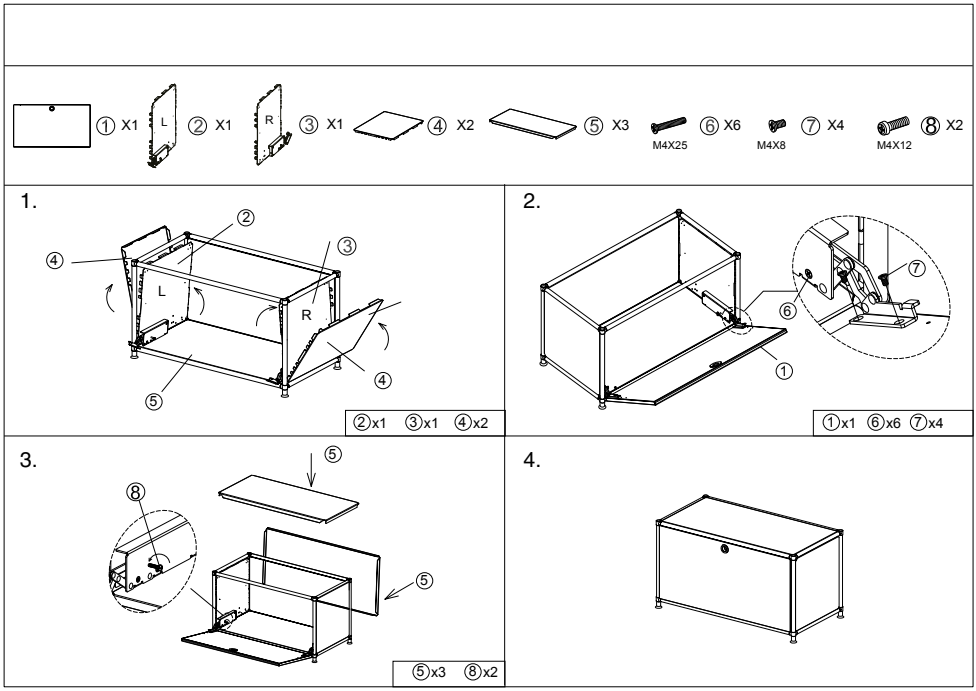
① X1
② X1
③ X1
④ X2
⑤ X3
⑥ X6
M4X25
⑦ X4
M4X8
⑧ X2
M4X12
L
R
1.
②x1 ③x1 ④x2
2.
①x1 ⑥x6 ⑦x4
3.
⑤x3 ⑧x2
4.

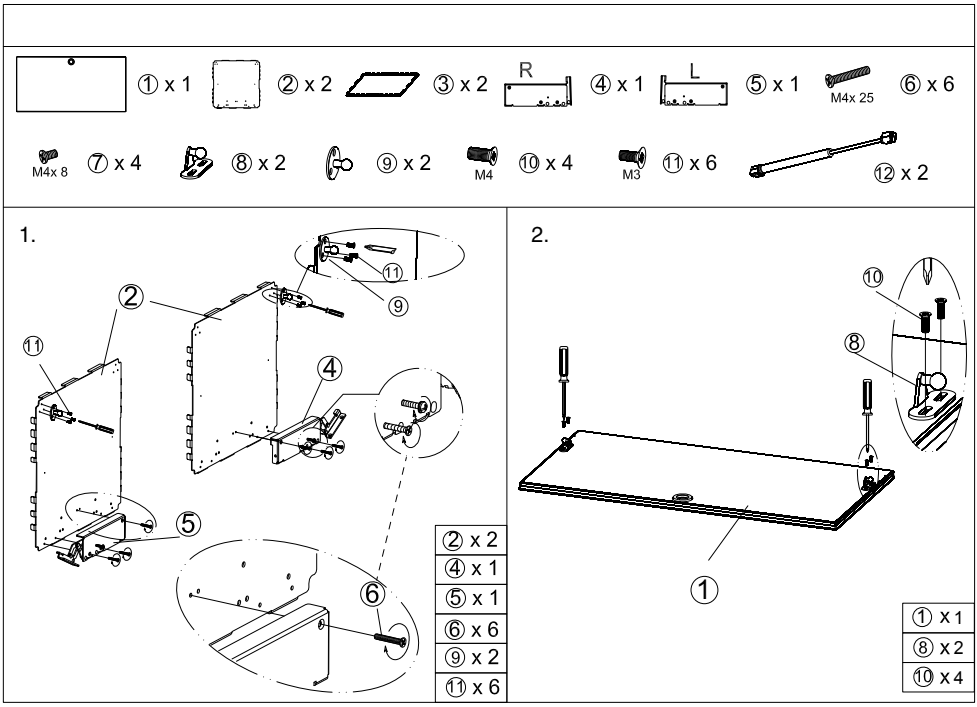
① x 1
② x 2
③ x 2
R
④ x 1
L
⑤ x 1
M4x 25
⑥ x 6
M4x 8
⑦ x 4
⑧ x 2
⑨ x 2
M4
⑩ x 4
M3
⑪ x 6
⑫ x 2
1.
② x 2
④ x 1
⑤ x 1
⑥ x 6
⑨ x 2
⑪ x 6
2.
① x 1
⑧ x 2
⑩ x 4

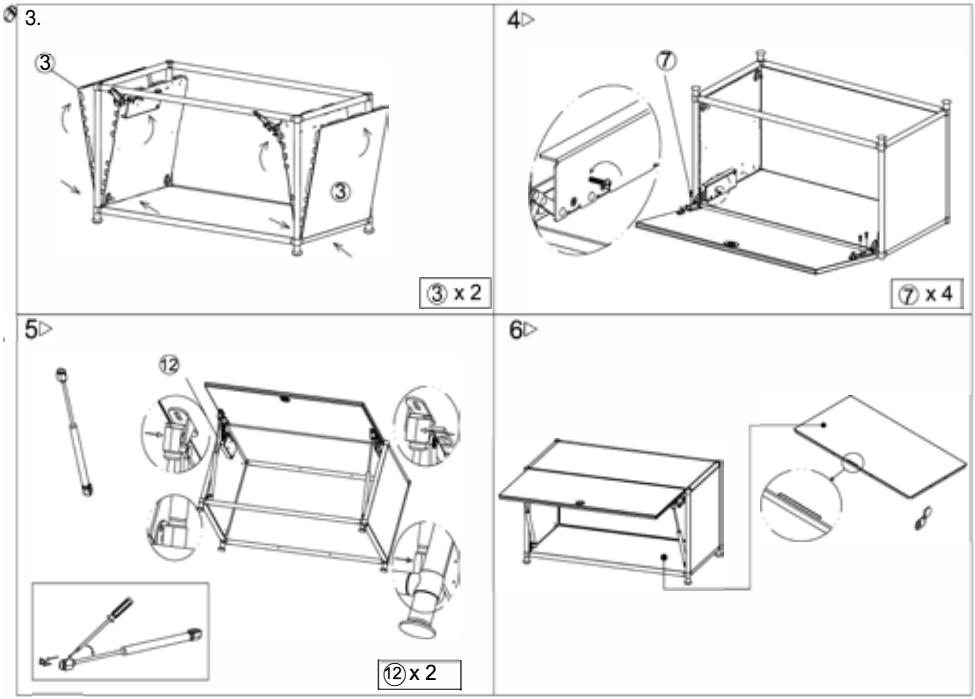
3.
③
③
③ x 2
4▷
⑦
⑦ x 4
5▷
⑫
⑫ x 2
6▷

Standard Schubladenmontage

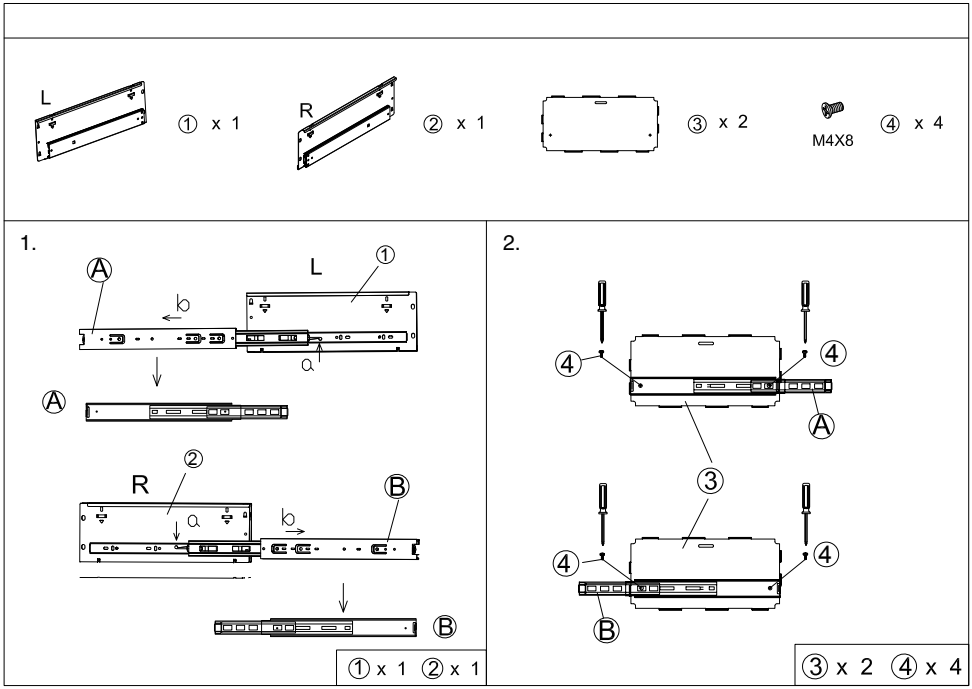

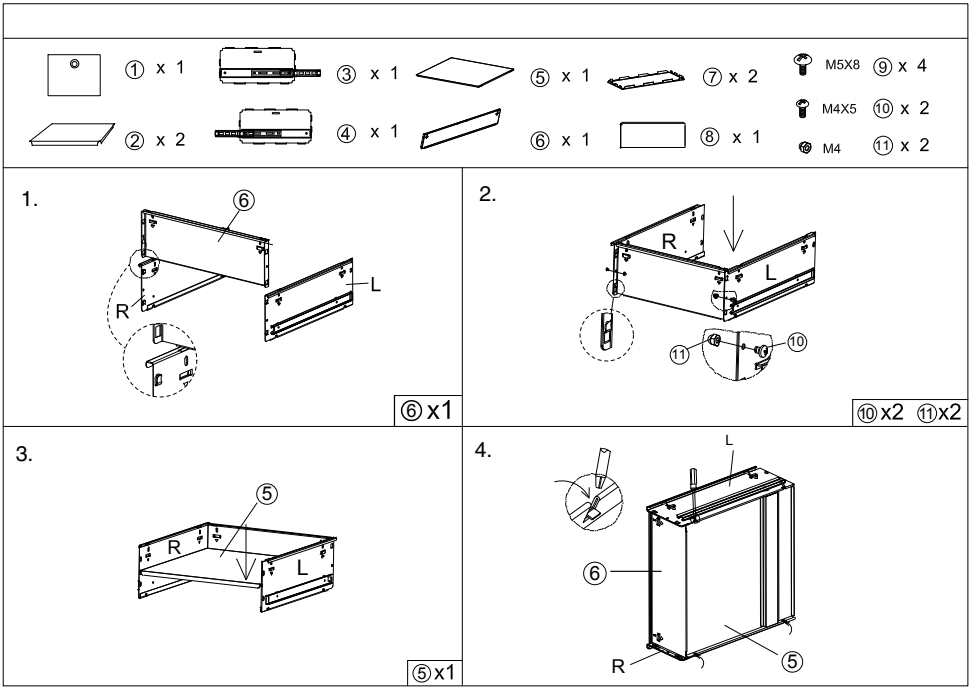

5.

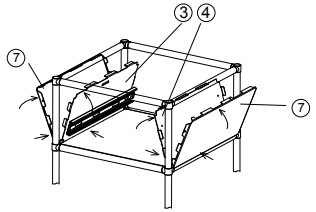

③ x 1 ④ x 1 ⑦ x 2

6.

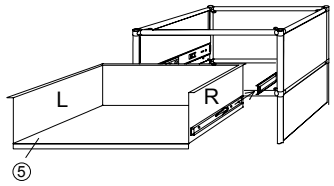

7.

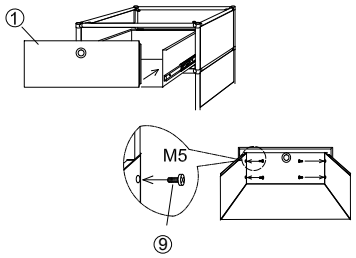

① x 1 ⑨ x 4

8.

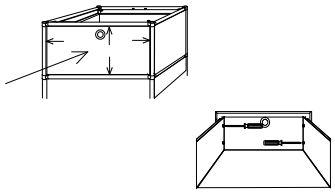

9.

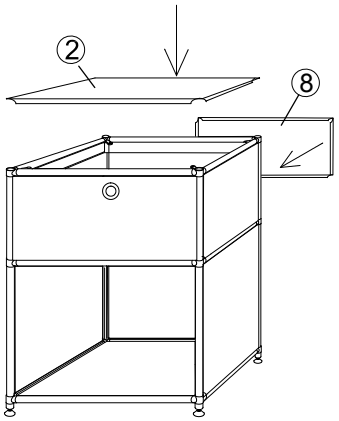

②x 2 ⑧ x 1

10.

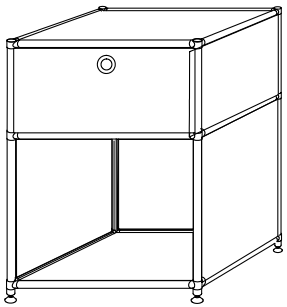

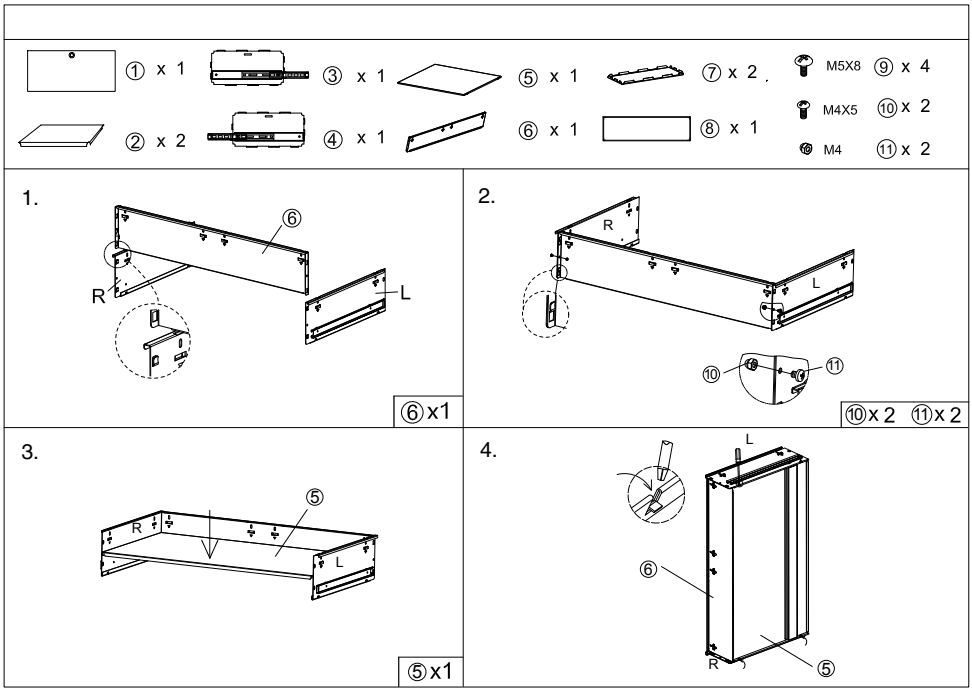
① x 1
② x 2
③ x 1
④ x 1
⑤ x 1
⑥ x 1
⑦ x 2
⑧ x 1
M5X8 ⑨ x 4
M4X5 ⑩ x 2
M4 ⑪ x 2
1.
⑥
R
L
⑥x1
2.
R
L
⑩
⑪
⑩x 2 ⑪x 2
3.
⑤
R
L
⑤x1
4.
L
⑥
R
⑤

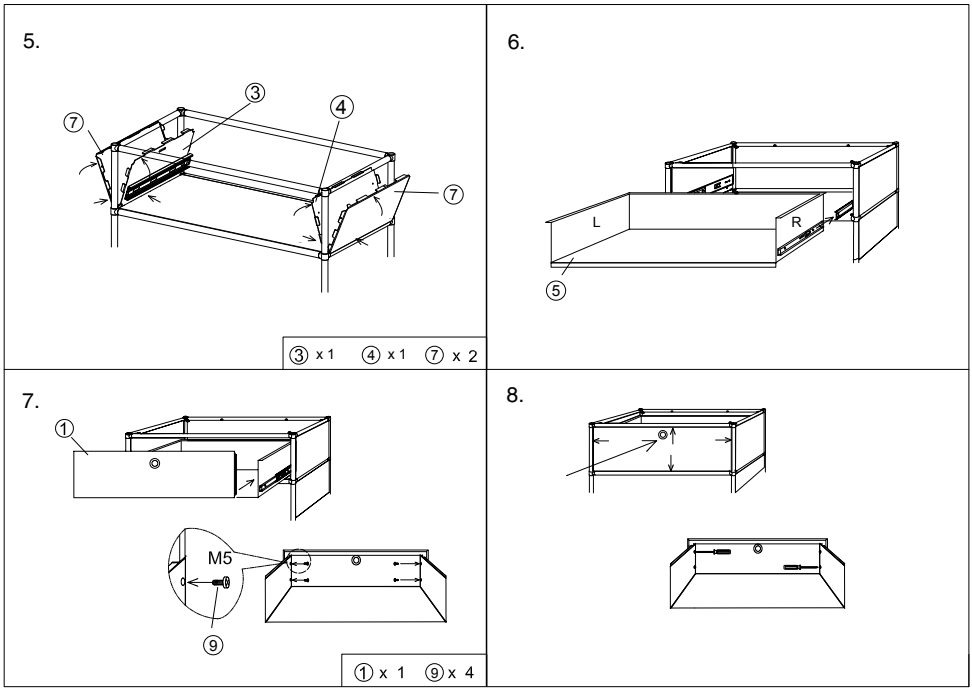
5.
③
④
⑦
⑦
③ x 1 ④ x 1 ⑦ x 2
6.
L
R
⑤
7.
①
M5
⑨
① x 1 ⑨ x 4
8.

9.

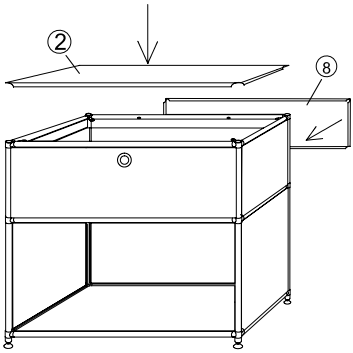

②x 2 ⑧ x 1

10.

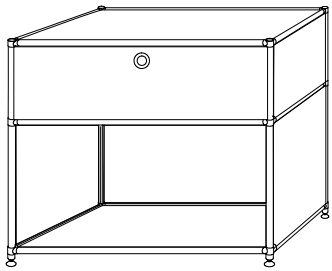

Profi-Line Schubladenmontage

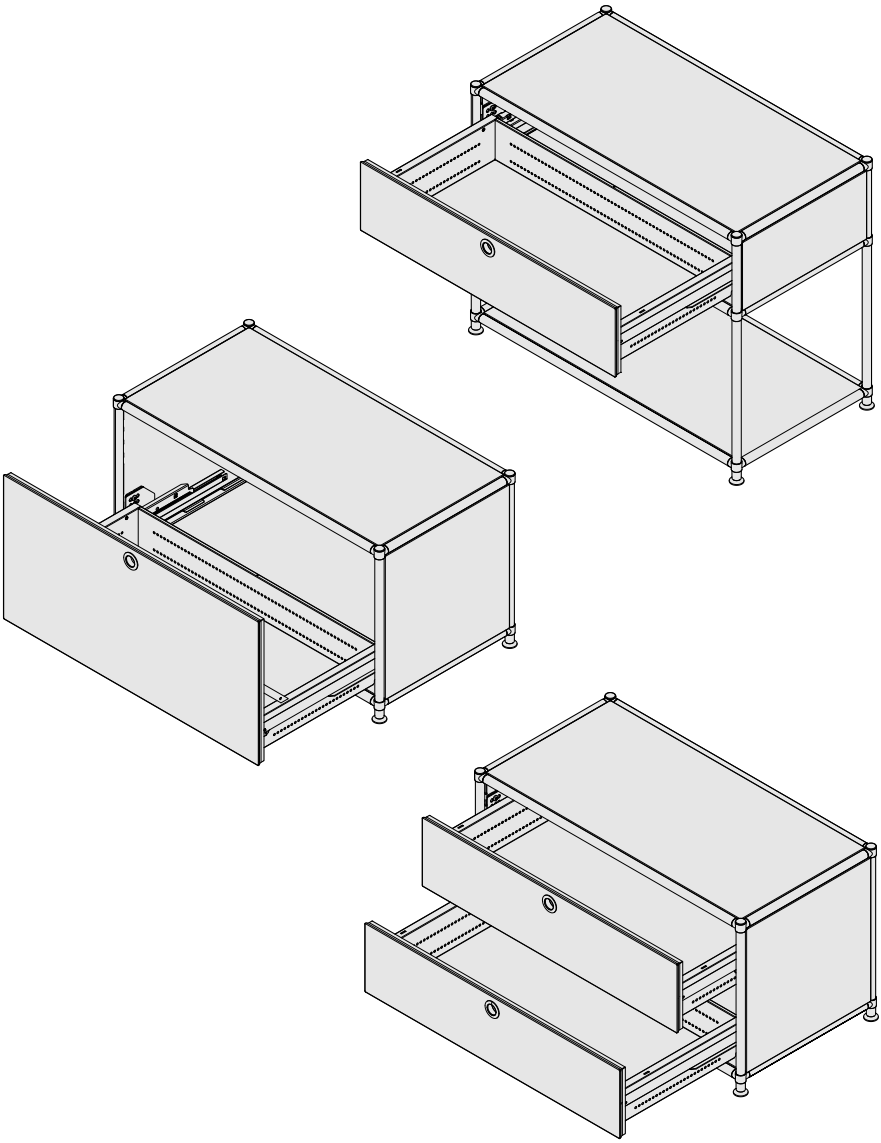

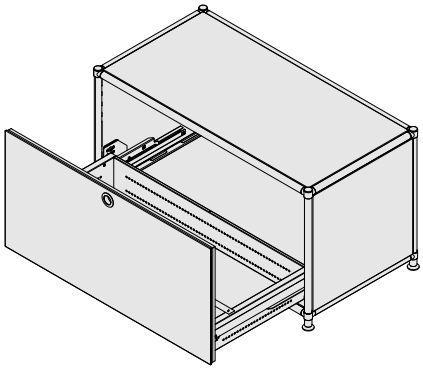

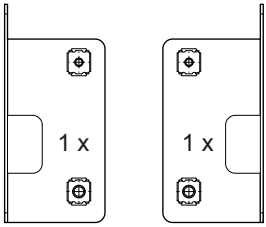

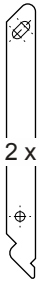

M5 x 8 6x

M6 x 17 2x

M4 x 16 2x

M6 x 8 4x

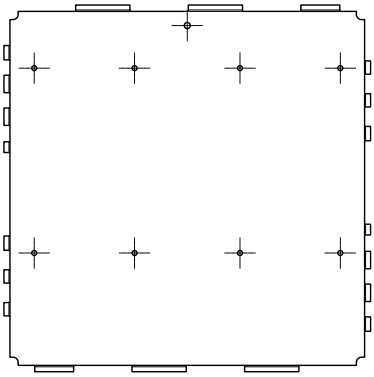

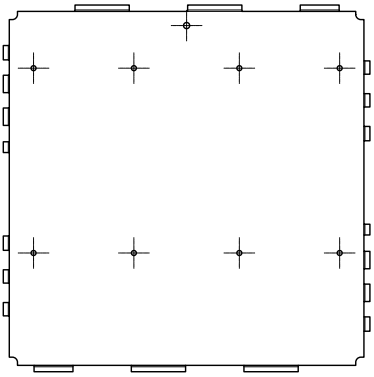

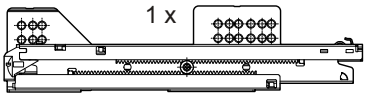

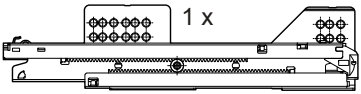

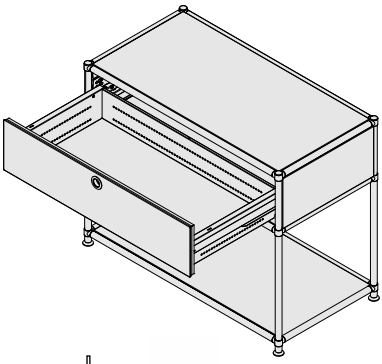

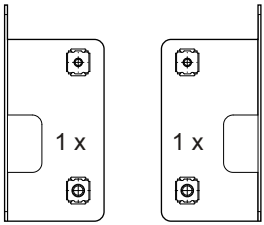

M5 x 8 4x

M6 x 17 2x

M4 x 16 2x

M6 x 4 4x

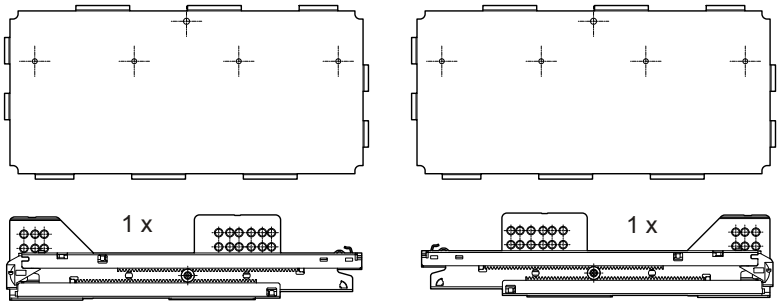

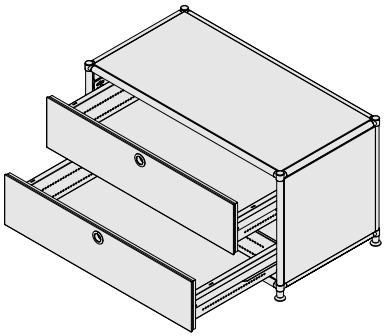

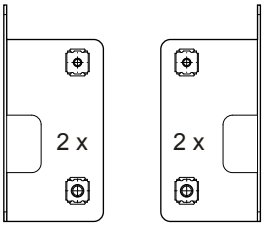

M5 x 8 8x

M6 x 17 4x

M4 x 16 4x

M6 x 8 8x

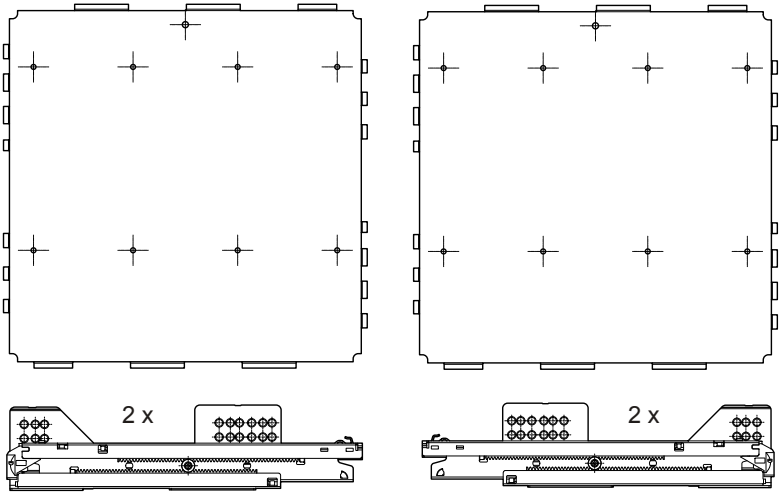

A

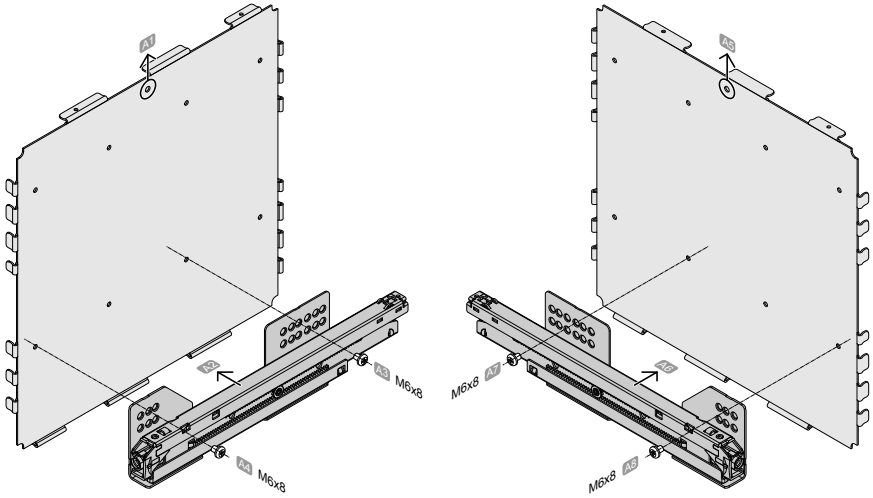
A7
A8
A9
M6x8
A4
M6x8
A5
M6x8
A7
A6
M6x8
A6

B

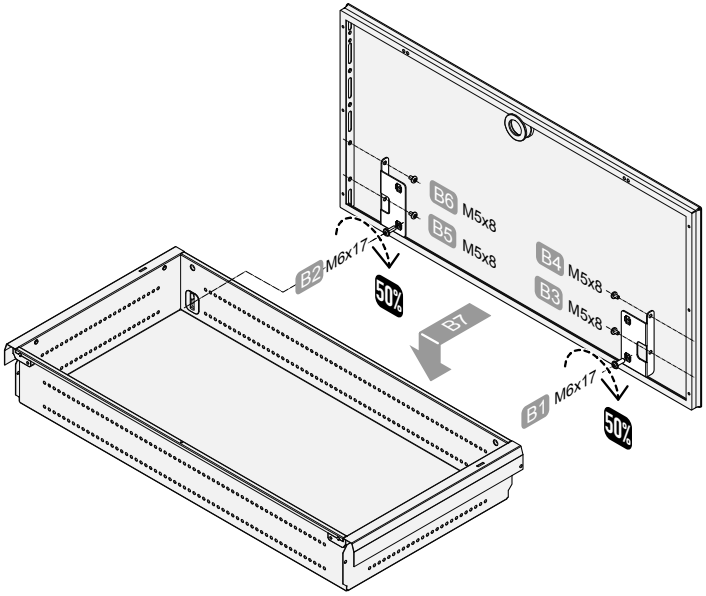
B6 M5x8
B5 M5x8
B4 M5x8
B3 M5x8
B2 M6x17
50%
B7
B1 M6x17
50%

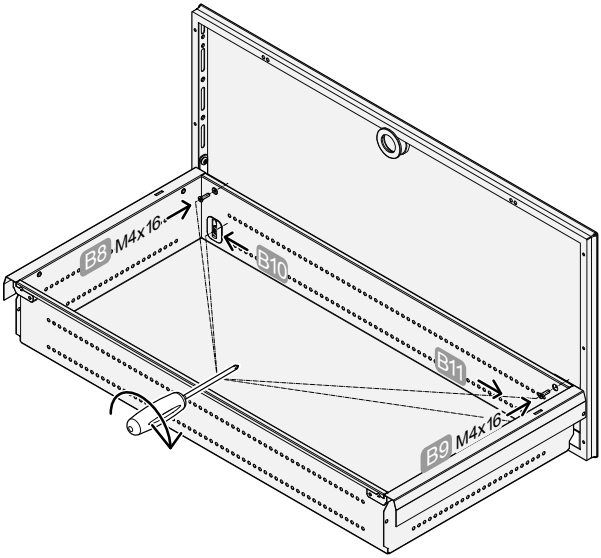
B8 M4x16
B10
B11
B9 M4x16

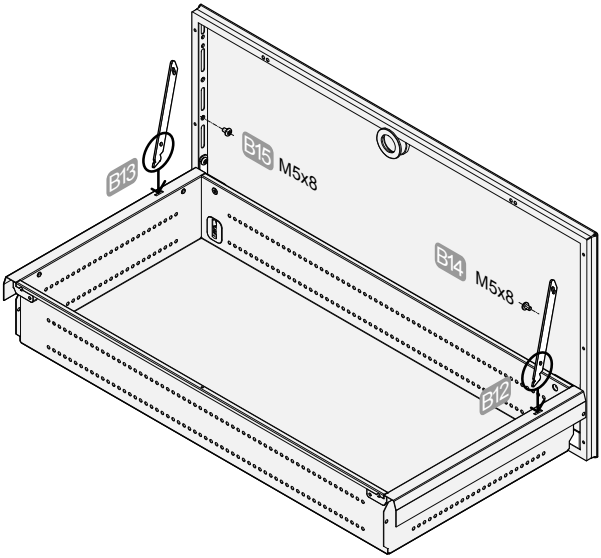
B13
B15 M5x8
B14 M5x8
B12

C

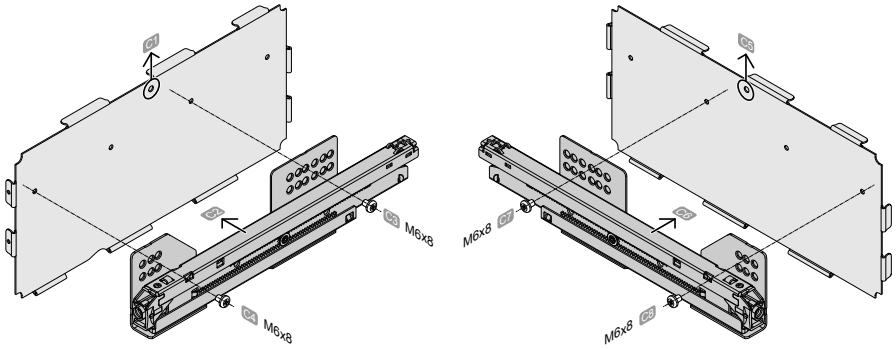
C1
C5
C3
M6x8
C4
M6x8
C6
M6x8
C2
C8
M6x8
C7

D

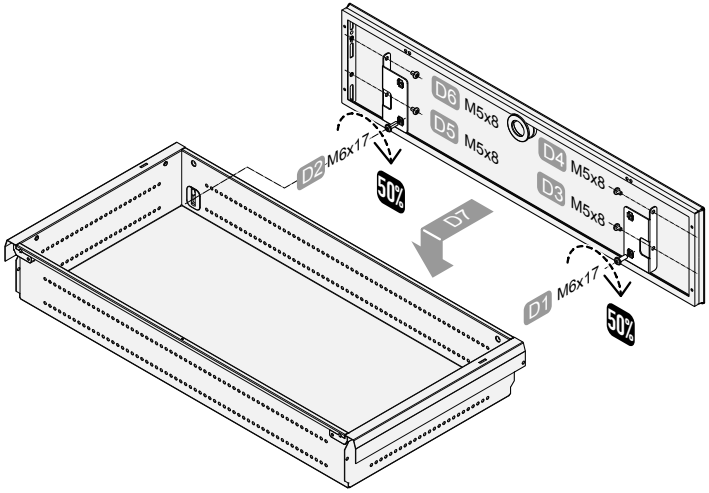
D6 M5x8
D5 M5x8
D4 M5x8
D3 M5x8
D2 M6x17
50%
D7
D1 M6x17
50%

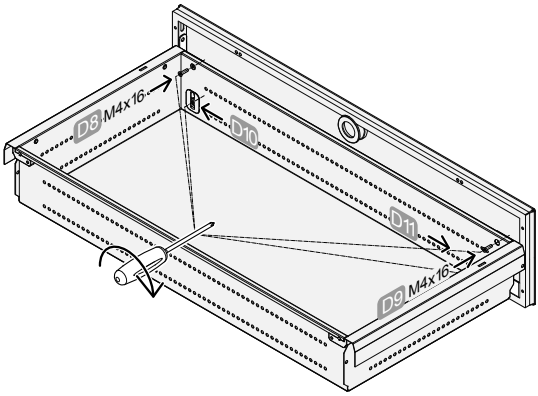

E

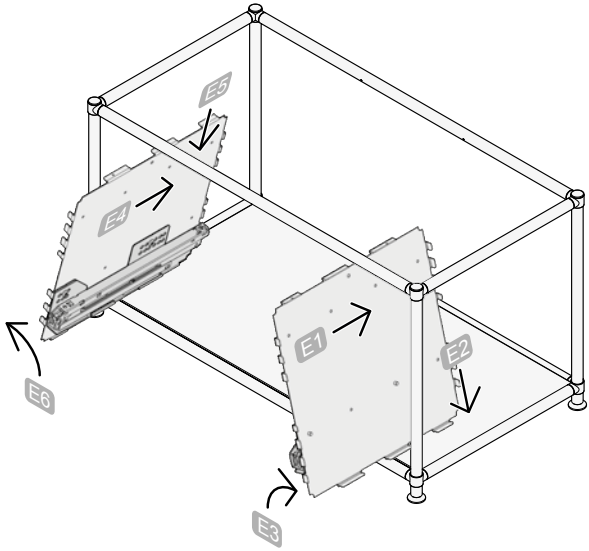

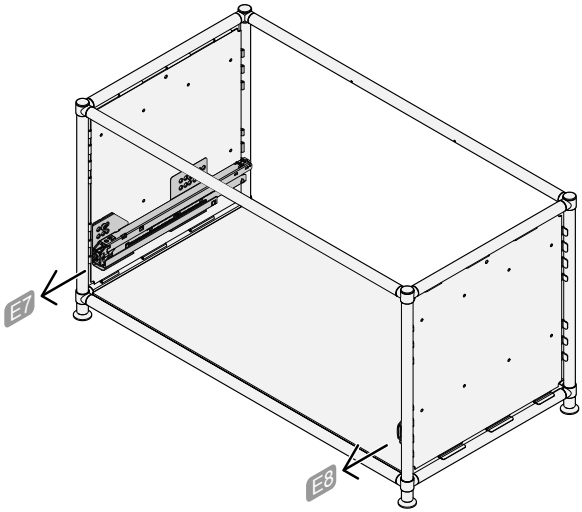
E7
E8

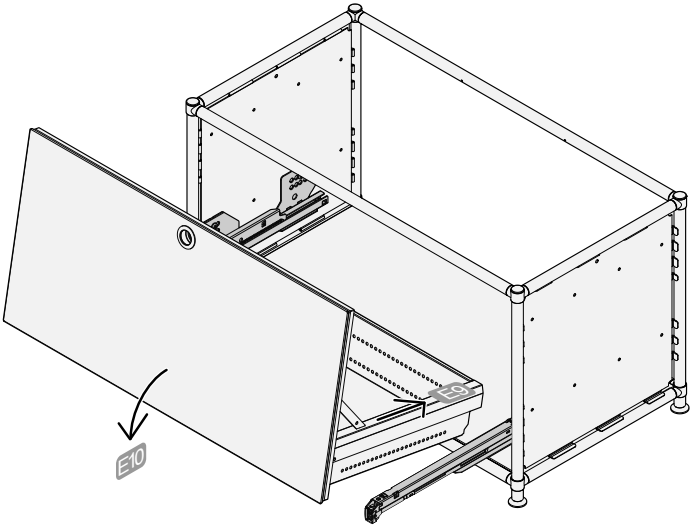
E9
E10

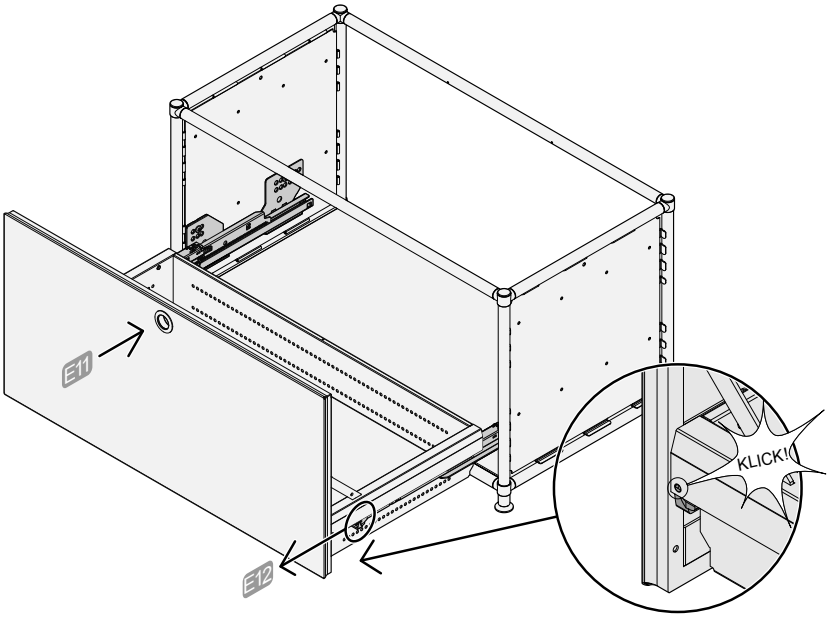
E11
E12
KLICK!

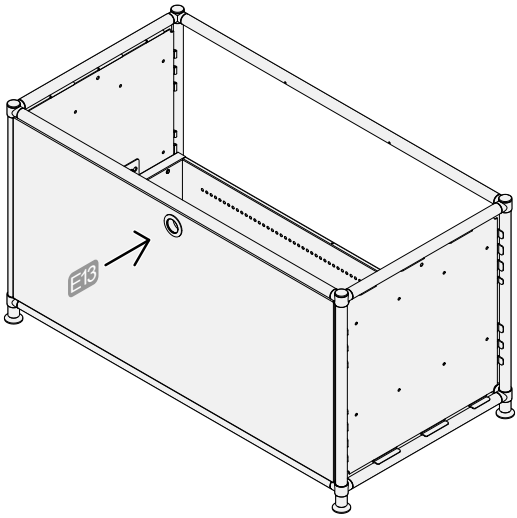
E13

F

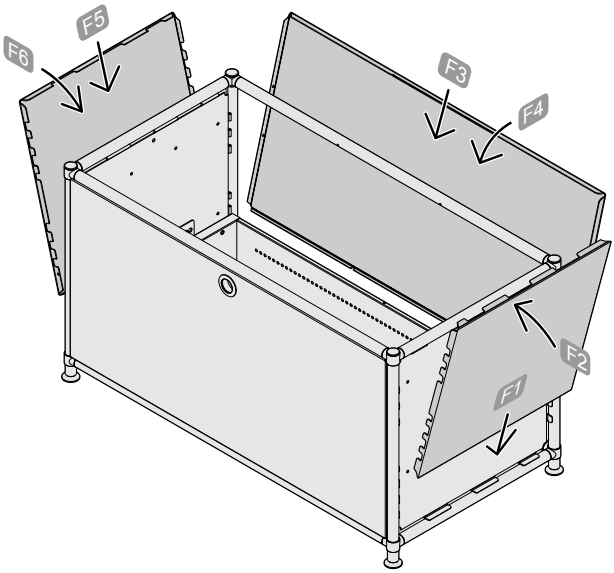

G

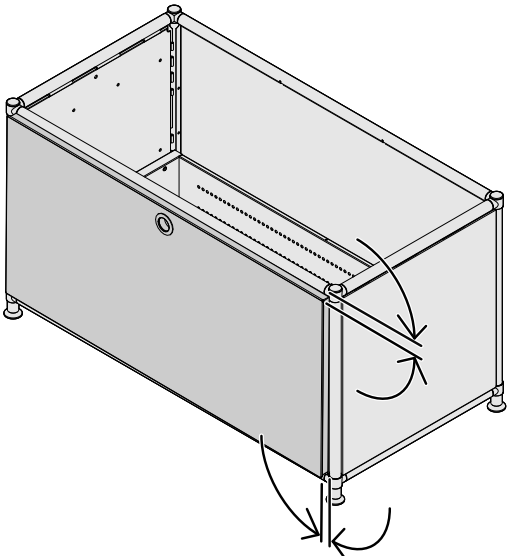

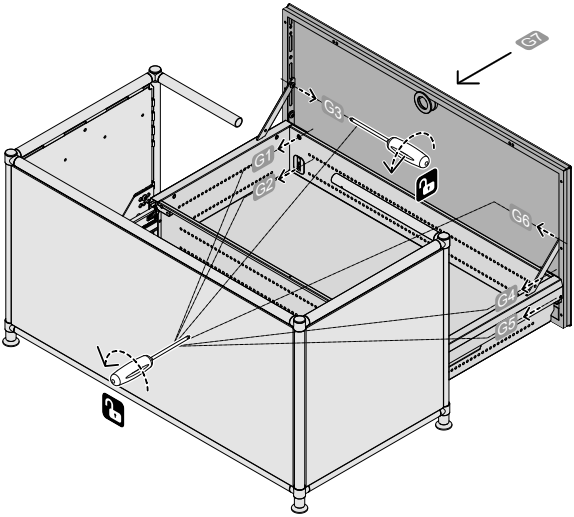
G1
G3
G1
G2
G6
G4
G5

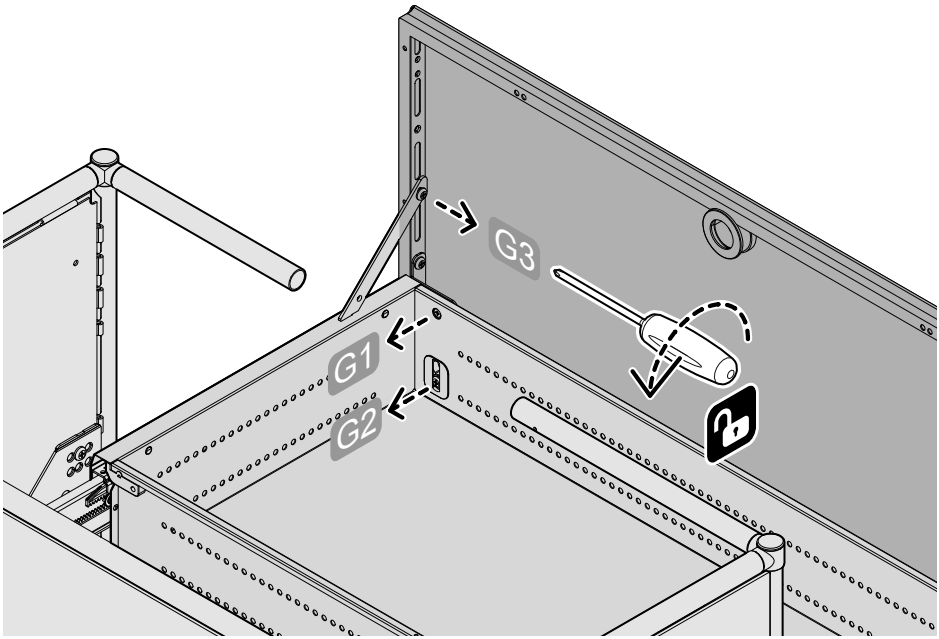
G3
G1
G2

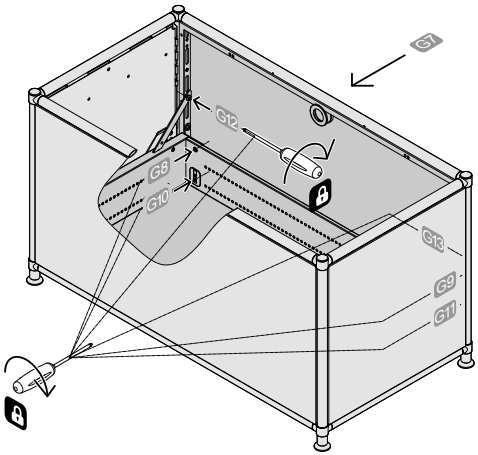

H

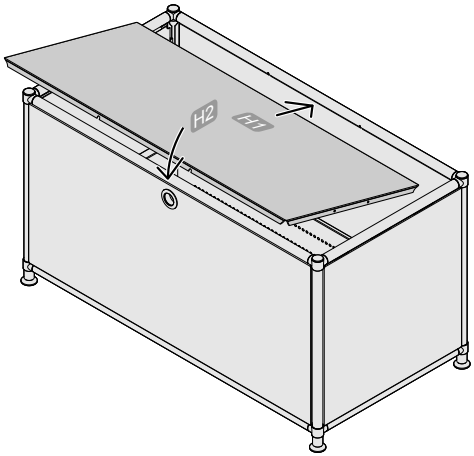

Türmontage

Packungsinhalt Einzeltür

Packungsinhalt Doppeltür

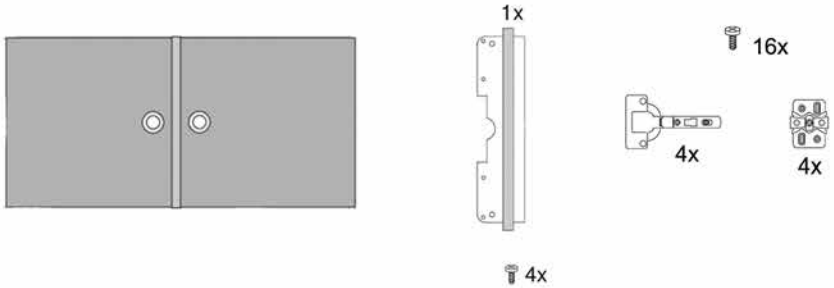

1.

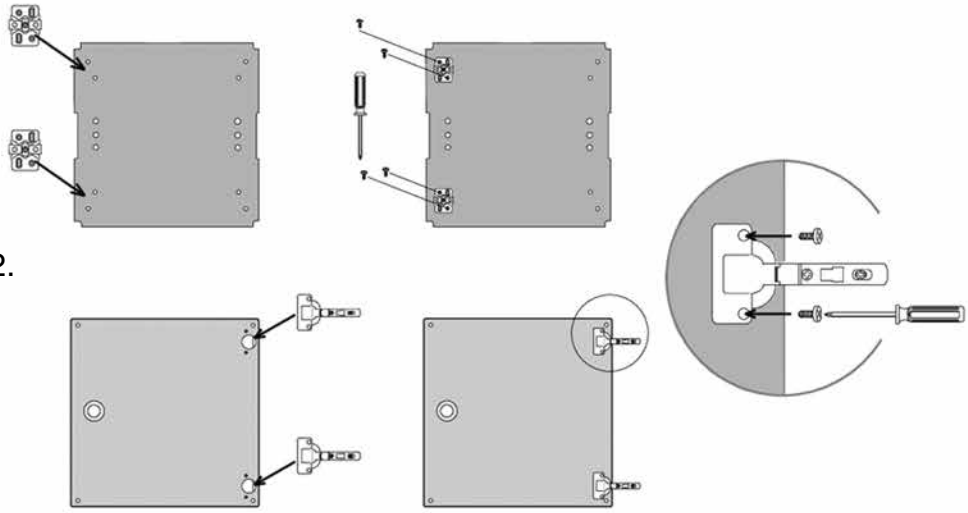

2.

3. Nur bei Doppeltüren

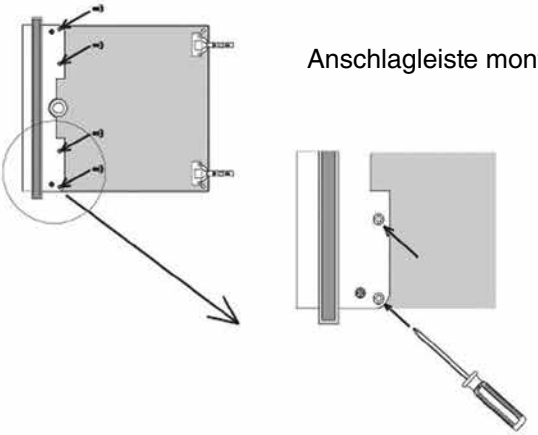

Anschlagleiste montieren

4.

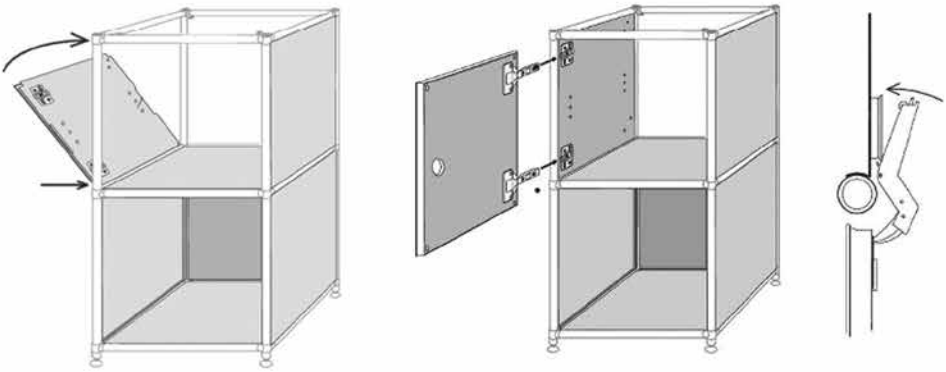

5.

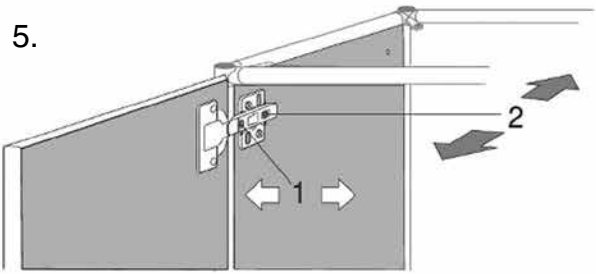

Justieren der Türen

1 = Breite

2 = Tiefe

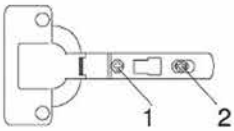

SYSTEM4®

Viasit Bürositzmöbel GmbH
Boxbergweg 4
D-66538 Neunkirchen

www.viasit.com
info@viasit.com

02 / 2024