# Montageanleitung
## A00002.01

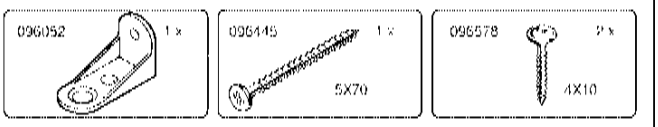


**ACHTUNG!**
Unterschiedliches Wandmaterial erfordert unterschiedliche Befestigungs-Schrauben und Dübel. Bitte passend zur Wandbeschaffenheit wählen!

**WARNING!**
Different wall materials require different hardware screws and dowels, please always choose hardware adapted to the wall precaution.

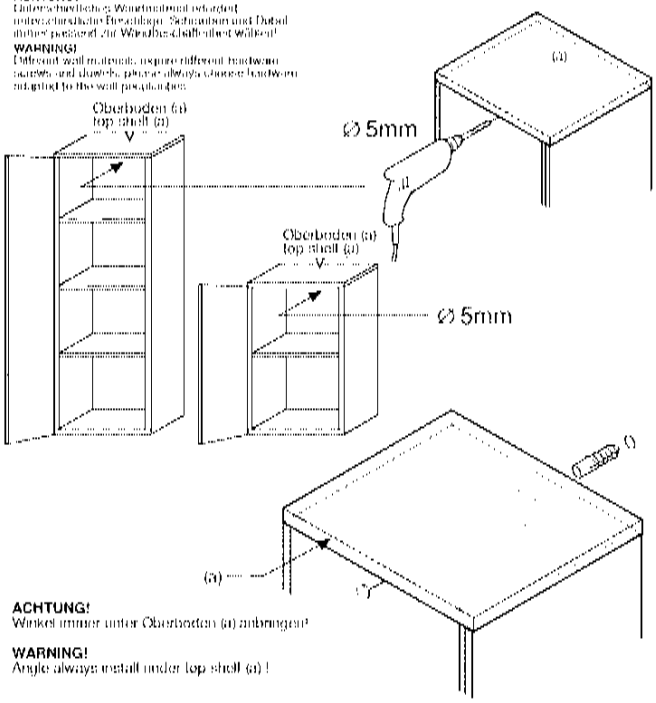


**ACHTUNG!**
Winkel immer unter Oberboden (a) anbringen!

**WARNING!**
Angle always install under top shelf (a) !

01212214