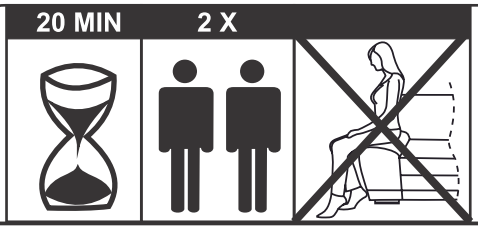

D AUFBAUANLEITUNG
NL HANDLEIDING VOOR DE MONTAGE
TR MONTAJ TALIMATI
RO INSTRUCTIUNI DE ASAMBLARE
F INSTRUCTION D'ASSEMBLAGE
CZ POKYNY K MONTÁŽI
BG инструкции за монтаж
HR UPUTSTVA ZA MONTAŽU
GB ASSEMBLY INSTRUCTIONS
PL INSTRUKCJA MONTAŻU
RU Инструкция по монтажу
I PROCEDURA DI ASSEMBLAGGIO
SK POKYNY K MONTÁŽI
HU ÖSSZESZERELÉSI ÚTMUTATÓ
SLO NAVODILA ZA MONTAŽO
S MONTERINGSANVISNING
LT DIEGIMO INSTRUKCIJOS
E INSTRUCCIONES DE MONTAJE

MODEL **BOOM**

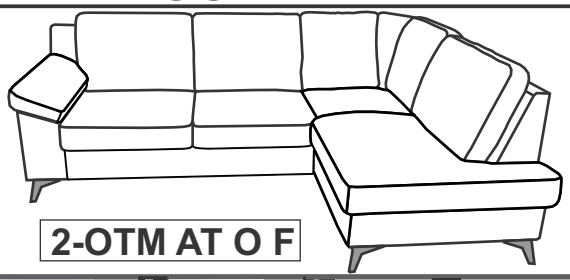

2-OTM AT O F

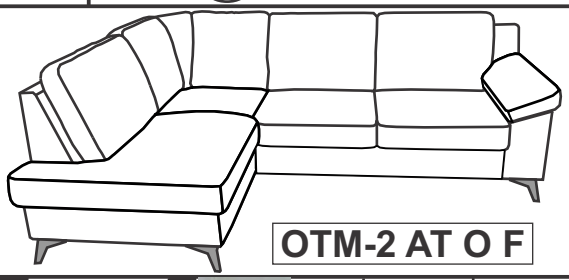

OTM-2 AT O F

1/3

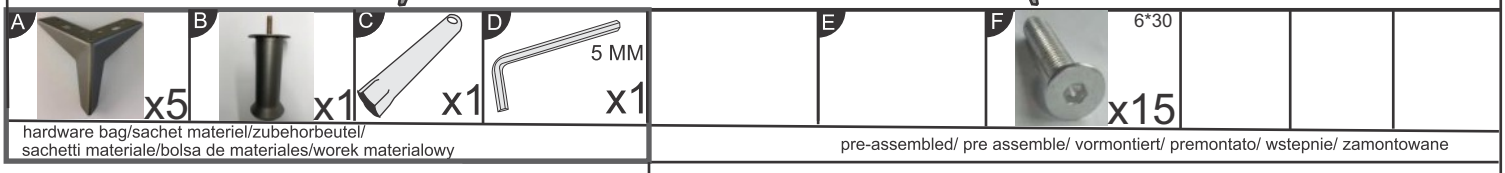

hardware bag/sachet materiel/zubehorbeutel/
sachetti materiale/bolsa de materiales/worek materialowy

pre-assembled/ pre assemble/ vormontiert/ premontato/ wstepnie/ zamontowane

1

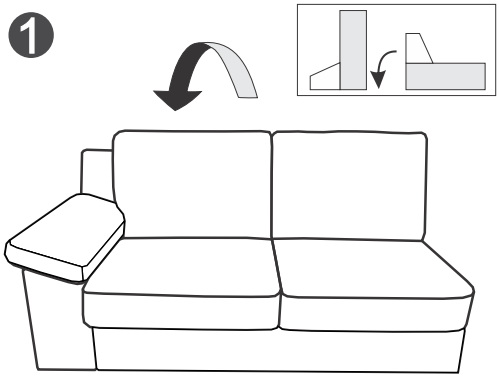

2

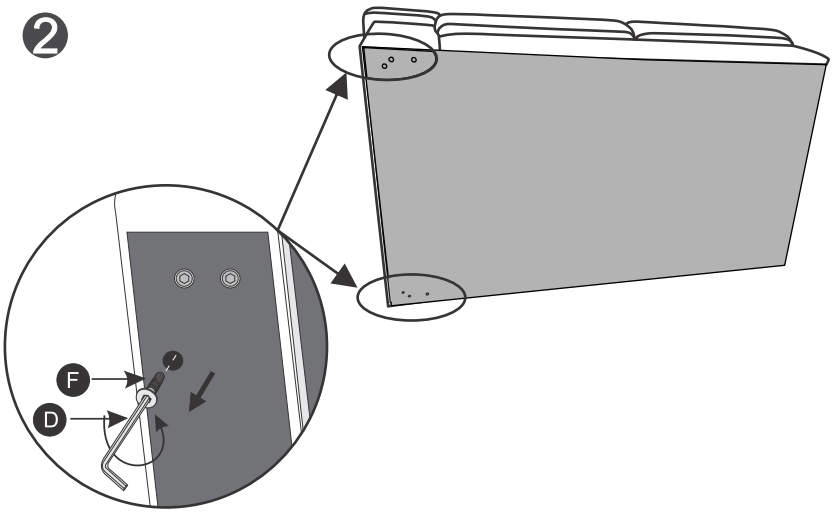

3

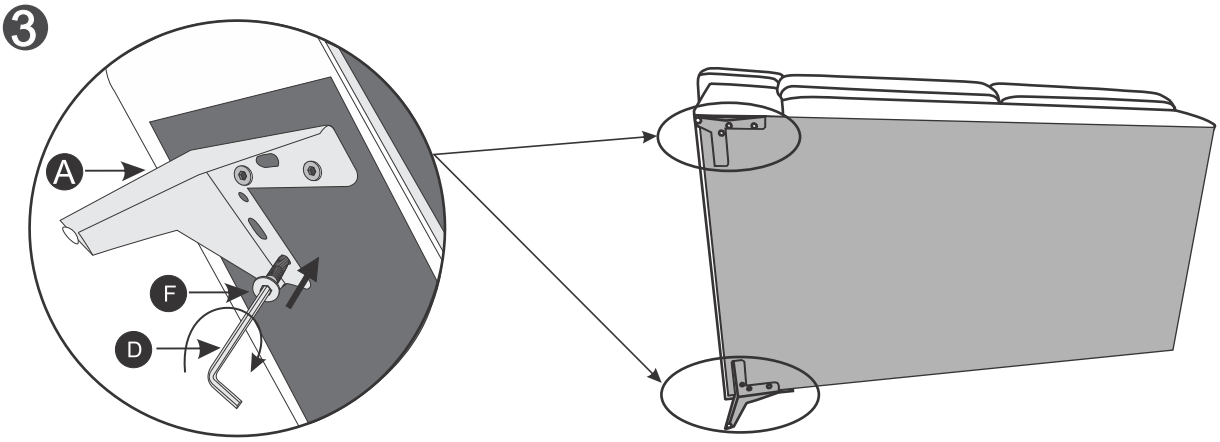

I01-20.07.2022

LE TRI + FACILE

BAC DE TRI

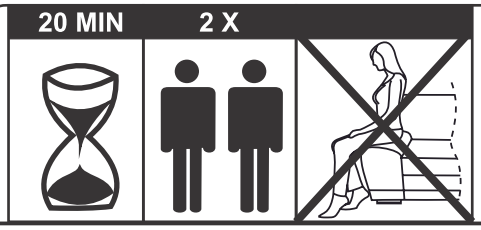

(D) AUFBAUANLEITUNG
(NL) HANDLEIDING VOOR DE MONTAGE
(TR) MONTAJ TALIMATI
(RO) INSTRUCTIUNI DE ASAMBLARE
(F) INSTRUCTION D'ASSEMBLAGE
(CZ) POKYNY K MONTÁŽI
(BG) инструкции за монтаж
(HR) UPUTSTVA ZA MONTAŽU
(GB) ASSEMBLY INSTRUCTIONS
(PL) INSTRUKCJA MONTAŻU
(RU) Инструкция по монтажу
(I) PROCEDURA DI ASSEMBLAGGIO
(SK) POKYNY K MONTÁŽI
(HU) ÖSSZESZERELÉSI ÚTMUTATÓ
(SLO) NAVODILA ZA MONTAŽO
(S) MONTERINGSANVISNING
(LT) DIEGIMO INSTRUKCIJOS
(E) INSTRUCCIONES DE MONTAJE

MODEL **BOOM**

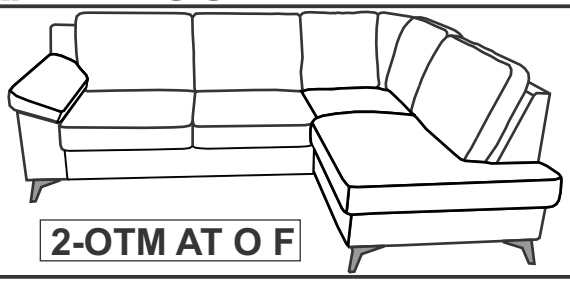

2-OTM AT O F

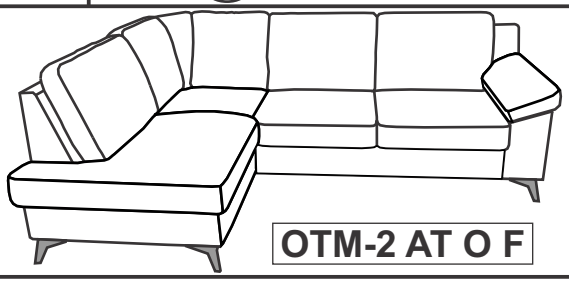

OTM-2 AT O F

2/3

4

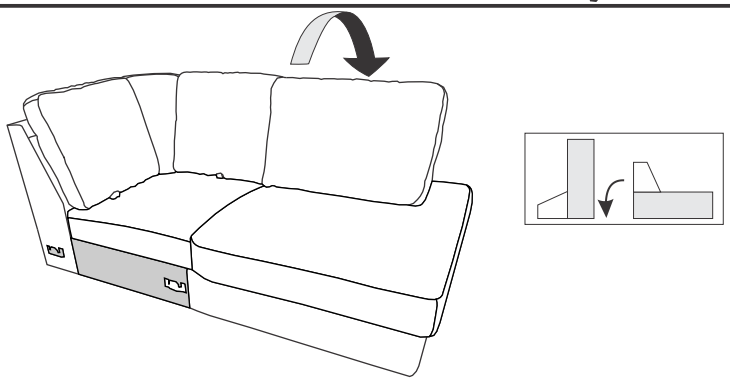

5

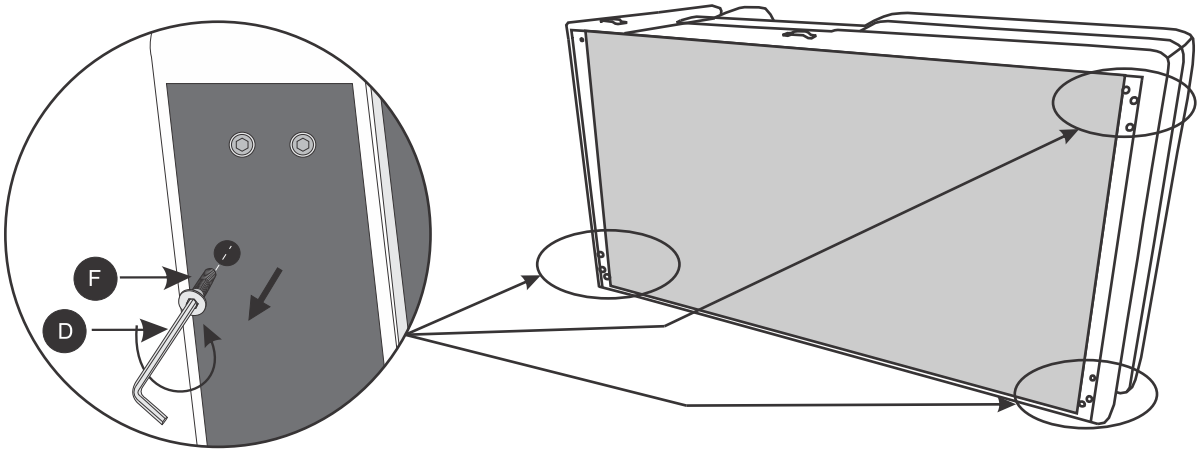

6

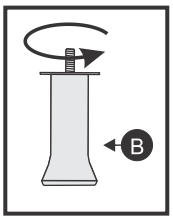

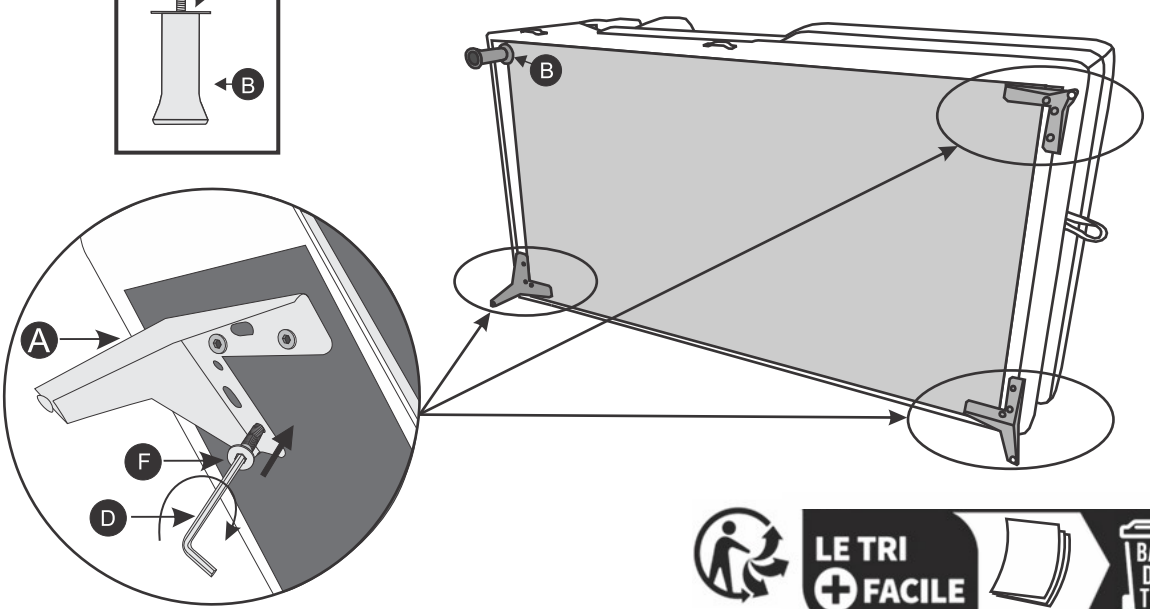

I01-20.07.2022

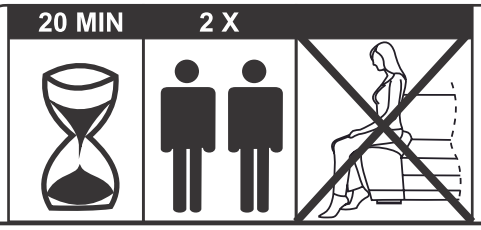

(D) AUFBAUANLEITUNG
(NL) HANDLEIDING VOOR DE MONTAGE
(TR) MONTAJ TALIMATI
(RO) INSTRUCTIUNI DE ASAMBLARE
(F) INSTRUCTION D'ASSEMBLAGE
(CZ) POKYNY K MONTÁŽI
(BG) инструкции за монтаж
(HR) UPUTSTVA ZA MONTAŽU

(GB) ASSEMBLY INSTRUCTIONS
(PL) INSTRUKCJA MONTAŻU
(RU) Инструкция по монтажу
(I) PROCEDURA DI ASSEMBLAGGIO
(SK) POKYNY K MONTÁŽI
(HU) ÖSSZESZERELÉSI ÚTMUTATÓ
(SLO) NAVODILA ZA MONTAŽO
(S) MONTERINGSANVISNING
(LT) DIEGIMO INSTRUKCIJOS
(E) INSTRUCCIONES DE MONTAJE

MODEL **BOOM**

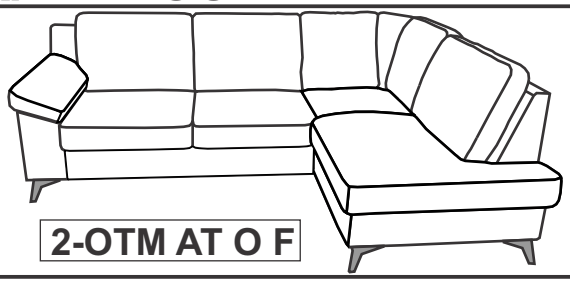

2-OTM AT O F

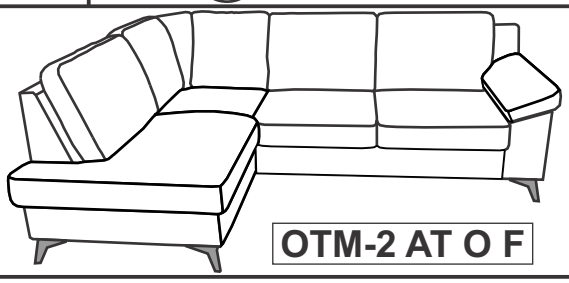

OTM-2 AT O F

3/3

7

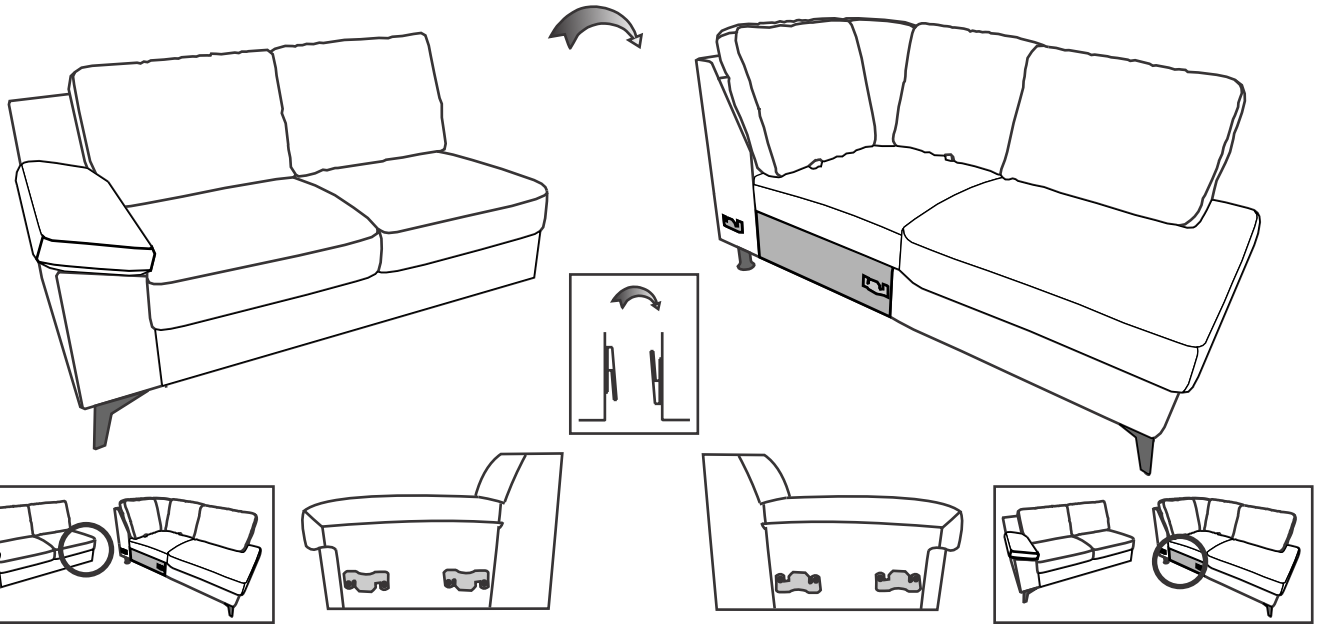

8

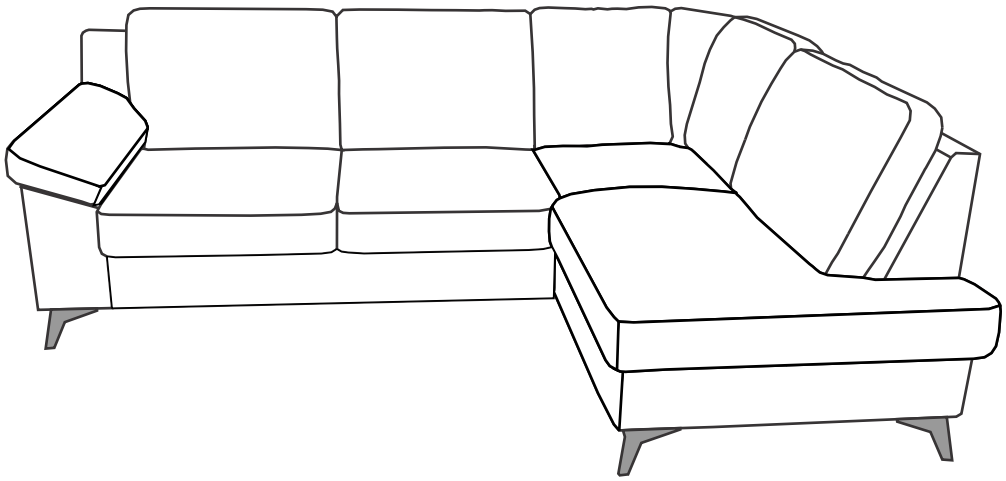

I01-20.07.2022