Meise Möbel GmbH & KG
Klosterbauerschafter Straße 27
D-32278 Kirchlengern
info@meisemoebel.de

CAJA by meise

Bettkasten / storage

120 cm
140 cm

A-82	B-82	C-82	D-82	E-82	F-82	G-82	H-82	I-82
-	4	6	18	8	4	4	2	2
-	H 30		M6*20	M6*25	M6	M6	H 50	978*1164 978*1364

J-82	K-82	L-82	M-82	N-82	OL/OR-82	P-82	Q-82	R-82
6	4	4	2	4	1 / 1	3	2	16
	M8*50	M8*16	850 N	M8*16		M8*20	820*95*60	3,5*16

S-82	T-82	U-82	V-82	W-82	X-82	Y-82	Z-82	AA-82
4	3	1	-	1	4	-	1	-
M8	M8*45	1168 / 1368* 250	-	5	4*30	-	530*30*20	-

AB-82	AC-82	AD-82	AE-82	AF-82	AG-82	AH-82	AI-82	AJ-82
3	1	1	1	1	-	1	1	-
3,5*16	11*11		15W	Duo	-	15*50	USB	-

ENERG G

Dieses Produkt enthält eine Lichtquelle der Energieeffizienzklasse G.
This product contains a light source of energy efficiency class G.

LED LED

230V

60 min

10/13 cm

< 120 KG

Meise Möbel GmbH & KG
Klosterbauerschafter Straße 27
D-32278 Kirchlengern
info@meisemoebel.de

CAJA by meise
Bettkasten / storage

120 cm
140 cm

1

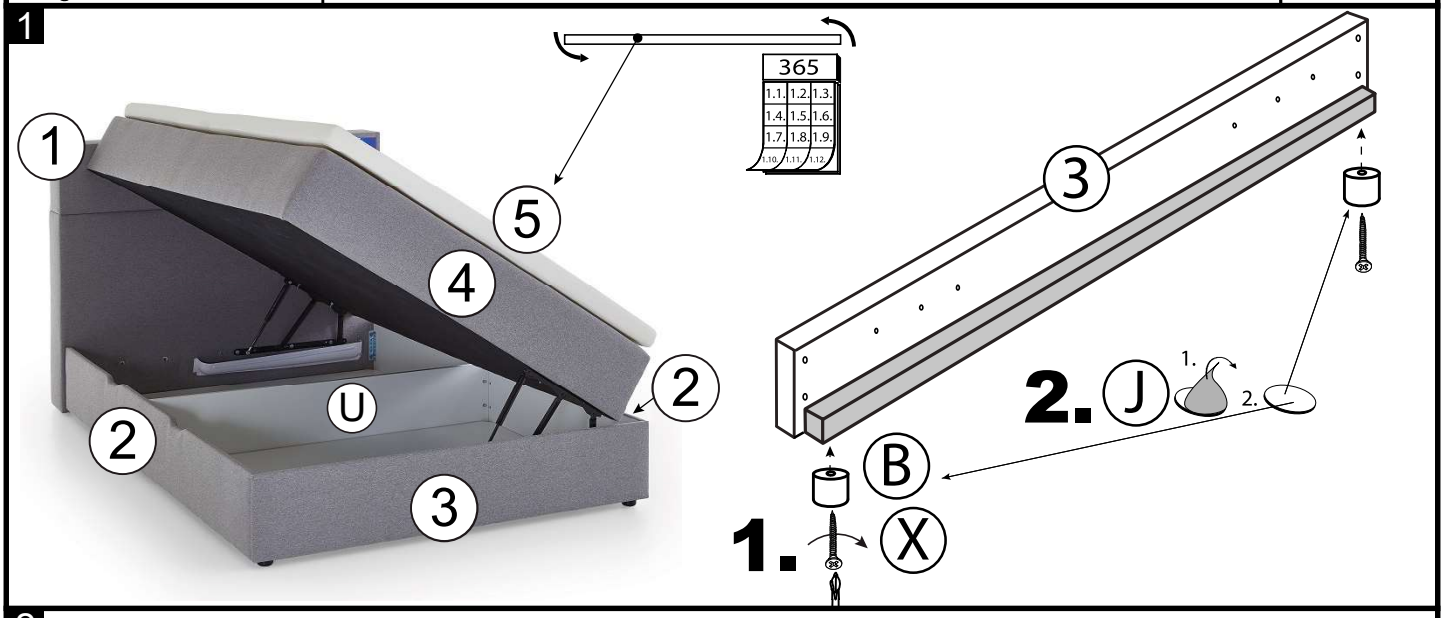

2

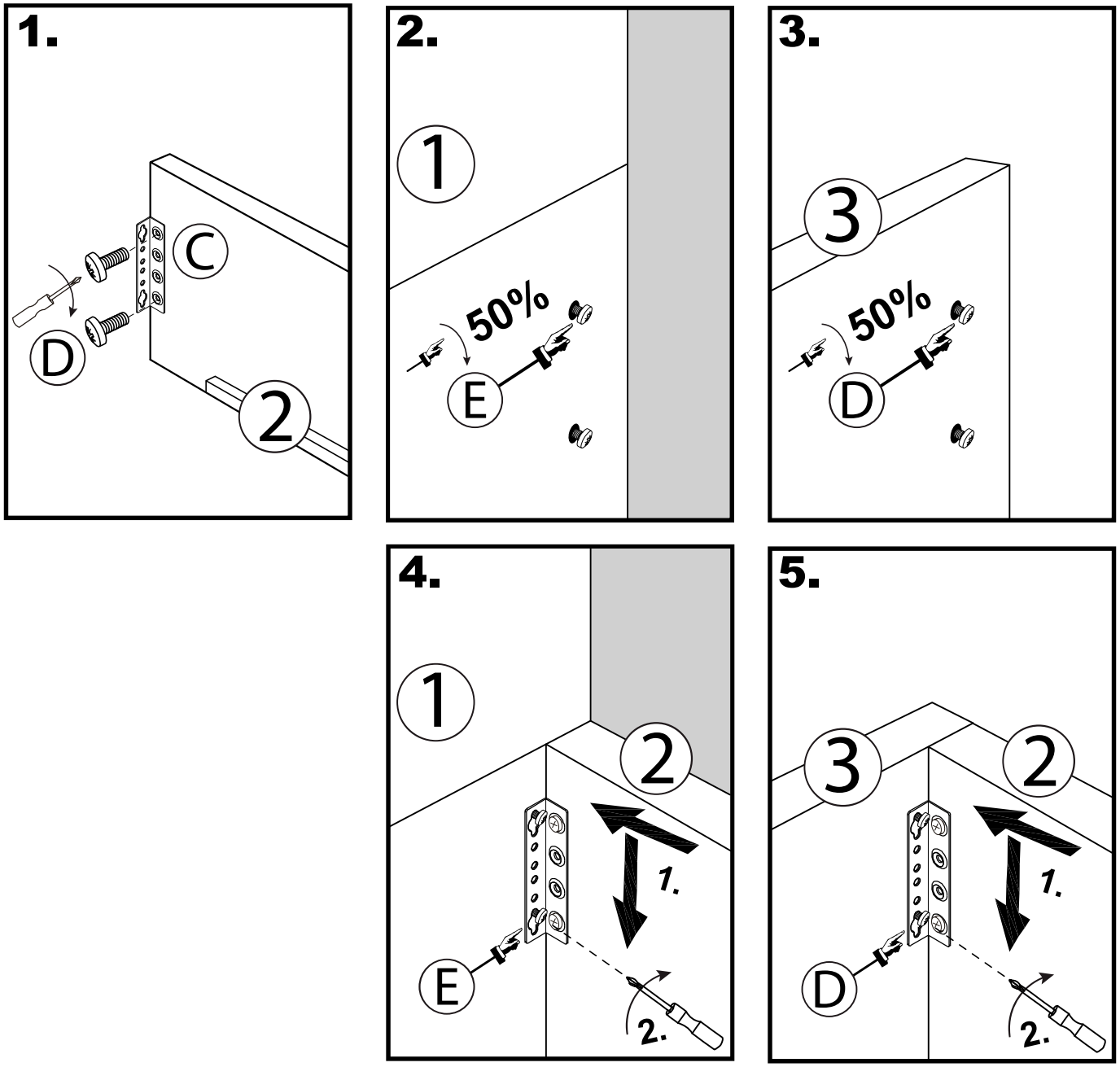

Meise Möbel GmbH & KG
Klosterbauerschafter Straße 27
D-32278 Kirchlengern
info@meisemoebel.de

CAJA by meise
Bettkasten / storage

120 cm
140 cm

3

4

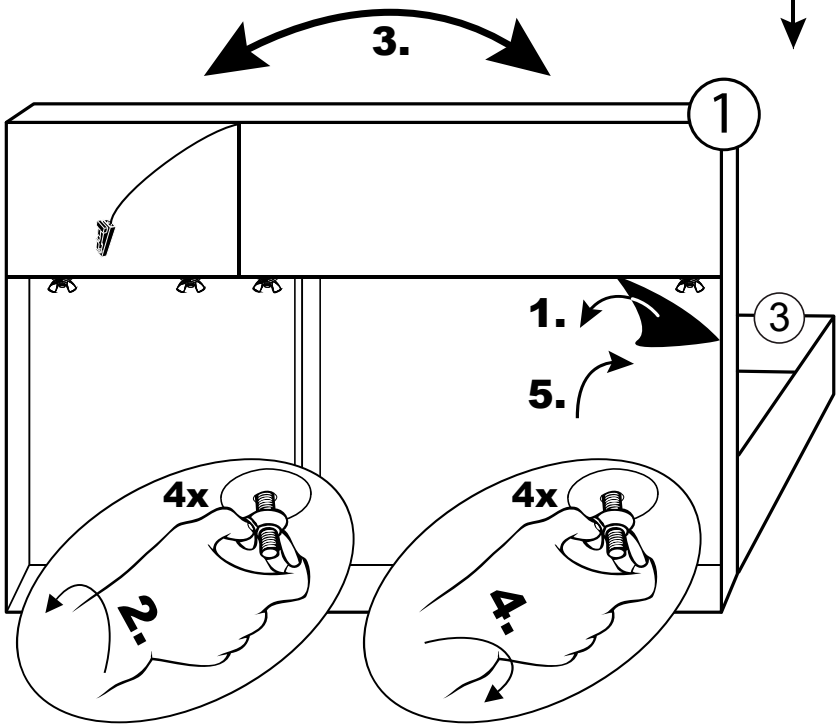

4

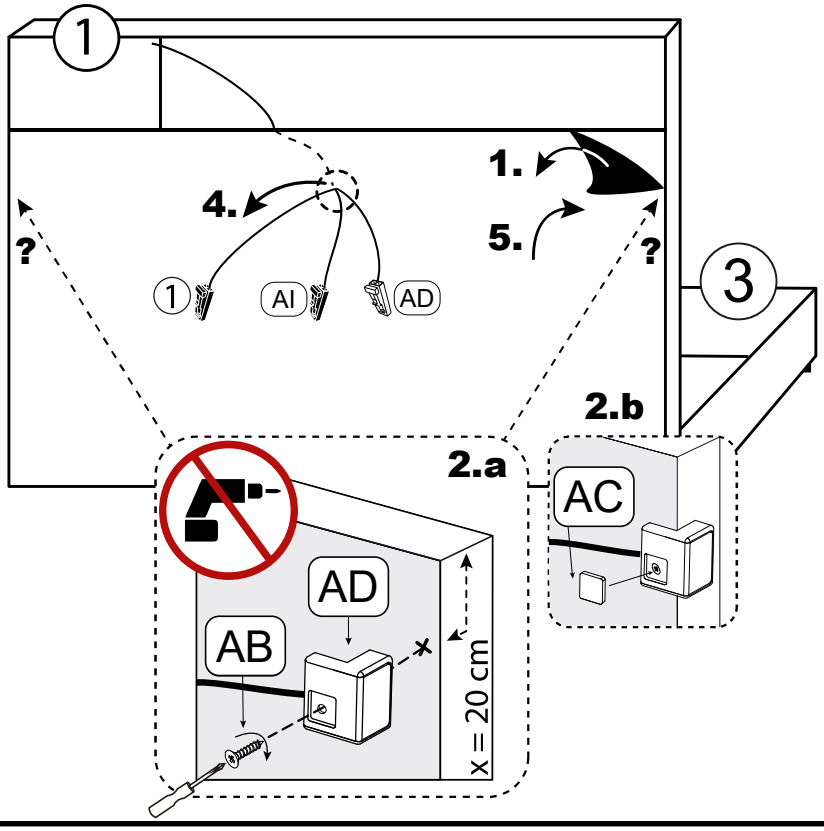

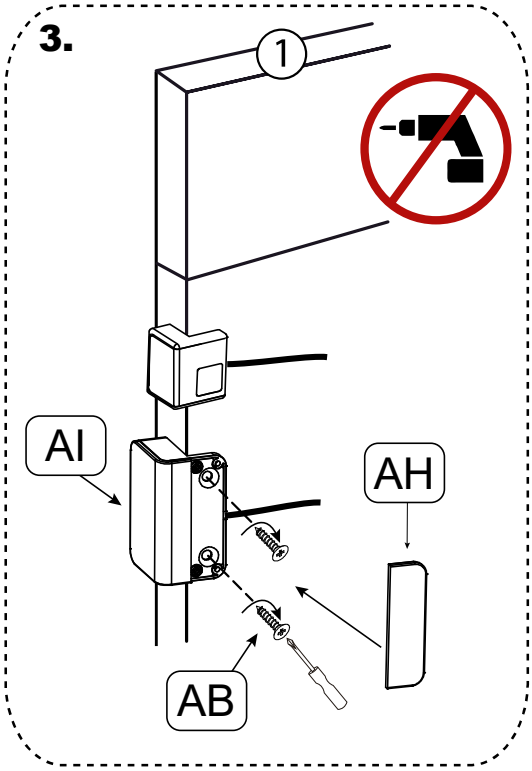

Meise Möbel GmbH & KG
Klosterbauerschafter Straße 27
D-32278 Kirchlengern
info@meisemoebel.de

CAJA by meise
Bettkasten / storage

120 cm
140 cm

5

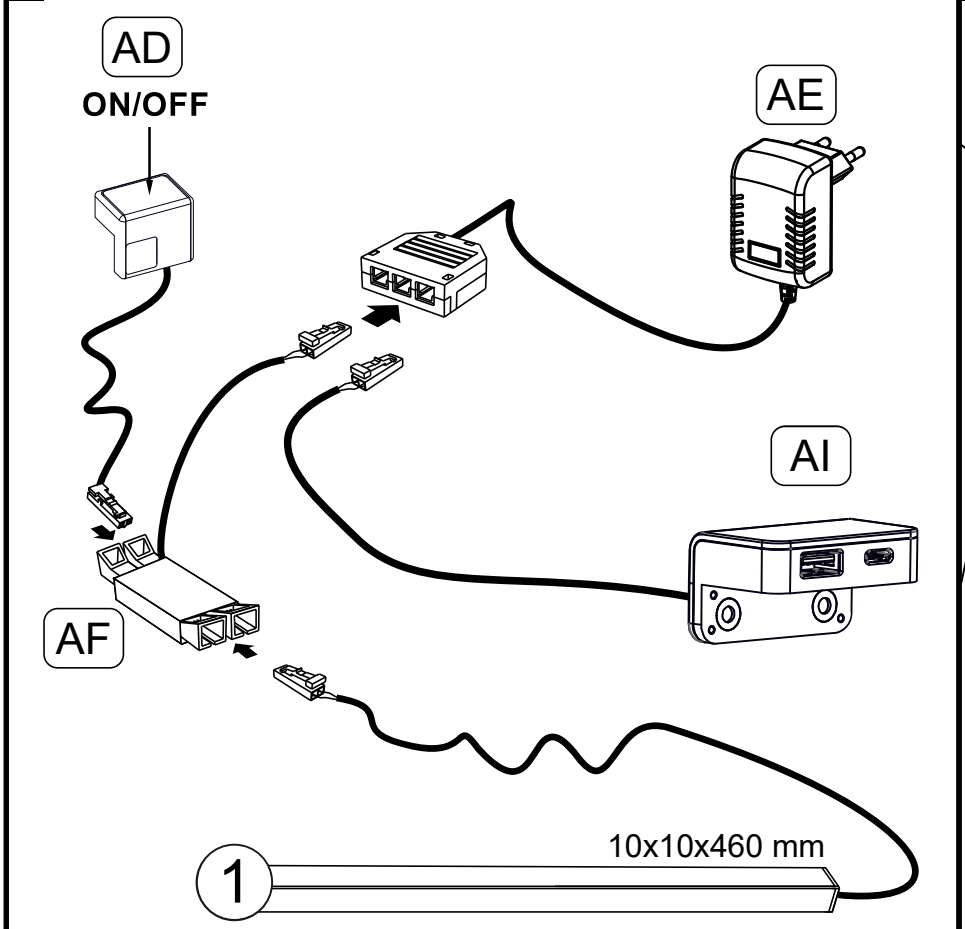

6

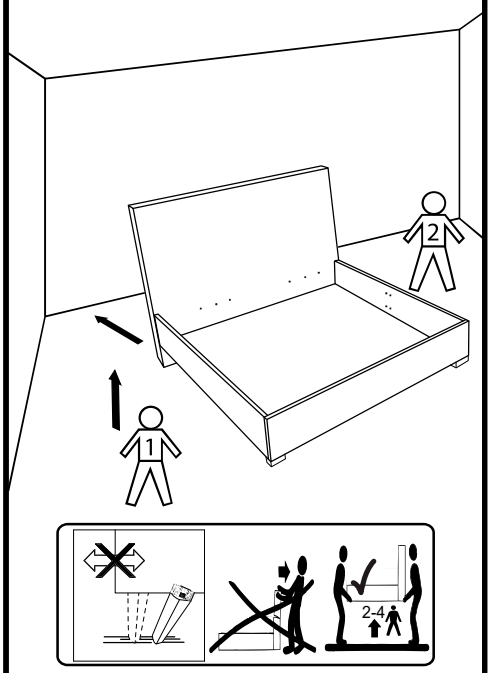

7

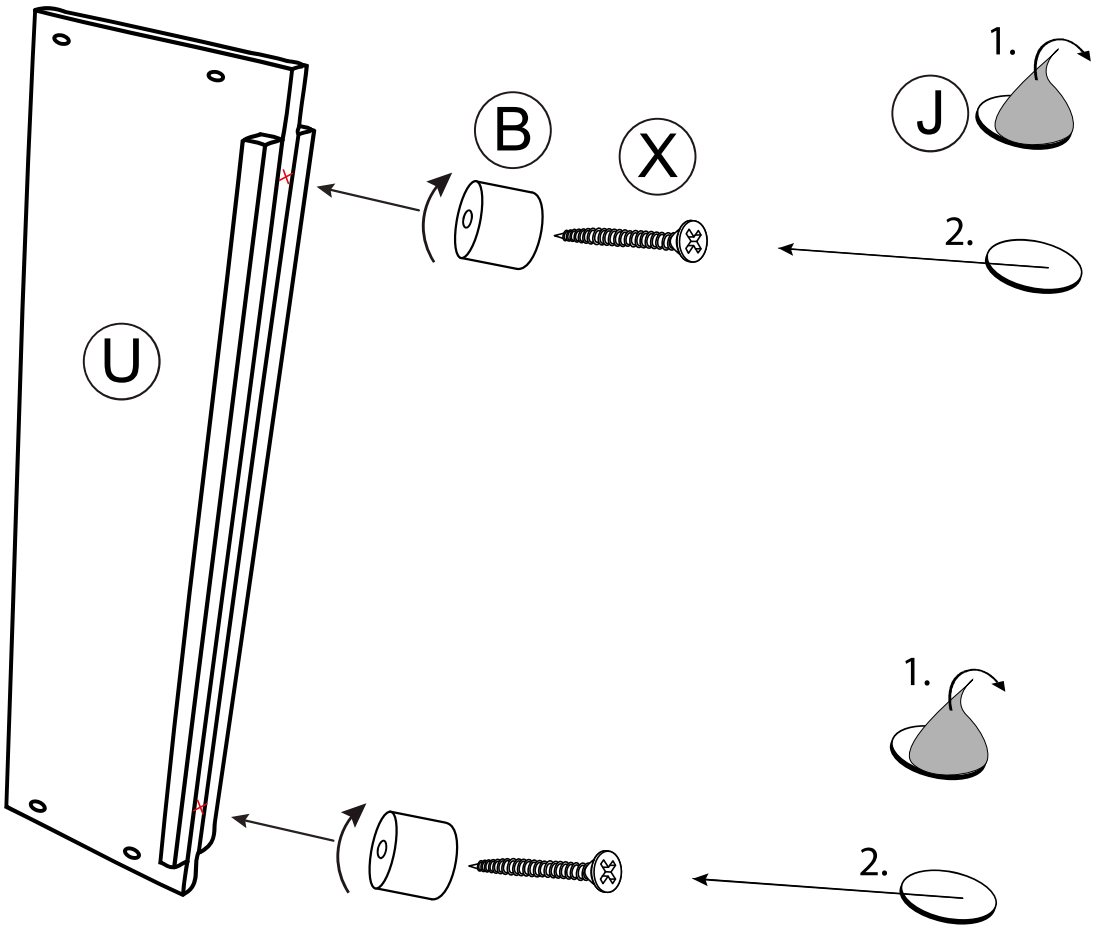

Meise Möbel GmbH & KG
Klosterbauerschafter Straße 27
D-32278 Kirchlengern
info@meisemoebel.de

CAJA by meise
Bettkasten / storage

120 cm
140 cm

8

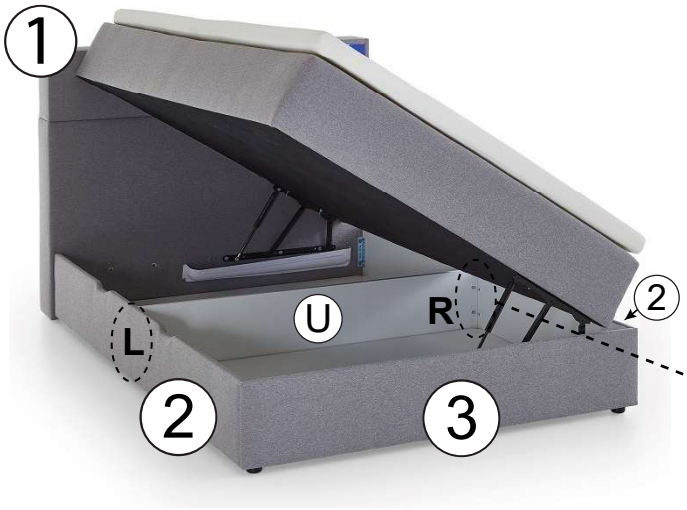

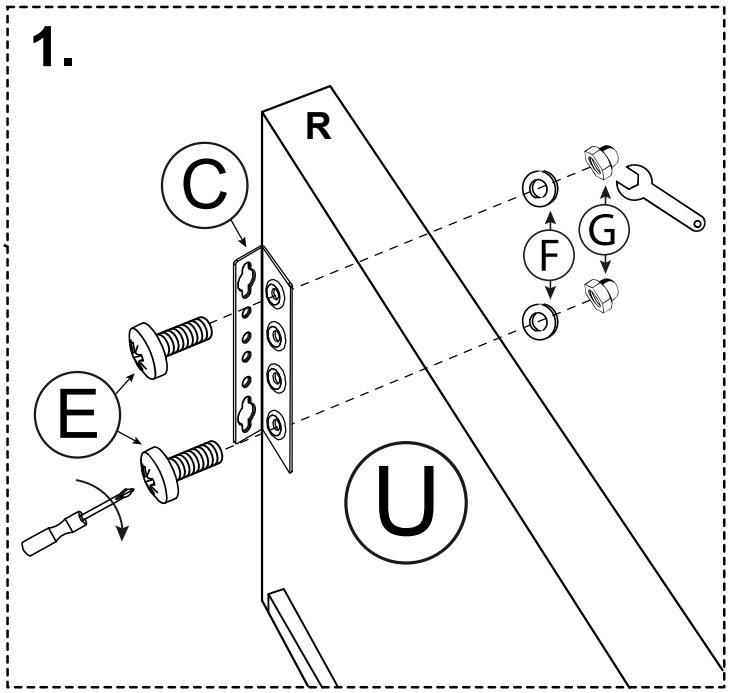

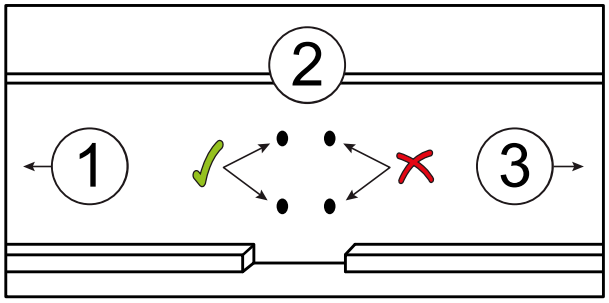

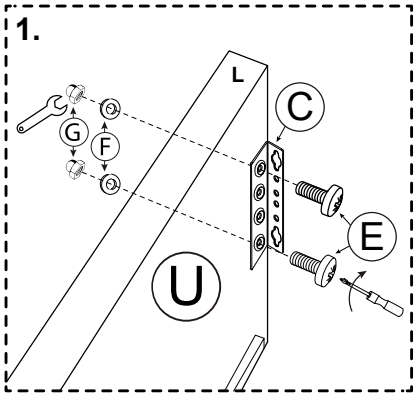

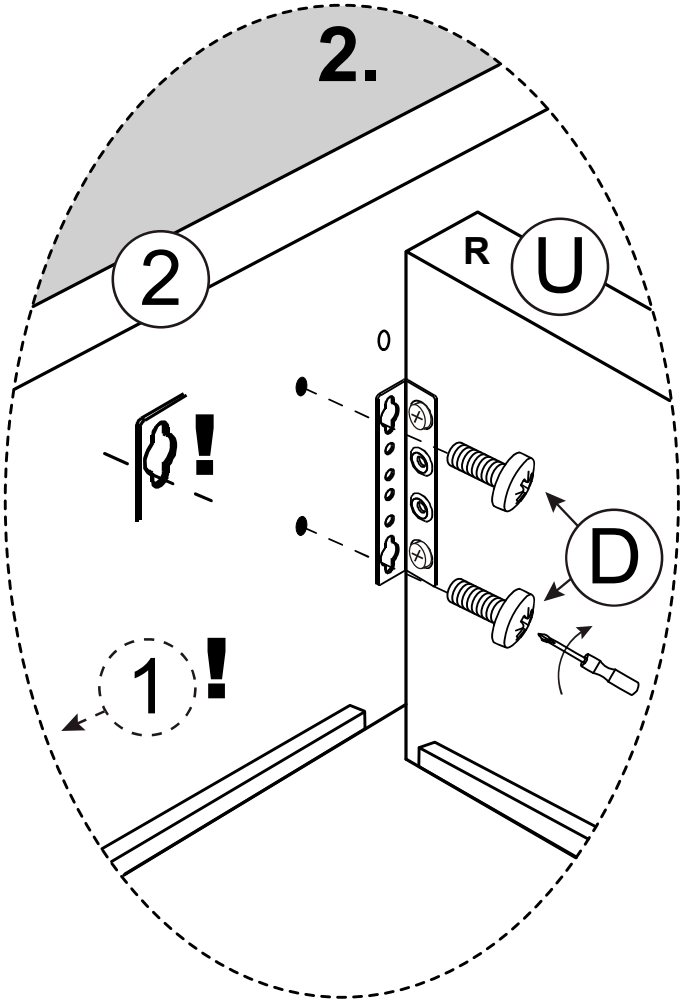

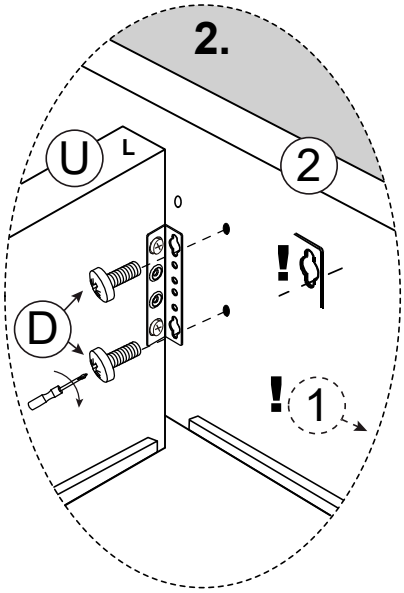

Meise Möbel GmbH & KG
Klosterbauerschafter Straße 27
D-32278 Kirchlengern
info@meisemoebel.de

CAJA by meise
Bettkasten / storage

120 cm
140 cm

9

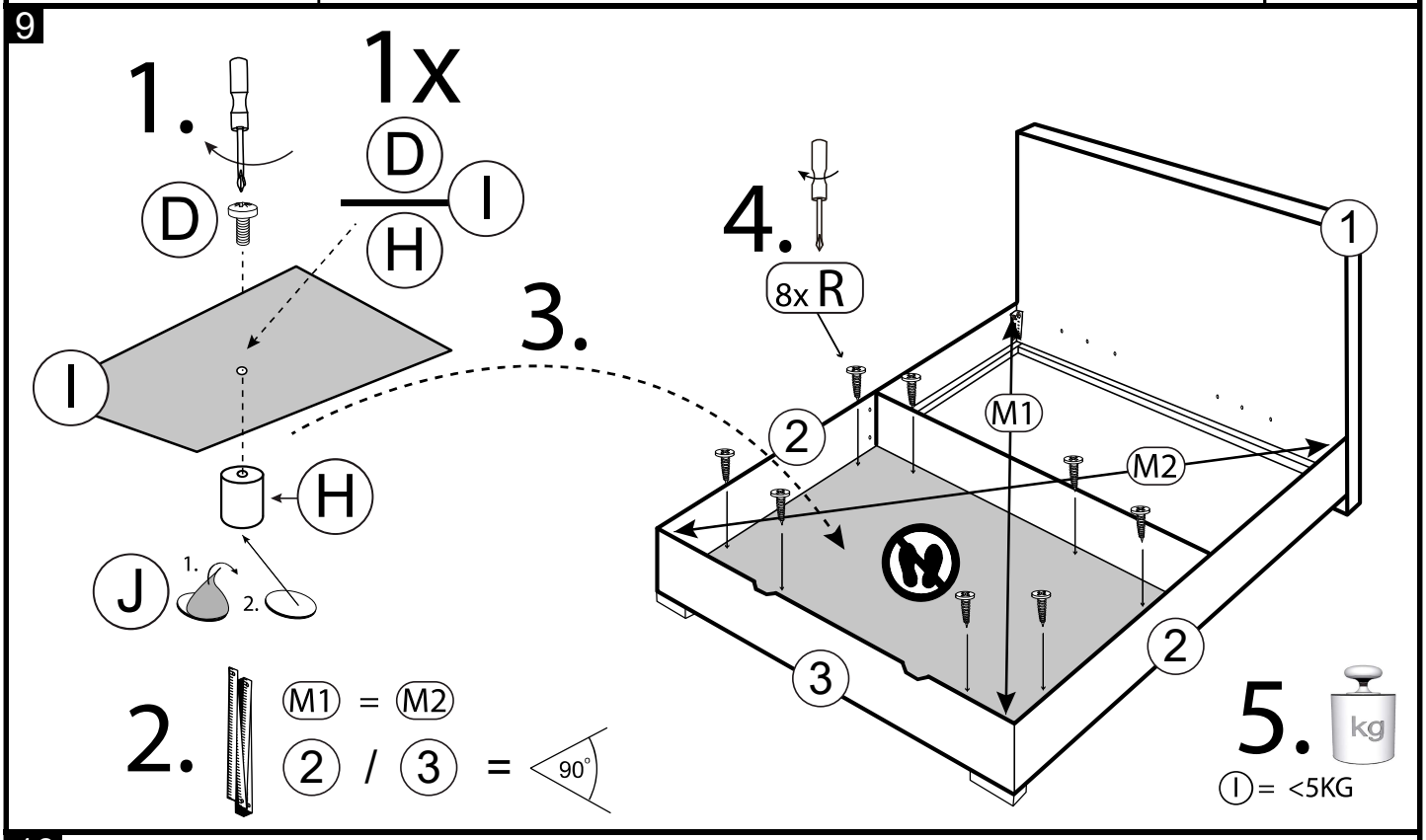

10

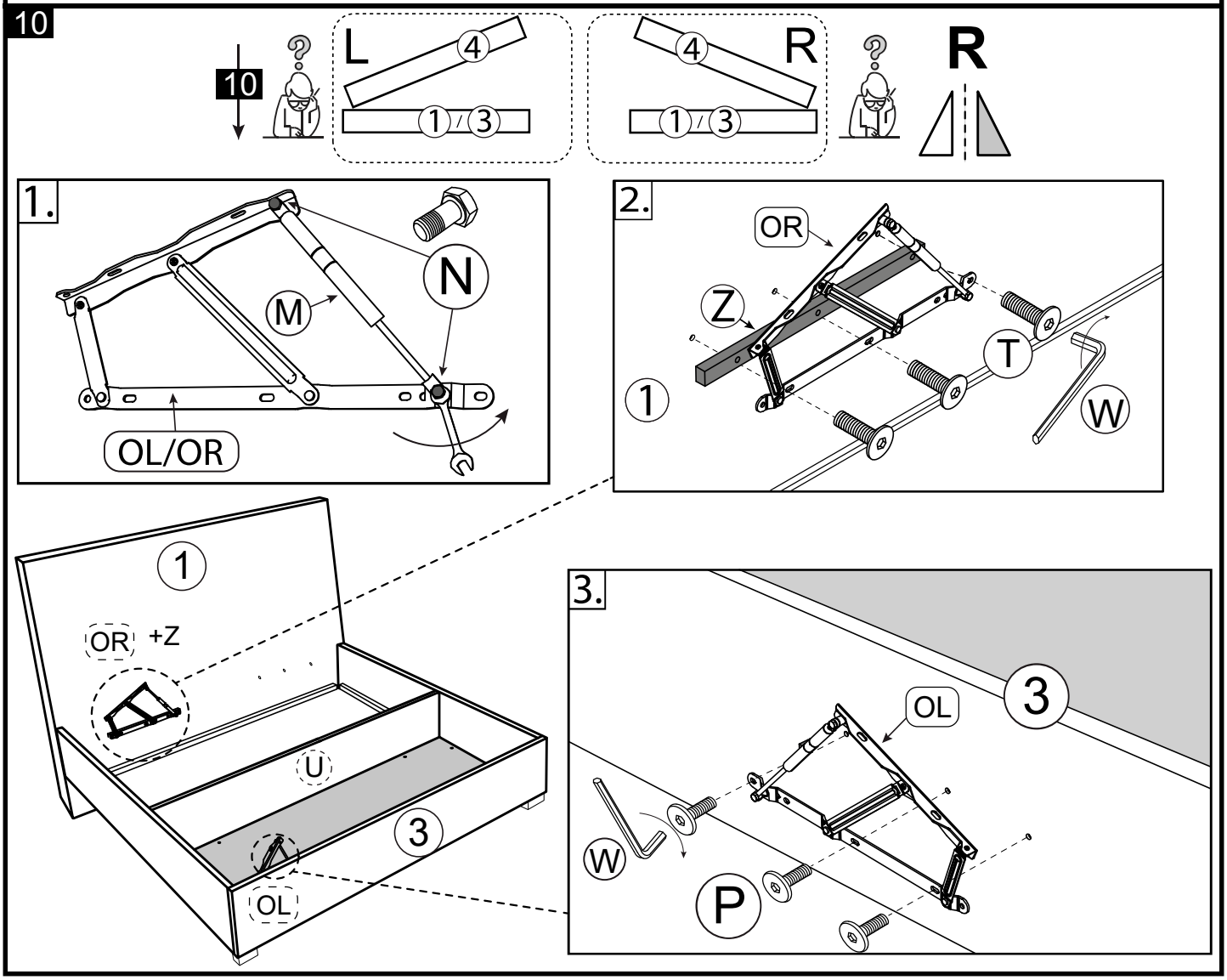

Meise Möbel GmbH & KG
Klosterbauerschafter Straße 27
D-32278 Kirchlengern
info@meisemoebel.de

CAJA by meise
Bettkasten / storage

120 cm
140 cm

11

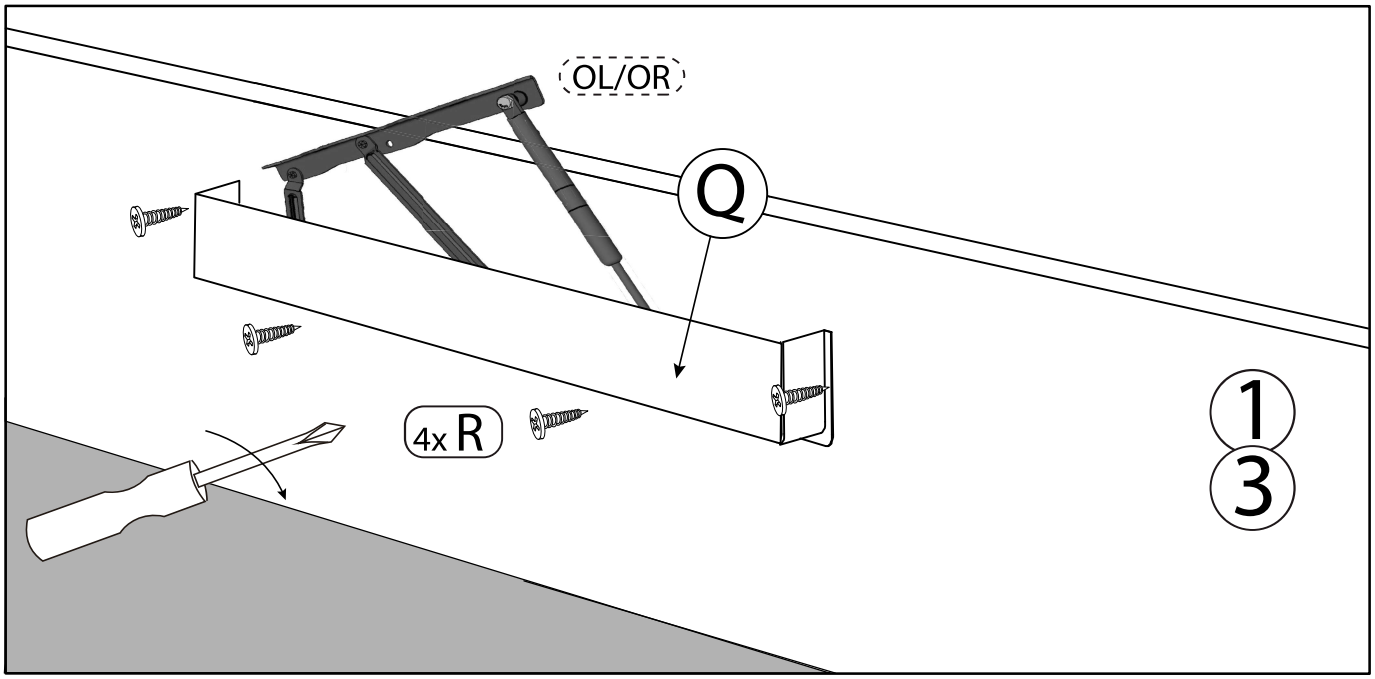

12

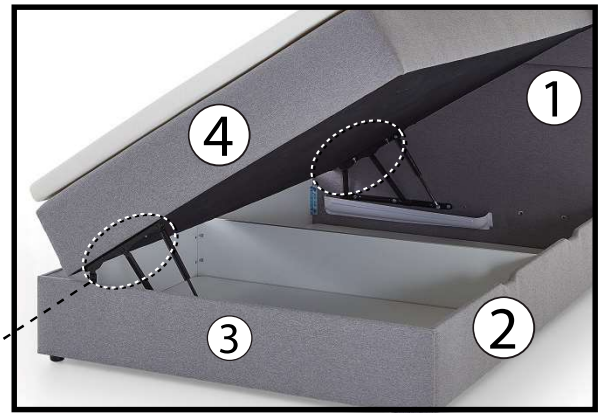

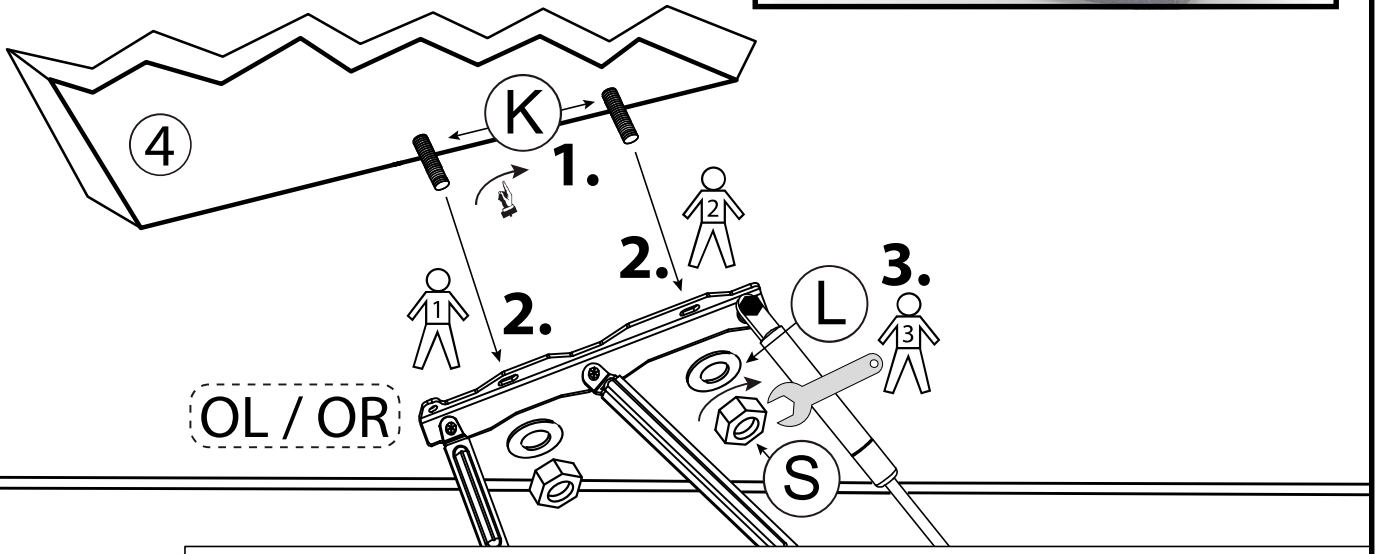

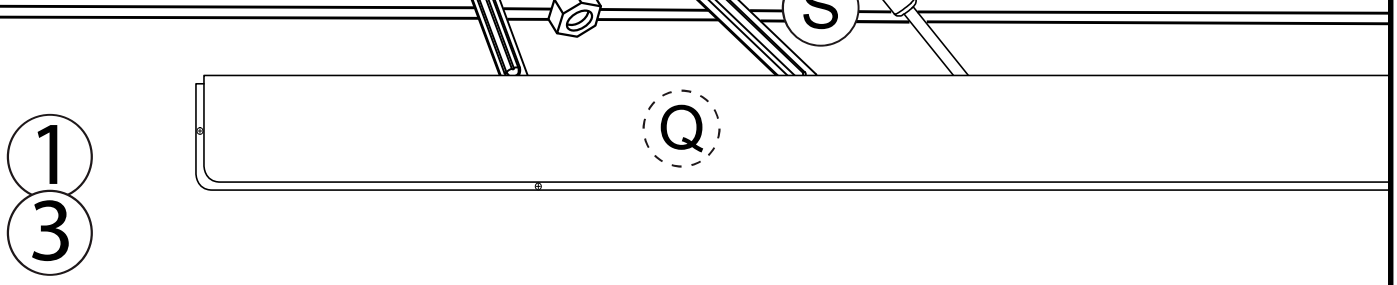

Meise Möbel GmbH & KG
Klosterbauerschafter Straße 27
D-32278 Kirchlengern
info@meisemoebel.de

CAJA by meise
Bettkasten / storage

120 cm
140 cm

13

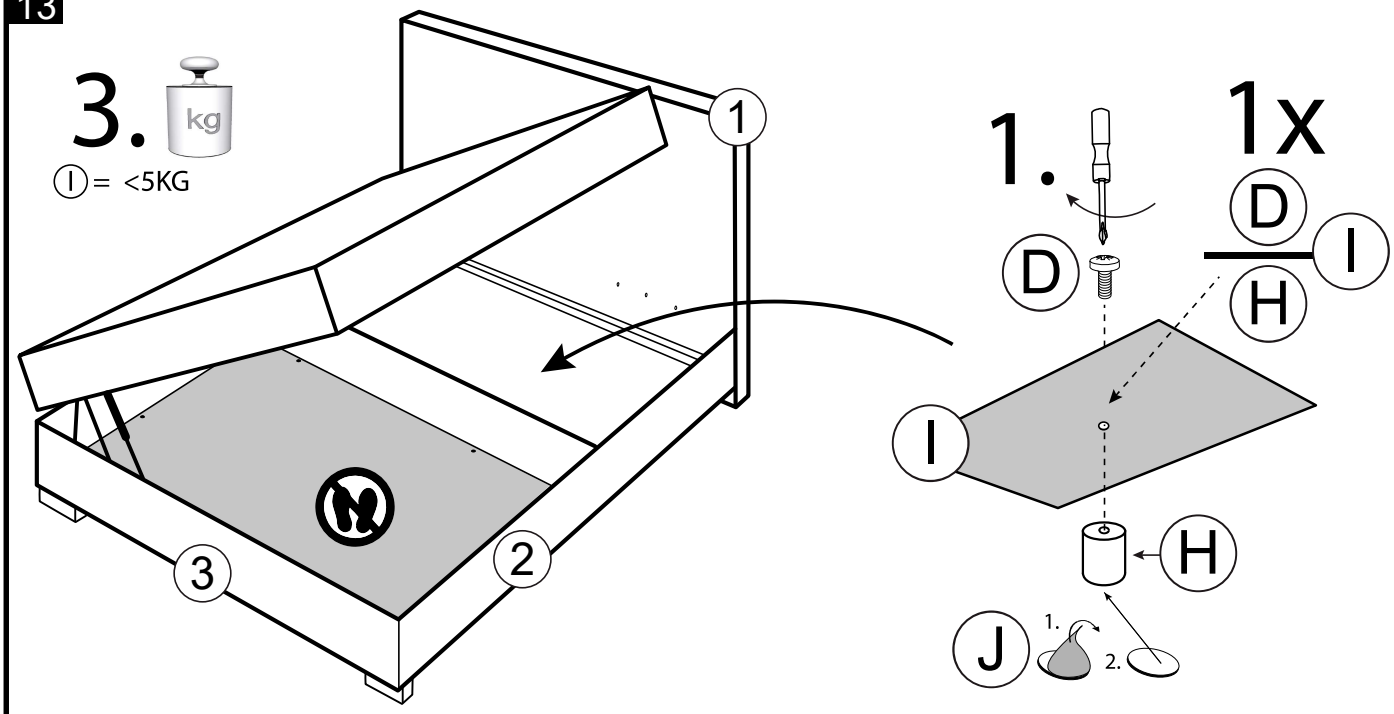

14

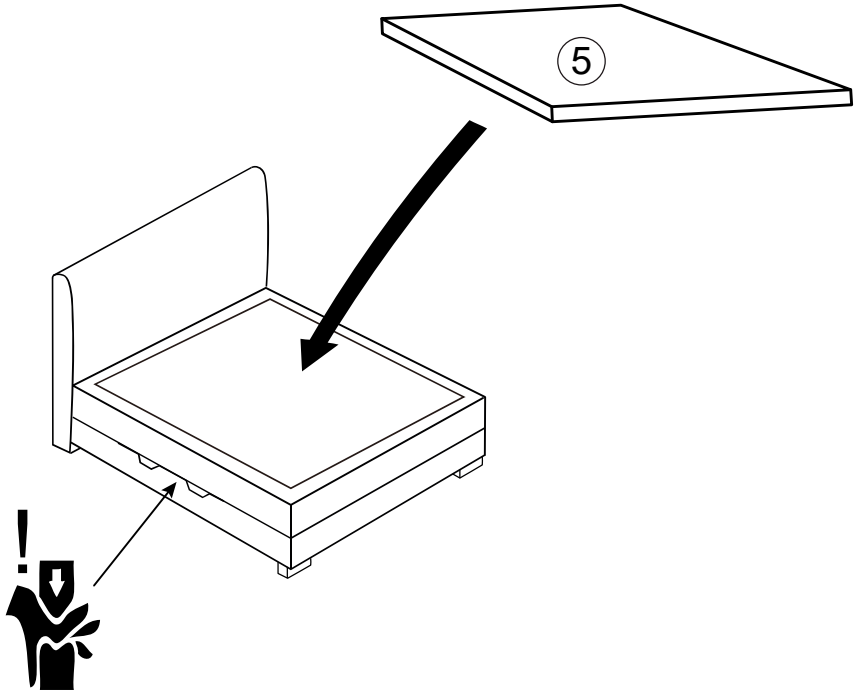

15

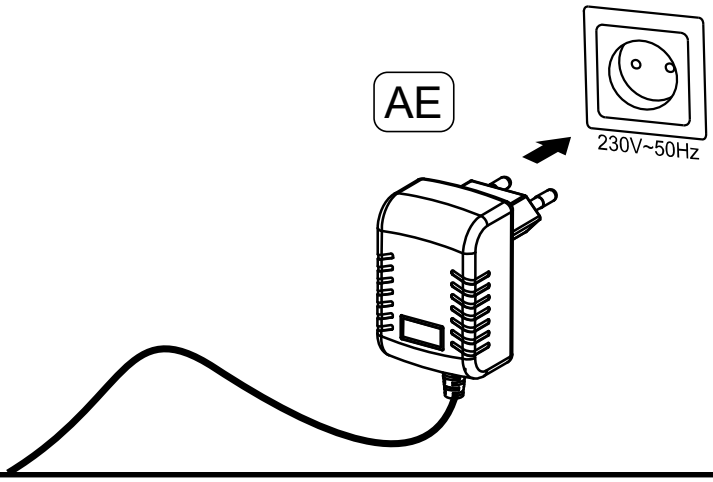

Recycling

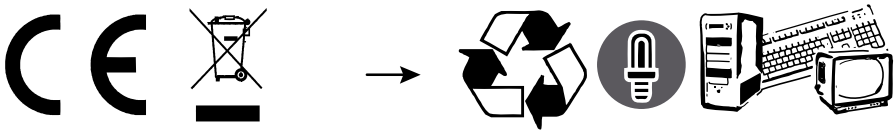

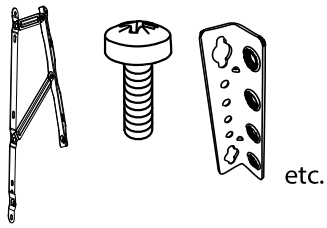

Metall /
metal

1.

15 :

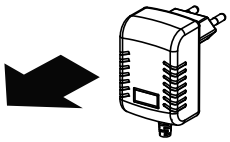
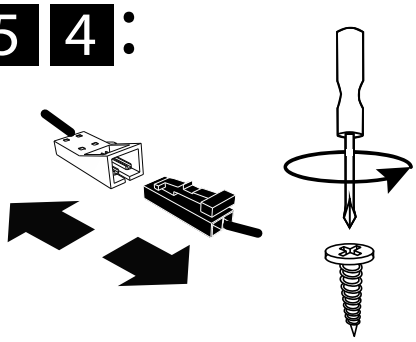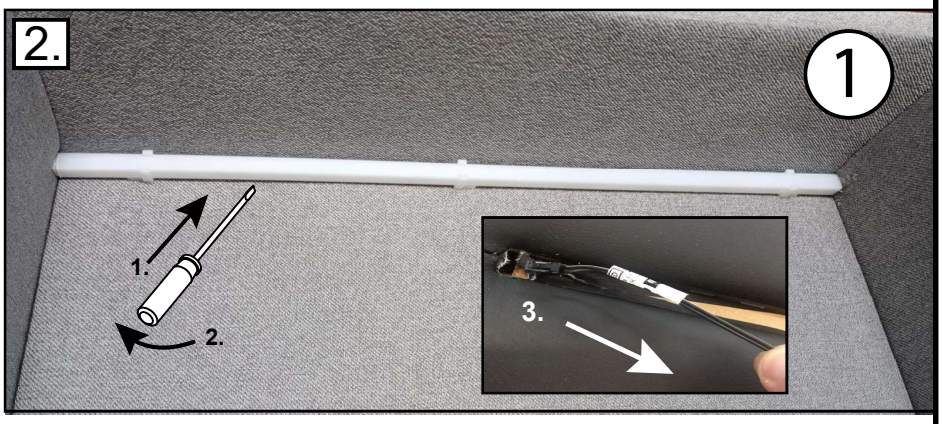
5 4 :