DE Montageanleitung
GB Assembly Instructions
FR Instructions de montage
ES Instrucciones de montaje
IT Istruzioni per il montaggio
NL Montage-instructie
PT Instruções de montagem
DK Montagevejledning
SE Monteringsanvisning
PL Instrukcja montażu
GR Οδηγία μοντάζ
CZ Návod k montáži
SI Navodilo za montažo
SK Návod na montáž
HU Szerelési útmutató
RO Instrucțiuni de montaj
TR Montaj kılavuzu

WENKO®

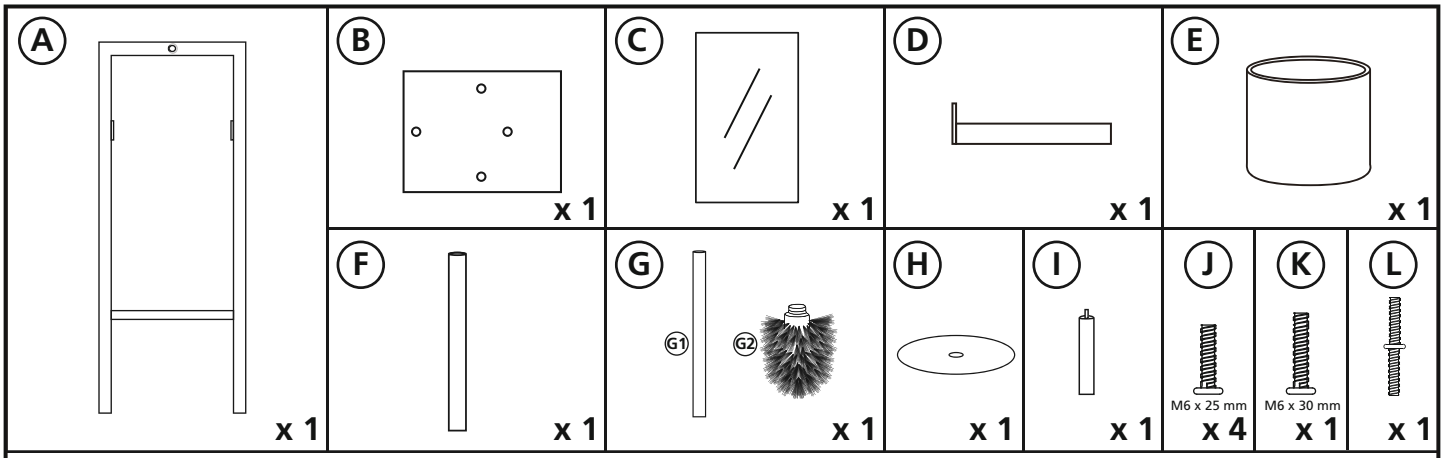

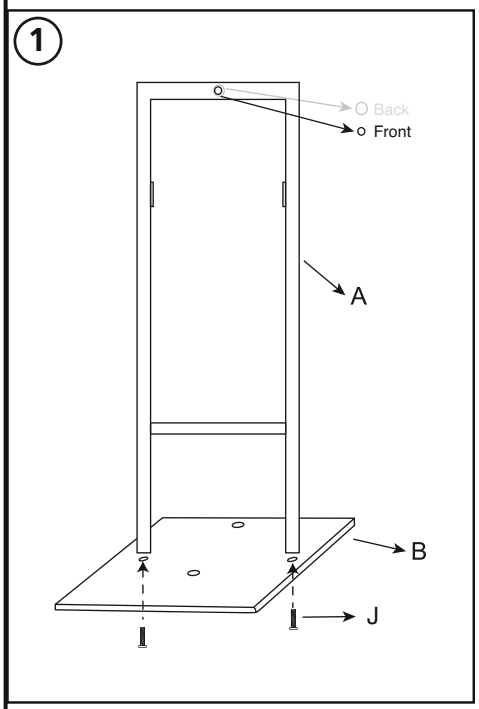

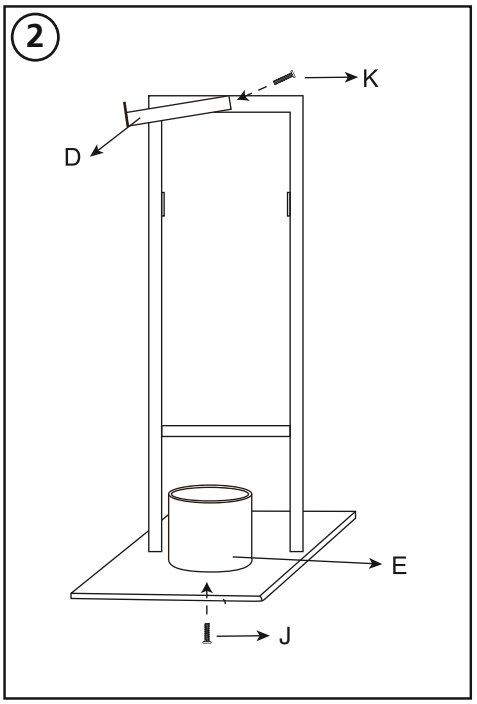

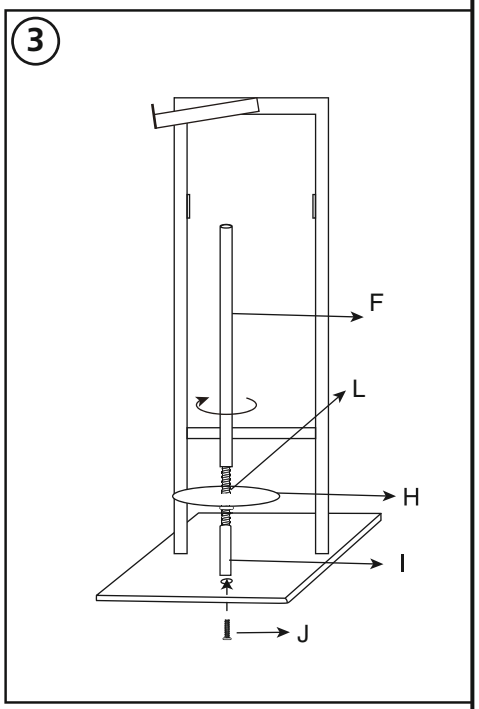

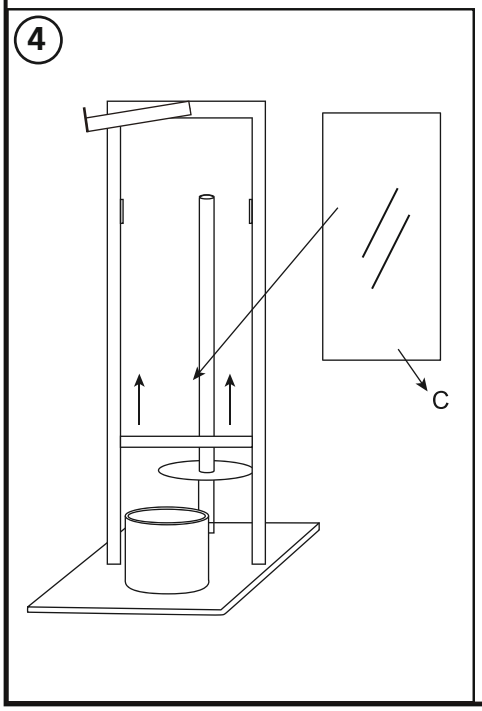

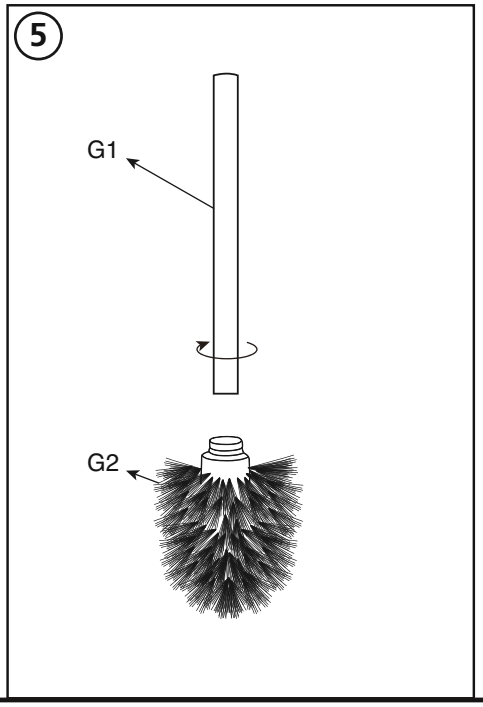

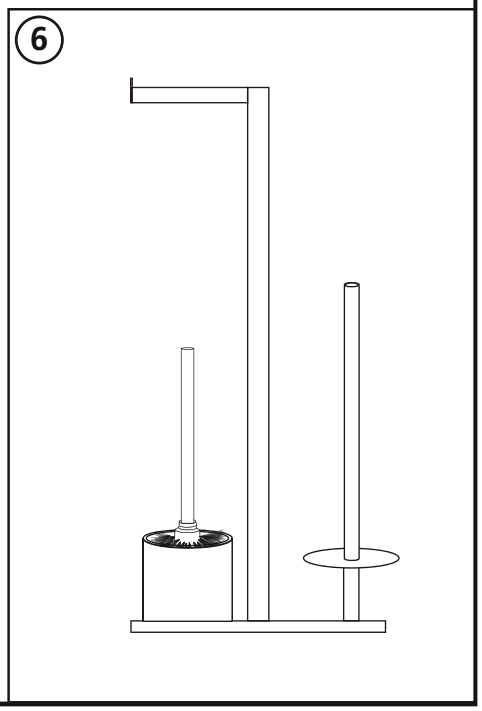

© WENKO® 10.10.2023 23708100

DE Montageanleitung
GB Assembly Instructions
FR Instructions de montage
ES Instrucciones de montaje
IT Istruzioni per il montaggio
NL Montage-instructie
PT Instruções de montagem
DK Montagevejledning
SE Monteringsanvisning
PL Instrukcja montażu
GR Οδηγία μοντάζ
CZ Návod k montáži
SI Navodilo za montažo
SK Návod na montáž
HU Szerelési útmutató
RO Instrucțiuni de montaj
TR Montaj kılavuzu

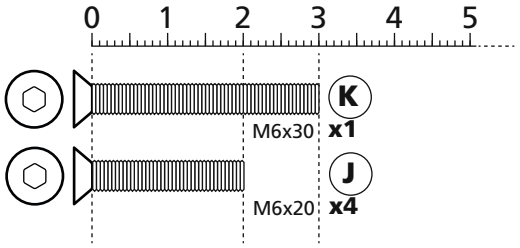

© WENKO® 10.10.2023 23708100