NOTICE DE MONTAGE
ASSEMBLING INSTRUCTIONS
ISTRUZIONI DI MONTAGGIO
MONTAGEANLEITUNG
INSTRUCOES DE MONTAGEM
MANUAL DE MONTAJE
UPUTE ZA MONTAŽU
KURULUM TALIMATLARI

FLY

ECKGARNITUR

VERSION: 01 – 06/2022

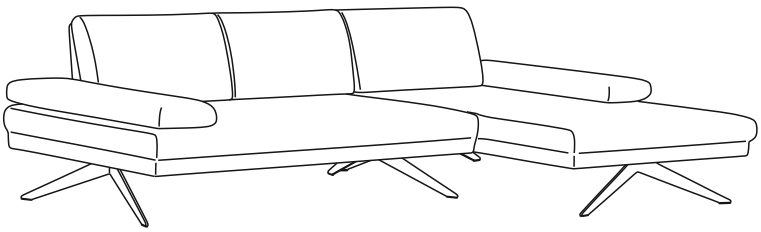

	x2	10 min	

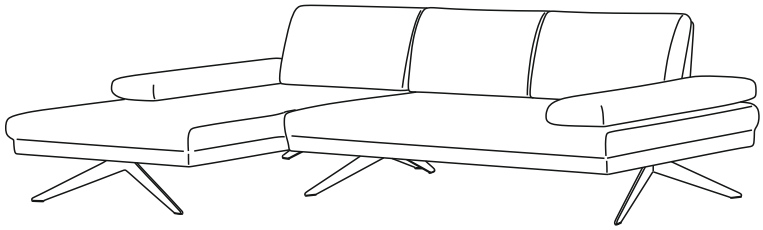

AVANT DE COMMENCER, SE REPORTER AUX CONSEILS DE MONTAGE EN ANNEXE
BEFORE STARTING, REFER TO THE ASSEMBLING ADVICE IN ANNEX
PRIMA DI COMINCIARE VERIFICATE LE ISTRUZONI DI MONTAGGIO
VOR DER MONTAGE, BITTE BEILIEGENDEN ANWEISUNGEN FOLGEN
ANTES DE COMERÇAR, ADIAR-SE AOS CONSELHOS DE MONTAGEM EM ANEXO
ANTES DE EMPEZAR CONSULTE LOS CONSEJOS PARA EL MONTAJE
PRIJE POČETKA MONTAŽE MOLIMO PAŽLJIVO PROČITAJTE UPUTE ZA MONTAŽU
BAŞLAMADAN ÖNCE EKTEKI KURULUM TALIMATLARINI OKUYUNUZ.

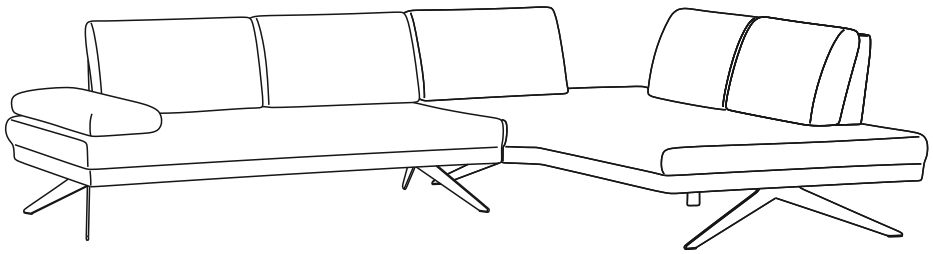

Attention ! Pour toute reclamation veuillez bien garder l'étiquette SAV collée au- dessous du meuble
Attenzione! Per favore conservate l'etichetta presente su ogni componente per eventuali reclami
Achtung! Unter dem Moebel befindet sich ein Etikett. Bitte bewahren Sie das Etikett bezüglich einer Reklamation auf
Attention! There is a label under every piece of furniture. Please keep it for possible complaints
Atención! Existe una etiqueta debajo de cada mueble. Por favor, quédensela para posibles futuras quejas
Atencao! Abaixo do móvel se encontra uma etiqueta. Por favor nao remova esta e mantem a etiqueta para qualquer reclamação
Važno! svaki proizvod ima svoju najljepnicu na dnu. Molimo vas da ju sačuvate za eventualne reklamacije
Dikkat önemli ! Bu etiketi lütfen çıkartmayınız. İleride oluşabilecek bir problem için saklayınız. Bu bilgi bize problemin hızlı çözülmesi için gerekli olacaktır.

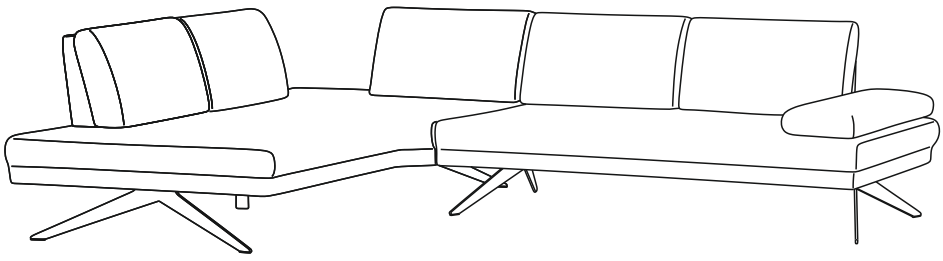

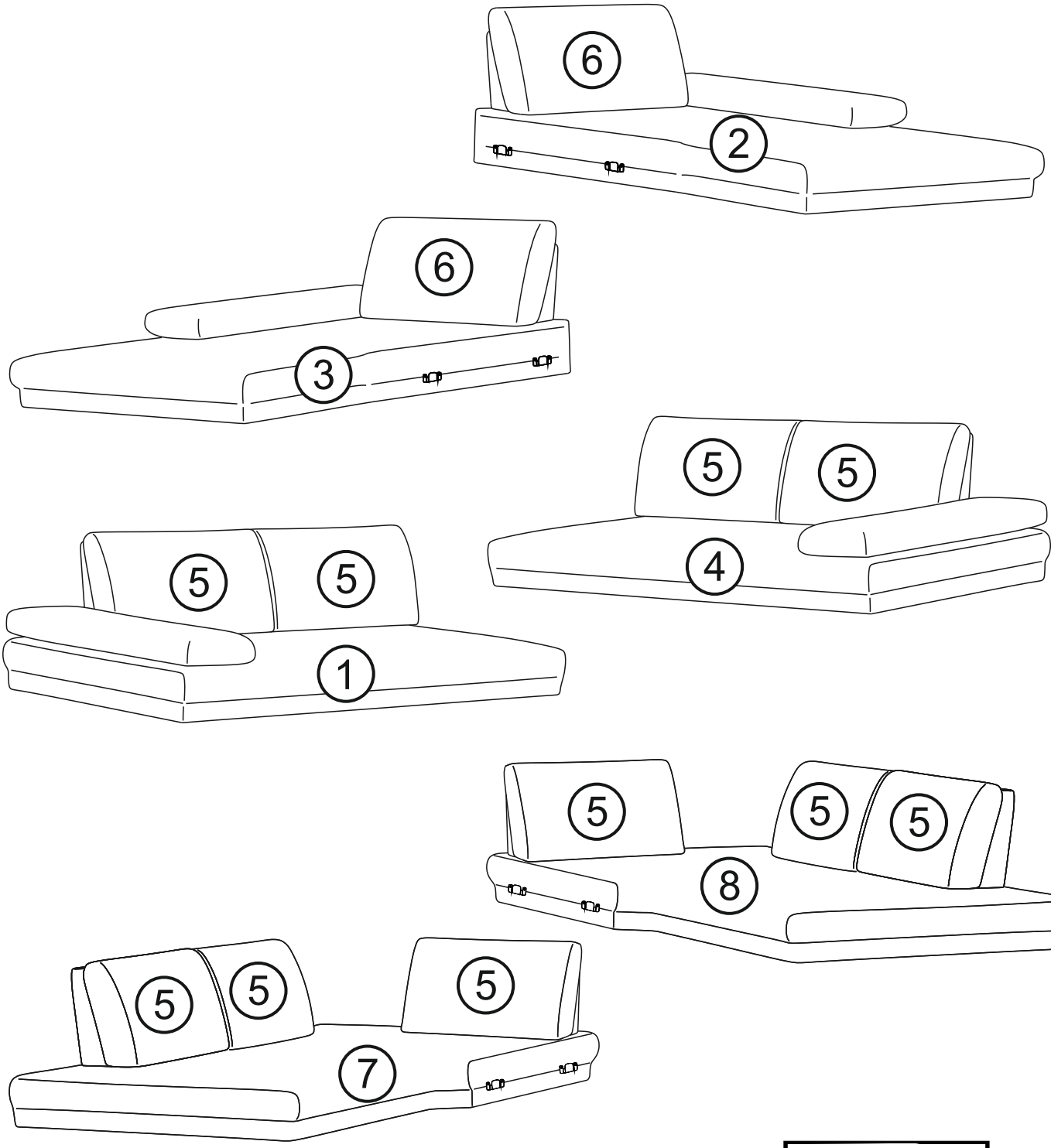

COLIS 3/3

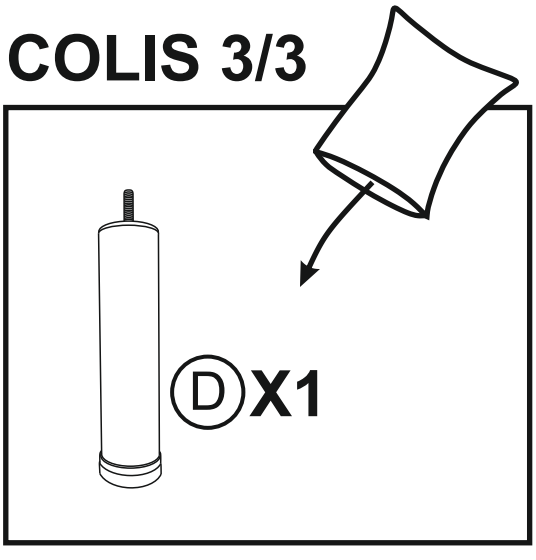

COLIS 2/3

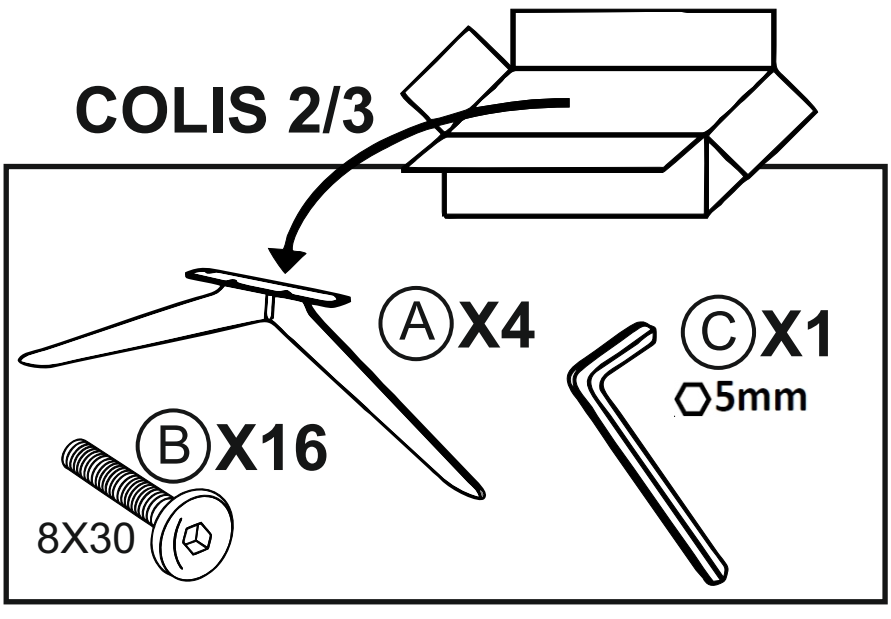

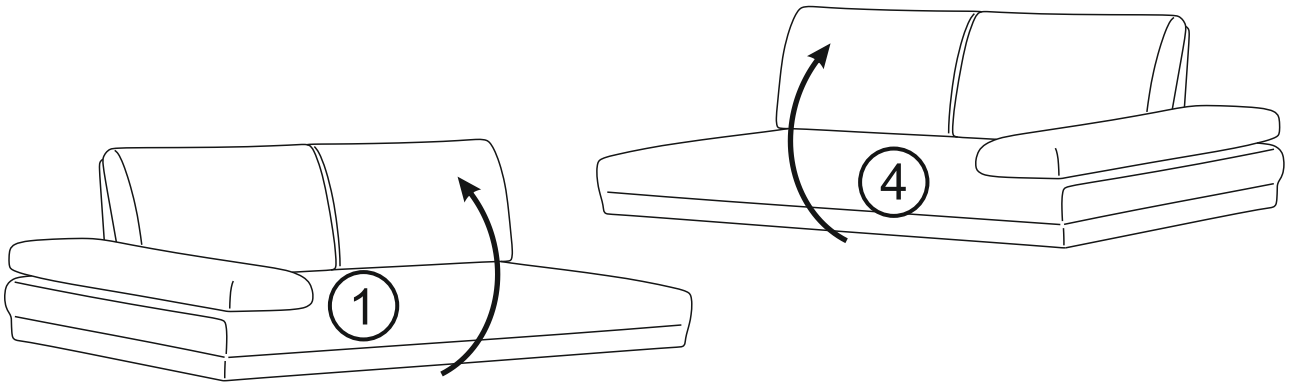
1
4

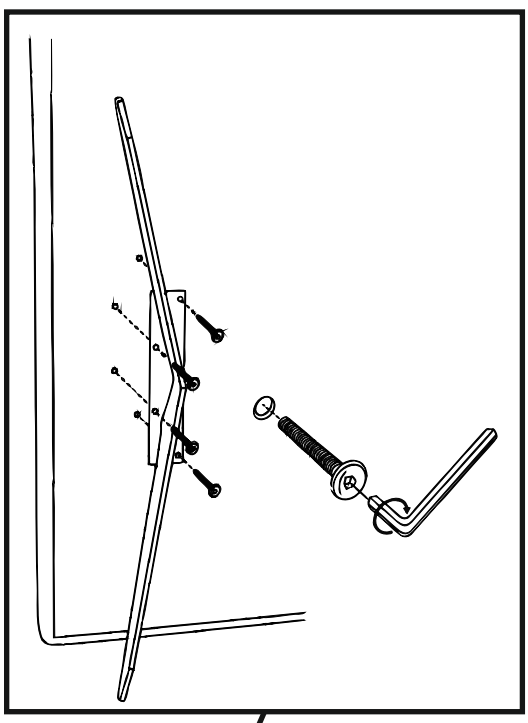

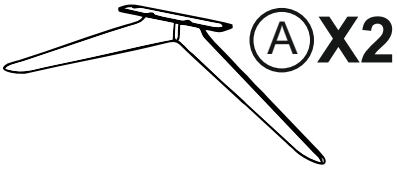
A X2

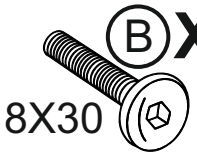
B X8
8X30

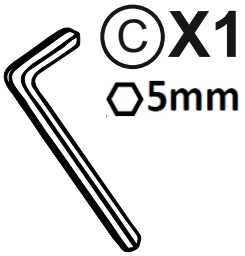
C X1
5mm

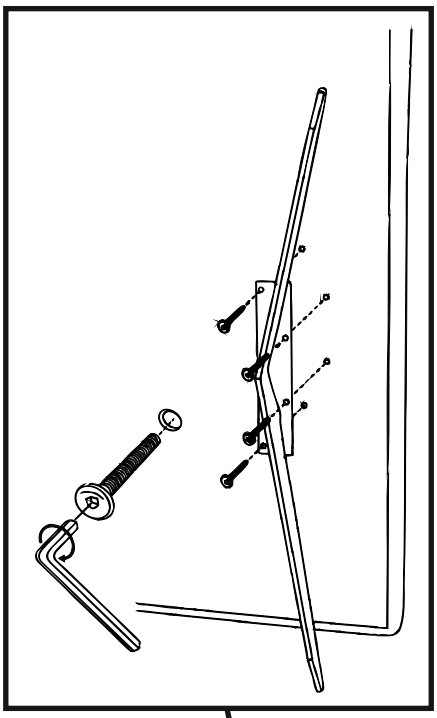

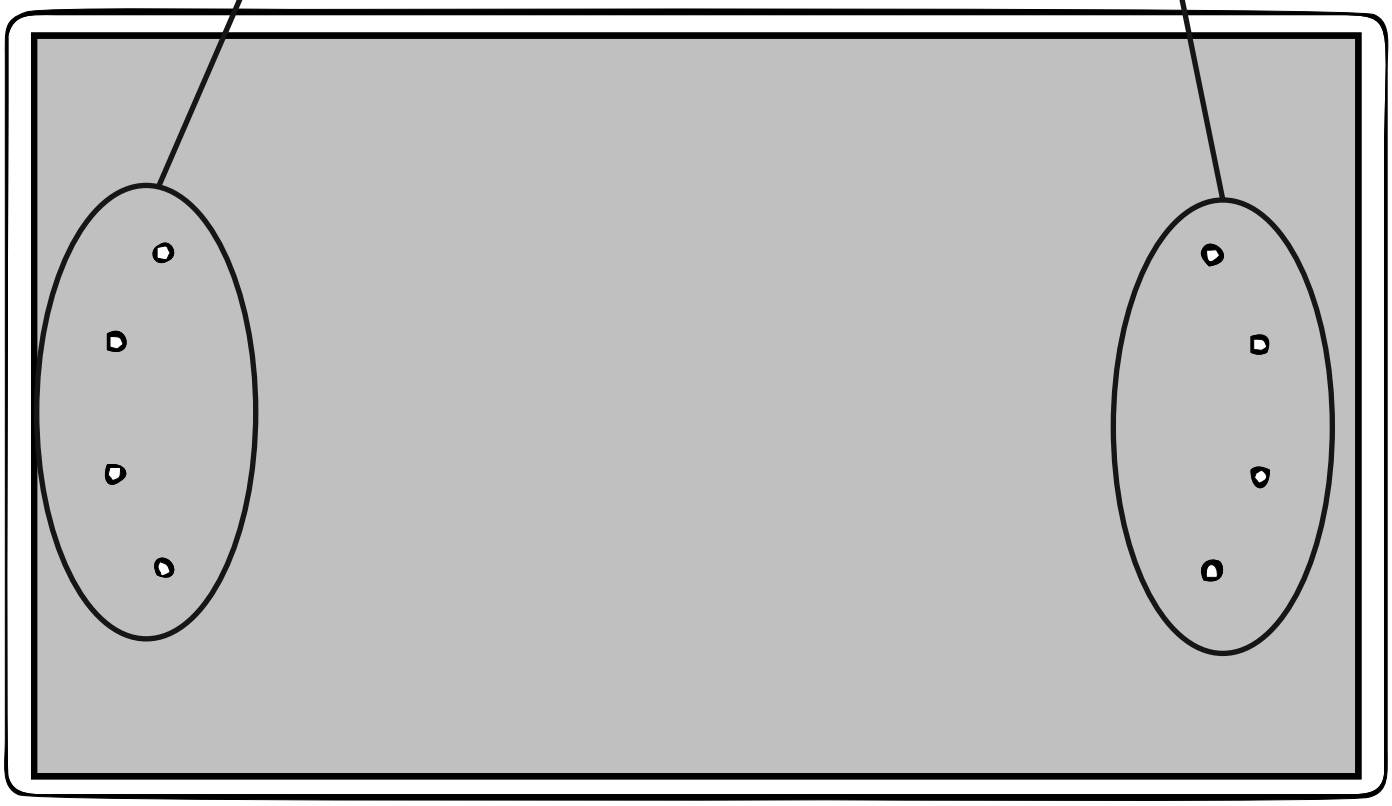

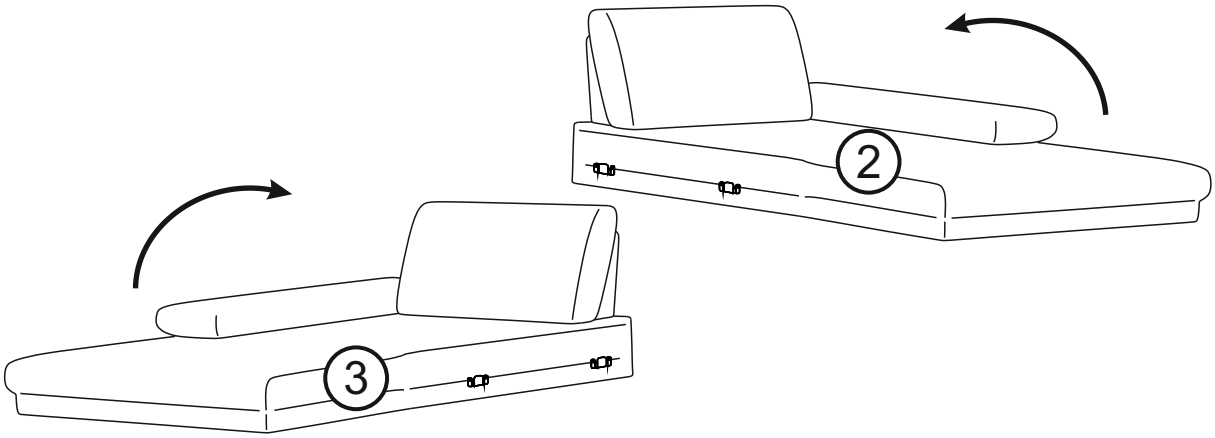
2
3

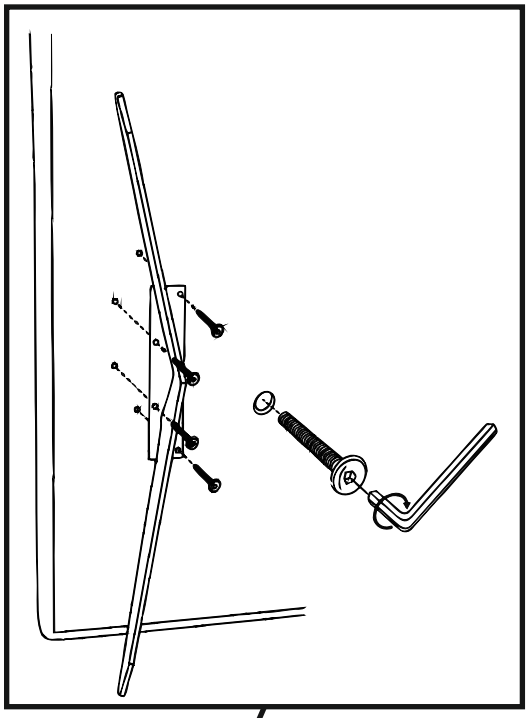

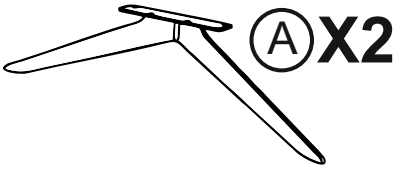
A X2

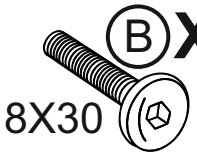
B X8
8X30

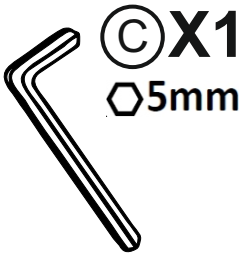
C X1
5mm

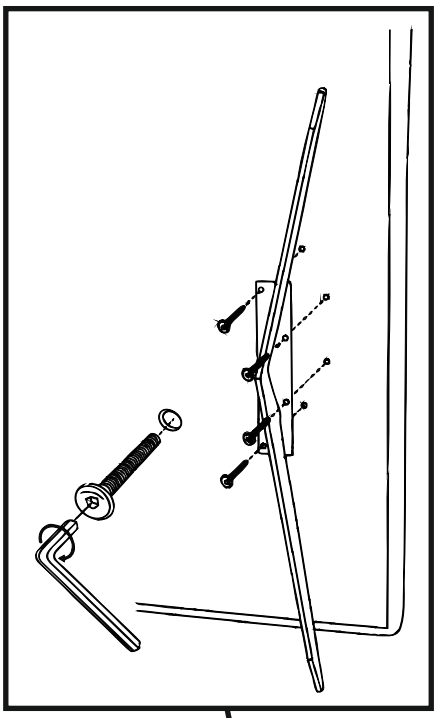



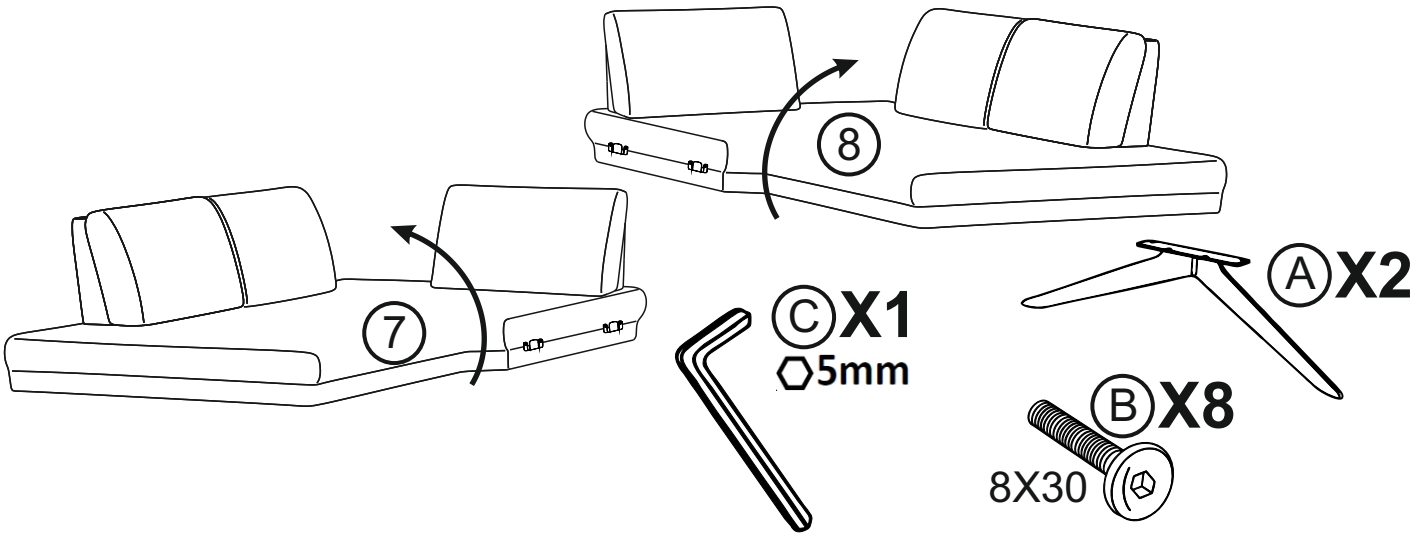
8
7
C X1
5mm
A X2
B X8
8X30

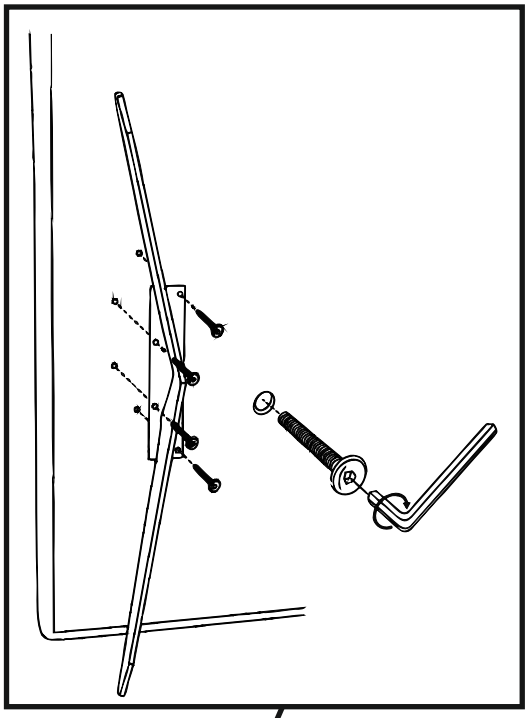

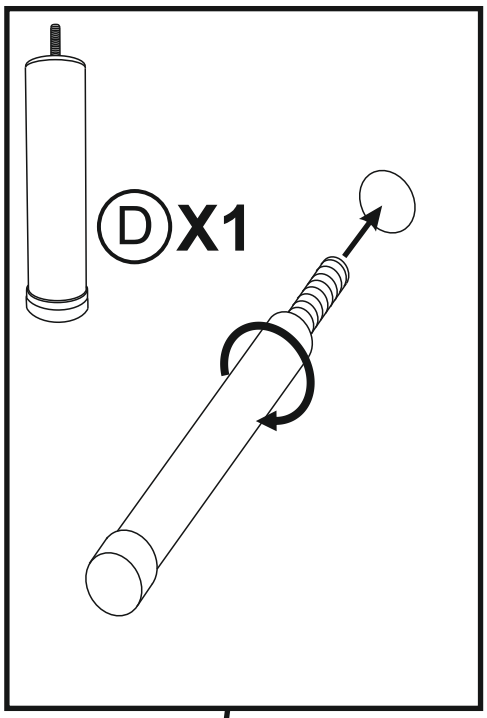
D X1

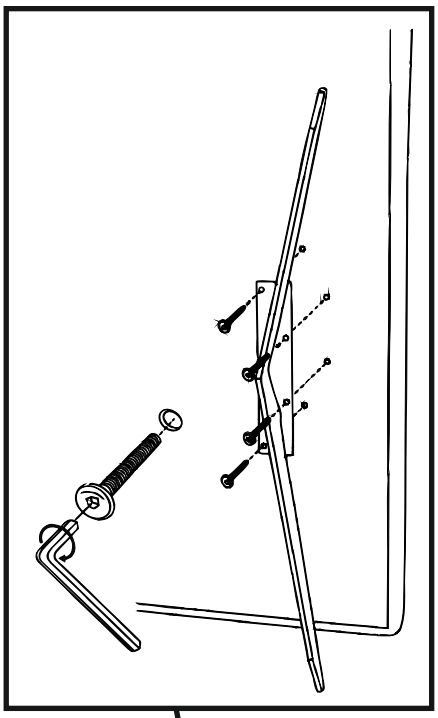

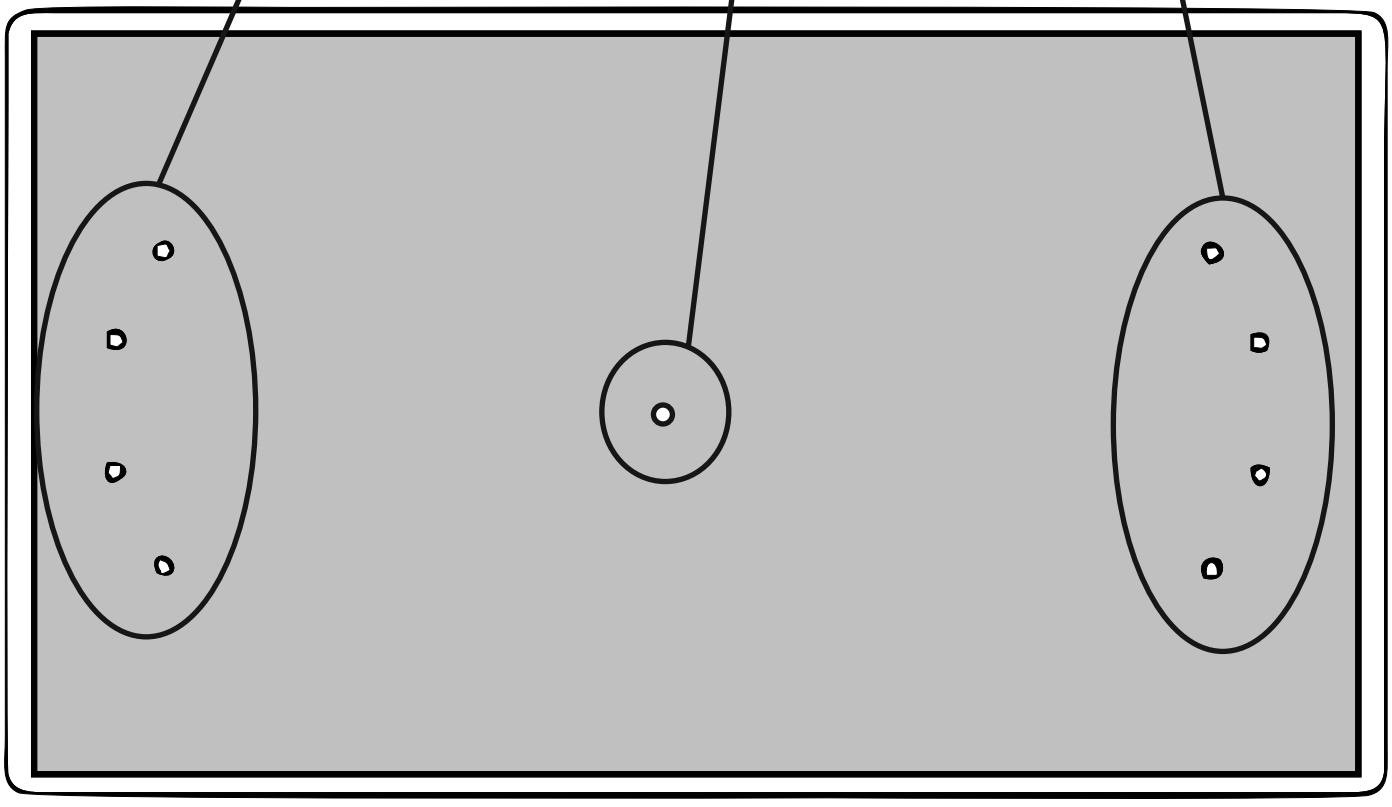

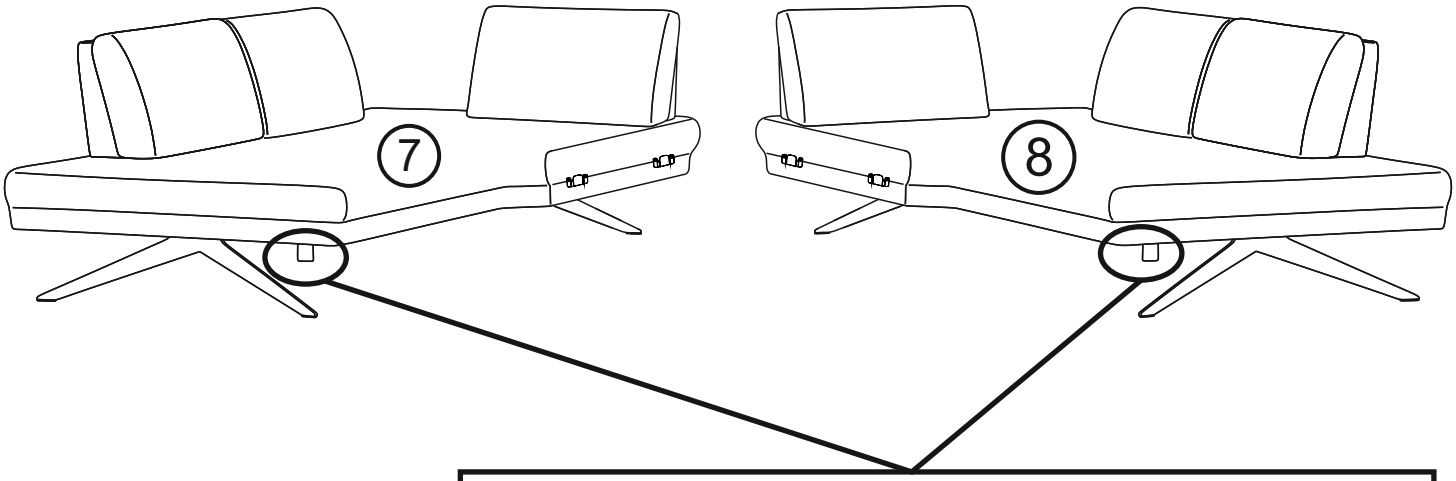
7
8

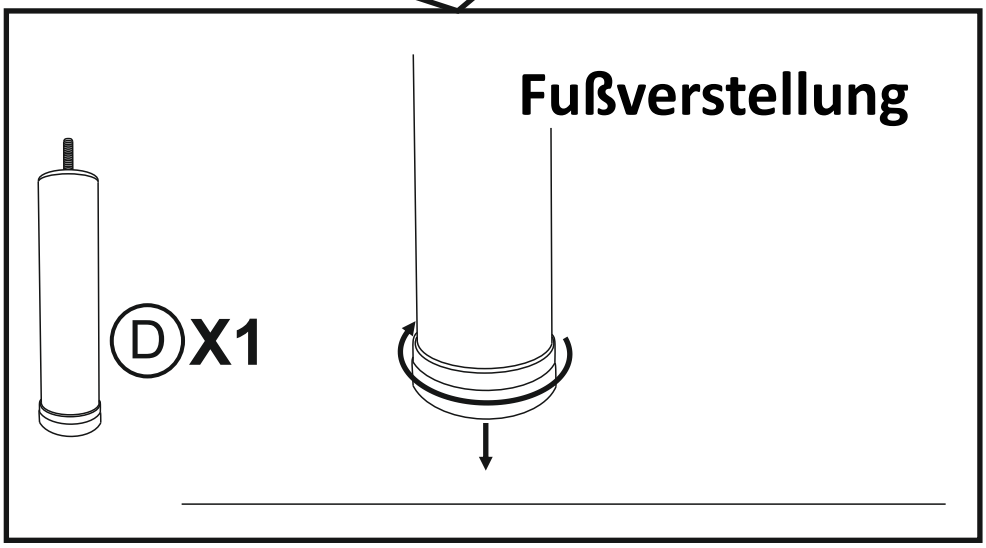
Fußverstellung
D X1

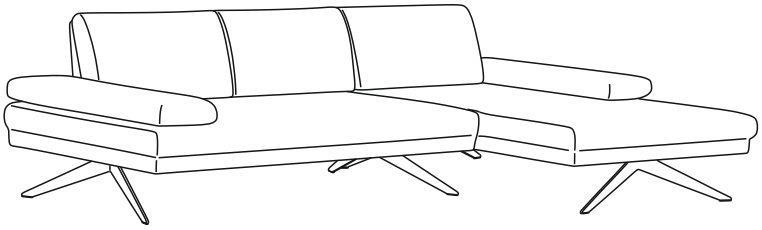

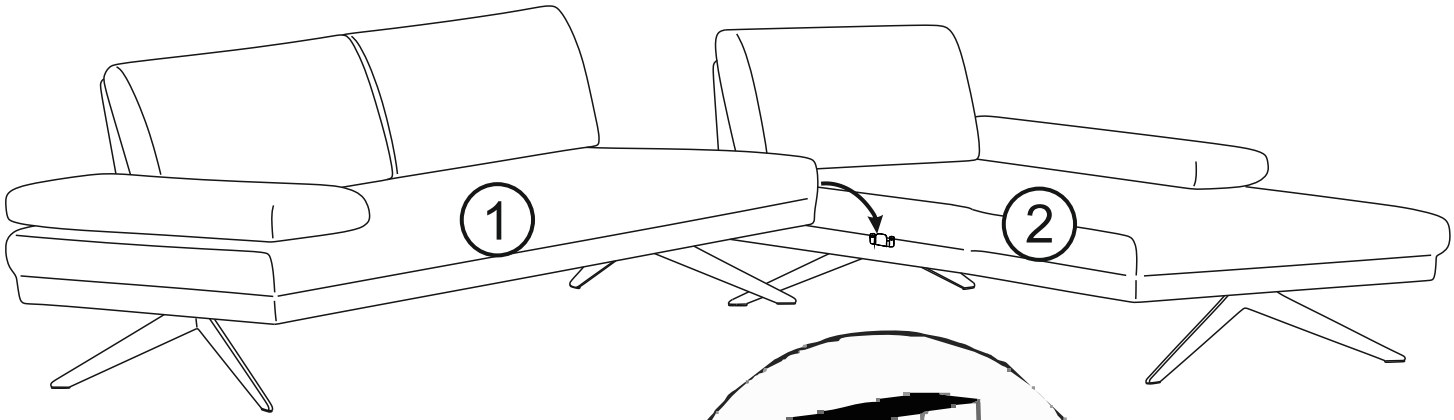
1
2

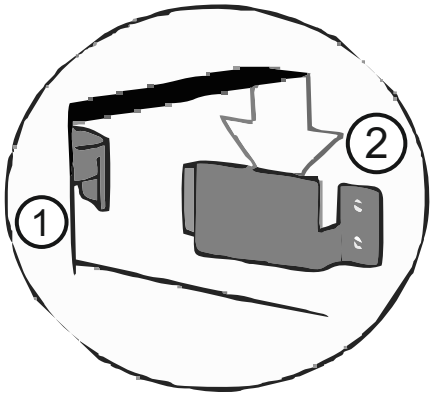
2
1

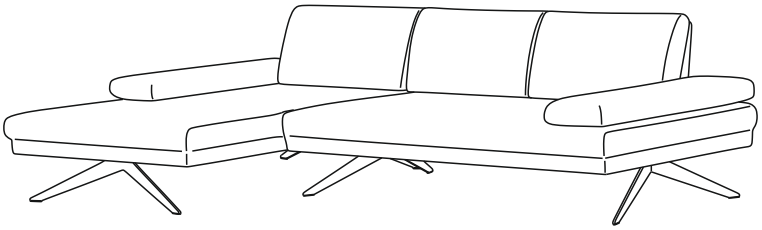

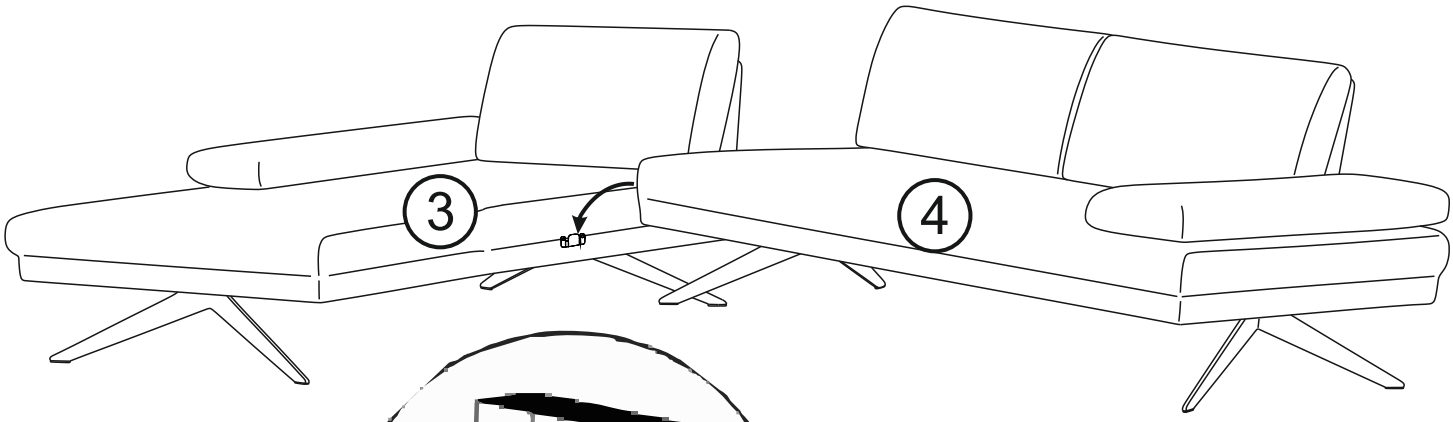
3
4

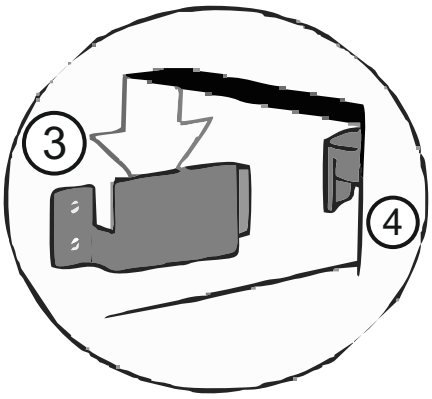
3
4

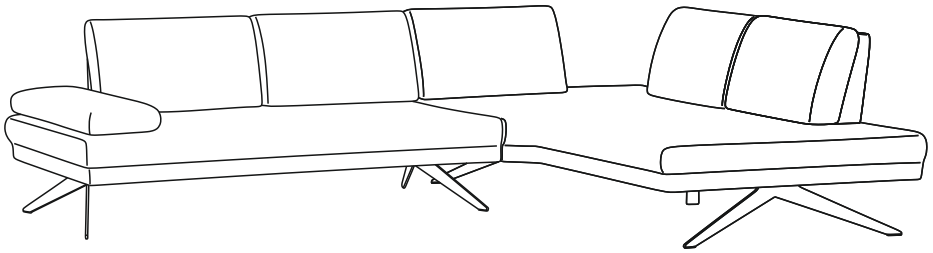

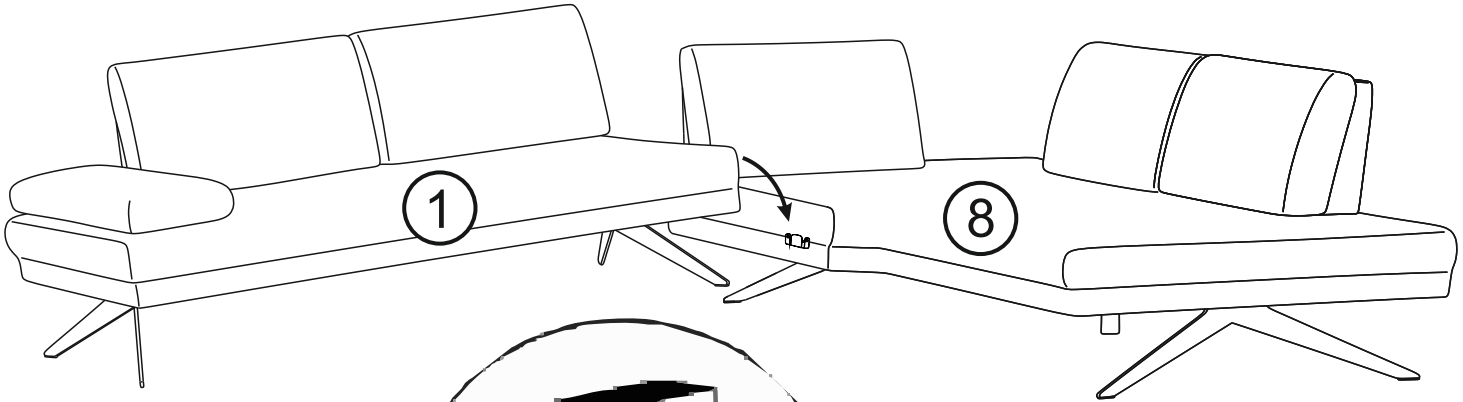
1
8

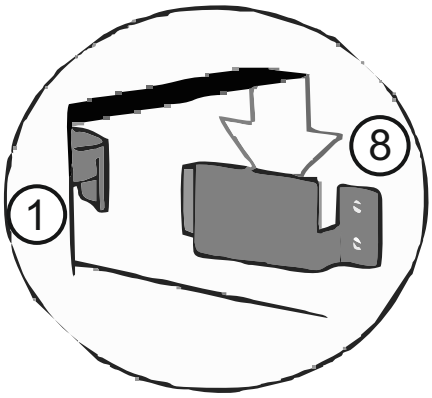
8
1

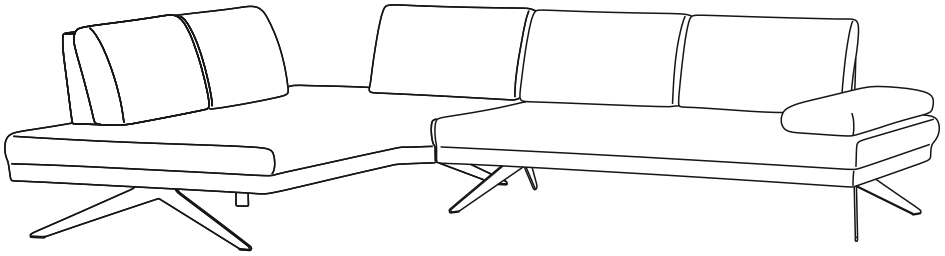

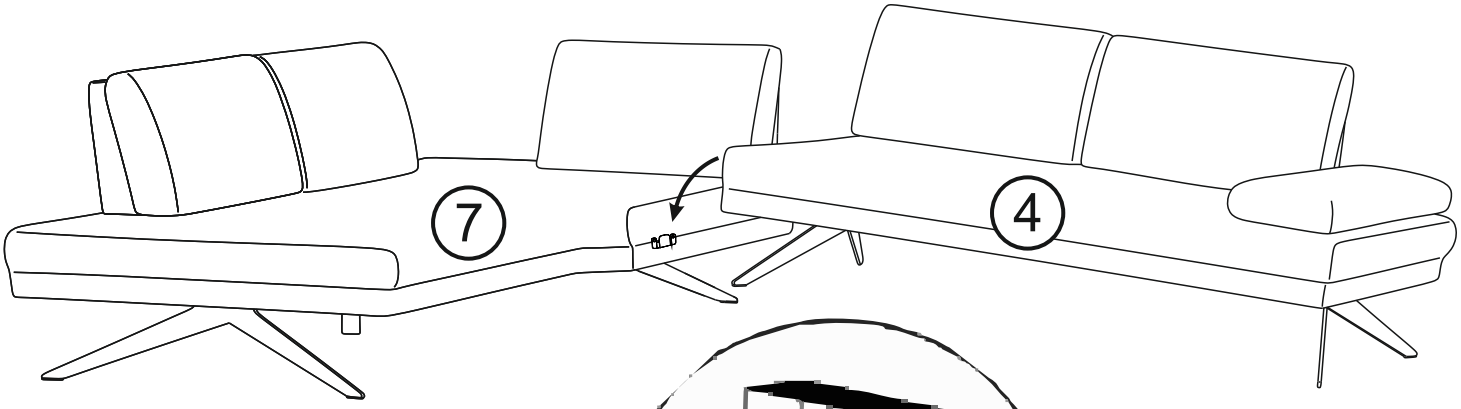
7
4

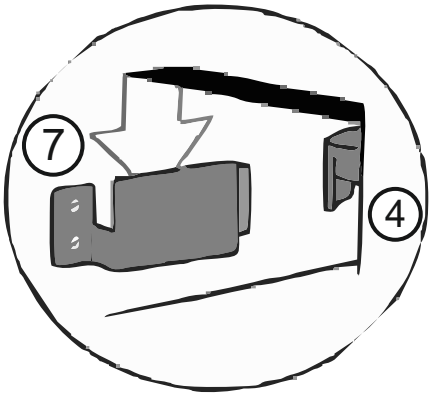
7
4

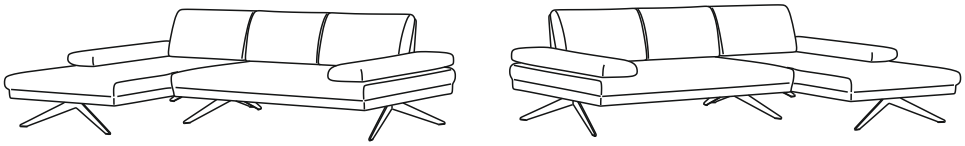

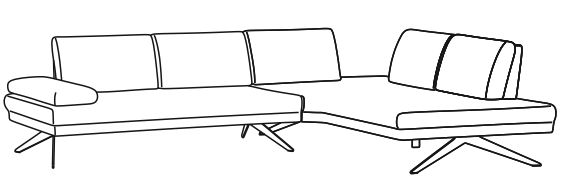

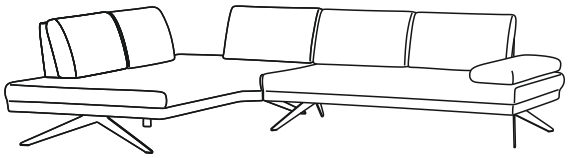

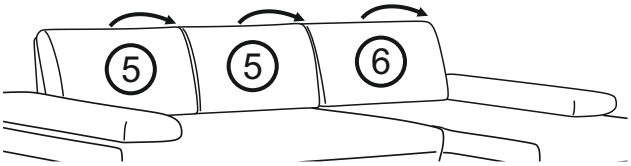
5
5
6

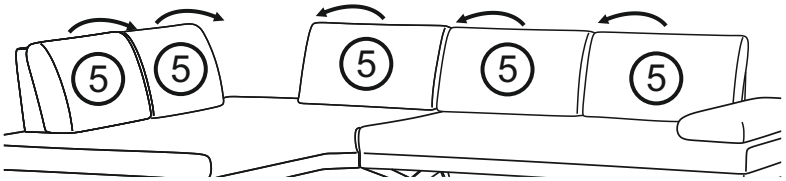
5
5
5
5
5

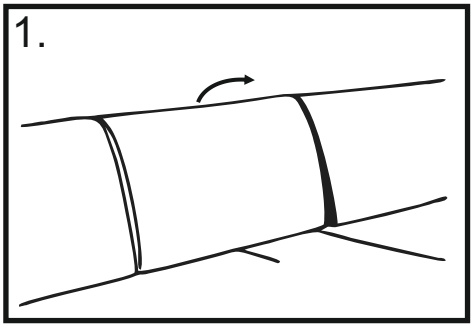
1.

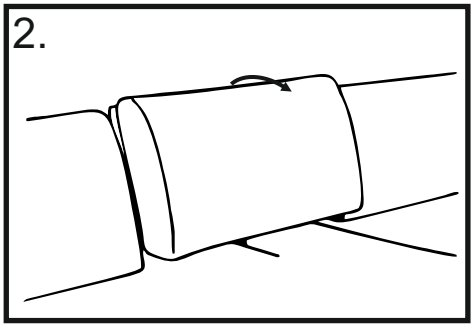
2.

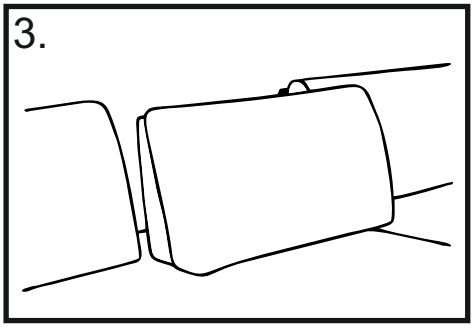
3.

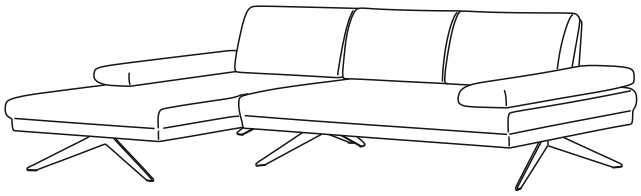

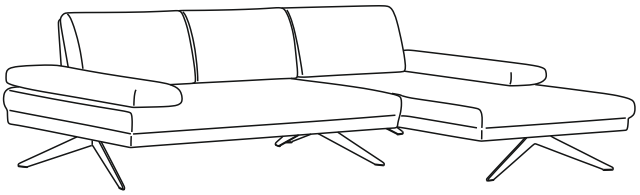

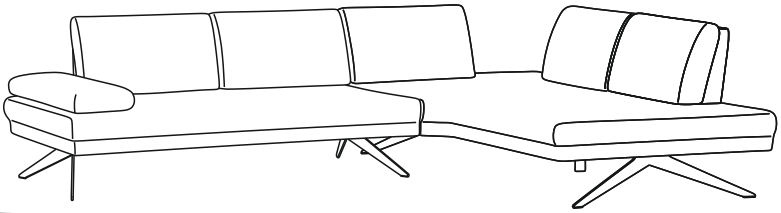

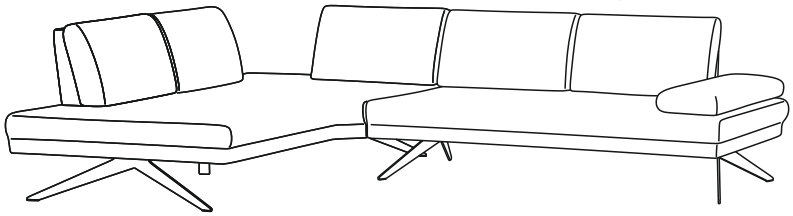

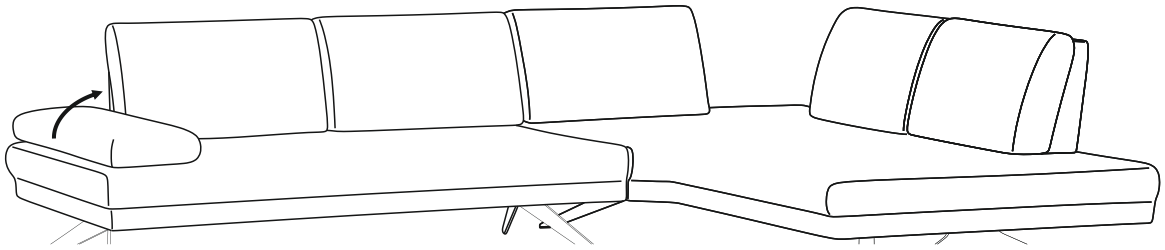

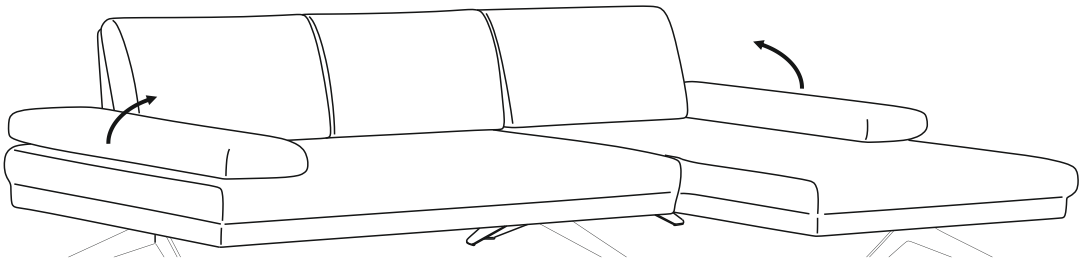

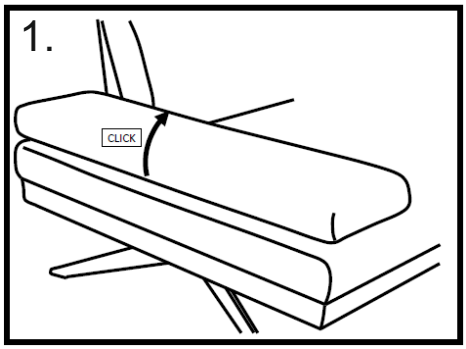
1.
CLICK

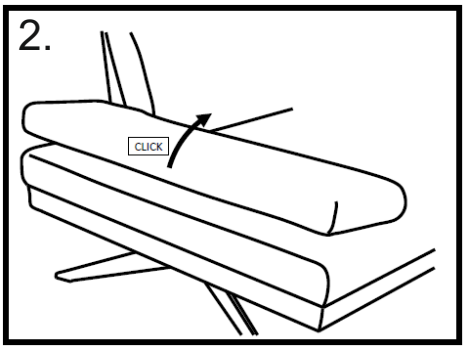
2.
CLICK

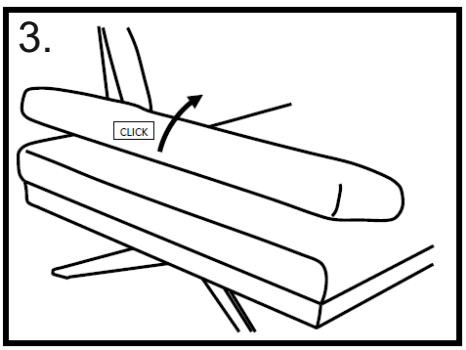
3.
CLICK

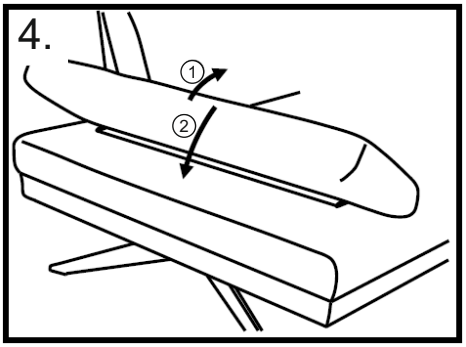
4.
1
2

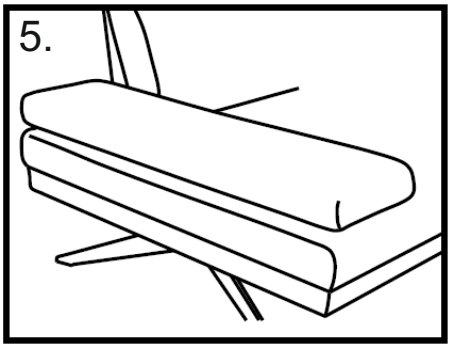
5.

Abbau der Rückenlehne

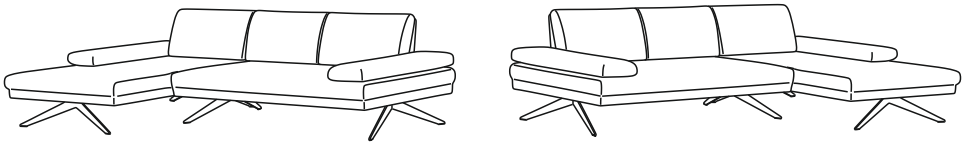

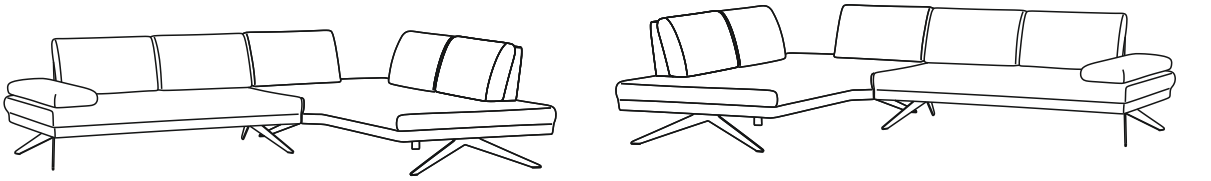

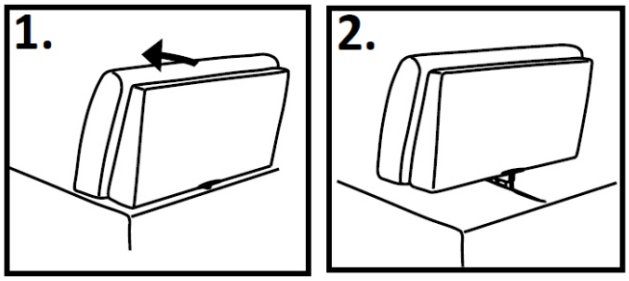

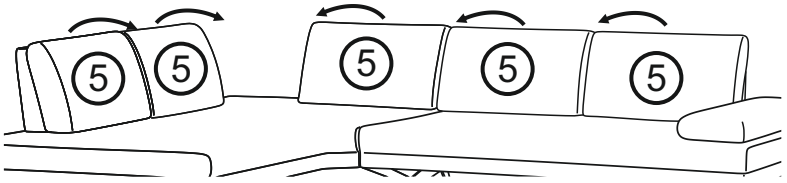

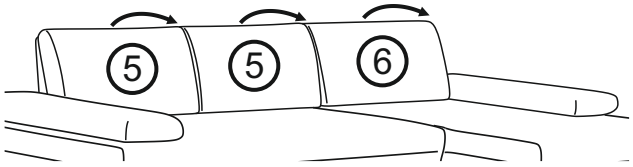

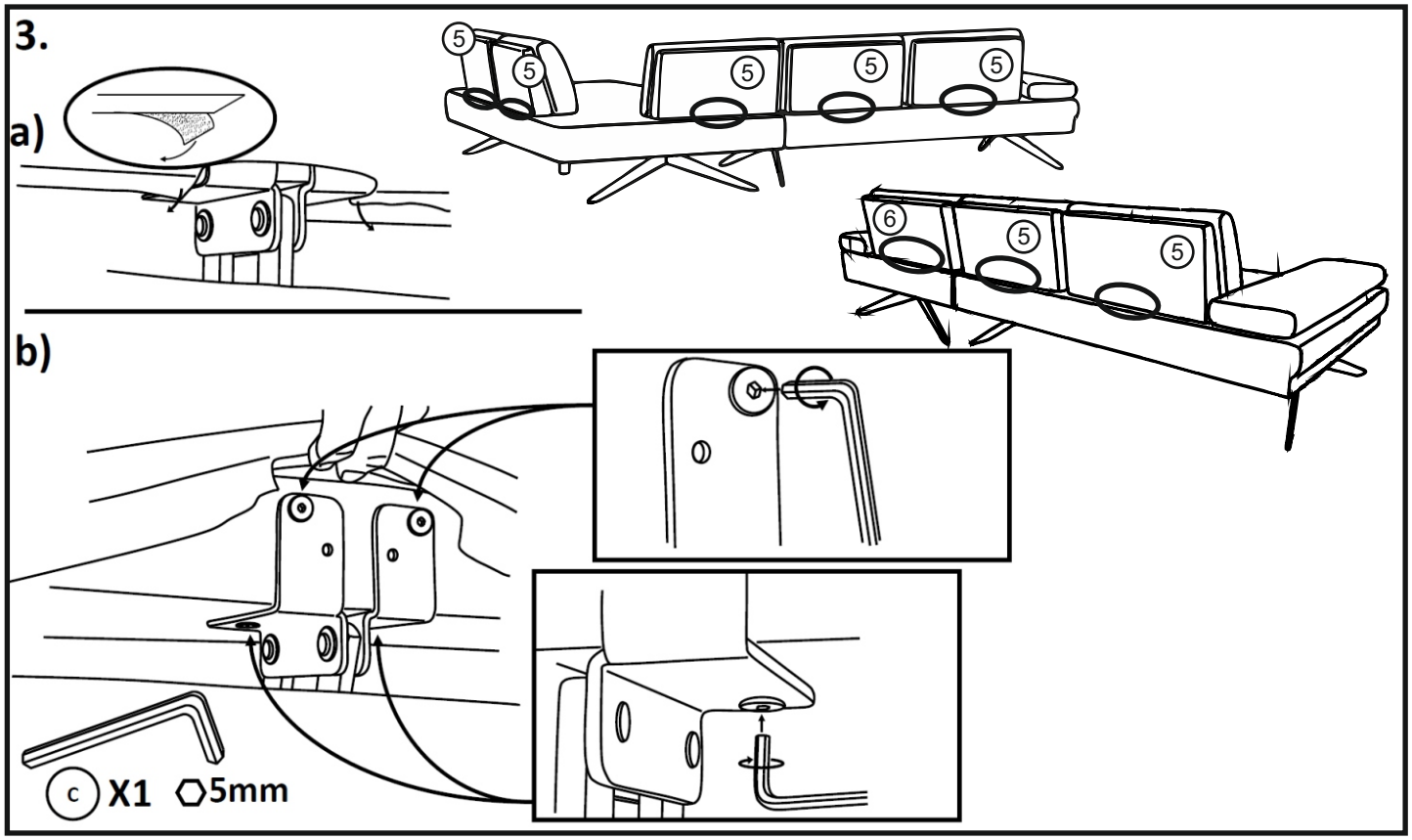

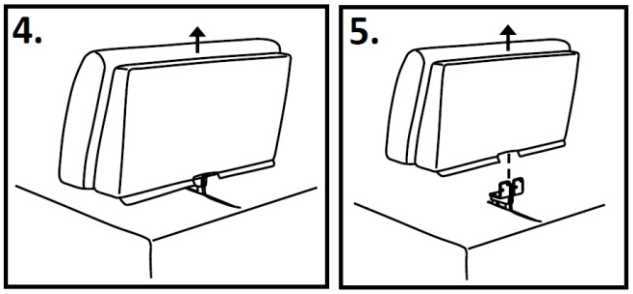

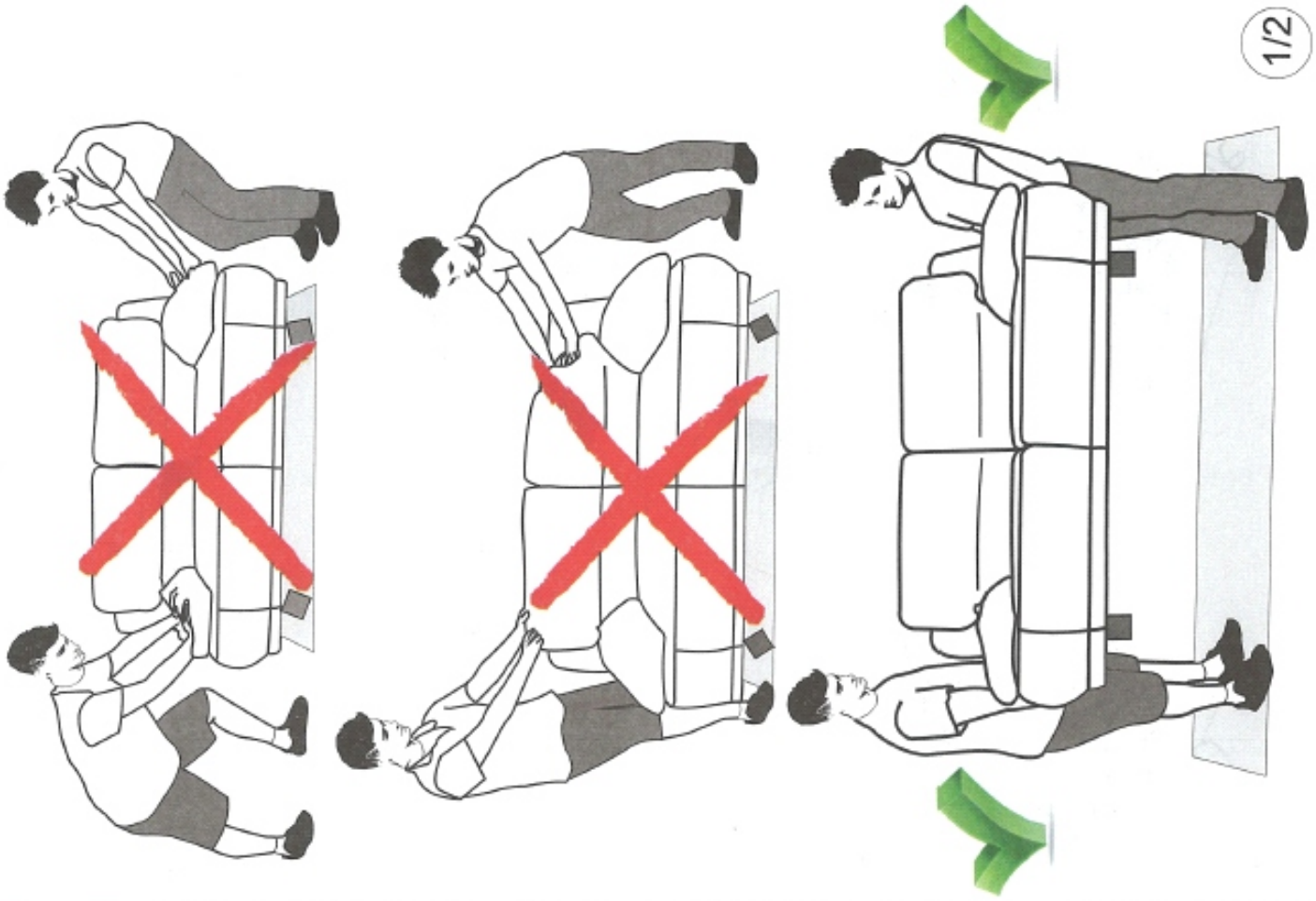
1/2

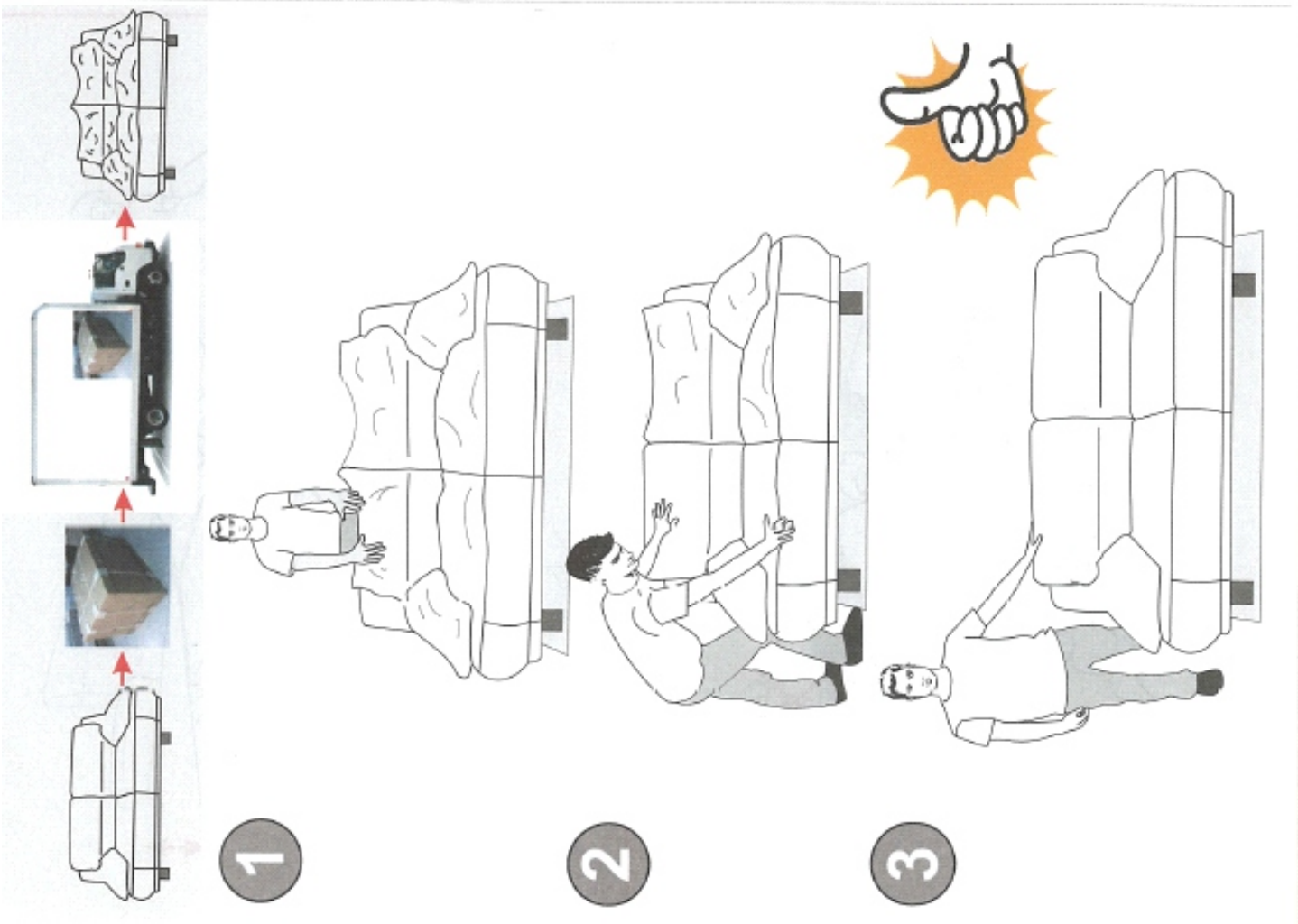
1
2
3

