“ Schuhschrank 80 x 103 cm”

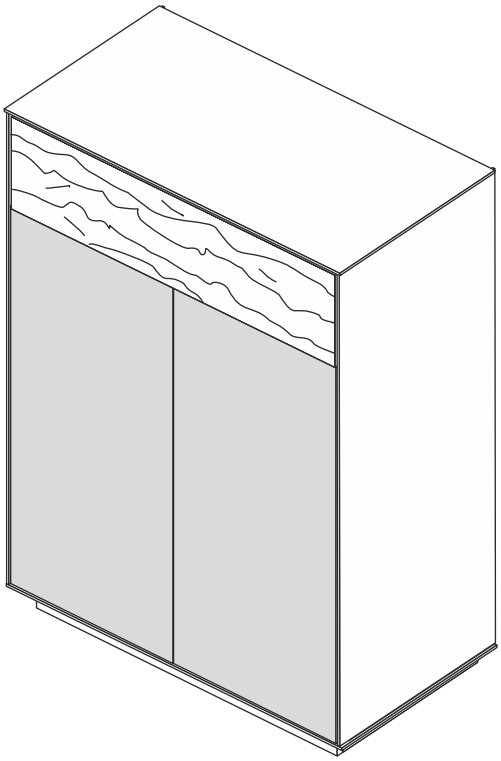

B/H/T: 80 x 103 x 37 cm

D	**Montageanleitung**	GB	**Assembly instructions**
FR	**Notice de montage**	IT	**Istruzioni di montaggio**
NL	**Handleiding voor de montage**	PL	**Instrukcja montażu**
CZ	**Montážní návod**	SK	**Návod na montáž**
HU	**Szerelési útmutató**	RO	**Instrucţiuni de montaj**
TR	**Montaj talimat›**	RU	**Инструкция по монтажу**

Die Türenelemente müssen an der Wand befestigt werden !
NICHT an der Wand befestigte Elemente kippen beim Öffnen der Türen nach vorne. Beachten Sie dies auch während der Montage !

Bei nicht vorschriftsmäßiger und / oder nicht fachmännischer Montage wird bei Personen- oder Sachschäden keine Haftung übernommen.

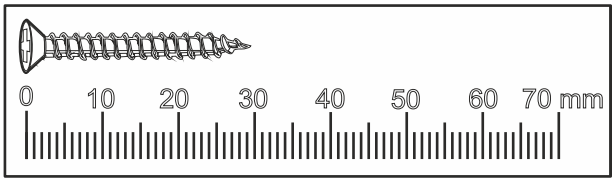

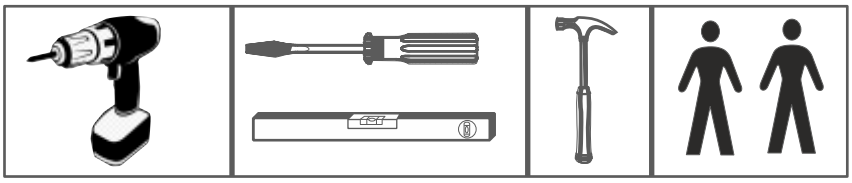

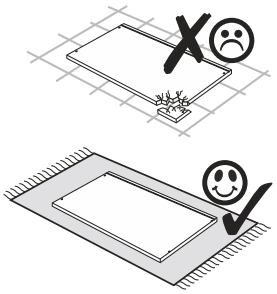

Dokument - Nr.: 5156-17
Ausgabe: 20240116

Bauteil-Übersicht

im Paket-Nr:	Stk	Bauteil-Nr:		Länge	Breite	Stärke
Paket 1	1 x	Beschlägekarton-Nr: 5156-17				
Paket 1	1 x	Nr:	1124	980 mm	370 mm	19 mm
Paket 1	1 x	Nr:	1125	980 mm	370 mm	19 mm
Paket 1	1 x	Nr:	1080	797 mm	370 mm	19 mm
Paket 1	1 x	Nr:	1081	797 mm	370 mm	19 mm
Paket 1	3 x	Nr:	1024	758 mm	326 mm	19 mm
Paket 1	2 x	Nr:	1009	311 mm	30 mm	19 mm
Paket 1	1 x	Nr:	1114	697 mm	30 mm	19 mm
Paket 1	1 x	Nr:	1014	760 mm	99 mm	19 mm
Paket 1	1 x	Nr:	1020	300 mm	125 mm	16 mm
Paket 1	1 x	Nr:	1022	300 mm	125 mm	16 mm
Paket 1	1 x	Nr:	1129	969 mm	772 mm	5 mm
Paket 2	1 x	Nr:	1023	734 mm	297 mm	5 mm
Paket 2	1 x	Nr:	1021	721 mm	123 mm	16 mm
Paket 2	1 x	Nr:	1019	775 mm	192 mm	19 mm
Paket 3	2 x	Nr:	1013	777 mm	386 mm	15 mm

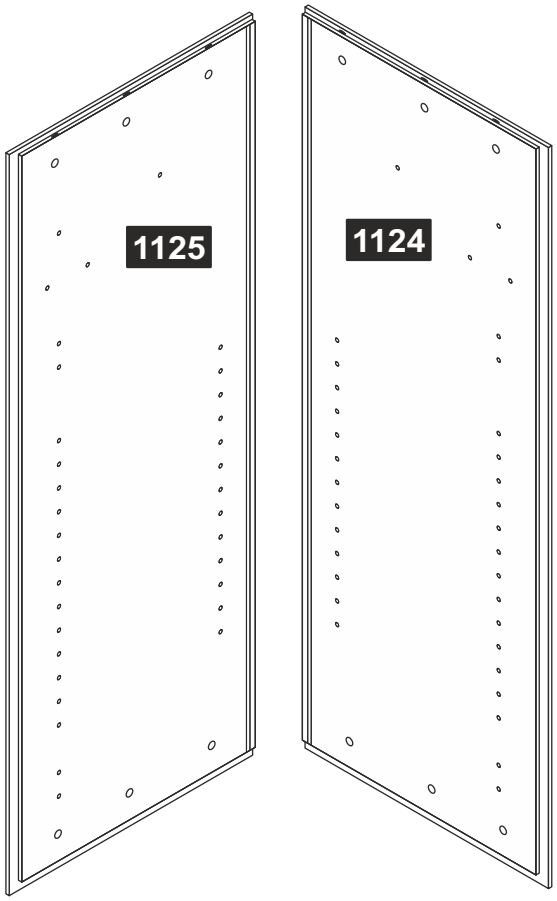

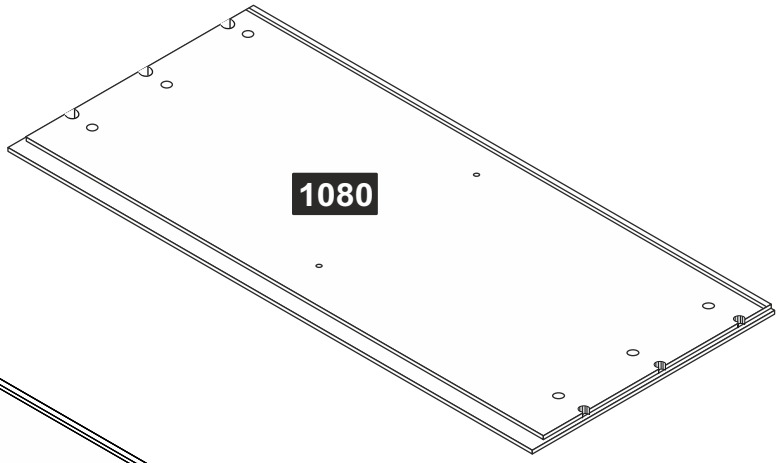

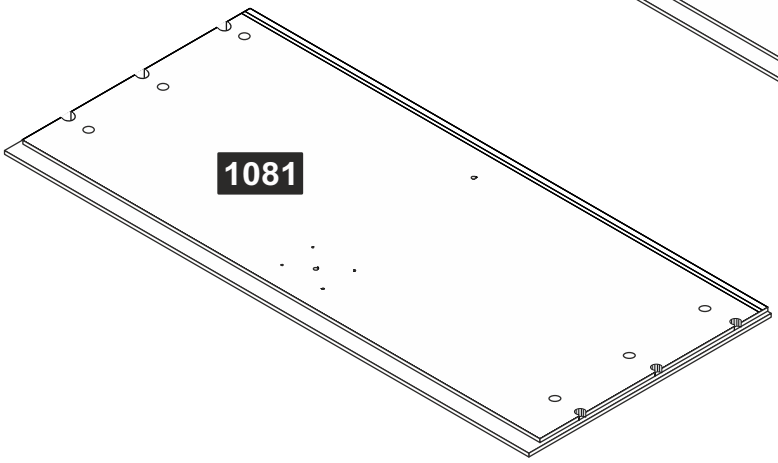

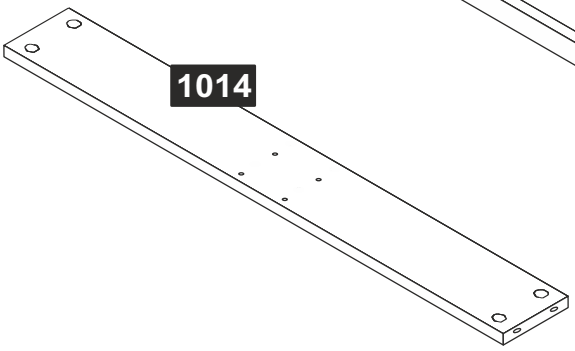

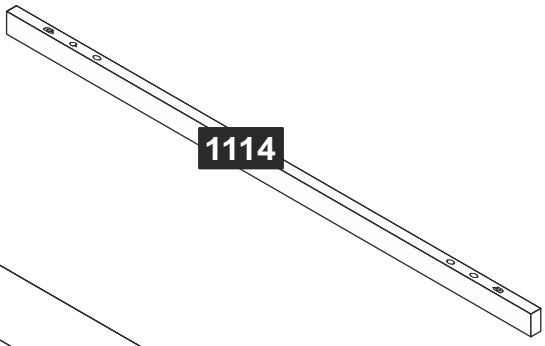

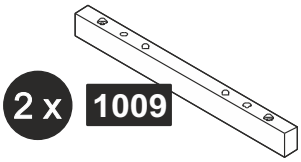

Bauteil-Übersicht

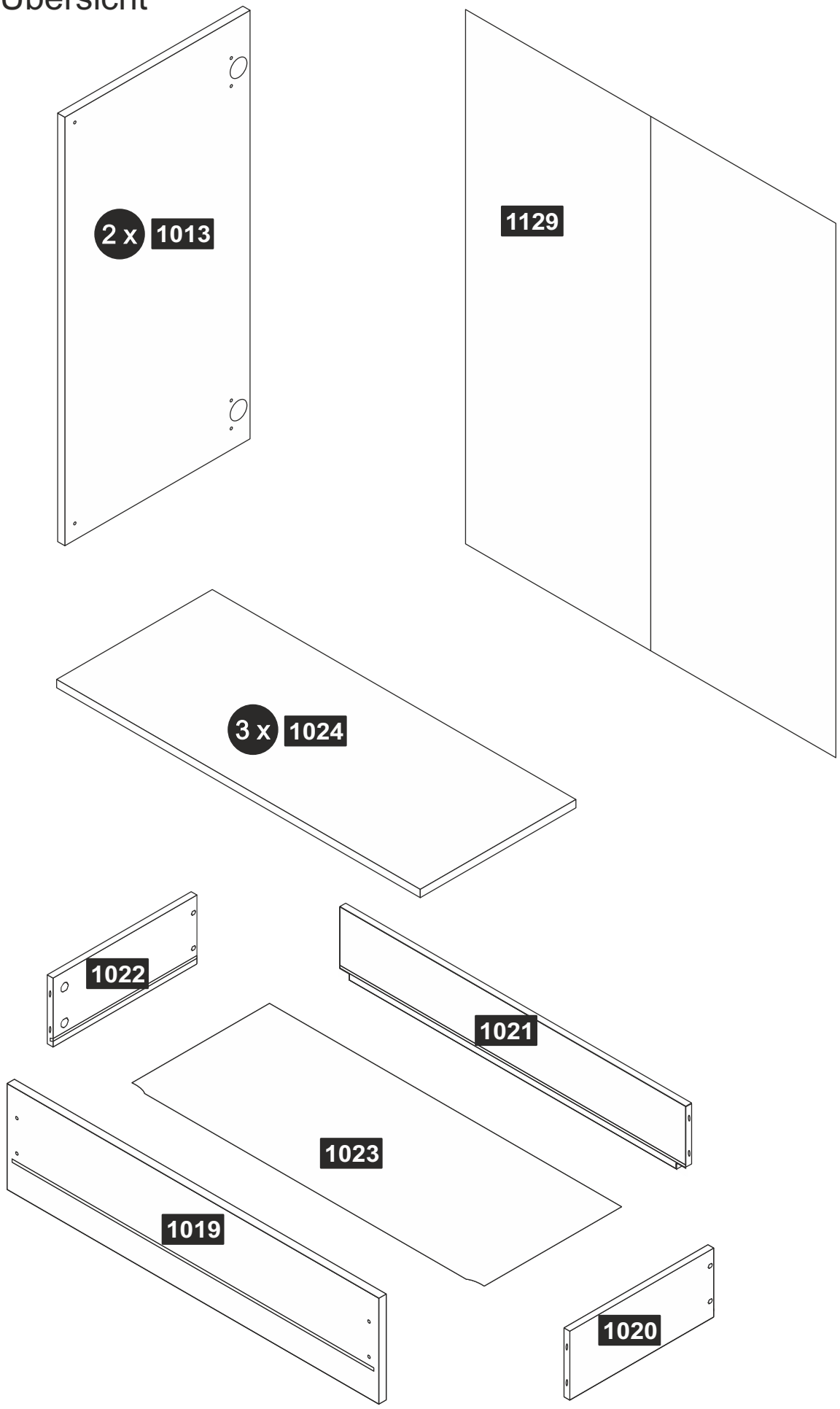

2 Beschläge

1_101 Excenter 15/13 mm H= 13mm 4 x	H= Höhe !!!	1_102 Excenter 19/15 mm H= 15mm 4 x	1_104 Bolzen 24/5 mm 8 x
9_141 Senkkopfschrauben 3,5 x 15 mm 21 x	9_106 Euro-Senkkopfschraube 6,3 x 13 mm 4 x	9_150 Senkkopfschrauben 5 x 60 mm 1 x	1_110 Bodentäger D= 5/5 12 x
1_199 Kippsicherung 77x21x15 1 x	1_141 Dübel U8x40 1 x	1_138 Rückwandhalter 15/15 10 x	6_545 Möbelgleiter 40x15x 5 6 x
2_561 Montageplatte (PTO) (342.20.880) 4 x Einbaurichtung vorne	2_562 Scharnier ohne Feder (PTO) 4 x (Häf_342.42.401)	1_125 Korpusverbinder 5x40 6 x	1_126 Korpusverbinder 6,3x50 4 x
3_541 Führung 300 Re, PTO 1 x 909 995 801	3_540 Führung 300 Li, PTO 1 x 909 995 701	3_542 Schnäpper Li, PTO 1 x 914 884 201	3_543 Schnäpper Re, PTO 1 x 914 884 301
2_580 Tip-On Beschlag mit Magnet 2 x	2_581 Adapter Grundplatte für Tip-On 2 x	2_582 Tip-On Gegenplatte Metall 20x20 mm 2 x	
1_205 Verbinder D=10, 16mm 12,5 24 x (J02 844)	1_203 Madenschraube M6 x 8 24 x (J02 390)	1_202 Gelenkverbinder D=7 12 x (J02 725)	9_535 Inbusschlüssel SW 3 1 x 60x22 mm

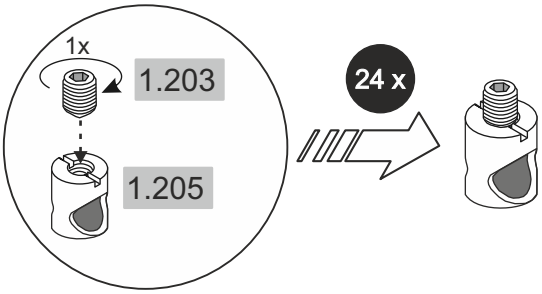

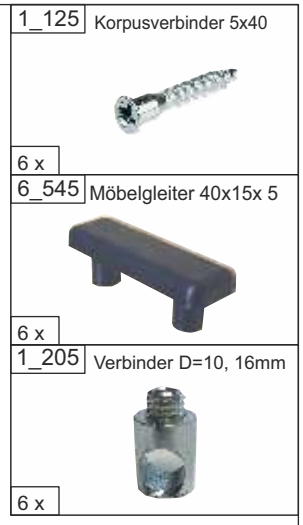
1_125
Korpusverbinder 5x40
6 x
6_545
Möbelgleiter 40x15x 5
6 x
1_205
Verbinder D=10, 16mm
6 x

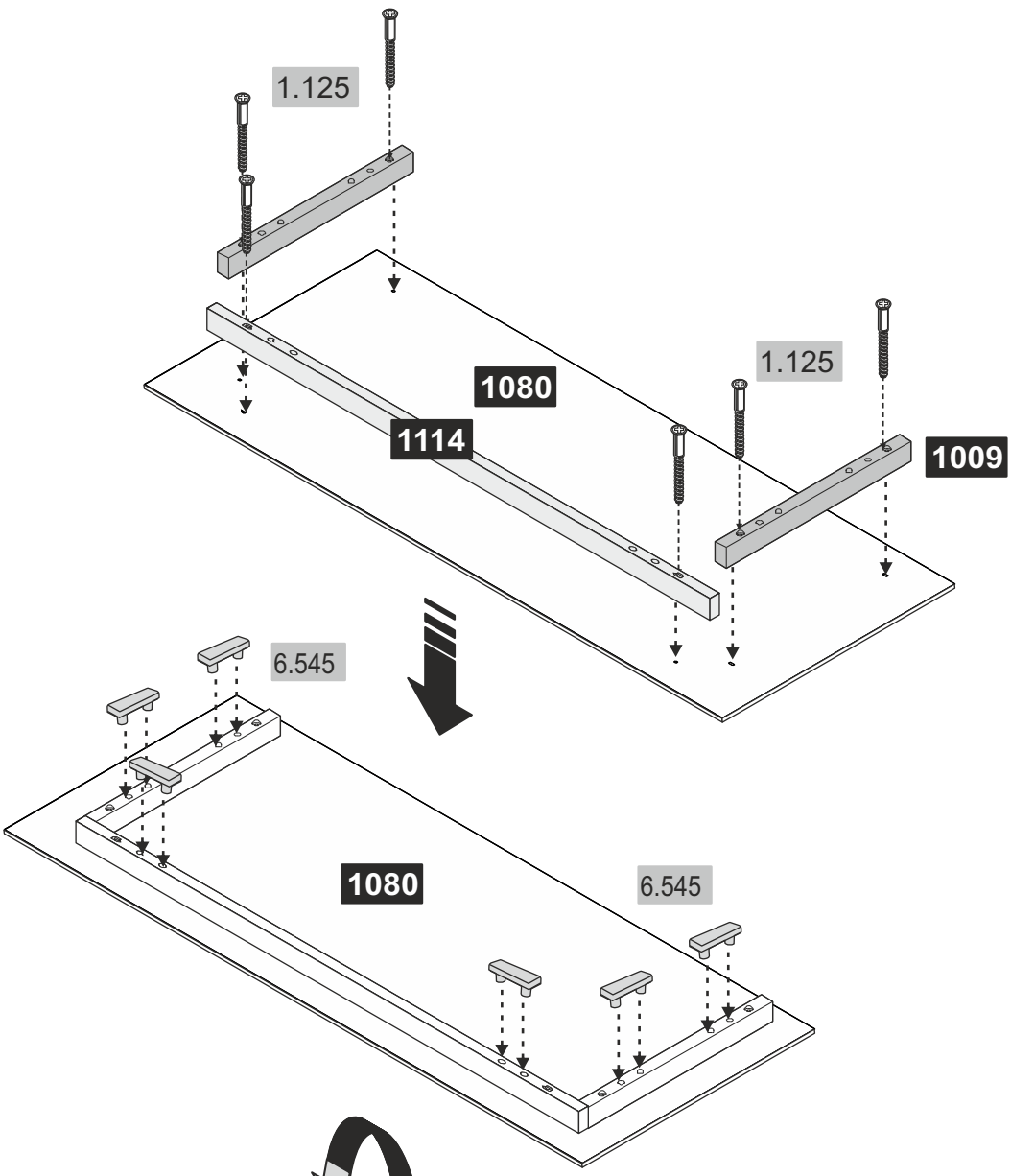
1.125
1.125
1080
1114
1009
6.545
1080
6.545

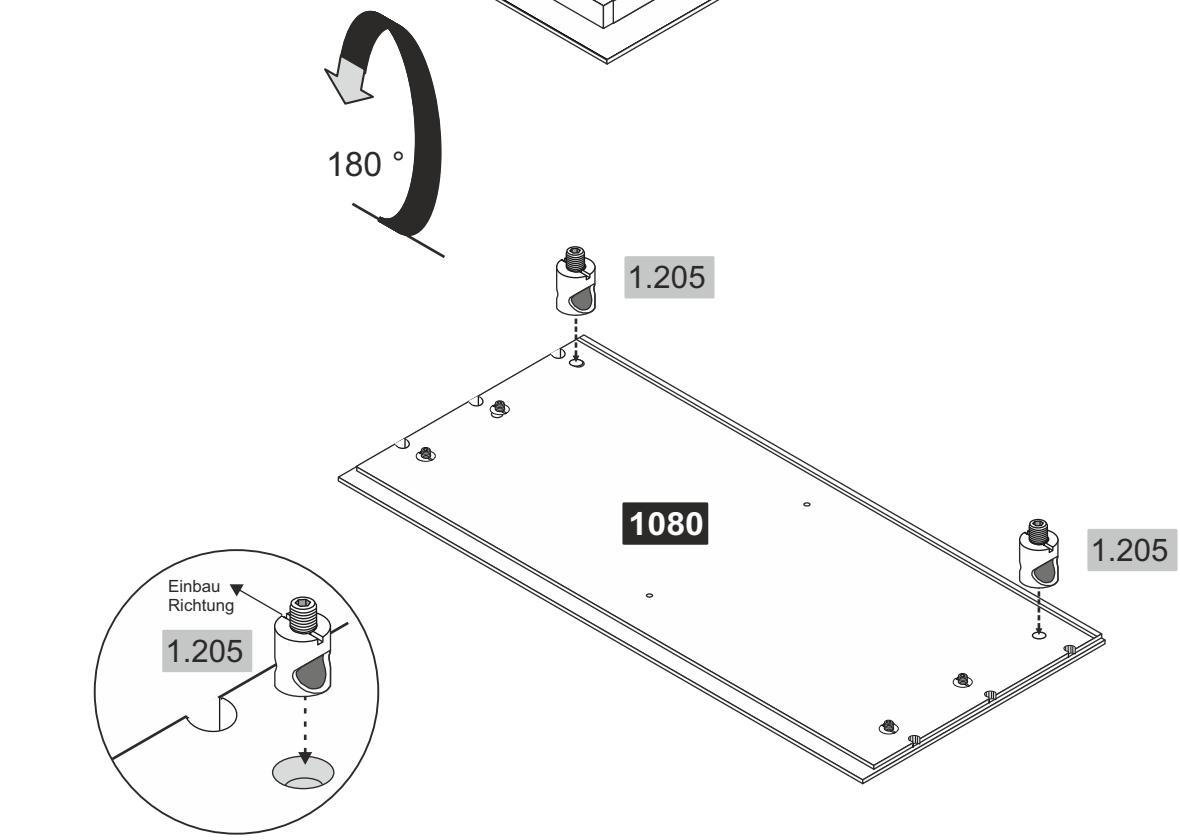
180 °
1.205
1080
1.205
Einbau
Richtung
1.205

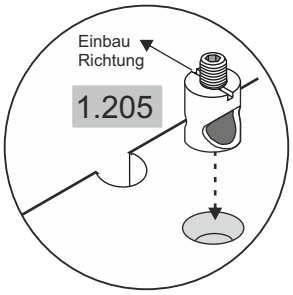

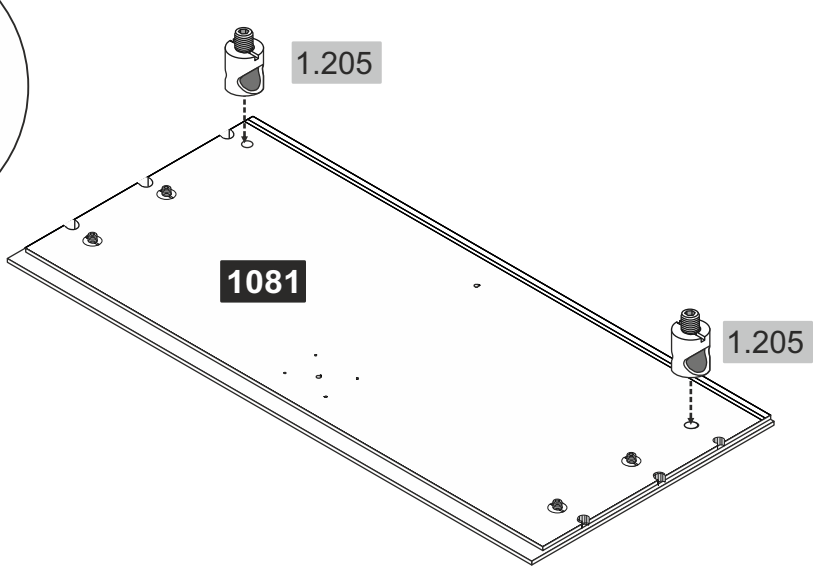

1_205	Verbinder D=10, 16mm
6 x	

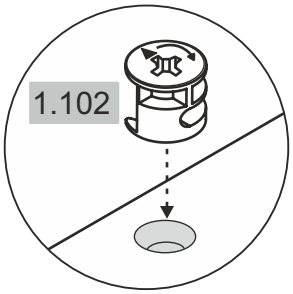

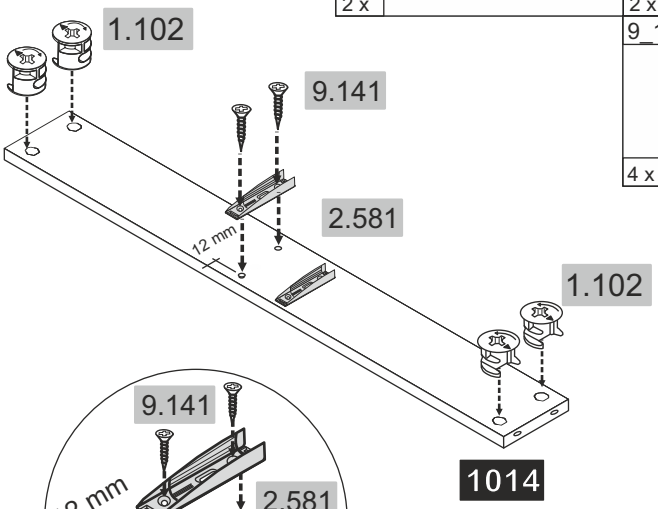

2_580	Tip-On Beschlag mit Magnet
2 x	

2_581	Adapter Grundplatte für Tip-On
2 x	

9_141	Senkkopfschrauben 3,5 x 15 mm
4 x	

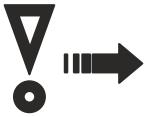

1_102	Excenter 19/15 mm
4 x	H= 15mm

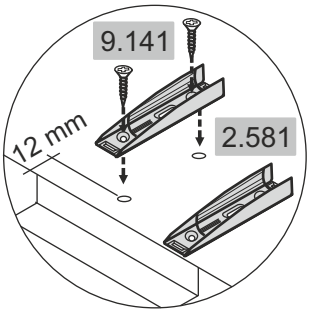

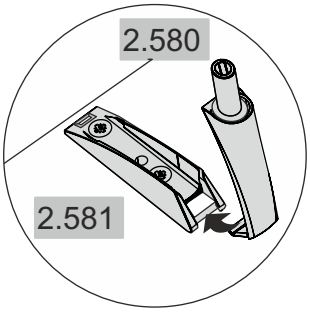

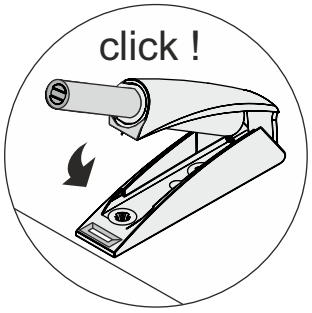

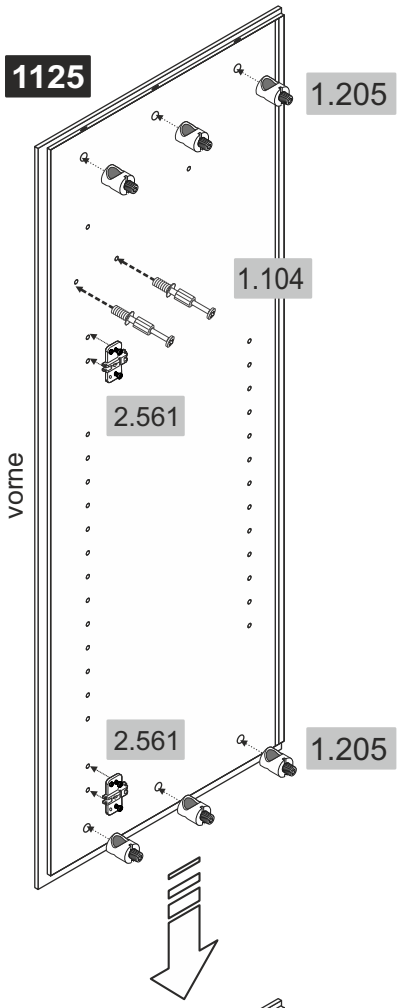

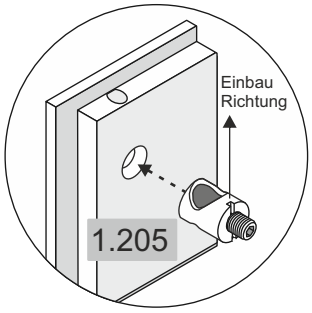

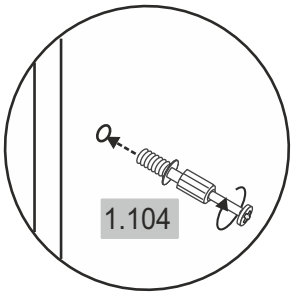

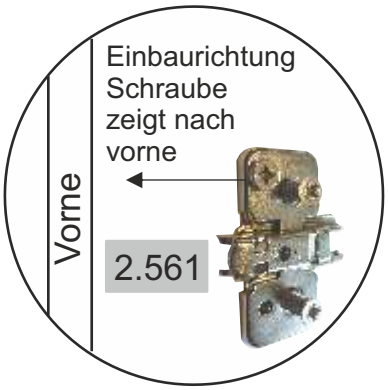

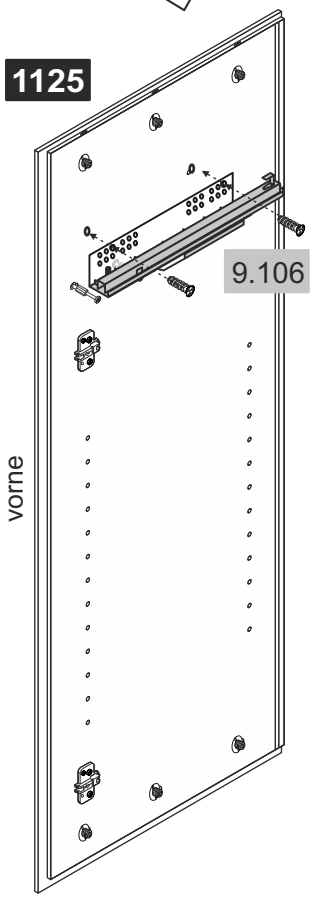

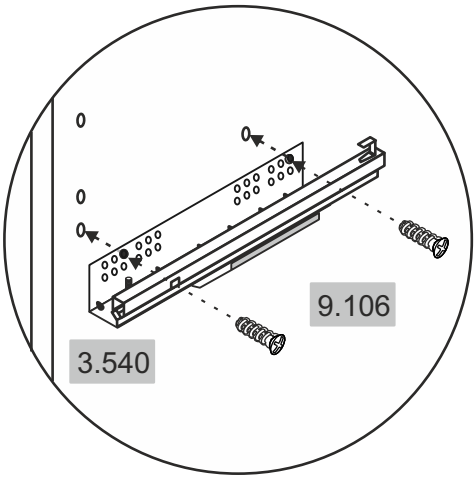

1_205	Verbinder D=10, 16mm
6 x	
1_104	Bolzen 24/5 mm
2 x	
2_561	Montageplatte (PTO) (342.20.880)
2 x	Einbaurichtung vorne
9_106	Euro-Senkkopfschraube 6,3 x 13 mm
2 x	
3_540	Führung 300 Li, PTO
1 x	909 995 701

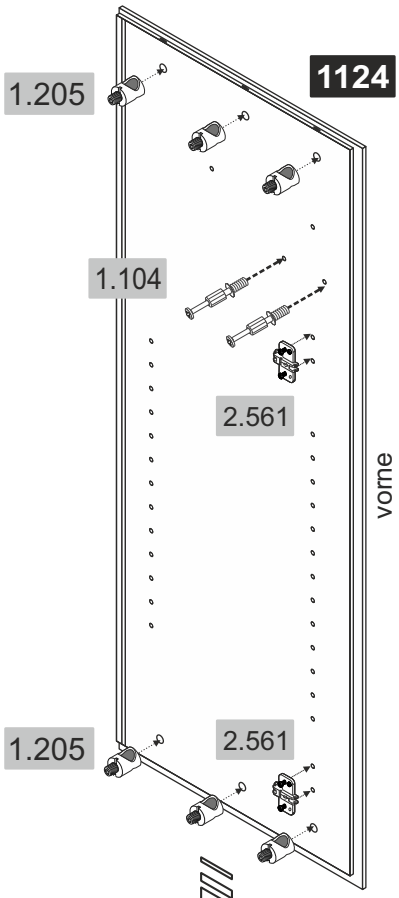

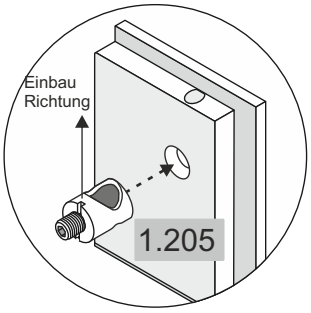

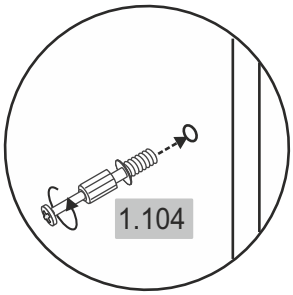

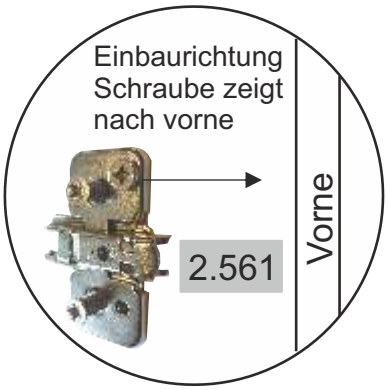

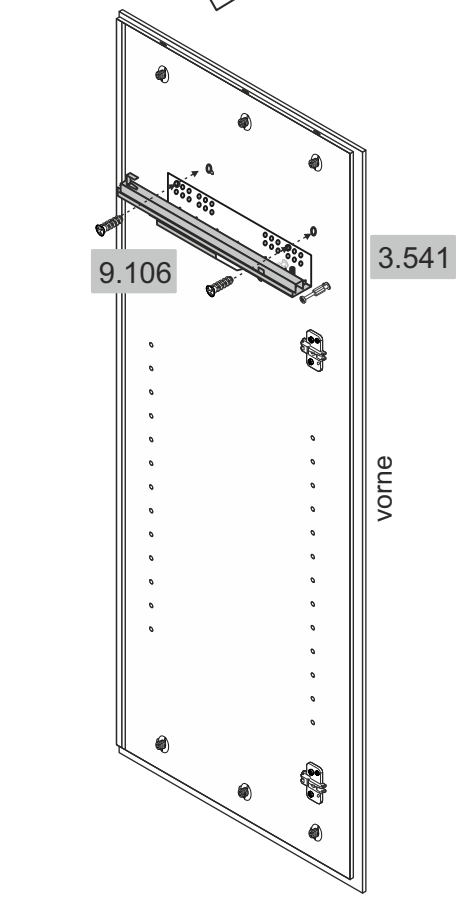

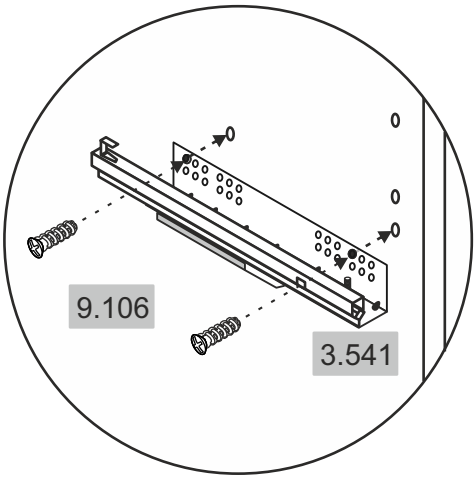

1_205	Verbinder D=10, 16mm
6 x	
1_104	Bolzen 24/5 mm
2 x	
2_561	Montageplatte (PTO) (342.20.880)
2 x	Einbaurichtung vorne
9_106	Euro-Senkkopfschraube 6,3 x 13 mm
2 x	
3_541	Führung 300 Re, PTO
1 x	909 995 801

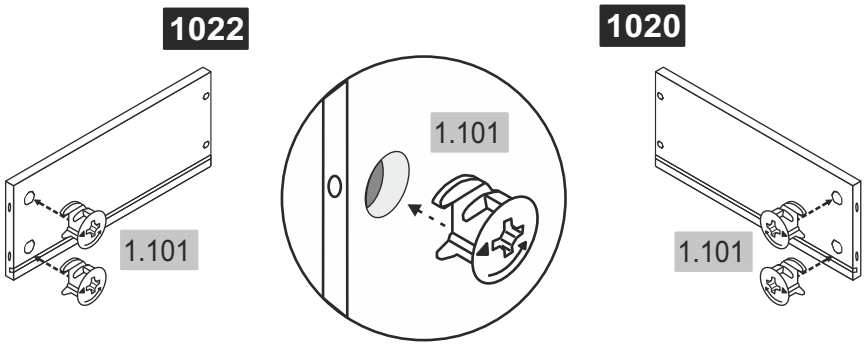
1022
1.101
1.101
1020
1.101

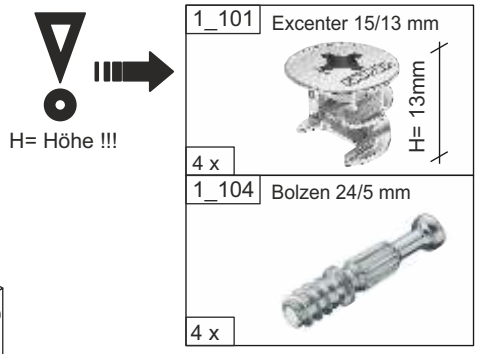
H= Höhe !!!
1_101
Excenter 15/13 mm
H= 13mm
4 x
1_104
Bolzen 24/5 mm
4 x

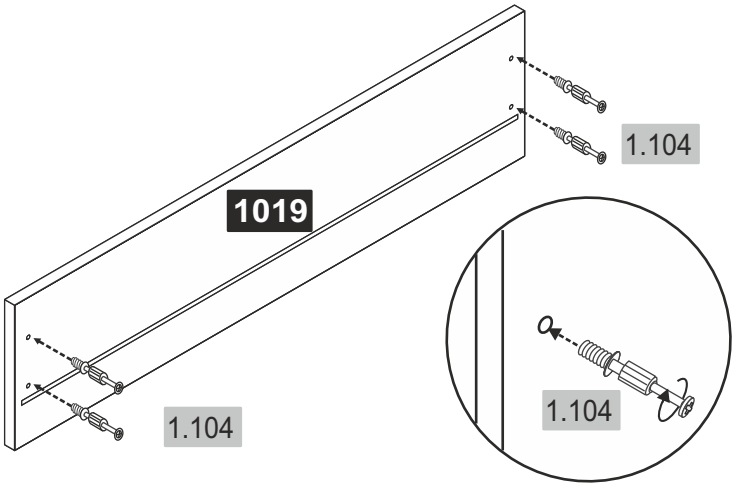
1.104
1019
1.104
1.104

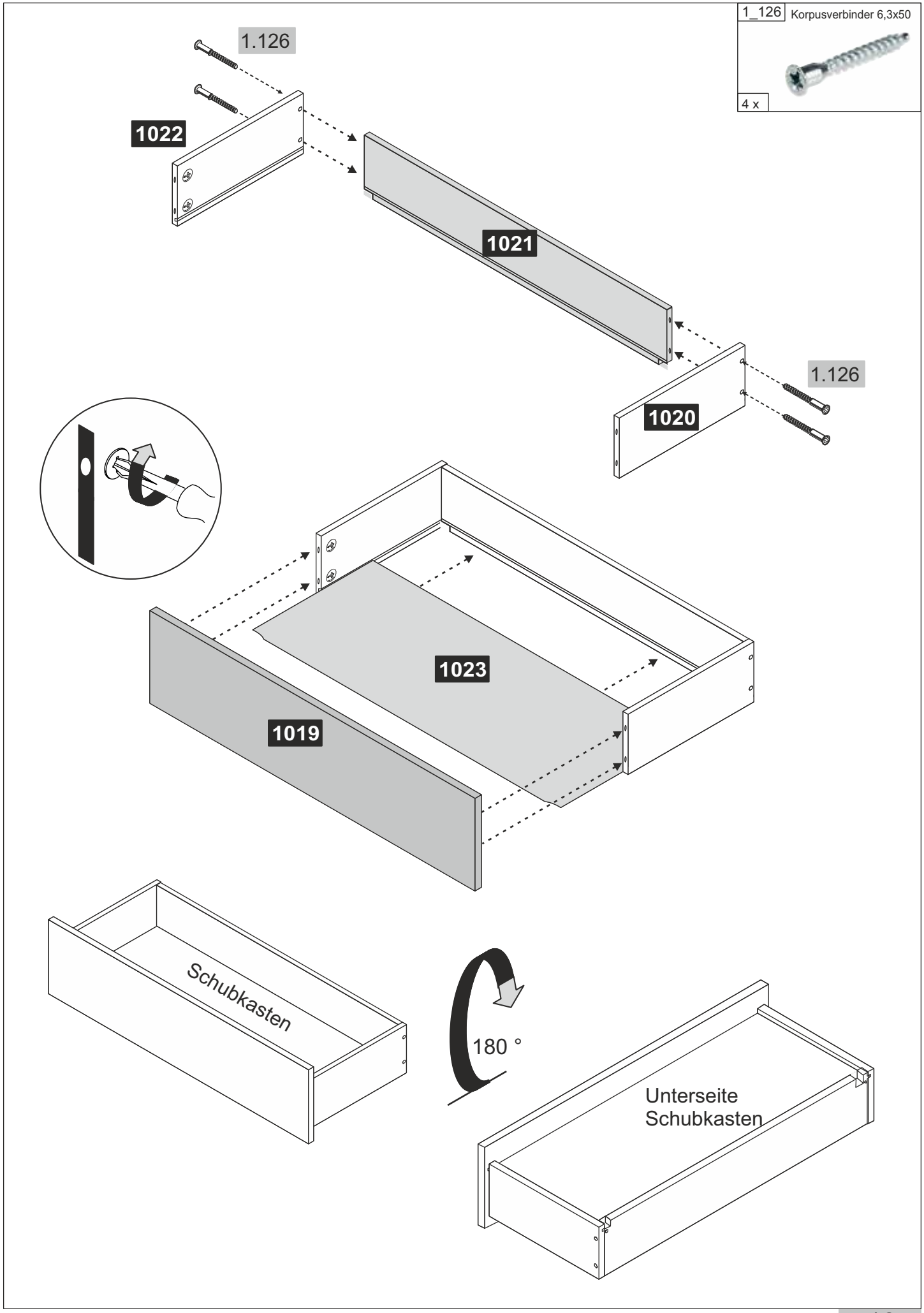
1_126
Korpusverbinder 6,3x50
4 x
1.126
1022
1021
1.126
1020
1023
1019
Schubkasten
180 °
Unterseite
Schubkasten

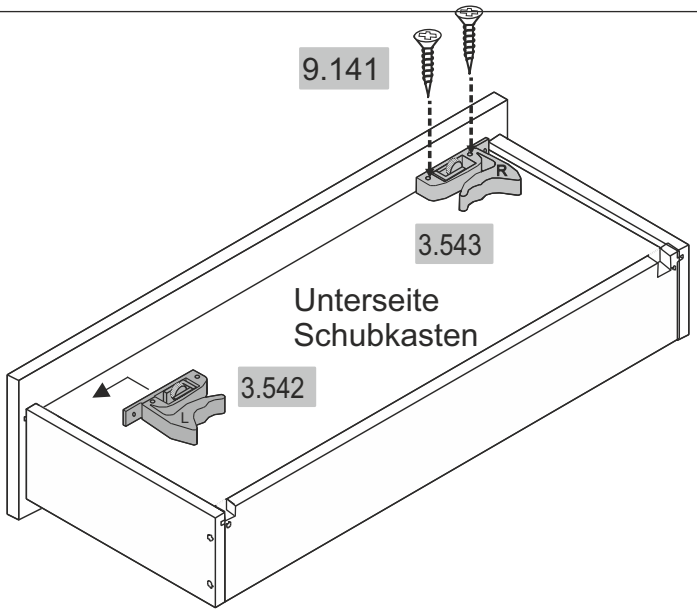

3_542	Schnäpper Li, PTO
Buchstabe „L“	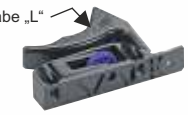
1 x	

3_543	Schnäpper Re, PTO
Buchstabe „R“	
1 x	

9_141	Senkkopfschrauben 3,5 x 15 mm
6 x	

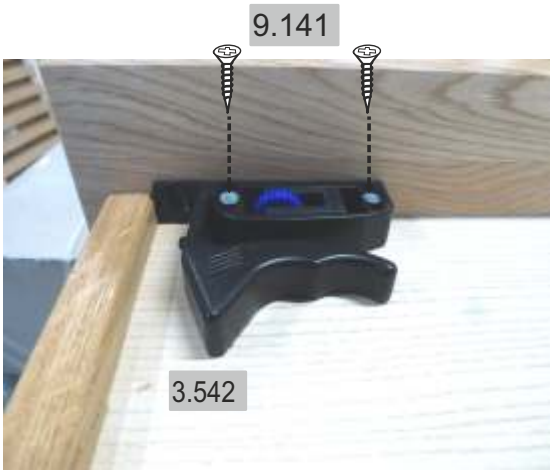

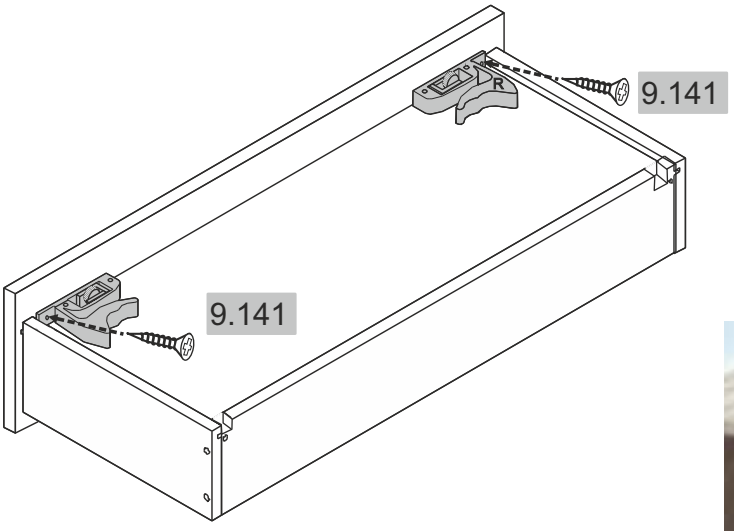

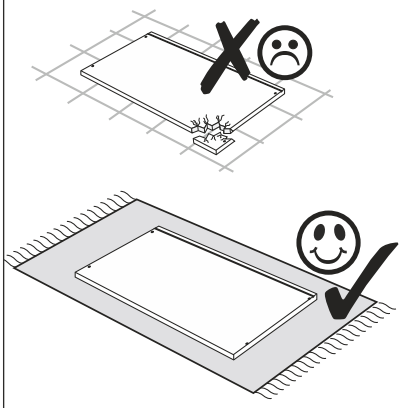

9_141	2_582	2_562
Senkkopfschrauben 3,5 x 15 mm	Tip-On Gegenplatte Metall 20x20 mm	Scharnier ohne Feder (PTO)
10 x	2 x	4 x (Häf_342.42.401)

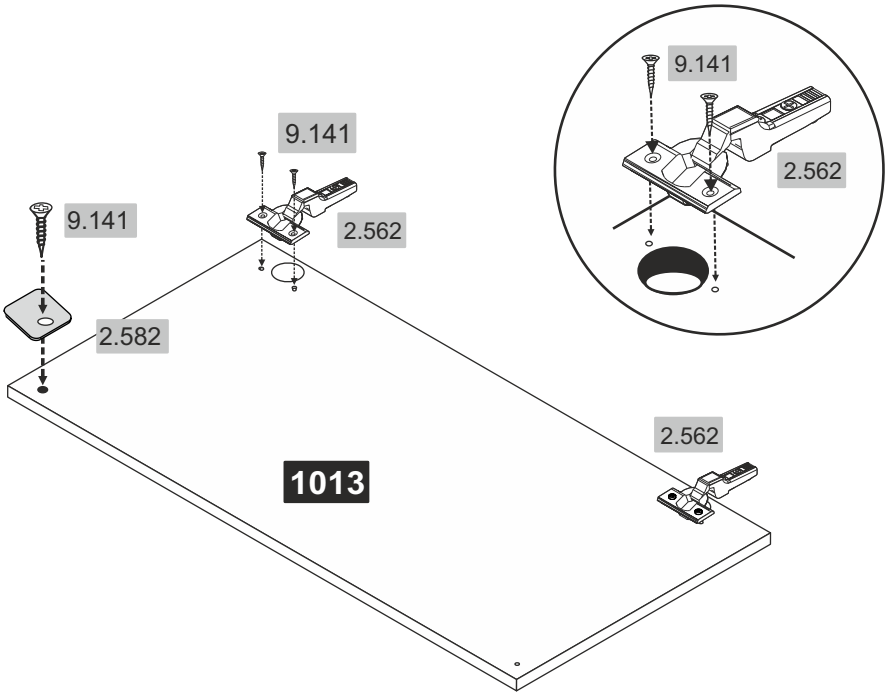

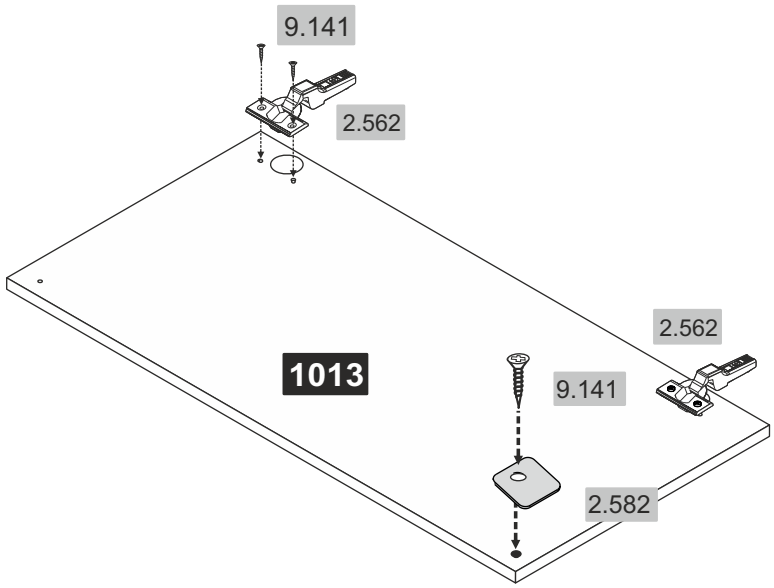

9_535 Inbusschlüssel SW 3	1_202 Gelenkverbinder D=7
1 x 60x22 mm	12 x (J02 725)

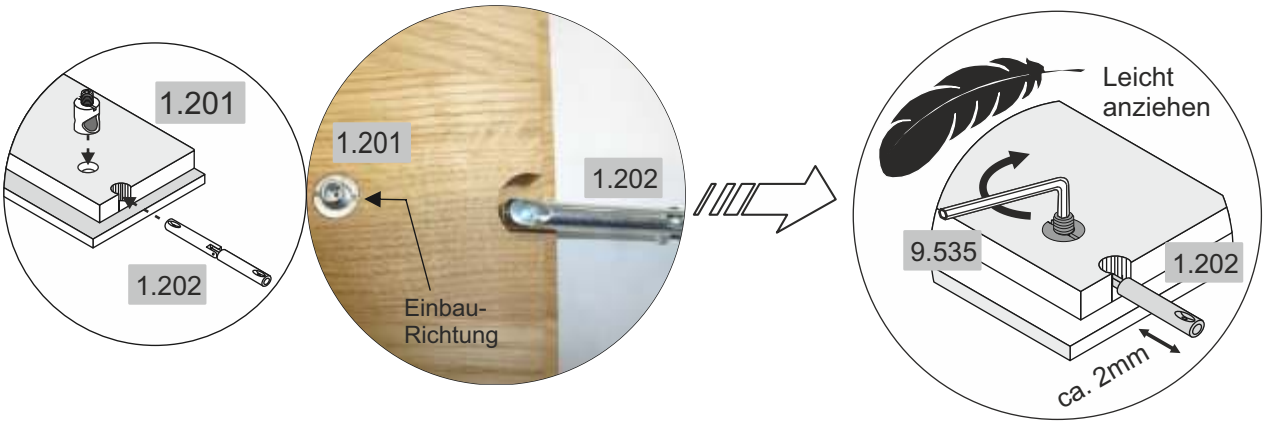

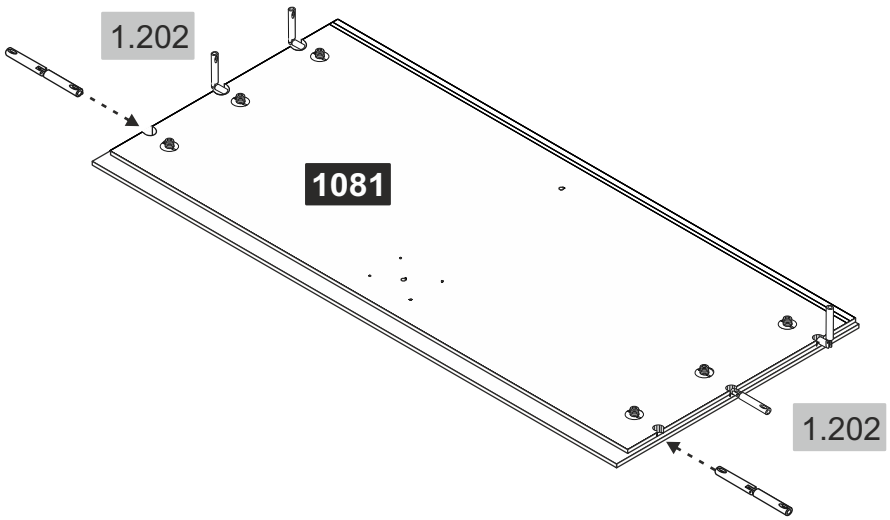

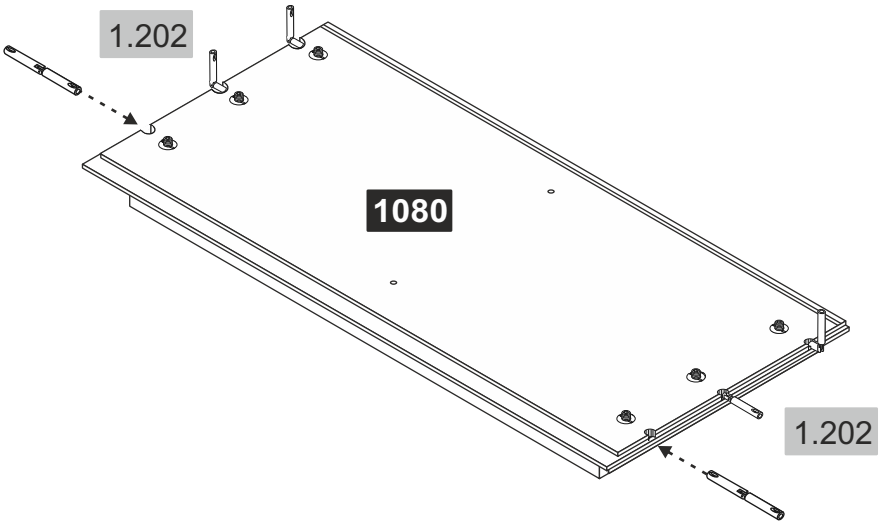

9.531

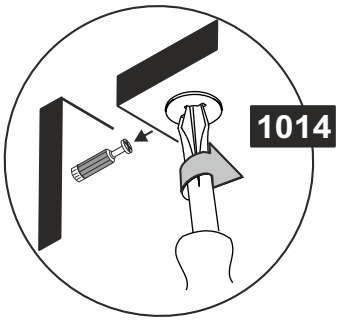
1014

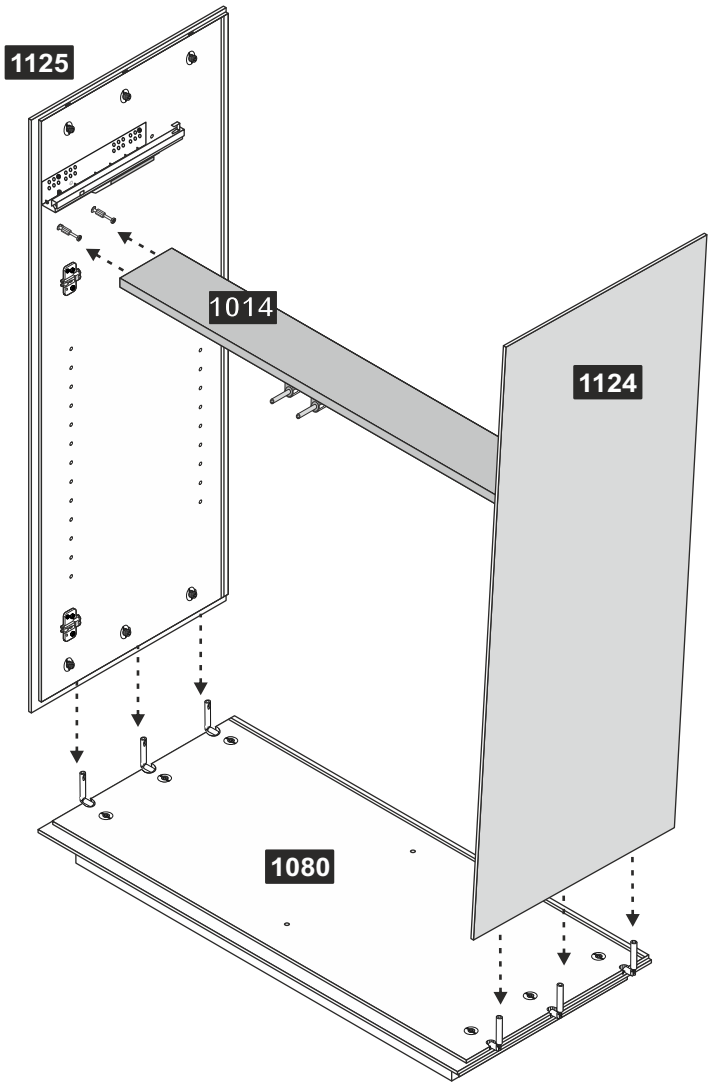
1125
1014
1124
1080

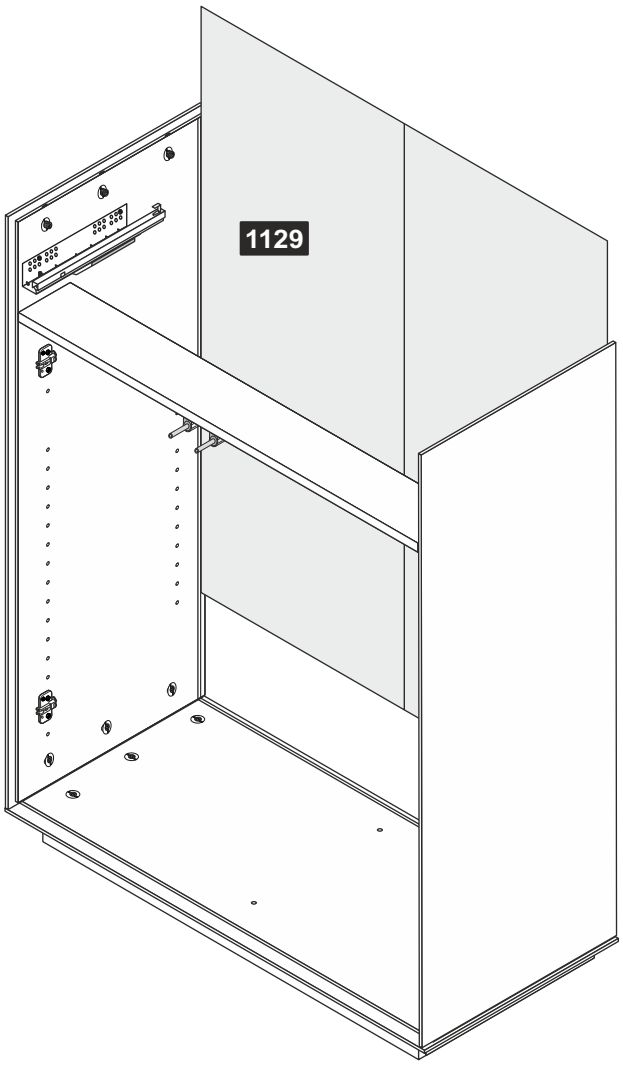
1129

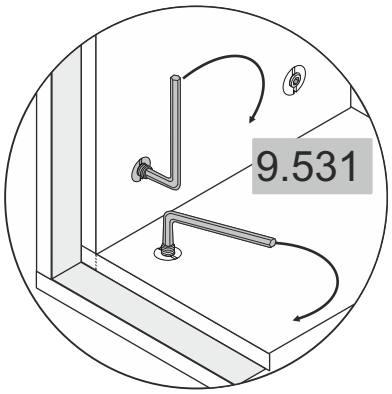

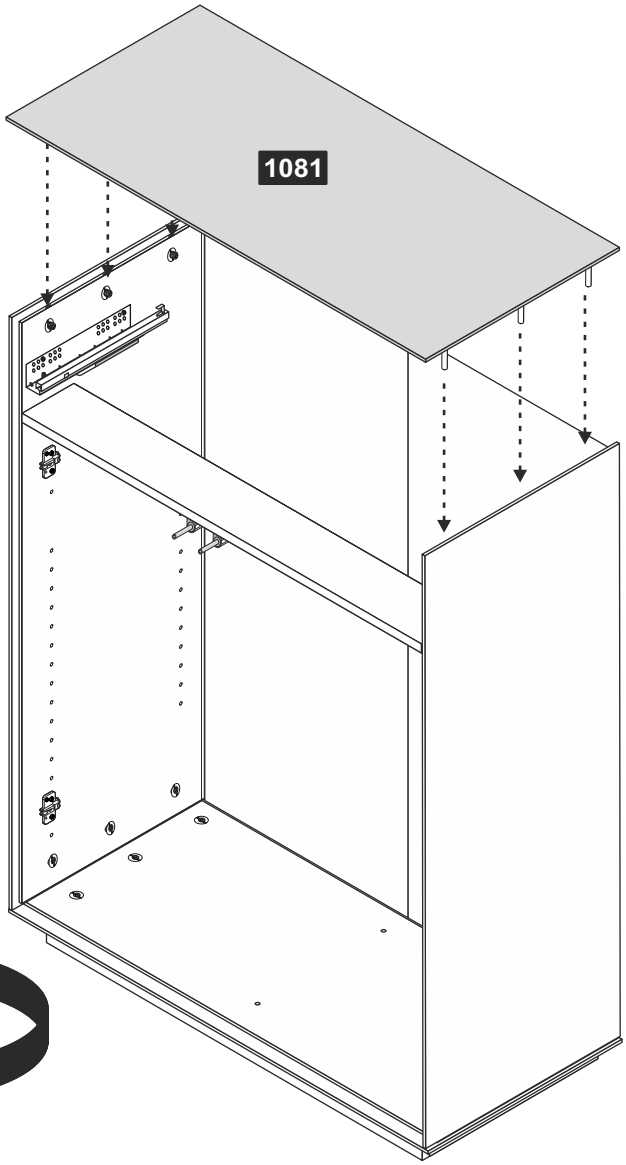

1_138	Rückwandhalter 15/15
8 x	

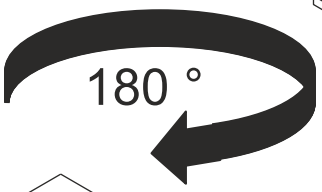

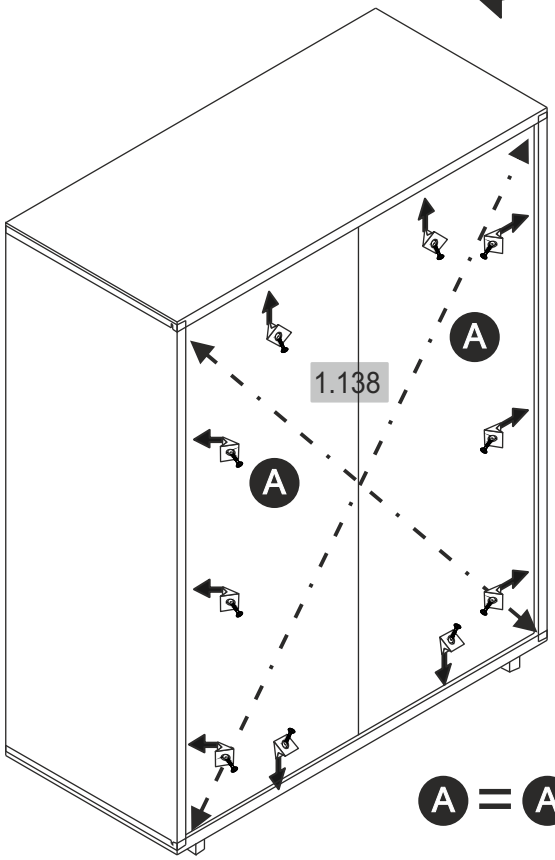

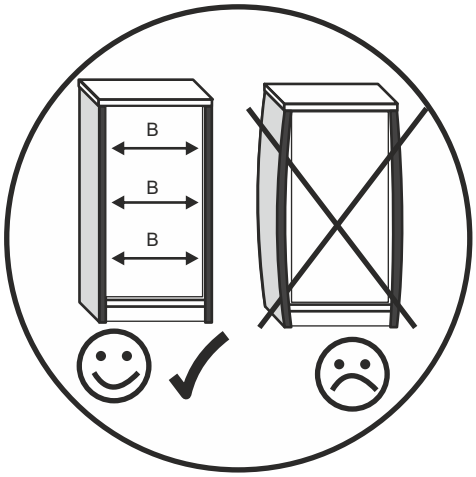

Rückseite
Korpus

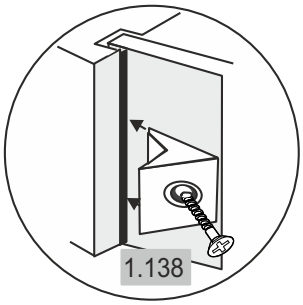

Achtung • Attention • Attenzione Opgelet • Uwaga • Pozor • Figyelem Atenţie • Dikkat • Внимание	
D	Wandbefestigung dient als Kippschutz – unbedingt anbringen! Bei einigen Wandtypen kann ein Spezialdübel erforderlich sein!
GB	The wall fastening serves to prevent tipping – be absolutely sure to mount it! For certain wall types, a special wall plug may be necessary!
FR	La fixation murale sert de protection contre le basculement – à installer impérativement ! Pour certains types de murs il faut des chevilles spéciales !
IT	Il fissaggio alla parete serve da protezione anti-ribaltamento – attaccarla assolutamente! Per alcune strutture di parete può essere necessario un tassello speciale!
NL	Bevestiging aan de muur dient als kantelbescherming – zeker en vast bevestigen! Bij enkele muurtypes is een speciale plug misschien vereist!
PL	Mocowanie do ściany jest jednocześnie zabezpieczeniem przed przewróceniem – koniecznie zamontować! Do niektórych rodzajów ścian koniecznie zastosować specjalne kołki mocujące.
CZ	Montáž na stěnu slouží jako ochrana proti převrhnutí – bezpodmínečně umístěte! U některých typů stěn může být zapotřebí speciální hmoždinka!
SK	Upevnenie na stenu slúži ako ochrana proti prevráteniu – bezpodmienečne použite! Pre niektoré druhy stien môže byť potrebná špeciálna hmoždinka!
HU	A terméket a falhoz kel rögzíteni, különben az felborulhat! Egyes faltípusoknál speciális tiplit kell használni!
RO	Sistemul de fixare la perete serveşte ca protecţie la răsturnare – de montat obligatoriu! Pentru unele tipuri de pereţi este posibil să fie necesar un diblu special!
TR	Duvardaki sabitleme, devrilmeye karş› bir emniyet tedbiridir ve mutlaka monte edilmelidir! Baz› duvar tiplerinde bunun için özel bir dübel gerekli olabilir!
RU	Обязательно установите крепление на стене во избежание опрокидывания! Для некоторых типов стен может потребоваться специальный дюбель!

1_199 Kippsicherung 77x21x15	1_141 Dübel U8x40
1 x	1 x
9_141 Senkkopfschrauben 3,5 x 15 mm	9_150 Senkkopfschrauben 5 x 60 mm
1 x	1 x

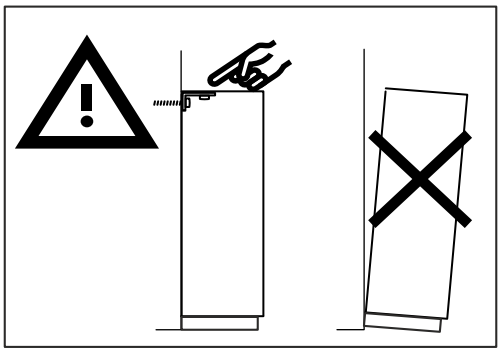

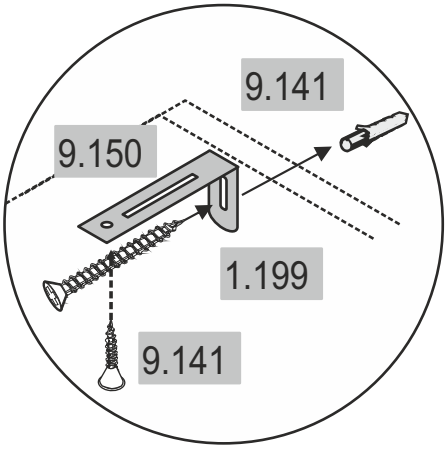

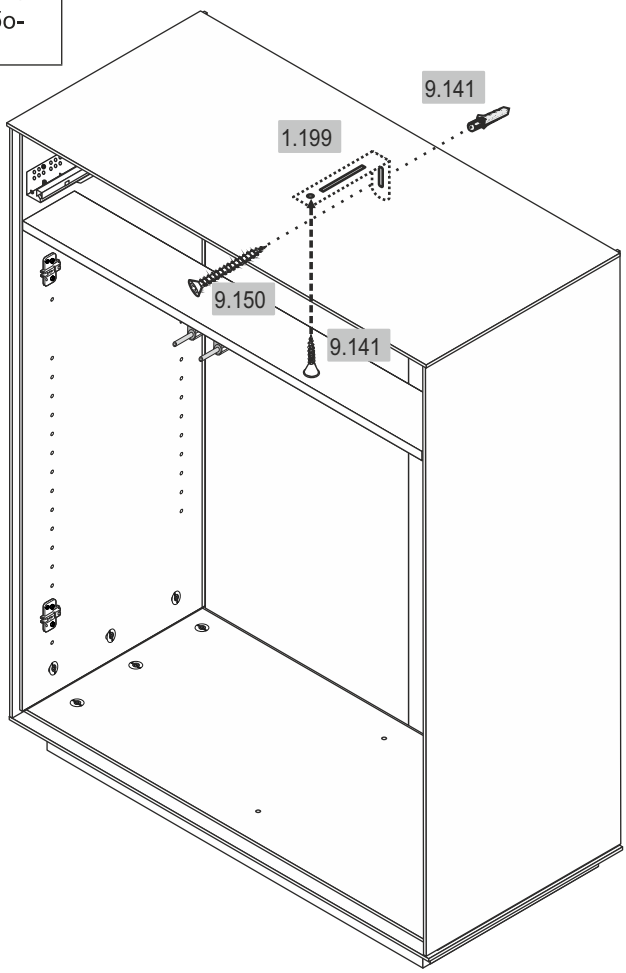

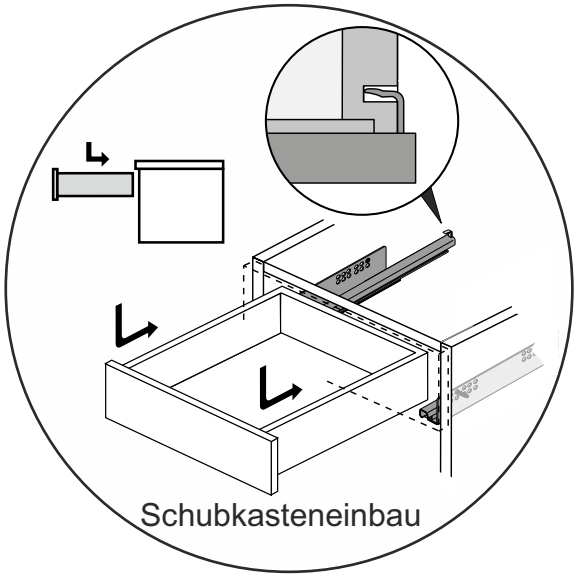
Schubkasteneinbau

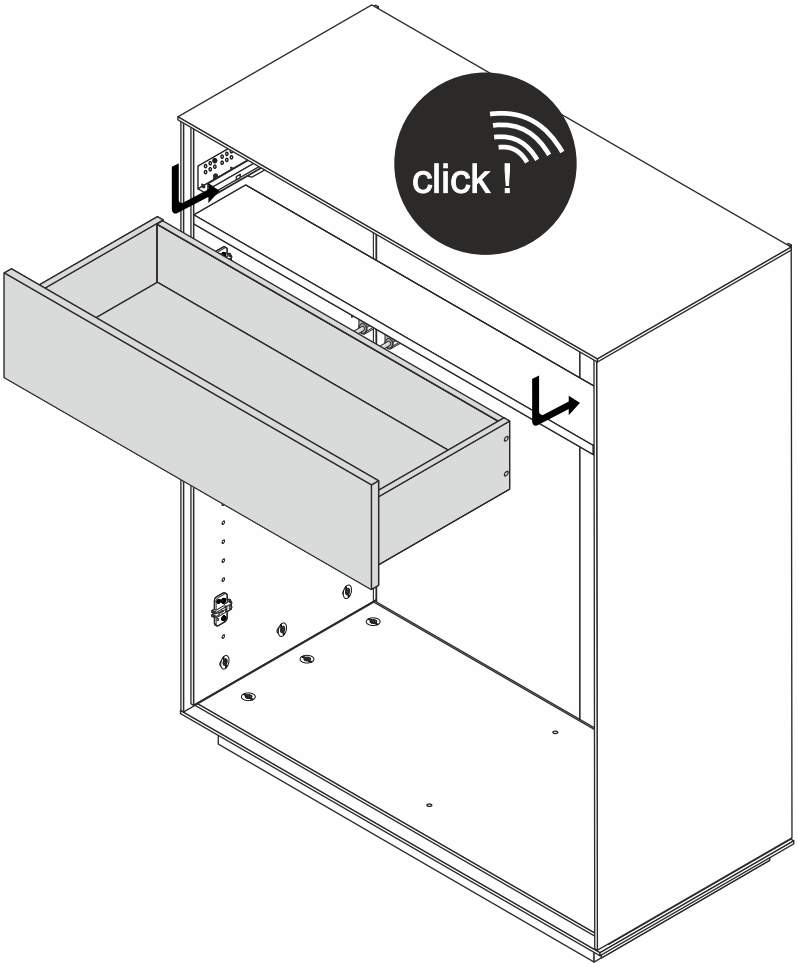
click !

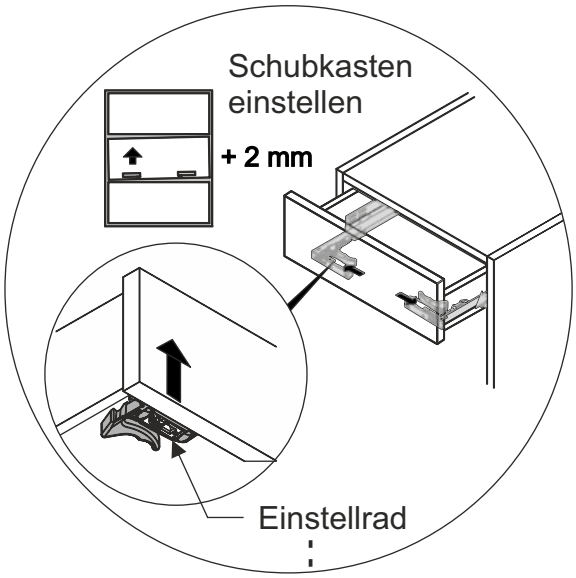
Schubkasten
einstellen
+ 2 mm
Einstellrad

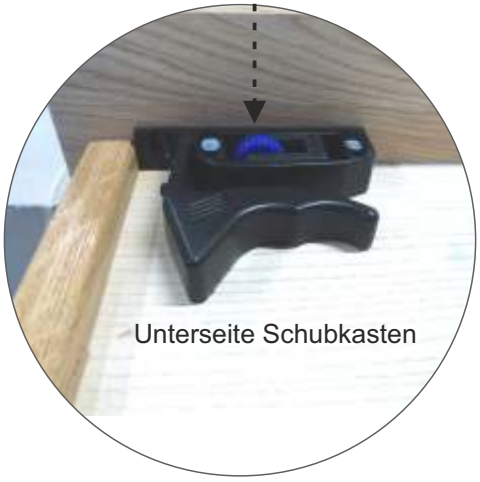
Unterseite Schubkasten

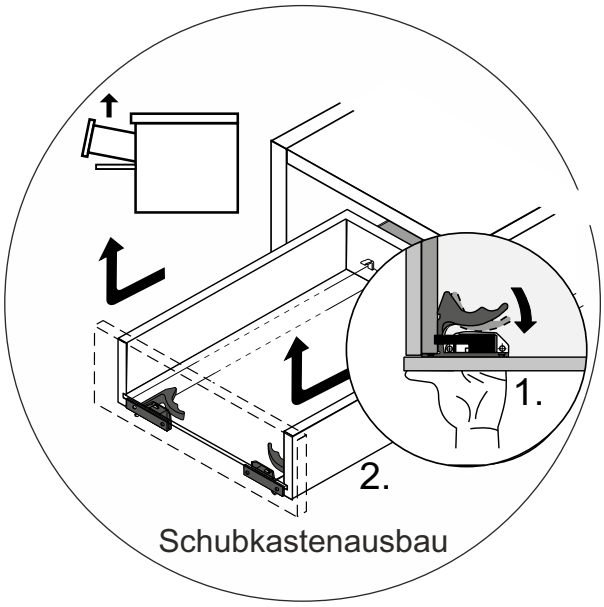
1.
2.
Schubkastenausbau

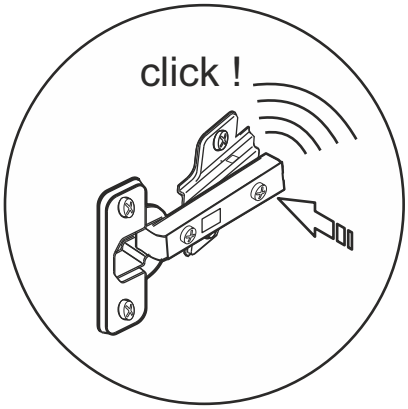

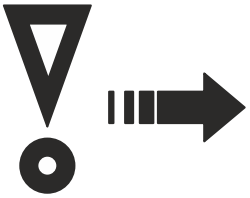

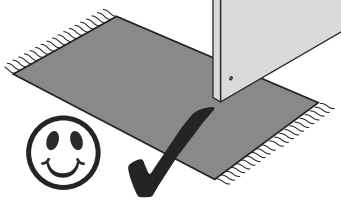

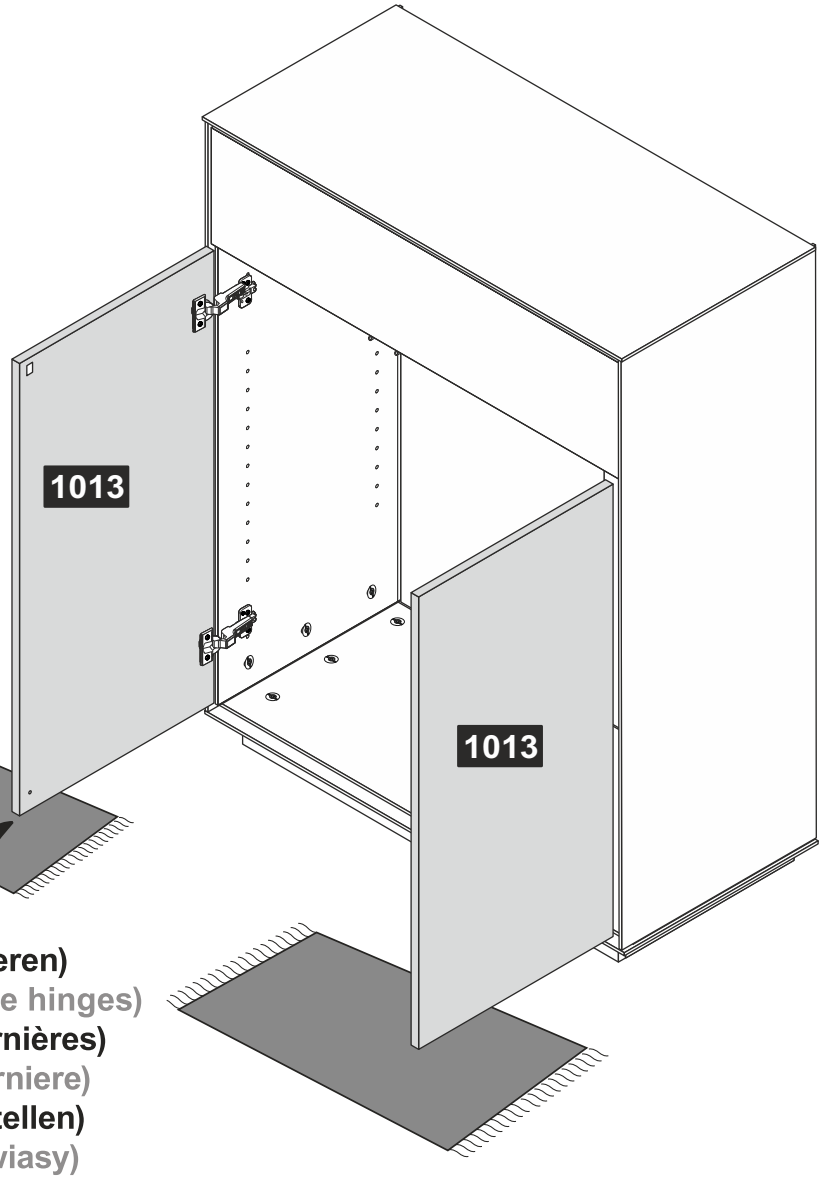

Türen einstellen (Scharniere justieren)
Adjusting the doors (adjusting the hinges)
Régler les portes (ajuster les charnières)
Sistemare le porte (regolare le cerniere)
Deuren instellen (scharnieren afstellen)
Nastawić drzwi (wyregulować zawiasy)
Vyrovnejte dvířka (seřiďte závěsy)
Nastavenie dverí (nastavenie závesov)
Állítsa be az ajtókat (állítsa be a zsanérokat)
Reglare uşi (ajustare balamale)
Kap›lar›n ayarlanmas› (menteşelerin seviye ayar›)
Регулировка дверей (регулировка шарнира)

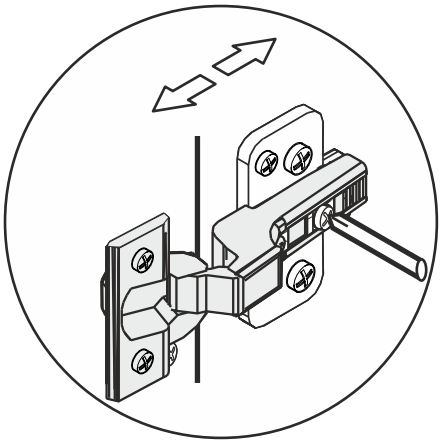

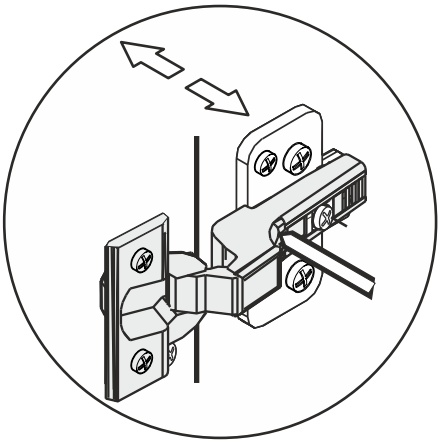

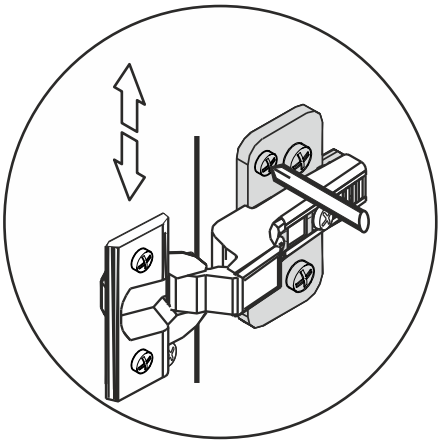

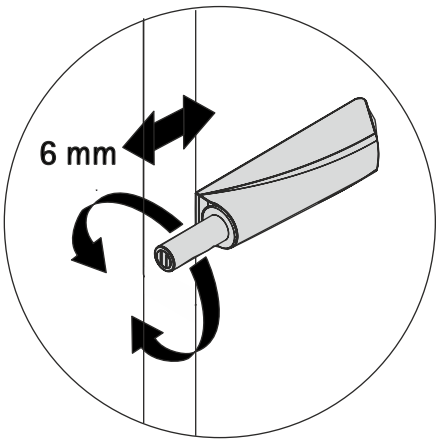

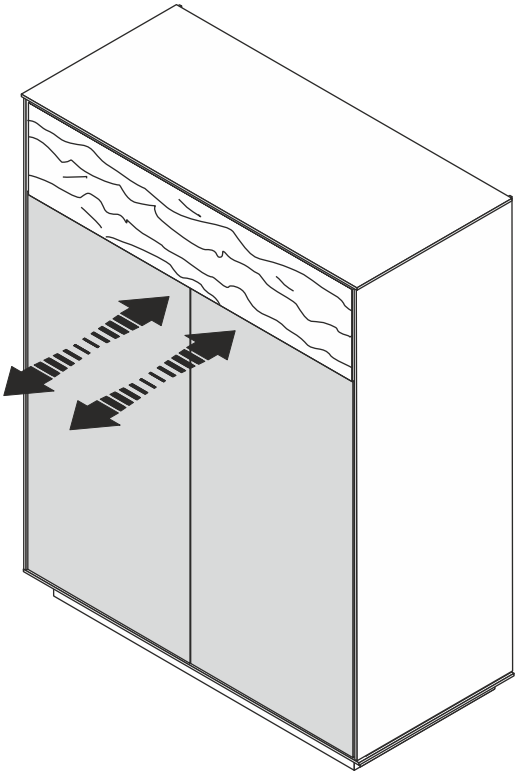

1_110	Bodentäger D= 5/5
12 x	

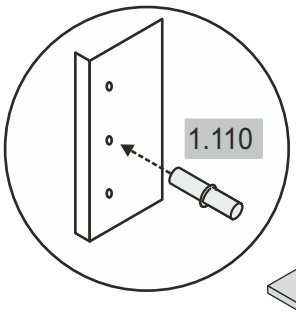

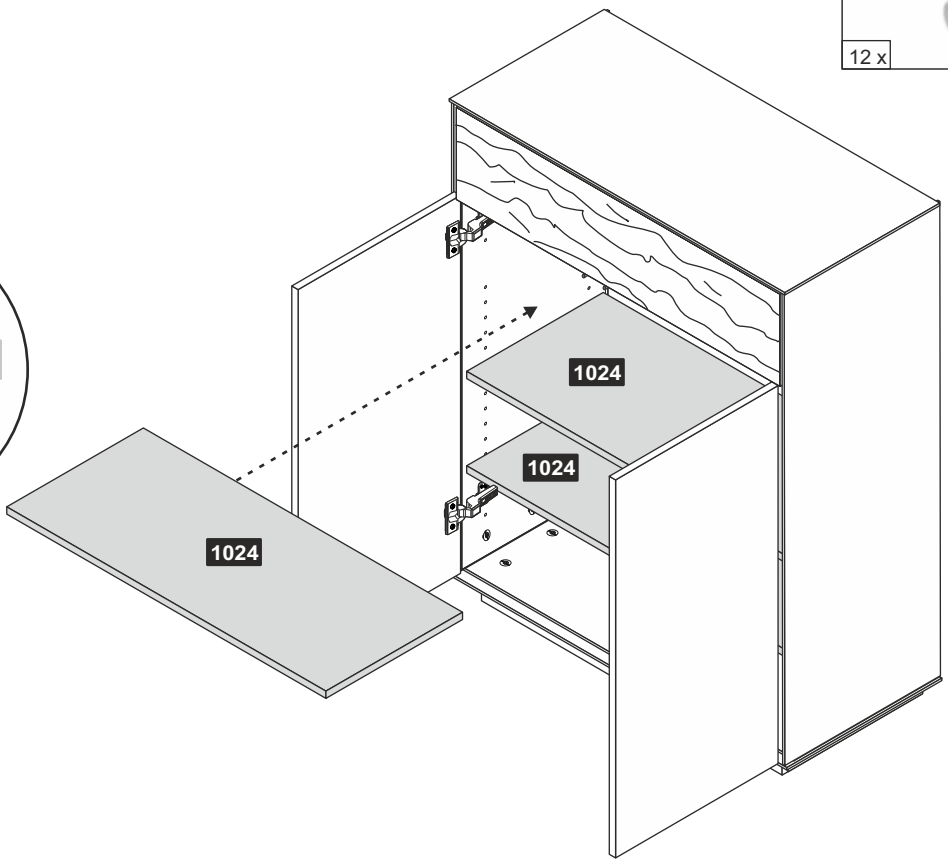

- Plegehinweise -

Liebe Kundin, lieber Kunde,
vielen Dank für Ihre Bestellung ! Gleichgültig, ob Sie ein aus Naturholz gefertigtes Möbelstück gekauft haben,eine Hochglanzfront oder eine matte Kunststofffront - jedes Möbelstück hat seine ganz speziellen Eigenschaften. Auch Holzbeschaffenheit und -struktur wie zum Beispiel kleinere Äste bei Naturholzmöbeln, sind Teil der individuellen Ausstrahlung jedes einzelnen Möbelstücks.

Glänzende Metallteile und Glasflächen
Die handelsüblichen Metallputzmittel und Glasreiniger reichen vollkommen aus um wieder „Spiegelglanz“ zu erzielen. Glas reiben Sie einfach nach dem Reinigen mit Fensterleder o.Ä Trocken. Metall wird mit einen fuselfreien Tuch nachgerieben. Alle Metallteile nur mit klaren Wasser und milden Reinigungsmittel säubern.

Grundsätzlich gilt:
Keine heißen Gegenstände auf die Möbel stellen.Keine Kerzen direkt auf die Möbel stellen.
Verschüttete Flüssigkeiten sofort aufwischen.
In regelmäßigen Abständen den festen Sitz von Schrauben und Beschlägen kontrollieren.
Der typische, aromatische Holzgeruch ist bei Naturholzmöbeln immer ein Qualitätsbeweis.
Helle Stellen an den Ästen entstehen durch einen natürlichen Harzaustritt und können mit einem trockenen, fusselfreien Tuch abpoliert werden.
Auch von anderen Holz-, Lack-,Leder- oder Polstermaterialien ist sein schwacher Eigengeruch am Anfang unvermeidbar. Diese Gerücheverschwinden nach einiger Zeit von allein.
Wenn Sie dem nachhelfen wollen, lüften Sie in der Anfangszeit häufiger und/oder wischen Sie die Möbelleicht feucht mit Wasser aus, das mit ein wenig Essig versetzt ist.
Bewahren Sie diese Hinweise gut auf.

Pflegehinweise für gelaugte/geölte Möbel aus Naturholz
Die Oberfläche Ihres neuen Möbel-stücks ist mit rein biologischen Öl behandelt. Um diesen natürlichen, gelaugt/geölten Glanz zu bewahren, empfehlen wir eine gelegentliche Nach-behandlung mit geeignetem Möbelöl. Da durch die Art der Oberflächenbehandlung evtl. Rückstände des Naturöls zurückbleiben können, empfehlen wir Ihnen, die Möbel mit einem fusselfreien Tuch abzureiben. Das Tuch nach Gebrauch trocknen lassen und erst dann entsorgen.

Pflegehinweise für naturbelassene/gelackte Möbel aus Naturholz
Die Oberfläche lässt sich am besten mit einem mäßig feuchten Tuch säubern.
Achtung: Ätzende oder lösungsmittelhaltige Reinigungsmittel oder Politur dürfen **nicht** verwendet werden.

Pflegehinweise für Möbel aus Plattenwerkstoffen
Verwenden Sie zur Pflege Ihres Möbels aus Plattenwerkstoffen am besten ein weiches, nicht fusselndes Tuch oder ein Ledertuch. Wischen Sie die Oberflächen leicht feucht ab.

Grundsätzlich gilt: Verwenden Sie bitte **auf keinen Fall** folgende Reinigungs- und Putzmittel:
Microfasertücher oder **Schmutzradierer.** Diese enthalten häufig feine Schleifpartikel, die zu einem Zerkratzen der Oberflächen führen können.
scharfe chemische Substanzensowie **scheuernde Putz- oder Lösungsmittel.** Diese können die Oberflächen ebenfalls beschädigen;
Scheuerpulver, Stahlwolle oder **Topfkratzer**. Sie zerstören die Oberfläche so stark, dass eine Aufarbeitung nicht mehr möglich ist;
Staubsauger. Düsen und Bürsten können die Oberflächen zerkratzen;
Dampfreiniger. Durch den hohen Druck und die Hitze, mit denen der Wasserdampf auf die Oberflächen trifft, können diese beschädigt werden oder sich sogar vom Untergrund ablösen.

1	D	Befolgen Sie stets die Anleitungen des Herstellers.
	GB	Always follow the instructions of the manufacturer.
	FR	Suivez toujours les instructions du fabricant.
	IT	Seguire sempre le istruzioni del produttore.
	NL	Volg steeds de instructies van de fabrikant.
	PL	Zawsze należy przestrzegać instrukcji producenta.
	CZ	Vždy se řiďte pokyny výrobce.
	SK	Vždy dodržiavajte pokyny výrobcu.
	HU	Kövesse a gyártó utasításait.
	RO	Urmaţi instrucţiunile producătorului.
	TR	Daima üreticinin talimatlar›na uyunuz.
	RU	Строго соблюдайте инструкции производителя .
2	D	Ziehen Sie alle Schrauben sowie tragende Verbindungsteile nach ca. 5 Wochen nach, um eine dauerhafte Standsicherheit zu gewährleisten.
	GB	After approx. 5 weeks, tighten all screws and load-bearing connecting parts to ensure permanent stability.
	FR	Resserrez toutes les vis ainsi que les pièces de fixation au bout d'environ 5 semaines pour garantir une sécurité de fixation durable.
	IT	Ristringere tutte le viti e giunture dopo ca. 5 settimane, al fine di garantire una durevole solidità.
	NL	Draai alle schroeven en ook dragende verbindingsstukken na ca. 5 weken nog eens vast, zodat een continue stabiliteit wordt gegarandeerd.
	PL	Prosimy po ok. 5 tygodniach dokręcić wszystkie śruby i elementy łączeniowe. Zagwarantuje to Państwu trwałość i stabilność połączeń.
	CZ	Dotáhněte všechny šrouby a nosné spojovací díly přibližně po 5 týdnech, aby se zaručila trvalá stabilita.
	SK	Po cca 5 týždňoch dotiahnite skrutky, aby bola zaručená ich trvalá stabilita.
	HU	Húzza utána – kb. 5 hét múlva – az összes csavart és a teherhordó összekötő-alkatrészeket a biztonság érdekben.
	RO	Pentru a asigura o stabilitate de durată, strângeţi după cca. 5 săptămâni toate şuruburile, precum şi toate elementele portante de legătură.
	TR	Tüm vida ve taş›y›c› bağlant› parçalar›n› kal›c› bir duruş güvenliğini sağlamak için yaklaş›k 5 hafta sonra tekrar s›k›n›z.
	RU	Подкрутите все болты, а также несущие соединительные детали прибл. через 5 недель для обеспечения устойчивости в течение длительного времени .
3	D	Das gesamte Befestigungsmaterial für die Montage muss stets ordnungsgemäß festgezogen werden. Achten Sie darauf, dass keine Beschläge locker sind.
	GB	All assembly fastenings should always be tightened properly and care should be taken that no fittings are loose.
	FR	Tout le matériel de fixation pour le montage doit toujours être fermement et correctement serré. Veillez à ce qu'aucune ferrure ne soit dévissée.
	IT	Stringere dovutamente tutti i fissaggi applicati nel montaggio. Badare con scrupolo che nessun collegamento sia lasco.
	NL	Alle bevestigingsmaterialen voor de montage moeten steeds adequaat worden vastgedraaid. Zorg ervoor dat er geen beslag los zit.
	PL	Wszystkie elementy mocujące stosowane przy montażu należy zawsze prawidłowo dokręcić. Należy zadbać o to, aby żadne okucia nie były poluzowane.
	CZ	Kompletní montážní příslušenství pro instalaci musí být vždy dotažené. Ujistěte se, že žádné příslušenství není uvolněné.
	SK	Kompletné montážne príslušenstvo pre inštaláciu musí byť vždy dotiahnuté. Uistite sa, že žiadne príslušenstvo nie je uvoľnené.
	HU	Minden, a szereléshez használt rögzítőelemet szorosan meg kell húzni. Ügyeljen arra, hogy egyetlen rögzítőelem se legyen laza.
	RO	Toate accesoriile de fixare aferente montajului trebuie strânse întotdeauna în mod corespunzător. Asiguraţi-vă că şi piesele de feronerie sunt strânse corespunzător.
	TR	Montaj için sabitleme malzemelerinin tümü nizami yap›da s›k›lma›d›r. Herhangi bir kaplaman›n gevşek olmamas›na dikkat ediniz.
	RU	Все крепления для монтажа должны быть установлены и затянуты надлежащим образом. Внимательно следите за тем, чтобы крепления не расшатывались.

4	D	Überschreiten Sie die angegebenen Maximalbelastungen nicht. Andernfalls kann das Möbelstück beschädigt oder zerstört werden.
	GB	Do not exceed the maximum loads specified. Otherwise, the furniture may be damaged or destroyed.
	FR	Ne dépassez pas les charges maximum indiquées. Sinon, le meuble peut être endommagé ou détruit.
	IT	Non superare il carico massimo indicato. Altrimenti il mobile rischia di rovinarsi o frantumarsi.
	NL	Overschrijd de aangegeven maximale belastingen niet. Anders kan het meubelstuk worden beschadigd of vernield.
	PL	Nie wolno przekraczać podanych maksymalnych wartości obciążenia. W przeciwnym razie mebel może zostać uszkodzony lub zniszczony.
	CZ	Nepřekračujte uvedená maximální zatížení. V opačném případě může dojít k poškození nebo zničení nábytku.
	SK	Neprekročte uvedené maximálne zaťaženia. V opačnom prípade sa môže nábytok poškodiť alebo zničiť.
	HU	Tartsa be az engedélyezett maximális terhelhetőséget/teljesítményt. Különben a bútor és annak alkatrészei megsérülhetnek, tönkre mehetnek.
	RO	Nu depăşiţi solicitările maxime specificate. Altfel puteţi să deterioraţi sau să distrugeţi piesa de mobilier.
	TR	Belirtilen azami yük değerini aşmay›n›z, aksi taktirde mobilya parças› zarar görebilir veya kullan›lamaz hele gelebilir.
	RU	Не превышайте указанных максимальных нагрузок. В противном случае возможно повреждение или разрушение мебели.
5	D	Der Artikel ist kein Kinderspielzeug! Lassen Sie Kinder auch nicht mit der Verpackung spielen. Sie könnten an der Folie ersticken oder sich an der Umverpackung verletzen.
	GB	This product is not a toy! Do not allow children to play with the packaging. They could suffocate in the foil or injure themselves on the packaging.
	FR	L'article n'est pas un jouet ! Ne laissez pas non plus les enfants jouer avec la feuille d'emballage en plastique. Ils peuvent s'asphyxier avec le film plastique ou se blesser avec les moyens d'emballage.
	IT	L'articolo non è un giocattolo! Non permettere ai bambini neanche di giocare con l'imballaggio. Rischio di soffocamento per via della pellicola o di lesioni per via dell'imballaggio esterno.
	NL	Het artikel is geen speelgoed voor kinderen! Zorg ervoor dat kinderen ook niet met de verpakking spelen. Ze kunnen stikken door de folie of zich verwonden aan de verpakking.
	PL	Produkt nie służy do zabawy! Dzieci nie powinny bawić się opakowaniem produktu, gdyż mogą się udusić się folią lub skaleczyć opakowaniem.
	CZ	Výrobek není hračkou pro děti! Nenechávejte děti ani hrát si s obalem. Mohly by se udusit fólií nebo se poranit o přebal.
	SK	Tento výrobok nie je žiadnou hračkou pre deti! Nedovoľte deťom, aby sa hrali s obalovou fóliou. Mohli by sa s fóliou zadusiť alebo sa na vrchnom obale poraniť.
	HU	A termék nem gyermekek számára készült játékszer! Ne hagyja a gyermekeket a csomagolófóliával játszani. A fóliába tekeredve megfulladhatnak vagy sérülést szenvedhetnek.
	RO	Produsul nu constituie un obiect de joacă pentru copii! Nu lăsaţi copiii să se joace cu folia ambalajului. Există pericolul de asfixiere cu folia sau de rănire cu ambalajul.
	TR	Bu ürün bir çocuk oyuncağ› değildir! Çocukla›n ürün ambalajla›yla oynamala›na asla müsaade etmeyiniz. Çocuklar, folyo nedeniyle boğulabilir veya ambalaj nedeniyle yaralanabilirler.
	RU	Не допускается игра детей с изделием! Не разрешайте детям играть с упаковочным материалом. Дети могут задохнуться в упаковочной пленке или пораниться упаковочным материалом.
6	D	Achten Sie darauf, dass Kinder keine kleinen Teile, wie z. B. Muttern, Abdeckkappen oder Ähnliches in den Mund nehmen. Sie könnten sie verschlucken und daran ersticken.
	GB	Ensure that children do not put any small parts such as nuts, caps or the like in their mouth. They could swallow and choke on them.
	FR	Veillez à ce que les enfants ne mettent aucune petite pièce, comme p. ex. des écrous, des capuchons ou similaires, dans la bouche. Ils peuvent les avaler et s'étouffer.
	IT	Assicurarsi che i bambini non portino alla bocca le parti piccole, ad es. dadi, coperchietti e simili. Potrebbero ingerirle e soffocare.
	NL	Zorg ervoor dat kinderen geen kleine stukken, zoals moeren, afdekkapjes of dergelijke in de mond nemen. Ze kunnen ze inslikken en daardoor stikken.
	PL	Należy dopilnować, aby dzieci nie bawiły się lub też brały do ust żadnych drobnych części mebla, takich jak np. nakrętki, zatyczki itp. Mogłyby je połknąć i udusić się nimi.
	CZ	Dbejte na to, aby děti nedávaly do úst žádné drobné díly jako např. matice, krytky a podobně. Mohly by je spolknout a udusit se.
	SK	Dbajte, aby si deti nemohli dať do úst drobné diely, ako napr. matice, krytky alebo podobne. Mohli by ich prehltnúť a zadusiť sa.
	HU	Gondoskodjon arról, hogy a gyerekek ne vehessék a szájukba a kis alkatrészeket, pl. az anyákat, a fedőkupakokat stb. Ezeket lenyelve megfulladhatnak.
	RO	Supravegheaţi copiii pentru că pot să introducă în gură piesele mici, cum ar fi de exemplu piuliţe, capace sau altele similare. Ei pot să le înghită şi se pot asfixia.
	TR	Çocukla›n somun, muhafaza kapakç›kla› ve benzeri küçük parçalar› ağ›zla›na almamala›na dikkat ediniz. Bunla› yutabilirler ve boğulabilirler.
	RU	Следите, чтобы мелкие детали, например гайки, крышки и т. п., не попали в рот ребенка. Дети могут их проглотить и задохнуться.

Worauf bei Massivholz zu achten ist - über das “ARBEITEN” des Holzes

Holz ist ein natürlicher Werkstoff, der auch in verabeitetem Zustand “lebt” und daher auf Veränderungen des Raumklimas reagiert.

Ist die Raumluft über einen längeren Zeitraum sehr feucht, nimmt das Holz die Feuchtigkeit auf und dehnt sich aus. Bei zu trockener Luft - vor allem im Winter während der Heizperiode - wird dem Holz Feuchtigkeit entzogen, es schwindet wie der Fachmann sagt.

Bei Einhaltung des richtigen Raumklimas können diese Erscheinungen weitgehend vermieden werden.
Das richtige Raumklima hat eine LUFTTEMPERATUR von ca. 20 bis 22 °C bei einer relativen LUFTFEUCTE von ca. 45 bis 60 %.
Dieses “Normalklima” soll im Jahresdurchschnitt erreicht werden.

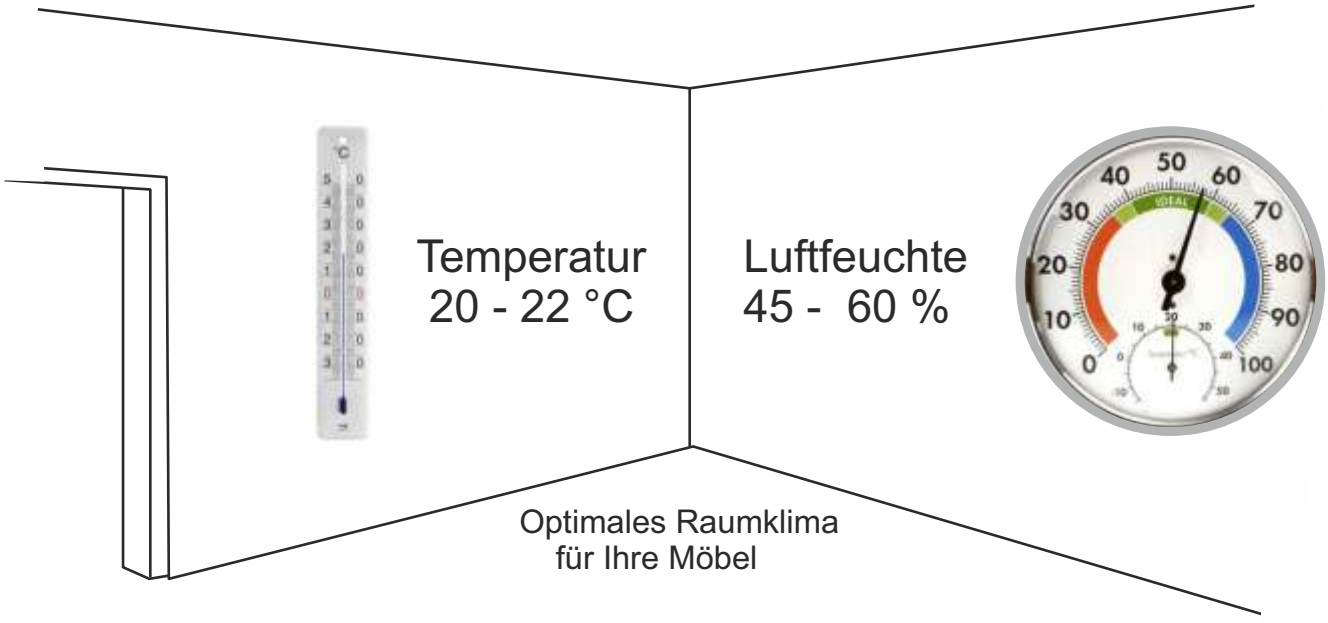

Eine gewisse Schwindung, die während der Heizperiode auftritt, kann in Sommermonaten auf Grund feuchter Raumluft wieder zurückgehen. Auch ist zu beachten, dass die durchschnittliche Luftfeuchte im Freien in Nord- und Süddeutschland durchaus unterschiedlich sein kann.

Was Sie sonst noch wissen sollten:

Bei der Herstellung unserer Möbel und Spielwaren werden ausschließlich Materialien, Öle, Lacke verarbeitet, die gesundheitlich unbedenklich und speziell für Kindermöbel geeignet sind. Manchmal kann es produktionsbedingt zu Geruchsentwicklungen durch die fabrikneuen Möbel komm. In diesem Falle empfehlen wir dieser ungefährlichen Geruchsbelästigung durch mehrmaliges Stoßlüften entgegen zu wirken.
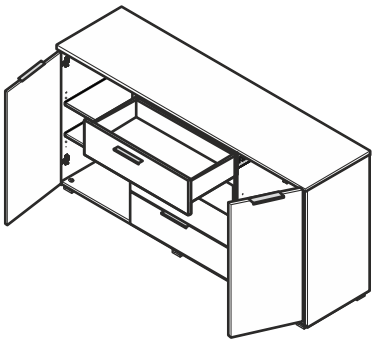
Nach der Montage Ihres Möbel lassen Sie die Türen und die Schubkästen noch mindestens 12 Stunden geöffnet.Dadurch wird gewährleistet das sich die Möbelteile von innen und außen den Raumklima anpassen. Die Gefahr das einzelne Teile verziehen wird so vermindert. ☐