FR Attention! Pour toute reclamation veuillez bien garder l'étiquette SAV collée au - dessous du meuble

IT Attenzione! Per favore conservate l'etichetta presente su ogni componente per eventuali reclami

CZ Pozornost! Na spodní straně nábytku je štítek.Uschovejte si jejpro případ reklamace

SK Pozor! Na spodnej strane nábytku je štítok. Pre prípad reklamácie si ho prosím uschovajte

PL Uwaga! Na spodzie mebla umieszczona jest etykieta. Prosimy zachować ją na wypadek reklamacji

PT Atencao! Abaixo do móvel se encontra uma etiqueta. Por favor nao remova esta e mantem a etiqueta para qualquer reclamação

ES Atención! Existe una etiqueta debajo de cada mueble. Por favor, quédensela para posibles futuras quejas

DE Achtung! Unter dem Moebel befindet sich ein Etikett. Bitte bewahren das Etikett auf eine mögliche Reklamation

HR Pažnja! Na donjoj strani namještaja nalazi se naljepnica. Molimo da ju sačuvate u slučaju pritužbe

SRB Pažnja! Na donjoj strani namještaja nalazi se etiketa. Molimo da ju sačuvate u slučaju žalbe

EN Attention! On the underside of the furniture there is a label. Please keep it in case of a complaint

MADE IN EU

Art. 29510022

BRATEK / SUN

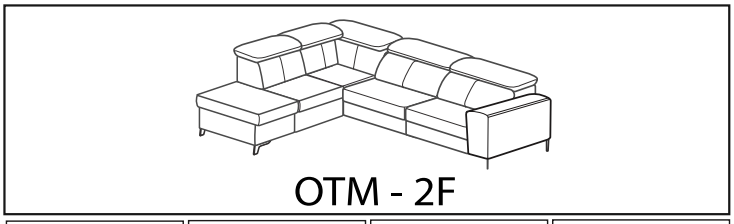

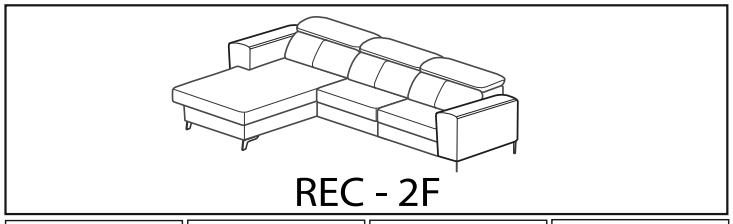

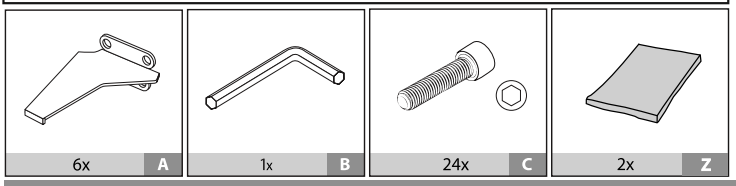

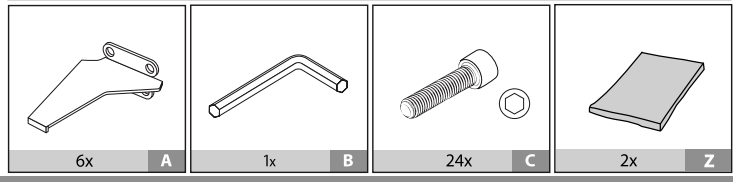

1

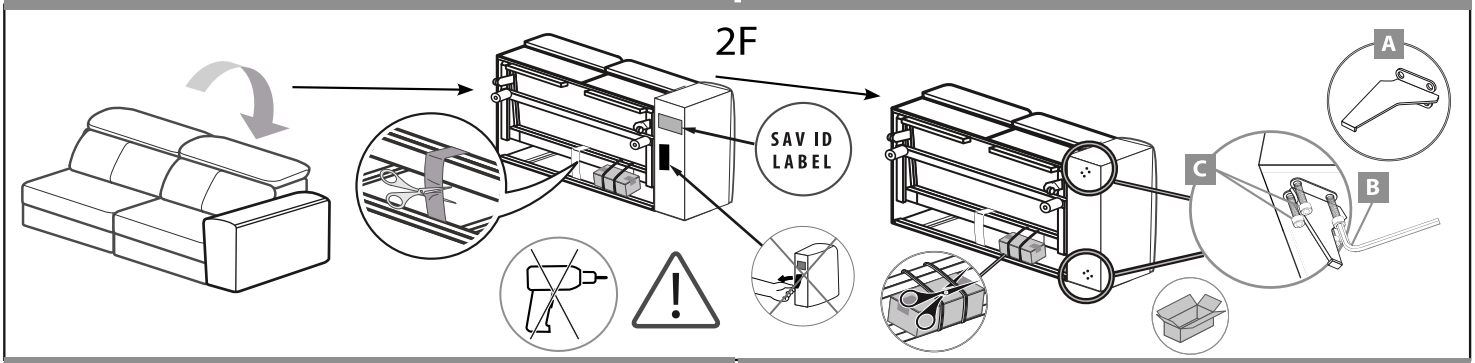

2

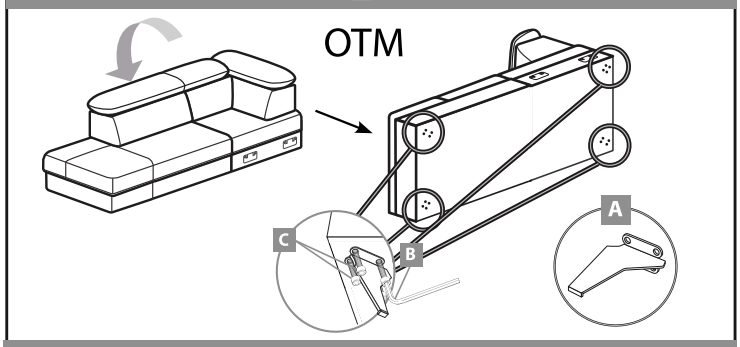

2

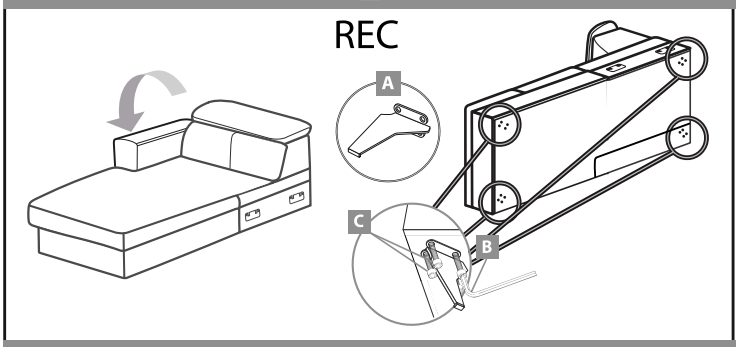

3

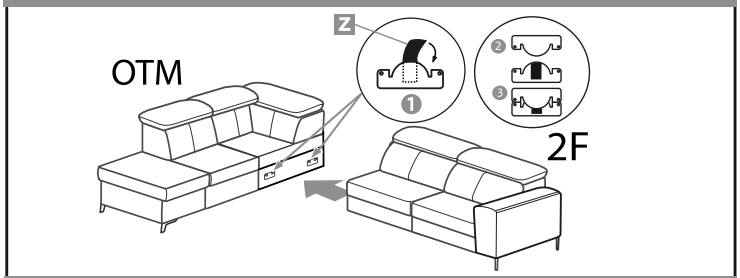

3

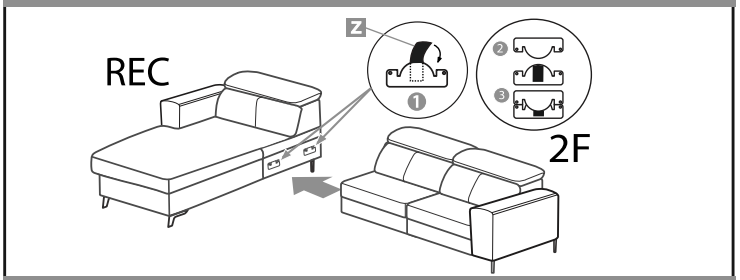

4

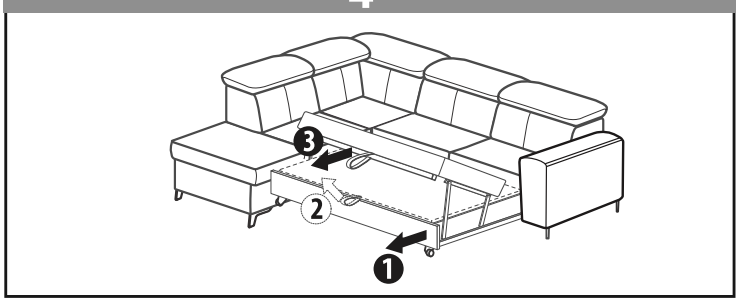

4

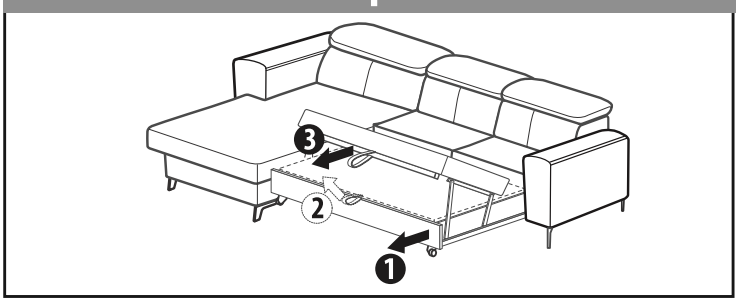

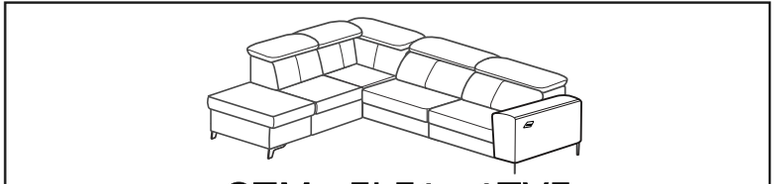

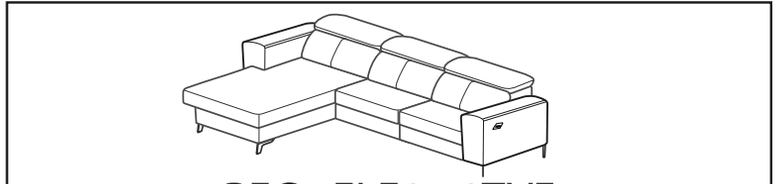

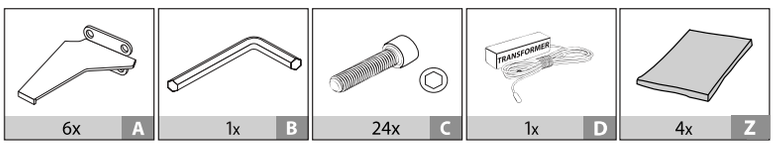

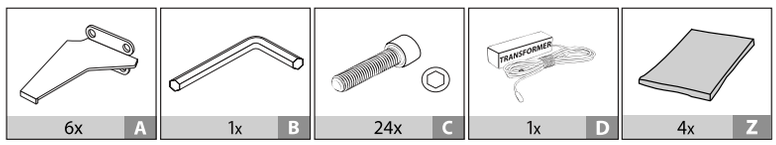

1

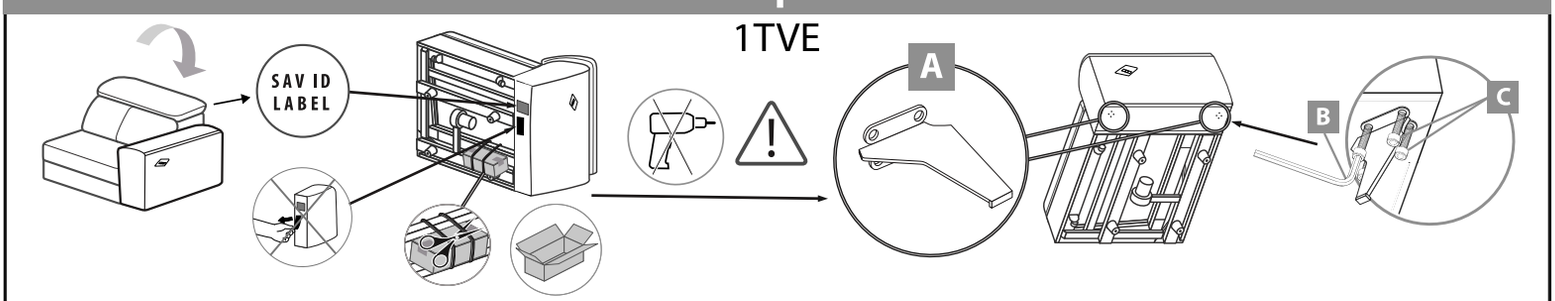

2

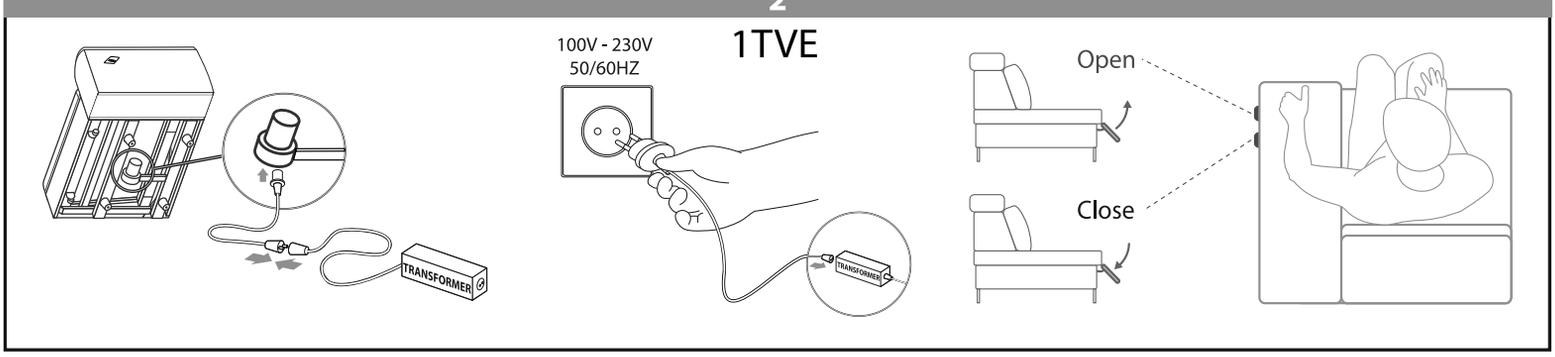

3

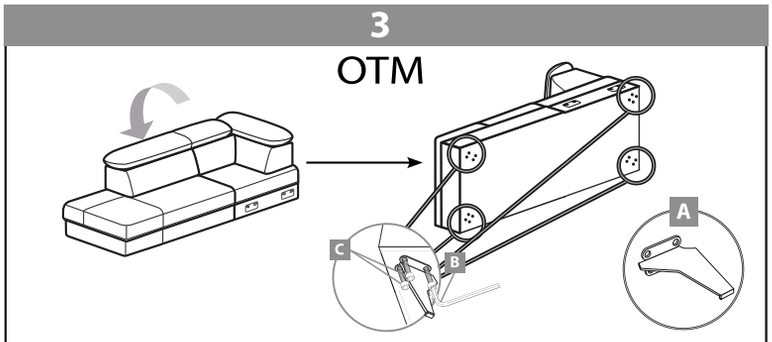

3

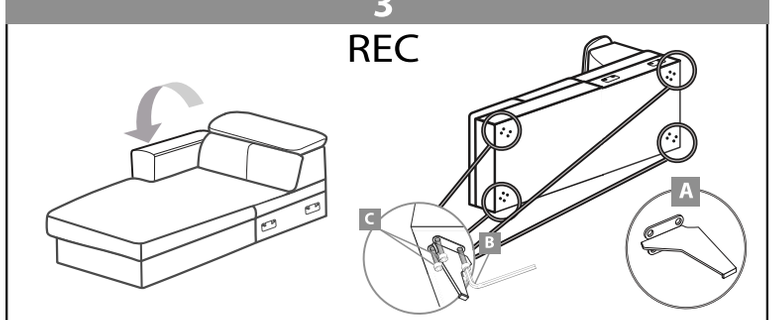

4

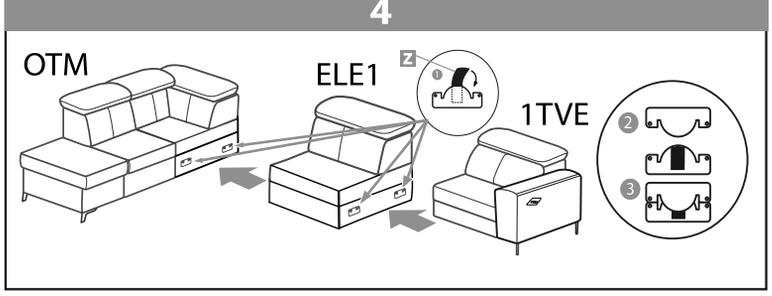

4

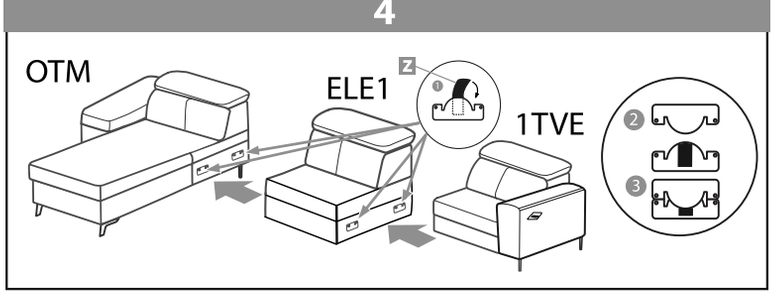

AC/DC Adapter
Model No.:N500070105
Input: 100-240V~, 50/60 Hz, 1A
Output: DC29V ⎓ 1A
Ta=40ºC 70.2016
Duty Cycle: 1min on/ 8min off
Current Fuse: T2AL250VAC
For indoor use only IP20
Class 2 Power Unit
Efficiency level Ⓥ

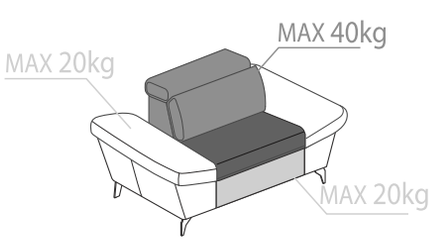

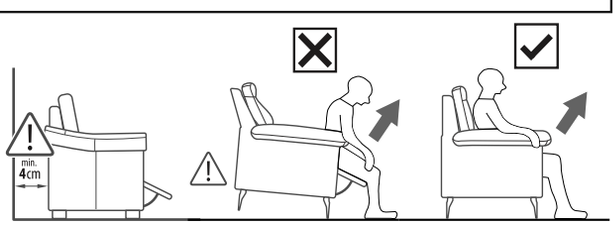

WARNING:
Accessible cables, electrical wires & cords present a risk of strangulation for the young children. Theseaccessible elements should always be kept out of reach of young children.
ATTENTION:
Les cables, fils éléctriques cordes accessibles présentent un risque d'étranglement pour les jeunes enfants. Ces éléments accessibles doivent toujours être tenus hors de portée des jeunes enfants.

WARNING

HU Ez a modell hosszú és megerőltető utazás. Használat el. ráuuk fel, és erintse meg n. a pad megbirkózni Ez látszatát kelti elegancia és vonzerejét. Kérjük, ismételje meg rendszeresen ezt a tevékenységet.

PT Este modelo tem uma viagem longa a extenuante. Antes de usá-lo, apertar e toque no teclado de lidar lsto dá a aparencia de elegância e atratividade. Repita esa ação regularmente.

FR Ce salon vient de faire un long voyages. Pour plus d`élégance et de volume, nous vous canseillons de secouer et de taper les coussins avec la main. Veuillez répéter cette actio régulièrement.

IT Questo salotto ha appena fatto lunghi viaggi. Per più elegenza e volume, vi cansigliamo di scuotere e batftere i cuscini. Si prega di ripetere questa azione regolarmente.

ES La sofa en el salyn es destina para descansar. Nosotros les recomendamos los cojinos para el aspecto más elegante.Repite esta acción con regularidad.

GB This sofa has just made a long trip. For more elegance and volume, we advise you to shake a tap the cushions with your hand. Repeat this action regularly.

DE Dieses Sofa hat gerade eine lange Reise demacht. Für mehr Eleganz und Volumen empfehlen wir Ihnen, die Kissen mit der Hand zu schütteln und zu klopfen. Bitte wiederholen Sie diese Tätigkeit regelmäßig.

HR Namještaj je proveo u transportu određeno vrijeme. Za više elegancije i volumena preporučujemo da protresete i potapšate jastuke rukom. Redovito ponavljati ovu radnju.

SRB Nameštaj je proveo prevozu određeno vrijeme. Za više elegancije i volumena preporučujemo da ručno protresete i potapšate jastuka. Redovito ponavljati ovu radnju.

PL Państwa sofa ma za sobą długą podróż. Proszę dobrze wygładzić rękoma poduszki w celu uzyskania odpowiedniego kształtu i objętości mebla. Czynność tę należy regularnie powtarzać.

CS Vaše pohovka se vydala na dlouhou cestu. Vyhlaďte prosím polštáře rukama, abyste získali požadovaný tvar a objem nábytku. Tato operace by se měla pravidelně opakovat.

SK Vaša pohovka sa vydala na dlhú cestu. Vankúše vyhladzujte rukami, aby ste získali požadovaný tvar a objem nábytku. Táto akcie by sa mala pravidelne opakovať.

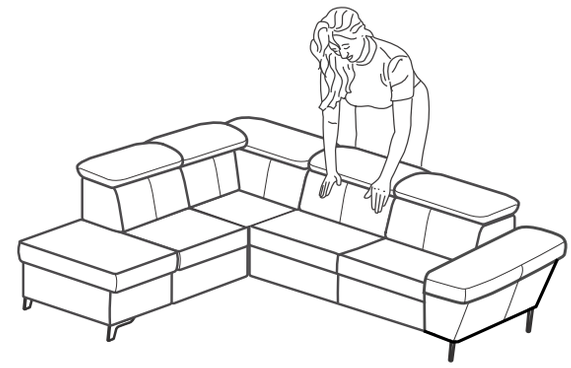

FR Il est nécessaire de protéger soi-même les pieds ou autres surfaces de contact du meuble avec le sol, car sans protection supplémentaire, selon la surface, le sol peut être endommagé. Si nécessaire, nous recommandons de coller les pieds ou les surfaces de contact du meuble, par exemple avec du feutre. Ne déplacez pas les meubles sur le sol, cela pourrait endommager les pieds et même le sol.ATTENTION: Cet appareil peut être utilisé par des enfantsâgés d`au moins 8 ans.

HR Noge ili druge kontaktne površine namještaja s podlogom potrebno je zaštititi samostalno, jer bez dodatne zaštite, ovisno o podlozi, može doći do oštećenja poda. Po potrebi preporučamo lijepljenje nogu ili dodirnih površina namještaja, npr. filcom. Nemojte pomicati namještaj po podu, možete oštetiti noge, pa čak i pod.NAPOMENA: Ovaj uređaj mogu koristiti mnoga djeca preko 8 godina.

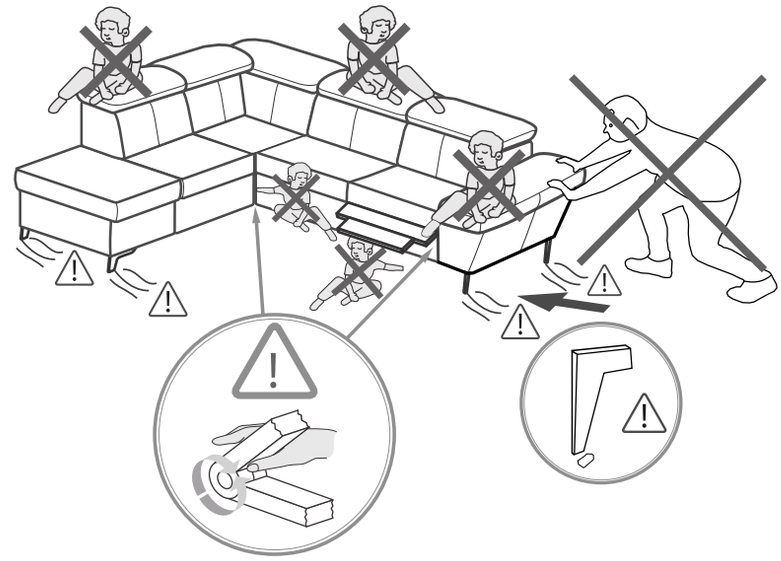

IT È necessario proteggere da soli i piedini o altre superfici di contatto del mobile con il suolo, perché senza protezione aggiuntiva, a seconda della superficie, il pavimento potrebbe danneggiarsi. Se necessario, si consiglia di incollare i piedini o le superfici di contatto del mobile, ad esempio con feltro. Non spostare i mobili sul pavimento, potrebbe danneggiare i piedi e persino il pavimento.ATTENZIONE: i mobili non devono essere montati o spostati da elementibambini fino a 8 anni.

SRB Neophodno je samostalno zaštititi noge ili druge kontaktne površine nameštaja sa zemljom, jer bez dodatne zaštite, u zavisnosti od površine, može doći do oštećenja poda. Ako je potrebno, preporučujemo lepljenje nogu ili dodirnih površina nameštaja, na primer filcom. Ne pomerajte nameštaj po podu, to može oštetiti noge, pa čak i pod. OPREZ: Nameštaj ne smiju montirati ili pomicati elemente djeca dobi do 8 godina.

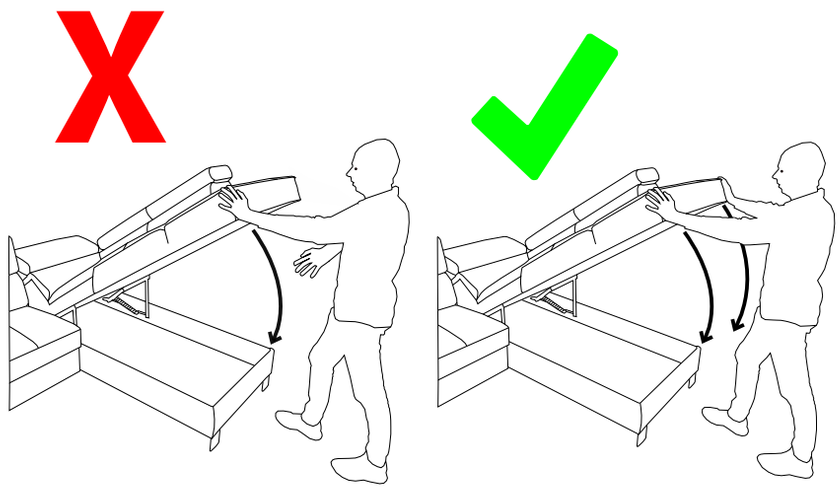

CS Nohy nebo jiné styčné plochy nábytku se zemí je nutné chránit svépomocí, protože bez dodatečné ochrany může v závislosti na povrchu dojít k poškození podlahy. V případě potřeby doporučujeme přilepit nohy nebo styčné plochy nábytku např. plstí. Nepřesouvejte nábytek po podlaze, mohlo by dojít k poškození nohou a dokonce i podlahy.POZOR: Toto zařízení mohou používat děti starší 8 let

EN It is necessary to protect the feet or other contact surfaces of the furniture with the ground on your own, because without additional protection, depending on the surface, the floor may be damaged. If required, we recommend gluing the feet or furniture contact surfaces, e.g. with felt. Do not move the furniture across the floor, it may damage the legs and even the floor itself.WARNING: This appliance can be used by children aged from 8 years.

DE Es ist notwendig, die Füsse oder andere Kontaktflächen der Möbel mit dem Boden selbst zu schützen, denn ohne zusätzlichen Schutz kann der Boden je nach Oberfläche beschädigt werden. Bei Bedarf empfehlen wir, die Füsse oder Kontaktfläche der Möbel zu verkleben, z.B. mit Filzgleiter. Schieben Sie die Möbel nicht auf dem Boden, es können sowohl die Füsse als auch sogar der Boden beschädigt werden.ACHTUNG: Dieses Gerät kann von Kindern ab dem Alter von 8 Jahren.

ES Es necesario proteger los pies u otras superficies de contacto de los muebles con el suelo por su cuenta, ya que sin protección adicional, dependiendo de la superficie, el suelo puede dañarse.
Si es necesario, recomendamos pegar los pies o las superficies de contacto de los muebles, por ejemplo, con fieltro. No mueva los muebles por el suelo, puede dañar los pies e incluso el suelo.NOTA: Este dispositivo puede ser utilizado por muchos niños más de 8 años.

PL Należy we własnym zakresie zabezpieczyć nogi lub inne powierzchnie styku mebla z podłożem, gdyż bez dodatkowego zabezpieczenia, w zależności od podłoża, może dojść do uszkodzenia podłogi. Jeśli jest to wymagane zalecamy podklejanie nóżek lub powierzchni styku mebla np. filcem. Nie należy przesuwać mebla po podłodze, może to uszkodzić nóżki, a nawet podłogę.UWAGA: Urządzenie to może być używane przez dzieci w wieku powyżej 8 lat.

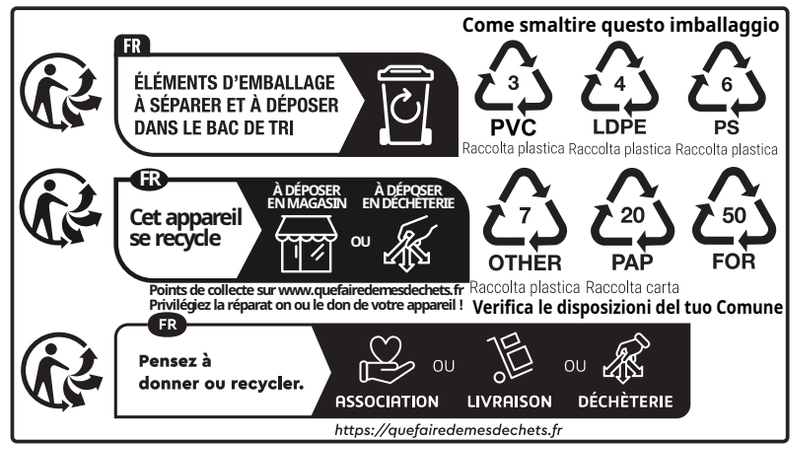

ENGLISH

NEVER FORCE THE CONNECTIONS.
RE-TIGHTEN THE SCREWS AFTER FEW DAYS. PLEASE RETAIN THE AI LEAFLET FOR FUTURE REFERENCE. THE AI CONTAINS INFORMATION WHEN CLAIMING FOR MISSING PARTS.

NEVER USE ABRASIVE PRODUCTS OR SOLVENTS.
DO NOT APPLY EXCESSIVE PRESSURE WHEN USING THE DAMP CLOTH.

ASSEMBLY ADVICE:

1 > CAREFULLY READ THE ASSEMBLY INSTRUCTION.
2 > IDENTIFY THE COMPONENTS OF THE FURNITURE.
3 > GROUP AND CHECK THE HARDWARE.
4 > USE THE REQUIRED TOOLS.
5 > CREATE AN ASSEMBLY ZONE.
6 > MAKE THE ASSEMBLY.
7 > FURNITURE WITH SLEEPING AND RELAXATION FUNCTIONS, BOXES (OPENING AND MOVABLE ELEMENTS) - HAVE LARGE OR SMALL TECHNICAL GAPS ON THE CONNECTION ELEMENTS.

CLEANING ADVICE:

1 > CAREFULLY REMOVE THE DUST.
2 > USE A CLEAN, SOFT, DAMP CLOTH.
3 > (FABRIC FURNITURE) COMB THE WRINKLES CAUSED BY THE PACKAGING WITH A BRUSH.

	PAPER DECOR	LAMINATED SURFACES	LACQUERED SURFACES	VARNISHED WOOD	LEATHER TEXTILE
SOAPY WATER (NEUTRAL SOAP)	●	●	●	●	●
WATER WITH DETERGENT		●	●		
SPECIFIC SUPPLIER CLEARING					●

DEUTSCH - SCHWEIZ

NIEMALS DIE VERBINDUNGEN ZU STARK ANZIEHEN. DIE SCHRAUBEN NACH EINIGER ZEIT DES GEBRAUCHS ERNEUT FESTZIEHEN. DIE MONTAGEANLEITUNG GUT AUFBEWAHREN: SOLLTE EIN TEIL FEHLEN, IST SIE DAS BESTE VERSTÄNDIGUNGSMITTEL MIT IHREM GESCHÄFT.

BENUTZEN SIE KEINE SCHEUERMITTEL WIE PULVER, STAHLWOLLE, LÖSUNGSMITTEL. KEIN WASSER VERWENDEN.

MONTAGE ANLEITUNG:

1 > DIE MONTAGEANLEITUNG SORGFÄLTIG DURCHLESEN.
2 > DIE EINZELTEILE DES MÖBELSTÜCKS ERMITTELN.
3 > DIE BESCHLÄGE ZUSAMMENLEGEN UND PRÜFEN.
4 > DAS NOTWENDIGE WERKZEUG ZURECHTLEGEN.
5 > EINEN MONTAGEBEREICH FREIMACHEN.
6 > DAS MÖBELSTÜCK ZUSAMMENBAUEN.
7 > DIE MÖBEL MIT SCHLAFFUNKTIONEN, RELAXFUNKTIONEN, BETTKÄSTEN (ÖFFENBARE UND BEWEGLICHE ELEMENTE) - BESITZEN AN DEN VERBINDEELEMENTEN GRÖSSERE ODER KLEINERE TECHNOLOGISCHEN SPALTEN.

MONTAGE ANLEITUNG:

1 > SORGFÄLTIG ENTSTAUBEN.
2 > VERWENDEN SIE EIN SAUBERES, WEICHES, FEUCHTES TUCH.
3 > (MÖBEL AUS STOFF) KÄMMEN SIE MIT EINE BÜRSTE DIE DURCH DIE VERPACKUNG VERURSACHTEN FALTEN AUS.

	DEKORPAPIER	OBERFLÄCHE LAMINAT	OBERFLÄCHE LACK	LACKIERTEM HOLZ	STOFF LEDER
SEIFEN LAUGE (NEUTRALSEIFE)	●	●	●	●	●
WASSER MIT HAUSHALTSRFINIGER		●	●		
PRODUZENT SPEZIFISCHER UNTERHALI					●

FRANÇAIS - SUISSE

NE JAMAIS FORCER LES ASSEMBLAGES. RESSERREZ LES VIS APRES QUELQUES TEMPS D'USAGE. GARDER VOTRE NOTICE DE MONTAGE, SI UNE PIECE VENAIT A MANQUER, ELLE SERAIT LE PLUS CLAIR MOYEN DE COMMUNIQUER AVEC VOTRE MAGASIN.

NE JAMAIS UTLISER DE PRODUITS ABRASIFS: POUDRE, LAINE D'ACIER, SOLVANTS. NE PAS MOUILLER

CONSEILS DE MONTAGE:

1 > BIEN ETUDIER LA NOTICE DE MONTAGE.
2 > REPEREZ LES PIECES CONSTITUANT VOTRE MEUBLE.
3 > REGROUPEZ ET CONTROLEZ LA QUINCAILLERIE.
4 > MUNISSEZ-VOUS DE L'OUTILLAGE NECESSAIRE.
5 > AMENAGEZ-VOUS UNE ZONE DE MONTAGE.
6 > PROCEDEZ AU MONTAGE.
7 > MEUBLES AVEC FONCTIONS DE COUCHAGE ET DE RELAXATION, COFFRETS (ÉLÉMENTS OUVRANTS ET MOBILES) - ONT DES ECARTS TECHNIQUES GRANDS OU PETITS SUR LES ÉLÉMENTS DE CONNEXION.

CONSEILS D'ENTRETIEN:

1 > DÉPOUSSIÉREZ SOIGNEUSEMENT.
2 > UTILISEZ UN CHIFFON PROPRE, DOUX ET HUMIDE.
3 > (MOBILIER EN TISSU) PEIGNEZ LES RIDES CAUSÉES PAR L'EMBALLAGE AVEC UNE BROSSE.

	PAPIER DECOR	SURFACES STRATIFIÉES	SURFACES LAQUÉES	BOIS VERNIS	TEXTILE CUIR
EAU SAVONNEUSE (SAVON NEUTRE)	●	●	●	●	●
EAU ADDITIONNE		●	●		
ENTRETIEN SPÉCIFIQUE FABRICANT					●

POLSKI

NIE UŻYWAJ NADMIERNEJ SIŁY PODCZAS MONTAŻU. DOKRĘĆ ŚRUBY PO KILKU DNIACH. PROSZĘ ZACHOWAĆ ULOTKĘ AI NA PRZYSZŁOŚĆ, AI ZAWIERA INFORMACJE POTRZEBNE DO ZGŁOSZENIA BRAKUJĄCYCH CZĘŚCI.

NIGDY NIE UŻYWAJ PRODUKTÓW ŚCIERNYCH LUB ZAWIERAJĄCYCH ROZPUSZCZALNIKI.NIE NALEŻY NADMIERNIE POCIERAĆ POWIERZCHNI MEBLA PODCZAS UŻYWANIA ŚCIERKI.

WSKAZÓWKI MONTAŻOWE:

1 > NALEŻY DOKŁADNIE PRZECZYTAĆ INSTRUKCJĘ MONTAŻU.
2 > ZIDENTYFIKOWAĆ CZĘŚCI MEBLA.
3 > POGRUPUJ I SPRAWDŹ CZĘŚCI.
4 > UŻYJ WYMAGANYCH NARZĘDZI.
5 > STWÓRZ STREFĘ MONTAŻOWĄ.
6 > DOKONAJ MONTAŻU.
7 > MEBLE Z FUNKCJAMI SPANIA, RELAKSU, POJEMNIKAMI (ELEMENTY OTWIERANE-RUCHOME) - POSIADAJĄ NA ELEMENTACH ŁĄCZĄCYCH WIĘKSZE LUB MNIEJSZE SZCZELINY TECHNOLOGICZNE.

WSKAZÓWKI CZYSZCZENIA:

1 > DOKŁADNIE ZETRZYJ PYŁ.
2 > UŻYWAJ MIĘKKIEJ, CZYSTEJ, WILGOTNEJ ŚCIERKI.
3 > (MEBEL W TKANINIE) ZA POMOCĄ SZCZOTKI ROZCZESAĆ ZAGIĘCIA WYWOŁANE OPAKOWANIEM.

	DEKOR PAPIEROWY	POWIERZCHNIE LAMINOWANE	POWIERZCHNIE LAKIEROWANE	DREWNO LAKIEROWANE	SKÓRA TKANINA
WODA Z MYDŁEM (MYDŁO NEUTRALNE)	●	●	●	●	●
WODA Z DETERGENTEM		●	●		
CZYSZCZENIE PRODUKTEM DOSTAWCY					●

PORTUGUÊS

NUNCA FORÇAR OS ENCAIXES. REAPERTAR OS PARAFUSOS APÓS UM TEMPO DE UTILIZAÇÃO. GUARDARAS INSTRUÇÕES DE MONTAGEM. CASO FALTE ALGUMA PEÇA, O MAIS ACONSELHÁVEL É CONTATAR O REVENDEDOR.

NUNCA UTILIZAR PRODUTOS ABRASIVOS: SAPONÁCEOS, LÃ DE AÇO, SOLVENTES. NÃO MOLHAR.

CONSELHOS DE MONTAGEM:

1 > ESTUDE BEM AS INSTRUÇÕES DE MONTAGEM.
2 > REUNA AS PEÇAS QUE CONSTITUEM O SEU MÓVEL.
3 > REAGRUPE AS FERRAGENS.
4 > EQUIPE-SE COMAS FERRAMENTAS NECESSÁRIAS .
5 > PREPARE UMA ÁREA PARA A MONTAGEM.
6 > INICIE A MONTAGEM.
7 > MÓVEIS COM FUNÇÕES DE DORMIR E RELAXAR, CAIXAS (ELEMENTOS MÓVEIS E DE ABERTURA) - APRESENTAM GRANDES OU PEQUENAS LACUNAS TÉCNICAS NOS ELEMENTOS DE CONEXÃO.

CONSELHOS PARA A MANUTENÇÃO:

1 > ELIMINAR BEM O PO.
2 > USE UM PANO LIMPO, MACIO E ÚMIDO.
3 > (MÓVEIS DE TECIDO) PENTEIE AS RUGAS CAUSADAS PELA EMBALAGEM COM UM PINCEL.

	ACABAMENTO IMITAÇÃO	SUPERFÍCIES ESTRATIFICADAS	SUPERFÍCIES LAÇADAS	MADEIRA ENVERNIZADA	TEXTEIS PELES
ÁGUA COM SABÃO (SABÃO NEUTRO)	●	●	●	●	●
ÁGUA COM DETERGENTE		●	●		
INSTRUÇÕES ESPECÍFICAS DO FABRICANTE					●

SLOVENSKY

POČAS MONTÁŽE NEPOUŽÍVAJTE NADMERNÚ SILU. PO NIEKOĽKÝCH DŇOCH UTAHUJTE SKRUTKY. UCHOVÁVAJTE SI LETÁK PRE BUDÚCE POUŽITIE, OBSAHUJE INFORMÁCIE POTREBNÉ NA HLÁSENIE CHÝBAJÚCICH ČASTÍ.

NIKDY NEPOUŽÍVAJTE BRÚSNE PRODUKTY ALEBO ROZPÚŠŤADLÁ. POČAS POUŽÍVANIA LÁTKY NADMERNE NEGUMITE POVRCHU NÁBYTKU.

NÁVOD NA INŠTALÁCIU:

1> POZORNE SI PREČÍTAJTE NÁVOD NA INŠTALÁCIU.
2> IDENTIFIKUJTE ČASTI NÁBYTKU.
3> SKUPITE A SKONTROLUJTE DIELY.
4> POUŽÍVAJTE POŽADOVANÉ NÁSTROJE.
5> VYTVORTE MONTÁŽNU ZÓNU.
6> VYKONAJTE MONTÁŽ.
7> NÁBYTOK S FUNKCIOU NA SPANIE, RELAXAČNÉ, NÁDOBY (OTVÁRACIE-POHYBLIVÉ PRVKY) - MAJÚ VEĽKÉ ALEBO MENŠIE TECHNOLOGICKÉ SPÁRY NA PRVKOCH.

TIPY NA ČISTENIE:

1> OPATRNE UTRTE PRACH.
2> POUŽÍVAJTE MÄKKÚ, ČISTÚ, VLHKÚ UTIERKA.
3> (NÁBYTOK Z LÁTKY) KEFOU VYHĽADŤE ODRUČNOSŤ SPÔSOBENÚ OBALOM.

	PAPIEROVÝ DEKOR	LAMINOVANÉ POVRCHY	LAKOVANÉ POVRCHY	LAKOVANÉ DREVO	KOŽA TKANINA
VODA A MYDLO (NEUTRÁLNE MYDLO)	●	●	●	●	●
VODA S DETERGENTOM		●	●		
ČISTENIE					●

ITALIANO - SVIZZERA

NON FORZARE MAI GLI ASSEMBLAGGI RISTRINGERE LE VITI DOPO UN PERIODO D'USO CONSERVARE QUESTE ISTRUZIONI DI MONTAGGIO, SE UN PEZZO VENISSE A MANCARE SAREBBE IL MIGLIORE MEZZO DI COMUNICAZIONE CON IL RIVENDITORE.

NON UTILIZZARE MAI PRODOTTI ABRASIVI: POLVERE, LANA DI ACCIALO, SOLVENTI. NON BAGNARE.

CONSIGLI DI MONTAGGIO:

1 > STUDIARE BENE LE ISTRUZIONI DI MONTAGGIO.
2 > PRENDERE CONOSCENZA DEI PEZZI CHE COSTITUISCONO IL MOBILE.
3 > RAGGRUPPARE E CONTROLLARE LA FERRAMENTA.
4 > MUNIRSI DEGLI UTENSILI NECESSARI.
5 > PREPARARE UNA ZONA DI MONTAGGIO.
6 > PROCEDERE AL MONTAGGIO.
7 > MOBILI CON FUNZIONI PER DORMIRE E RILASSARSI, SCATOLE (ELEMENTI APRIBILI E MOBILI) - PRESENTANO AMPI O PICCOLI SPAZI TECNICI SUGLI ELEMENTI DI CONNESSIONE.

CONSIGLI PER LA MANUTENZIONE:

1 > SPOLVERATE ACCURATAMENLE.
2 > UTILIZZARE UN PANNO PULITO, MORBIDO E UMIDO.
3 > (MOBILI IN TESSUTO) PETTINARE LE RUGHE CAUSATE DALLA CONFEZIONE CON UN PENNELLO.

	CARTA	SUPERRCIE STRATIFICATE	SUPERFICIE LACCATE	LACCATE EGNO VERNICIATO	TESSILE CUOIO
ACQUA CON SAPONE (SAPONE NEUTRO)	●	●	●	●	●
ACQUA CON DETERSIVO SAN MARC		●	●		
MANUTENZIONE SPECIFICA PRODUTORE					●

ESPAÑOL

NO FUERCE NUNCA EN LAS UNIONES. APRIETE LOS TORNILLOS DESPUES DE CIERTO TIEMPO DE UTILIZACION CONSERVE SU MANUAL DE MONTAJE, SI FALTARA UNA PIEZA. SERIA LA MANERA MAS FACIL DE COMUNICAR CON LA TIENDA.

NO USE NUNCA PRODUCTOS ABRASIVOS TALES COMO: POLVO DE LIMPIAR, LANA DE ACERO, SOLVENTES. NO MOJAR.

CONSEJOS PARA EL MONTAJE:

1 > ESTUDIE ATENTAMENTE EL MANUAL DE MONTAJE.
2 > LOCALICE LAS PIEZAS QUE CONSTITUYEN SU MUEBLE.
3 > REUNA Y CONTROLE LOS TORNILLOS.
4 > EQUIPE-SE DE LAS HERRAMIENTAS NECESARIAS.
5 > PREPARE UMA ZONA DE MONTAJE.
6 > REALICE EL MONTAJE.
7 > MUEBLES CON FUNCIONES DE DESCANSO Y DESCANSO, CAJAS (ELEMENTOS MÓVILES Y DE APERTURA): TIENEN ESPACIOS TÉCNICOS GRANDES O PEQUEÑOS EN LOS ELEMENTOS DE CONEXIÓN.

CONSEJOS PARA EL MANTENIMIENTO:

1 > DESPOLVOREAR CULDADOSAMENTE.
2 > USE UN PAÑO LIMPIO, SUAVE Y HÚMEDO.
3 > (MUEBLES DE TELA) PEINE LAS ARRUGAS CAUSADAS POR EL EMBALAJE CON UN CEPILLO.

	PAPEL DE DECORACION	SUPERFICIE ESTRATIFICADAS	SUPERFICIE MAQUEADAS	MADERA BARNIZADA	TEXULL CUERO
AGUA Y JABON (JABON NEUTRO)	●	●	●	●	●
AGUA COM DETERGENTE		●	●		
MANTENIMIENTO ESPECIFICO DEL FABRICANTE					●

HRVATSKA

NEMOJTE UPOTREBLJAVATI SILU PRILIKOM SKLAPANJA NAKON NEKOG VREMENA PONOVNO PRITEGNITE VIJKE ČUVAJTE UPUTE ZA MONTAŽU U SLUČAJU NEDOSTATKA NEKOG DIJELA NAJBOLJE ĆE BITI DA DA KONTAKIRATE PRODAJNO MJESTO.

ZABRANJENA JE UPOTREBA KEMIKALIJA ILI BILO KAKVIH POMOĆNIH SREDSTAVA ZA RIBANJE JAKIH SREDSTAV ZA ČIŠĆENJE ILI ČELIČNE VUNE NE MOKRA.

UPUTE ZA MONTAŽU:

1 > PAŽLJIVO PROČITAJTE UPTE ZA MONTAŽU.
2 > PRIPREMITE SVE DIJELOVE NAMJEŠTAJA.
3 > PRIKUPITE I PROVJERITE OKOVE ZA MONTAŽU.
4 > PRIPREMITE POTREBAN ALAT.
5 > PRIPREMITE PROSTOR ZA MONTAŽU.
6 > POČNITE MONTIRATI.
7 > NAMJEŠTAJ S FUNKCIJAMA SPAVANJA I OPUŠTANJA, KUTIJE (OTVORNI I POMIČNI ELEMENTI) - IMAJU VEĆE ILI MANJE TEHNIČKE PRAZNINE NA SPOJNIM ELEMENTIMA.

UPUTE ZA ODRŽAVANJE:

1 > PAŽLJIVO OBRISATI PRAŠINU.
2 > KORISTITE ČISTU, MEKU, VLAŽNU KRPU.
3 > (NAMJEŠTAJ OD TKANINE) KISTOM ČEŠLJATE BORE NASTALE NA PAKIRANJU.

	PAPIR	LAMINAT	LAK	DRVO	TEKSTIL/ KOŽA
OTPINA SAPUNA	●	●	●	●	●
OTPINA SAPUNA		●	●		
NAMJENSKA SREDSTVA					●

SRBIJA

NEMOJTE UPOTREBLJAVATI SILU PRILIKOM SKLAPANJA NAKON NEKOG VREMENA PONOVO PRITEGNITE ŠRAFOVE, ČUVAJTE UPUTSTVA ZA MONTAŽU, U SLUČAJU NEDOSTATKA NEKOG DELA NAJBOLJE JE DA KONTAKTIRATE PRODAJNO MESTO.

ZABRANJENA UPOTREBA HEMIKALIJA ILI BILO KAKVIH POMOĆNIH SREDSTAVA ZA RIBANJE JAKIH SREDSTAV ZA ČIŠĆENJE ILI ČELIČNE VUNE NE MOKRA.

SAVETI ZA MONTAŽU:

1 > PAŽLJIVO PROČITAJTE UPUTSTVA ZA MONTAŽU.
2 > PROVERITE DA LI IMATE SVE DELOVE.
3 > SAKUPITE I PROVERITE OKOVE ZA MONTAŽU.
4 > PRIPREMITE POTREBAN ALAT.
5 > PRIPREMITE PROSTOR ZA MONTAŽU.
6 > POČNITE DA MONTIRATE.
7 > SAČUVAJTE OVA UPUTSTVA.
8 > PROIZVOD JE NAMENJEN ISKLJUČIVO ZA KUĆNU UPOTREBU.
9 > NAMEŠTAJ SA FUNKCIJAMA SPAVANJA I OPUŠTANJA, KUTIJE (OTVORNI I POKRETNI ELEMENTI) - IMAJU VEĆE ILI MANJE TVORNIČKE PRAZNINE NA PRIKLJUČNIM ELEMENTIMA.

UPUTSTVA ZA ODRŽVANJE:

1 > PAŽLJIVO OBRISATI PRAŠINU.
2 > KORISTITE ČISTU, MEKU, VLAŽNU KRPU.
3 > (NAMJEŠTAJ OD TKANINE) KISTOM ČEŠLJATE BORE NASTALE NA PAKIRANJU.

	HARTIJA	LAMINAT	LAK	DRVO	TEKSTIL/ KOŽA
RASTVOR SAPUNA	●	●	●	●	●
RASTVOR DETERDŽENTA		●	●		
NAMENSKA SREDSTVA					●

TÜRKÇE

MONTAJLARI ZORLAMAYINIZ BİRKAÇ KULLANIMDAN SONRA VİDALARI SIKIŞTIRINIZ BİR PARÇANIN KAYBOLMASI DURUMUNDA MAĞAZANIZLADAHA KOLAY İLETİŞİME GEÇEBİLMENİZ İÇİN MONTAJ KULLANIM TALİMATINIZI SAKLAYINIZ.

ASLA AŞINDIRICI ÜRÜNLER KULLANMAYINIZ: ÇELİK YÜNÜ SOLVENT BOL SUYLA YIKAMAYINIZ.

MONTAJ TALİMATLARI:

1 > MONTAJ TANITIM YAZISINI DIKKATLICE OKUYUNUZ.
2 > MOBİLYANIZI OLUŞTURAN PARÇALARI IŞARETLEYİNİZ.
3 > HIRDAVATLA ILGIL PARÇALARI BIR ARAYA TOPLAYIP KOMTROL EDİNİZ.
4 > GEREKEN ARAÇ VE GERECI TEDARIK EDİNIZ.
5 > (KENDINIZE) BIR MONTAJ ALANI EDININIZ.
6 > MONTE ELMEYE BAŞLAYINIZ.
7 > UYKU VE RAHATLAMA FONKSİYONLU MOBİLYALAR, KUTULAR (AÇMA VE HAREKET ETTİRİLEBİLİR ELEMANLAR) - BAĞLANTI ELEMANLARINDA BÜYÜK VEYA KÜÇÜK TEKNİK BOŞLUKLAR VARDIR.

BAKIM TALİMATLARI:

1 > TOZUNU DIKKATLICE ALINIZ.
2 > TEMIZ, YUMUŞAK, NEMLI BIR BEZ KULLANIN.
3 > KUMAŞ MOBILYA) AMBALAJIN NEDEN OLDUĞU KIRIŞIKLIKLARI FIRÇA ILE TARAKLAYIN.

	SÜS KAĞIDI	KATMAN YÜZEY	LAKE YÜZEY	LAKE YÜZEY	TEKSTİL DERI
SABUNLU SU (NÖTR SABUN)	●	●	●	●	●
DETERJAN KATILMIŞ SU		●	●		
ÜRETICIYE ÖZGÜ BAKIM					●

ČEŠTINA

BĚHEM MONTÁŽE NEPOUŽÍVEJTE NADMĚRNOU SILU. PO NĚKOLI DNECH UTAHUJTE ŠROUBY. USCHOVEJTE SI PROSÍM LETÁK PRO BUDOUCÍ POUŽITÍ, OBSAHUJE INFORMACE POTŘEBNÉ K HLÁŠENÍ CHYBĚJÍCÍCH DÍLŮ.

NIKDY NEPOUŽÍVEJTE BRUSNÉ PRODUKTY NEBO ROZPOUŠTĚDLA. BĚHEM POUŽÍVÁNÍ LÁTKY NEPŘIMĚNTE POVRCHU NÁBYTKU.

POKYNY PRO INSTALACI:

1> POZORNĚ SI PŘEČTĚTE POKYNY K INSTALACI.
2> URČTE ČÁSTI NÁBYTKU.
3> SKUPIT A ZKONTROLUJTE DÍLY.
4> POUŽÍVEJTE POTŘEBNÉ NÁSTROJE.
5> VYTVOŘTE MONTÁŽNÍ ZÓNU.
6> PROVEĎTE MONTÁŽ.
7> NÁBYTEK S FUNKCÍ SPACE, RELAXAČNÍ, NÁDOBY (OTVÍRACÍ-POHYBLIVÉ PRVKY) - MAJÍ VĚTŠÍ NEBO MALÉ TECHNOLOGICKÉ SPÁRY NA PRVCÍCH.

TIPY NA ČIŠTĚNÍ:

1> OPATRNĚ OTŘETE PRACH.
2> POUŽÍVEJTE MĚKKÝ, ČISTÝ, VLHKÝ TKAN.
3> (LÁTKOVNÝ NÁBYTEK) POMOCÍ KARTÁČE ODSTRANĚTE ŠROUBY ZPŮSOBENÉ OBALEM.

	PAPÍROVÝ DEKOR	LAMINOVANÉ POVRCHY	LAKOVANÉ POVRCHY	LAKOVANÉ DŘEVO	KŮŽE TKANINA
VODA A MÝDLO (NEUTRÁLNÍ MÝDLO)	●	●	●	●	●
VODA S ČISTICÍM PROSTŘEDKEM		●	●		
ČIŠTĚNÍ PRODUKTEM					●

DES Sofa Line Sp.z o.o. ul. Opolska 40, 46-380 Myślina