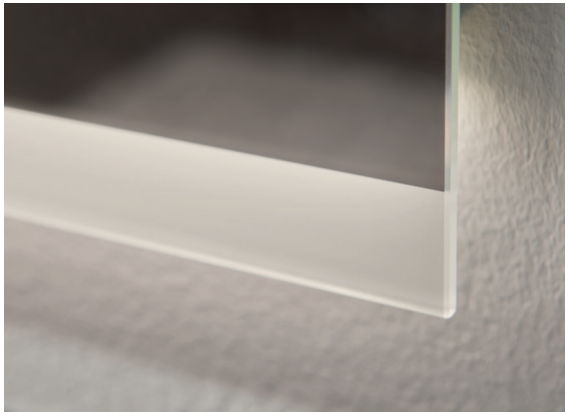

Montage & Pflege

GB	Installation and Care	**NL**	Montage en onderhoud
FR	Montage et entretien	**ES**	Montaje y cuidado

nolte® SPA

DE
GB
FR

Sehr geehrte Kundin, sehr geehrter Kunde,

Sie haben eine gute Wahl getroffen, wir beglückwünschen Sie zu Ihrem neuen Bad. Damit Sie lange Freude daran haben, möchten wir Ihnen nachfolgend eine Anleitung zur Montage sowie einige Tipps zur Sicherheit, Pflege und zur Bedienung geben.

Dear Customer,

You have made a good choice – congratulations on your new bathroom.
In order that you can enjoy it for a long time, we have enclosed installation instructions and various helpful tips on safety, care and use.

Chère cliente, cher client,

merci de nous avoir choisis, nous vous félicitons de votre nouvelle acquisition.
Afin de profiter le plus longtemps possible de votre salle de bains, vous trouverez ci-dessous une notice de montage et quelques conseils en matière de sécurité, d'entretien et de montage.

Beste klant,

Van harte gefeliciteerd met uw nieuwe badkamer, u heeft een goede keuze gemaakt. Om ervoor te zorgen dat u hieraan lang plezier zult beleven, krijgt u van ons hierna een montagehandleiding en enkele tips omtrent veiligheid, verzorging en bediening.

Muy estimado cliente,

Ha hecho una buena elección, le felicitamos por su nuevo baño. Para que pueda disfrutar de ella durante mucho tiempo, quisiéramos darle, a continuación, instrucciones para el montaje, así como algún consejo para el cuidado y el manejo.

NL
ES

DE - Inhalt
GB - Contents
FR - Contenu
NL - Inhoud
ES - Contenido

DE

Sicherheitshinweise 4 - 5

Montagehinweise 6
- Werkzeuge 7
- Höhenlinie 600 8
- Höhenlinie 450 9
- Höhenlinie 570 **MATRIXART** 10
- Höhenlinie 420 **MATRIXART** 11

Schubkasten / Auszug
- Demontage / Montage Schubkasten / Auszug 12
- Demontage Frontblenden 13
- Montage Frontblenden 14

Waschtischunterschrank
- Montage Waschtischunterschrank 16 - 21
- Demontage Waschtischunterschrank 22
- Seitenverkleidung **MATRIXART** 24 - 25
- Beleuchtete Griffspur **MATRIXART** 26 - 27
- Unterschrank als Zeilenabschluss **MATRIXART** 28 - 29

Hochschrank / Mittelschrank / Highboardschrank
- Montage Hochschrank / Mittelschrank / Highboardschrank 30 - 36
- Demontage Hochschrank / Mittelschrank / Highboardschrank 37

Spiegelschrank
- Montage Spiegelschrank 38 - 40
- Justierung / Demontage Spiegelschrank 41

Wangen / Abdeckboden
- Montage Wangen 12mm / 25 mm 42

Korpusverbindung 43

Pflege- und Bedienungshinweise 44 - 48

GB

Safety instructions 4 - 5

Installation instructions 6
- Tools 7
- Highline 600 8
- Highline 450 9
- Highline 570 **MATRIXART** 10
- Highline 420 **MATRIXART** 11

Drawer, Pull-out
- Drawer / pull-out disassembly/assembly 12
- Front panel disassembly 13
- Front panel assembly 14

Washstand unit
- Washstand base unit assembly 16 - 21
- Washstand base unit disassembly 22
- Side cladding **MATRIXART** 24 - 25
- Illuminated handle line **MATRIXART** 26 - 27
- Base unit as end unit in a row of units **MATRIXART** 28 - 29

Wall unit / central unit / highboard unit
- Wall unit / central unit / highboard unit assembly 30 - 36
- Wall unit / central unit / highboard unit disassembly 37

Mirror cabinet
- Mirror cabinet assembly 38 - 40
- Mirror cabinet adjustment / disassembly 41

End panels / Cover panel
- 12 mm / 25 mm end panel assembly 42

Carcase connection 43

Care instructions 44 - 48

FR

Consignes de sécurité 4 - 5

Instructions de montage 6
- Outils 7
- Hauteur 600 8
- Hauteur 450 9
- Hauteur 570 **MATRIXART** 10
- Hauteur 420 **MATRIXART** 11

Tiroir, Coulissant
- Démontage / Montage tiroir / coulissant 12
- Démontage écrans de façade 13
- Montage écrans de façade 14

Meuble-vasque
- Montage meuble-vasque 16 - 21
- Démontage meuble-vasque 22
- Habillage latéral **MATRIXART** 24 - 25
- Profil avec éclairage **MATRIXART** 26 - 27
- Armoire basse comme terminaison du bloc cuisine **MATRIXART** 28 - 29

Armoire latérale / Demi-armoire / Armoire demi-hauteur
- Montage armoire latérale / demi-armoire / armoire demi-hauteur 30 - 36
- Démontage armoire latérale / demi-armoire / armoire demi-hauteur 37

Armoire à glace
- Montage armoire à glace 38 - 40
- Ajustage / Démontage armoire à glace 41

Joues / Plaque de recouvrement
- Montage joues 12 / 25 mm 42

Assemblage de corps 43

Conseils d'entretien 44 - 48

NL

Veiligheidsvoorschriften 4 - 5

Montage-instructies 6
Gereedschap 7
Hoogtelijn 600 8
Hoogtelijn 450 9
Hoogtelijn 570 **MATRIXART** 10
Hoogtelijn 420 **MATRIXART** 11

Lade / uittrekelement
Demontage / montage lade / uittrekelement 12
Demontage frontpanelen 13
Montage frontpanelen 14

Wastafelkast
Montage wastafelonderkast 16 - 21
Demontage wastafelonderkast 22
Zijwandbekleding **MATRIXART** 24 - 25
Verlichte greeplijn **MATRIXART** 26 - 27
Onderkast als afsluiting van een opstelling **MATRIXART** 28 - 29

Hoge kast / halfhoge kast / highboard-kast
Montage hoge kast / halfhoge kast / highboard-kast 30 - 36
Demontage hoge kast / halfhoge kast / highboard-kast 37

Spiegelkast
Montage spiegelkast 38 - 40
Eemontage spiegelkast 41

Stollenwanden / Afdekplank
Montage stollenwanden 12 mm / 25 mm 42

Korpusverbinding 43

Onderhoudshandleiding 44 - 48

ES

Instrucciones de seguridad 4 - 5

Instrucciones de instalación 6
Herramientas 7
Línea superior 600 8
Línea superior 450 9
Línea superior 570 **MATRIXART** 10
Línea superior 420 **MATRIXART** 11

Cajón / gaveta
Desmontaje / montaje cajón / gaveta 12
Desmontaje paneles frontales 13
Montaje paneles frontales 14

Armario bajo lavabo
Montaje armario bajo lavabo 16 - 21
Desmontaje armario bajo lavabo 22
Revestimiento lateral **MATRIXART** 24 - 25
Gola illuminada **MATRIXART** 26 - 27
Armario bajo al final de la cocina **MATRIXART** 28 - 29

Armario alto / armario central / armario sinfonier
Montaje armario alto / armario central / armario sinfonier 30 - 36
Desmontaje armario alto / armario central / armario sinfonier 37

Armario de espejo
Montaje armario de espejo 38 - 40
Ajuste / desmontaje armario de espejo 41

Costados / Cubierta
Montaje costados 12 mm / 25 mm 42

Conexión de armazón 43

Instrucciones de conservación 44 - 48

DE - Sicherheitshinweise
GB - Safety instructions
FR - Instructions de sécurité
NL - Veiligheidsvoorschriften
ES - Advertencias de seguridad

DE

• Lesen Sie die Montageanleitung vor der Montage der Badzimmermöbel sorgfältig durch.

• Die den Badezimmermöbeln beiliegenden Universaldübel UX und Schrauben sind für die folgenden Wand-Baustoffe geeignet:
- Beton,
- Vollbaustoffe (Vollziegel MZ, Kalksandvollstein KS),
- Lochbaustoffe (Hohllochziegel Hlz, Kalksandlochstein KSL)

Für Gipskartonplatten, Porenbeton und Dämmstoffplatten müssen Spezialdübel verwendet werden, die der Fachhandel bereithält.

• Vor der Montage des Schrankes muss der Wand-Baustoff in jedem Fall geprüft und bestimmt werden! Prüfen Sie vor dem Bohren, dass sich keine Elektro-, Versorgungs- und Entsorgungsleitungen im Bohrbereich befinden.

• Möbelmontagen, Arbeiten an **Wasser- und Elektroanschlüssen** dürfen nur von dafür geschulten Fachleuten unter Beachtung der gültigen Sicherheitsvorschriften durchgeführt werden. Befolgen Sie die beiliegenden Installations-und -Sicherheitshinweise.

• Es dürfen sich keine Personen an die Türen, Auszüge und Schubkästen hängen.

• Achten Sie darauf, dass Kinder nicht in Schränke oder Auszüge kriechen, da Klemm-und Erstickungsgefahr droht.

• Reinigungsmittel sind immer sicher zu verschließen, da versehentliche Einnahme zu Vergiftungsgefahr führen kann.

GB

• Read the assembly instructions carefully prior to assembling the bathroom furniture.

• The all-purpose wall plugs UX and screws supplied with every piece of bathroom furniture are suitable for the following wall materials:
- Concrete,
- Solid materials (solid brick, solid sand-lime brick),
- Hollow materials (perforated brick, perforated sand-lime brick)

Special dowels have to be used with plasterboard, foam mortar and insulating board, and can be obtained from specialist outlets.

• Before installing the unit, the walls must always be checked to establish what material they are made of. Check before drilling that no electrical cables, supply or disposal cables or pipes are present in the drilling area.

• Work on **water and electrical connections** may only be performed by duly trained and qualified specialists in compliance with applicable safety regulations. Observe the accompanying installation and safety instructions.

• Hanging from doors, pull-outs or drawers is not permitted.

• Ensure that children do not crawl into units or pull-outs, because there is a danger of being trapped and suffocation.

• Cleaning agents are always to be securely closed, because accidental inhumation may lead to poisoning.

FR

• Avant le montage des meubles de salle de bains, lisez attentivement la présente notice de montage.

• Les chevilles universelles UX, jointes à chaque meuble de salle de bains, et les vis sont appropriées aux murs de nature suivante :
- Béton ;
- Matériaux massifs (brique pleine MZ, brique silico-calcaire pleine KS) ;
- Matériaux creux (brique creuse Hlz et brique silico-calcaire creuse KSL).

Prévoir pour les plaques de plâtre, le béton cellulaire et les matériaux isolants des chevilles spéciales disponibles auprès des revendeurs spécialisés.

• Avant le montage de l'armoire, il est impératif de connaître le matériau de mur et d'en vérifier la portance ! Avant de percer, vérifiez qu'aucun câble ni conduite (alimentation et écoulement) ne passe à l'endroit souhaité.

• Seul un spécialiste formé est autorisé à effectuer le montage des meubles, les **branchements d'eau et électriques** en vertu des consignes de sécurité en vigueur. Respectez les instructions de montage et les consignes de sécurité ci-jointes.

• Personne ne doit se pendre aux portes, aux tiroirs ni aux coulissants.

• Veillez à ce que les enfants ne grimpent pas à l'intérieur des meubles ou des coulissants, risque de coincement et d'asphyxie.

• Les détergents doivent toujours être bien enfermés car une ingestion accidentelle peut entraîner une intoxication.

NL

• Lees de montagehandleiding zorgvuldig door voordat u het badkamermeubilair installeert.

• De universele pluggen UX en schroeven die bij het badkamermeubilair worden geleverd, zijn geschikt voor de volgende wandmaterialen:
- Beton,
- massieve bouwmaterialen (massieve bakstenen, massieve kalkzandstenen),
- holle bouwmaterialen (gatenstenen, open kalkzandstenen)

Voor gipsplaten, schuimbeton en isolatieplaten moeten speciale pluggen worden gebruikt, die in speciaalzaken verkrijgbaar zijn.

• Voor de montage van de kast moet altijd de aard van het wandmateriaal gecontroleerd en vastgesteld worden! Controleer voor het boren dat er geen elektriciteitskabels, toevoer- en afvoerleidingen achter de boorpunten liggen.

• Meubelmontages, werkzaamheden aan **water- en elektra-aansluitingen mogen uitsluitend** door hiervoor opgeleide vakmensen worden uitgevoerd, waarbij de geldende veiligheidsvoorschriften in acht genomen moeten worden. Neem de bijgevoegde installatie- en veiligheidsinstructies in acht.

• Personen mogen niet aan deuren, uittrekelementen en laden gaan hangen.

• Zorg ervoor dat kinderen niet in kasten of uittrekelementen kruipen, want er bestaat een risico op beknelling of verstikking.

• Reinigingsmiddelen moeten altijd goed gesloten zijn, omdat abusievelijk inslikken tot vergiftigingsgevaar kan leiden.

ES

• Lea atentamente las instrucciones de montaje antes de instalar el mueble de baño.

• Las espigas universales UX y tornillos incluidos con los muebles para baño son aptos para los siguientes materiales de muros:
- hormigón,
- materiales de construcción sólidos (ladrillo macizo cerámico MZ, sílico-calcáreo macizo KS),
- materiales de construcción huecos (ladrillo hueco cerámico Hlz, sílico-calcáreo hueco KSL)

Para placas de cartón-yeso, hormigón poroso y placas de material aislante deben utilizarse espigas especiales disponibles en el comercio especializado.

• ¡Antes de montar el armario, se deberá examinar e identificar, en todo caso, el material de construcción mural! Asegúrese, antes de hacer los agujeros, de que no haya conductos de suministro eléctrico o de desagüe en la zona de perforación.

• El montaje de muebles, así como los trabajos en **las conexiones eléctricas y de agua** solamente podrán ser realizados por especialistas debidamente cualificados, teniendo en cuenta las respectivas normas de seguridad aplicables. Observe las instrucciones de instalación y de seguridad del fabricante adjuntas.

• Ninguna persona podrá colgarse de las puertas, de las gavetas y de los cajones.

• Procure que los niños no se metan en los armarios o gavetas, ya que existe peligro de asfixia y atrapamiento.

• Los detergentes deben estar siempre bien cerrados, ya que su ingestión accidental puede provocar el riesgo de intoxicación.

	DE	GB	FR	NL	ES
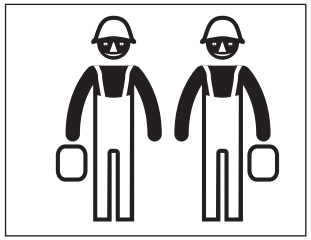	**Fachpersonal** Montage nur durch geschultes, unterwiesenes Fachpersonal	**Specialist personnel** Assembly only to be performed by trained, qualified specialist personnel	**Personnel qualifié** Montage uniquement par un personnel qualifié formé et instruit	**Vakpersoneel** Montage alleen door geschoold en geïnstrueerd vakpersoneel	**Personal especializado** El montaje debe ser realizado exclusivamente por personal especializado cualificado e instruido.
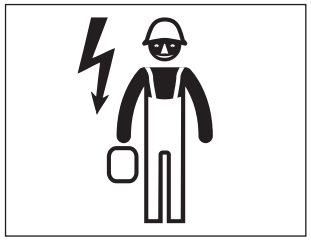	**Elektrofachkraft** Montage nur durch eine Elektrofachkraft	**Electrical specialist** Assembly only to be performed by an electrical specialist	**Electricien** Montage uniquement par un électricien	**Elektromonteur** Montage alleen door een elektromonteur	**Electricista profesional** El montaje debe encargarse siempre a un electricista profesional
	Achtung bei Nichtbeachtung droht Gefahr	**Attention – danger if ignored**	**Attention, en cas de non-respect, danger**	**Opgelet: bij negeren dreigt gevaar**	**Atención: peligro en caso de incumplimiento**
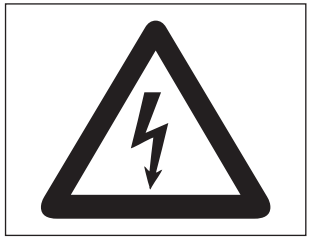	**Achtung Strom**	**Attention electricity**	**Attention, courant**	**Opgelet: stroom**	**Atención: corriente**

DE - Montagehinweise
GB - Installation instructions
FR - Instructions de montage
NL - Montage-instructies
ES - Instrucciones de instalación

DE

- Bitte überprüfen Sie die Produkte bei der Anlieferung auf Transportschäden, damit auch verdeckte Mängel ausgeschlossen werden können.
- Schutzfolien auf Fronten immer erst nach der Montage der Badmöbel entfernen.
- Bohrstaub auf Waschtischen und Möbel stets absaugen, nie wegwischen. Die Oberfläche könnte beschädigt werden.
- Während der Montage keine Werkzeuge oder scharfkantige Gegenstände auf den Waschtisch ablegen.
- Wasser und Siphonanschluss auf Dichtigkeit prüfen.
- Verwenden Sie außschließlich neutral vernetzendes Silikon.

GB

- Please check the products upon delivery for transport damage in order that hidden deficiencies are also ruled out.
- Only remove the protective foil from the front panels once the bathroom furniture has been assembled.
- Always vacuum drilling dust from washstands and furniture, never wipe away. This may damage the surfaces.
- During assembly, do not place any tools or objects with sharp edges on the washstand.
- Check that the water and drainage connections are watertight.
- Only use neutral bonding silicone.

FR

- A la livraison, veuillez vérifier si les produits n'ont pas été endommagés durant leur transport afin de pouvoir exclure également les vices cachés.
- N'enlever toujours les pellicules de protection sur les façades qu'après avoir monté les meubles de salle de bains.
- Eliminer la poussière sur les vasques et les meubles avec un aspirateur, ne jamais essuyer. Risque d'endommager la surface.
- Pendant le montage, ne pas poser d'outils ni d'objets tranchants sur la vasque.
- Vérifier l'étanchéité du branchement d'eau et du siphon.
- Utilisez uniquement un silicone neutre.

NL

- Controleer de producten bij levering op transportschade, zodat zelfs verborgen gebreken kunnen worden uitgesloten.
- Verwijder beschermfolies van fronten altijd pas nadat het badkamermeubilair is geïnstalleerd.
- Boorstof op wastafels en meubels altijd opzuigen, nooit wegvegen. Anders zou het oppervlak beschadigd kunnen raken.
- Leg tijdens de montage geen gereedschap of scherpe voorwerpen op de wastafel.
- Controleer de water- en sifonaansluiting op dichtheid.
- Gebruik alleen neutraal verlijmende siliconen.

ES

- Por favor, compruebe la posible presencia de daños de transporte en los productos en el momento de la entrega, de modo que se puedan excluir incluso los defectos ocultos.
- No retire las láminas protectoras de los frentes hasta haber instalado el mueble de baño.
- Aspire siempre el polvo de perforación de los lavabos y muebles, nunca lo limpie. La superficie podría dañarse.
- No coloque herramientas u objetos afilados sobre el lavabo durante el montaje.
- Compruebe la estanqueidad del agua y de la conexión del sifón.
- Utilice únicamente silicona reticulada neutra.

DE - Werkzeuge / **GB -** Tools / **FR -** Outils / **NL -** Gereedschap / **ES -** Herramientas

i

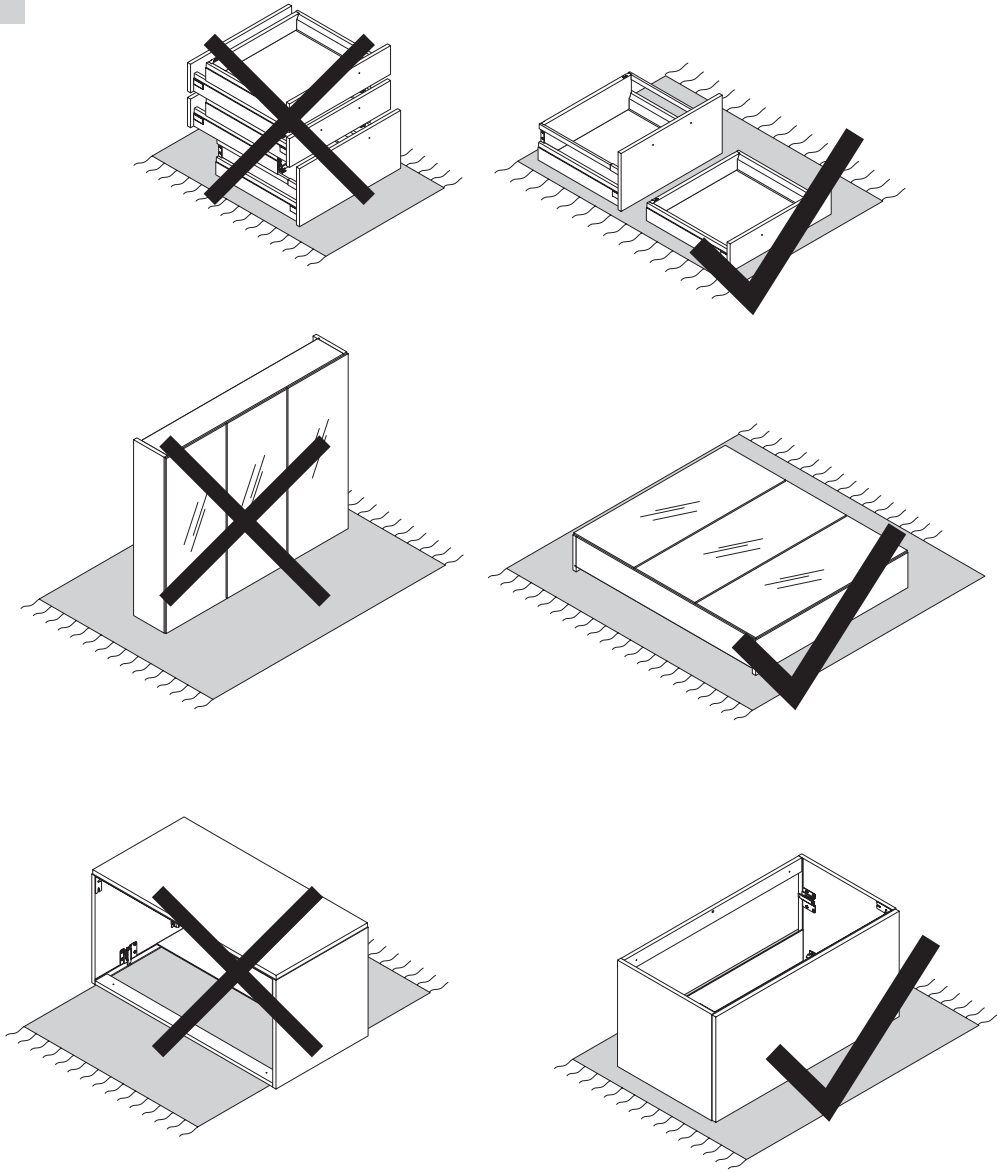

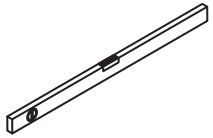

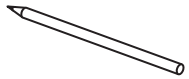

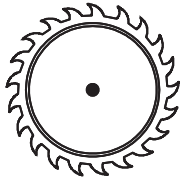

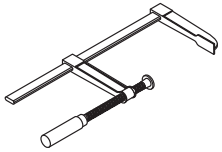

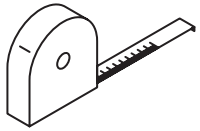

Ø 8

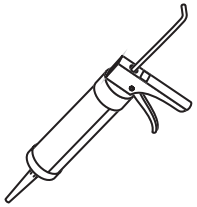

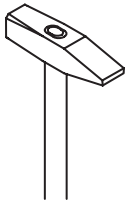

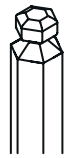

SW 4

PZ 2

PZ 3

DE - Montagehinweise
GB - Installation instructions
FR - Instructions de montage
NL - Montage-instructies
ES - Instrucciones de instalación

DE - Höhenlinie 600 / **GB -** Highline 600 / **FR -** Hauteur 600 / **NL -** Hoogtelijn 600 / **ES -** Línea superior 600

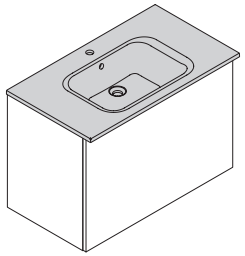

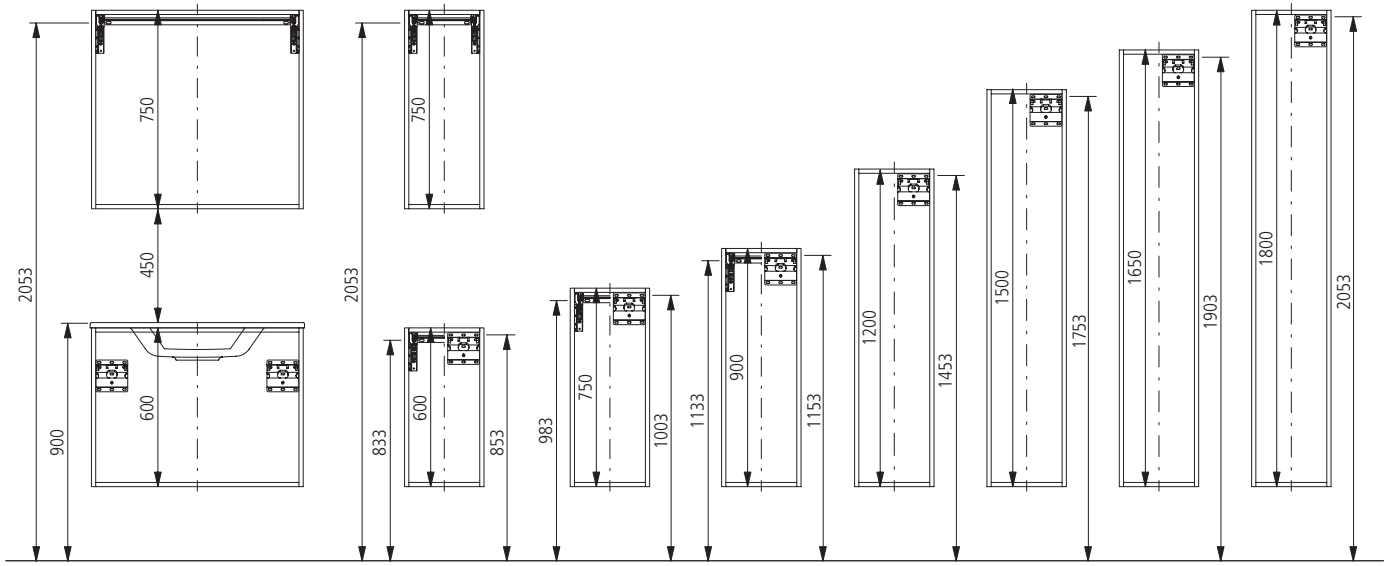

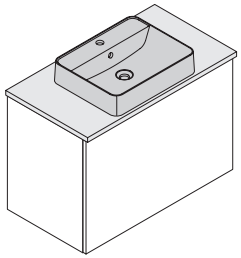

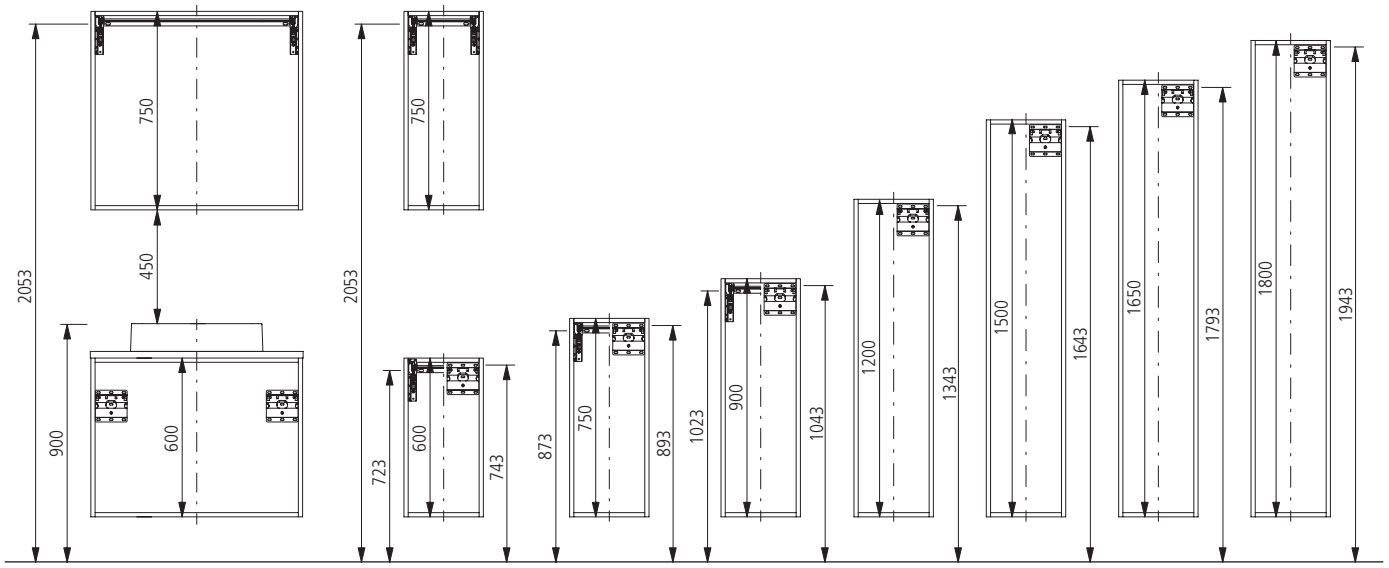

DE - Höhenlinie 450 / **GB -** Highline 450 / **FR -** Hauteur 450 / **NL -** Hoogtelijn 450 / **ES -** Línea superior 450

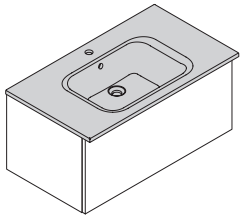

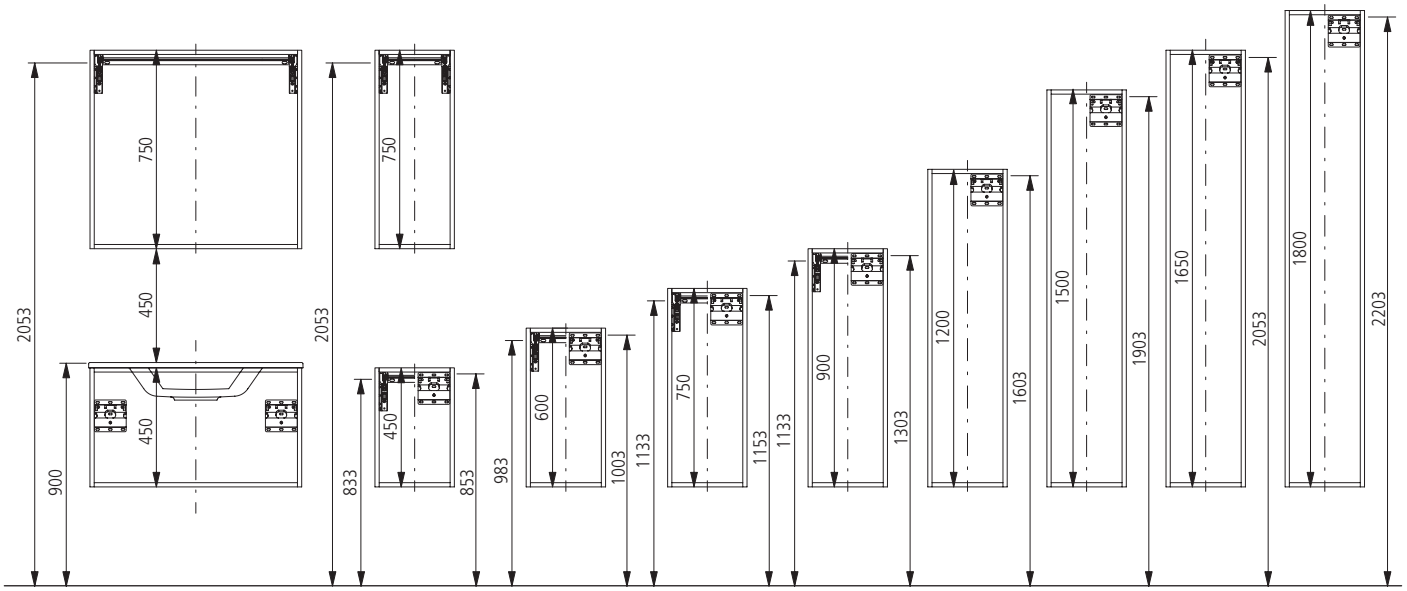

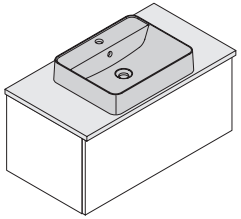

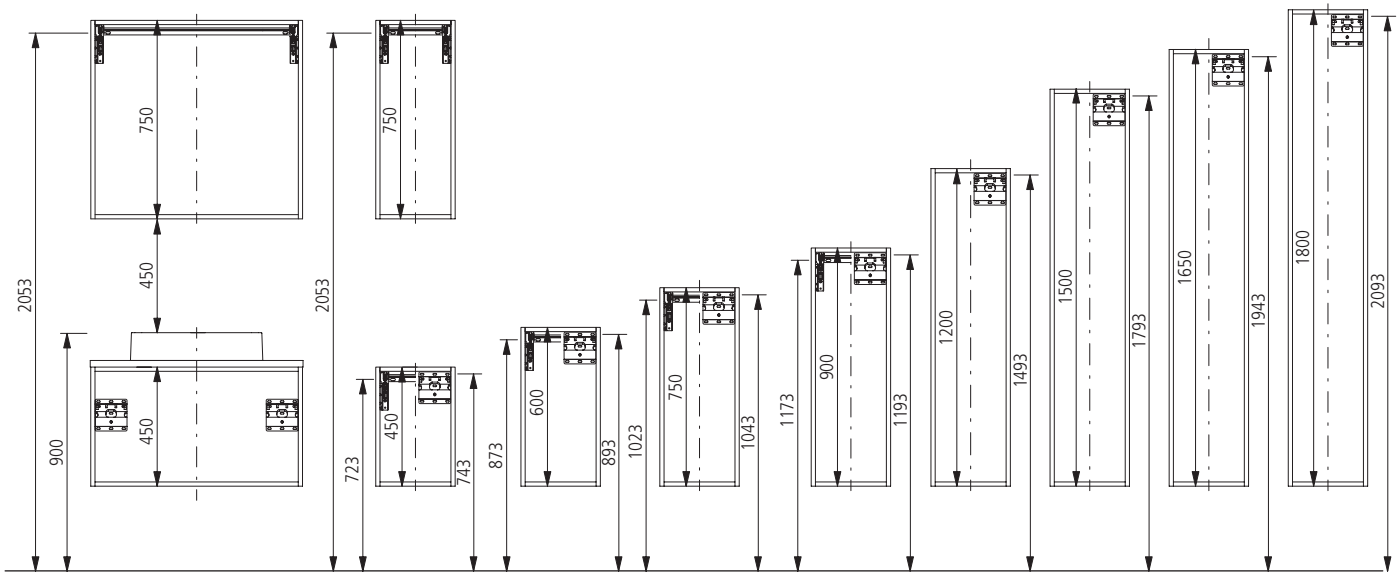

DE - Höhenlinie 570 / **GB -** Highline 570 / **FR -** Hauteur 570 / **NL -** Hoogtelijn 570 / **ES -** Línea superior 570

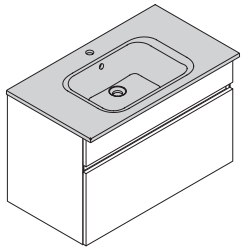

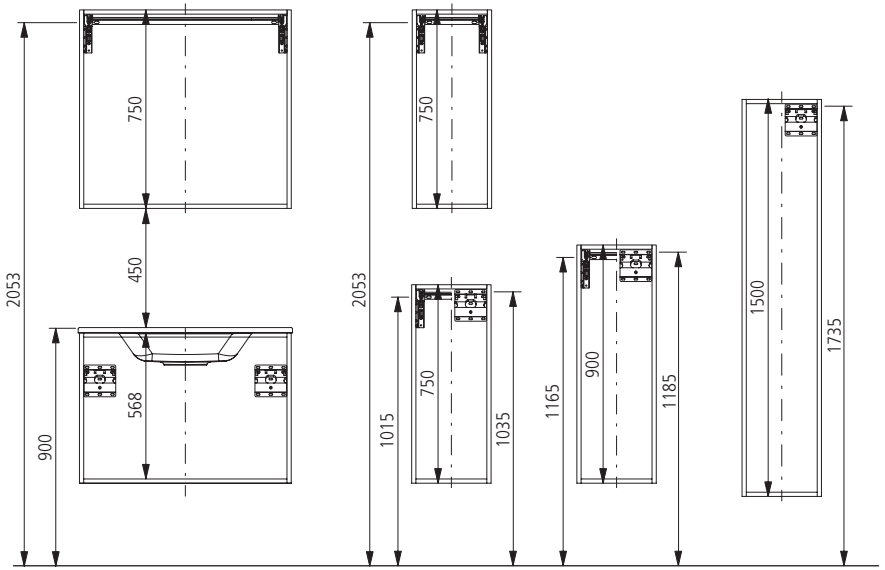

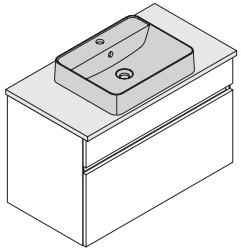

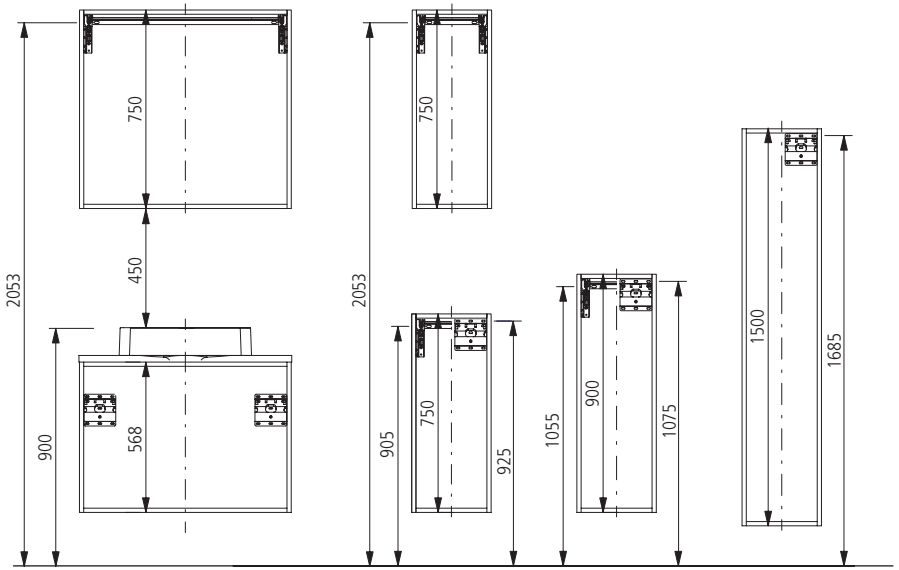

DE - Höhenlinie 420 / **GB -** Highline 420 / **FR -** Hauteur 420 / **NL -** Hoogtelijn 420 / **ES -** Línea superior 420

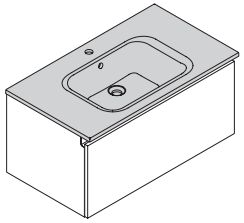

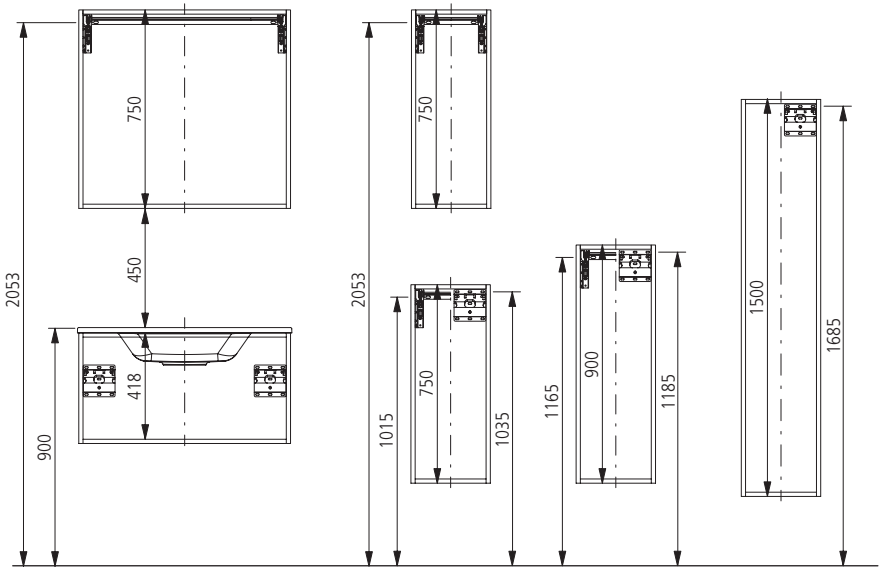

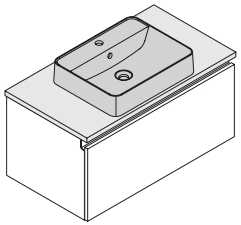

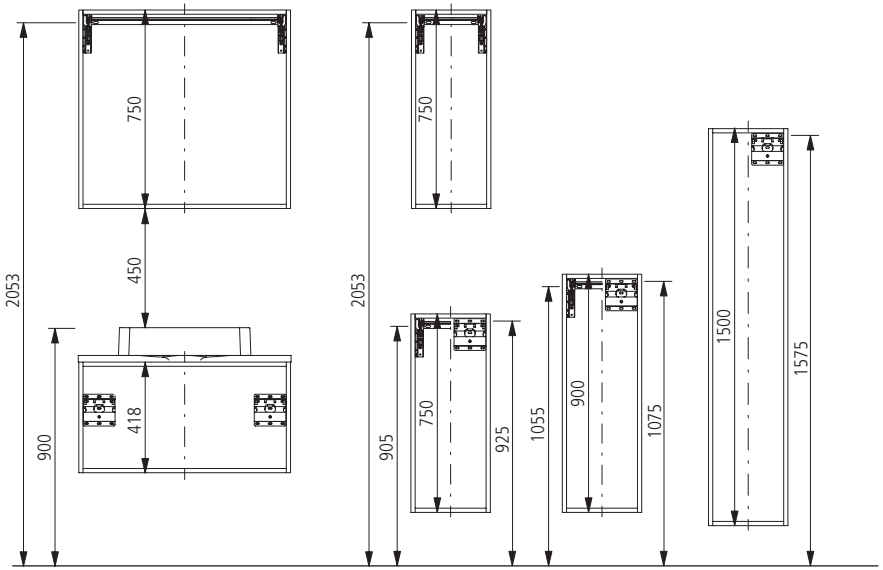

DE - Schubkasten / Auszug
GB - Drawer / pull-out
FR - Tiroir / Coulissant
NL - Lade / uittrekelement
ES - Cajón / gaveta

DE - Demontage / Montage Schubkasten / Auszug / **GB -** Drawer / pull-out disassembly / assembly / **FR -** Démontage / Montage tiroir / coulissant /
NL - Demontage / montage lade / uittrekelement / **ES -** Desmontaje / montaje cajón / gaveta

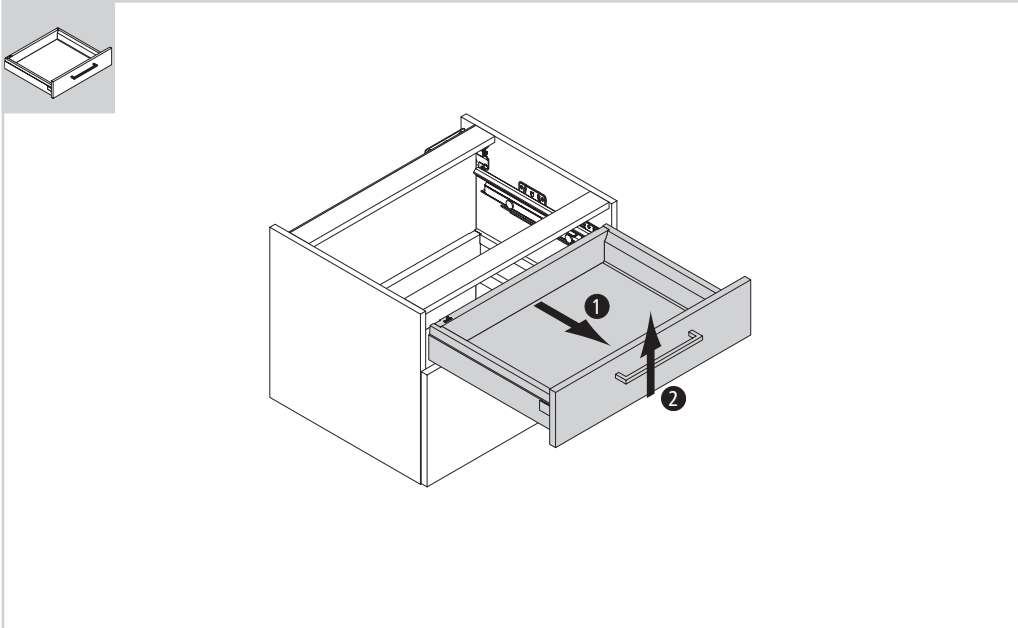

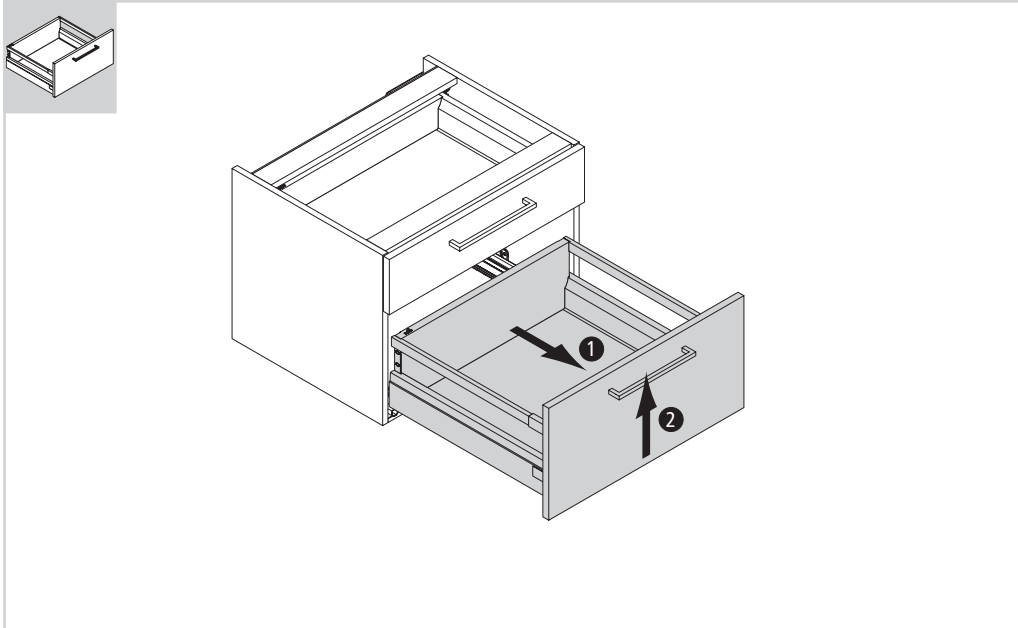

1

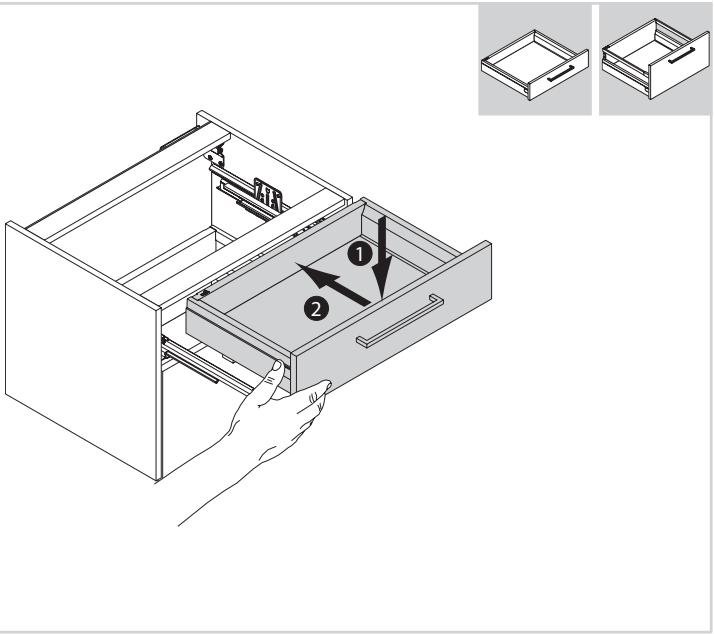

2

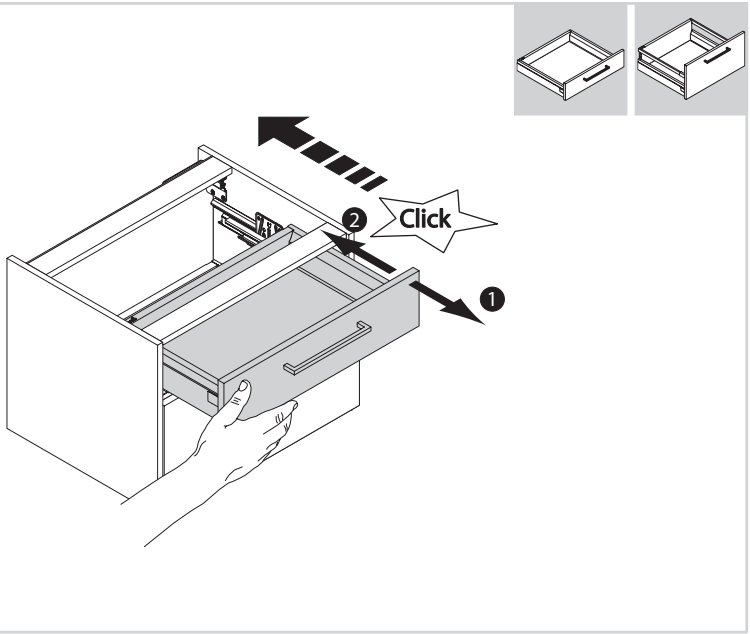

DE - Demontage Frontblenden / **GB -** Front panel disassembly / **FR -** Démontage écrans de façade / **NL -** Demontage frontpanelen / **ES -** Desmontaje paneles frontales frente fijo

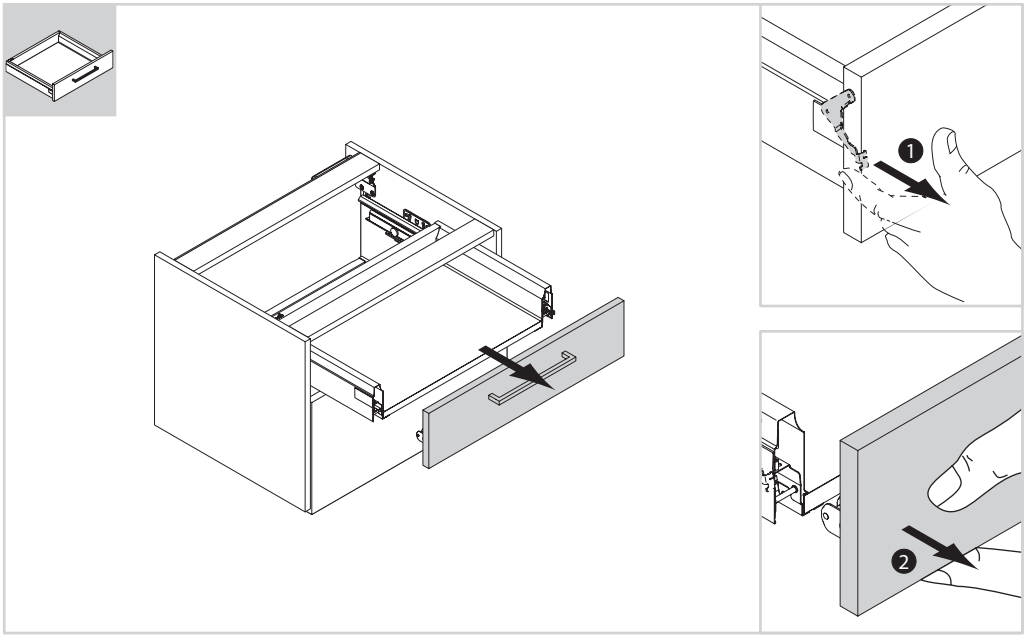

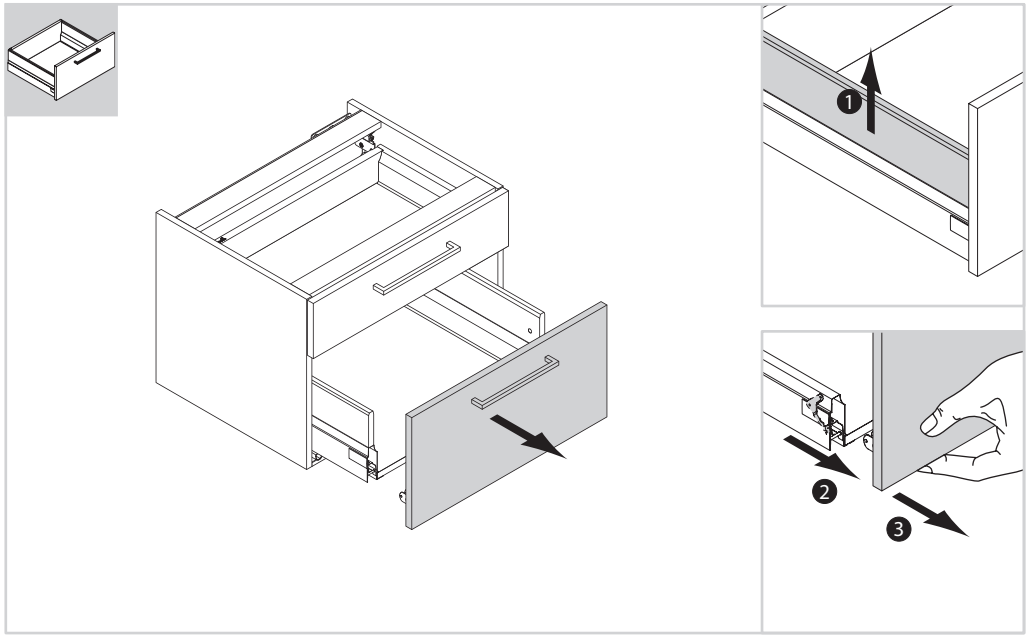

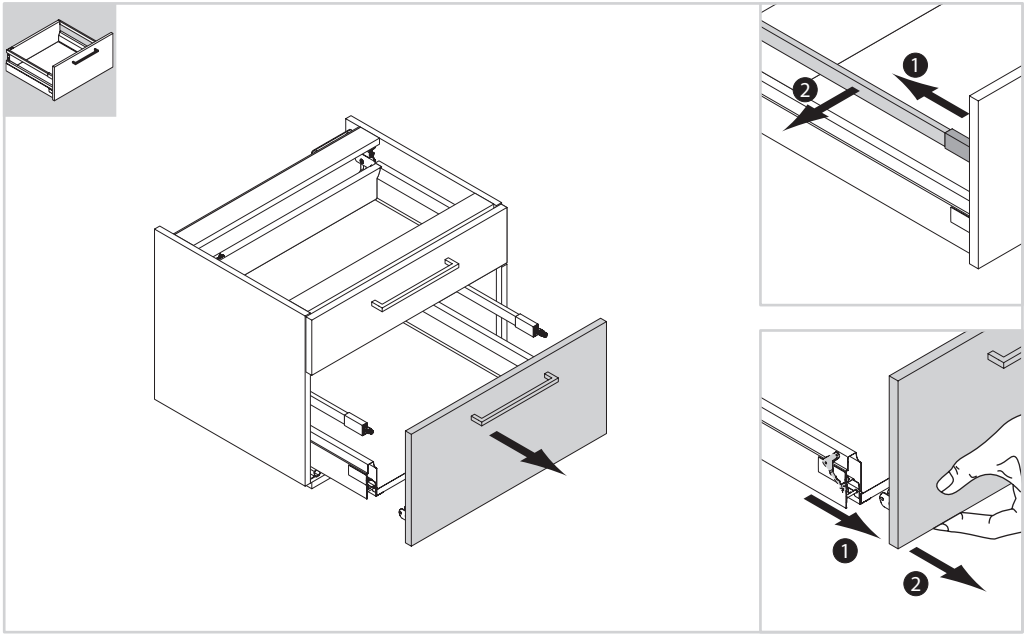

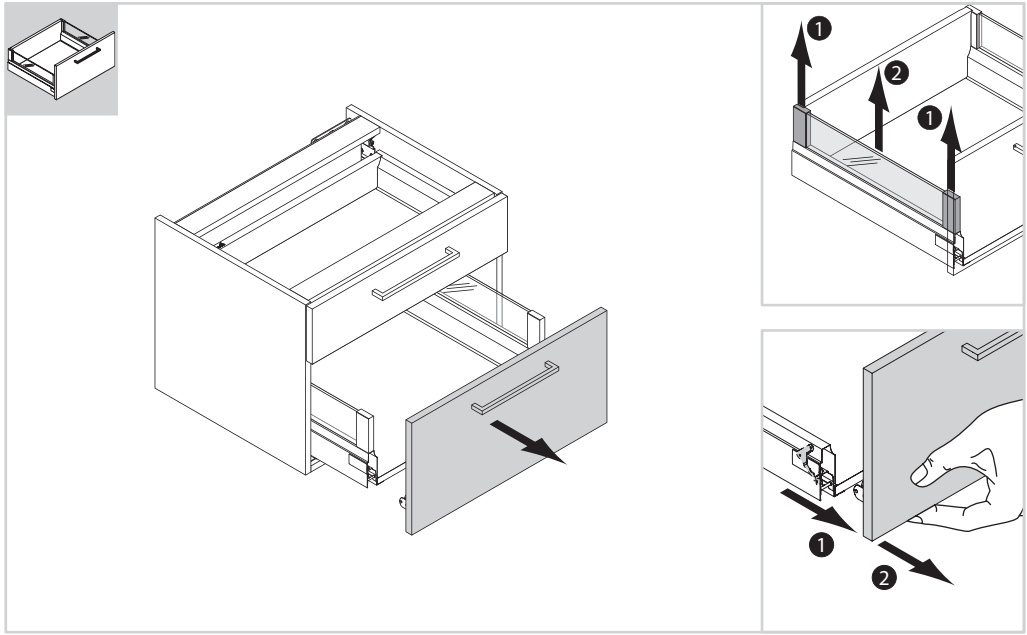

DE - Schubkasten / Auszug
GB - Drawer / pull-out
FR - Tiroir / Coulissant
NL - Lade / uittrekelement
ES - Cajón / gaveta

DE - Montage Frontblenden / **GB -** Front panel assembly / **FR -** Montage écrans de façade / **NL -** Montage frontpanelen / **ES -** Montaje paneles frontales

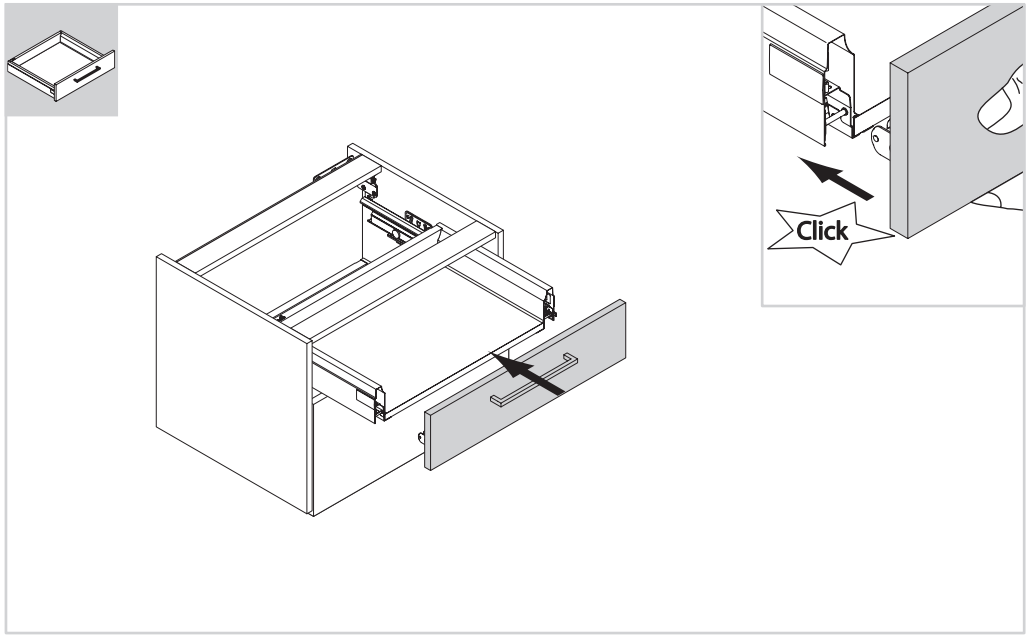

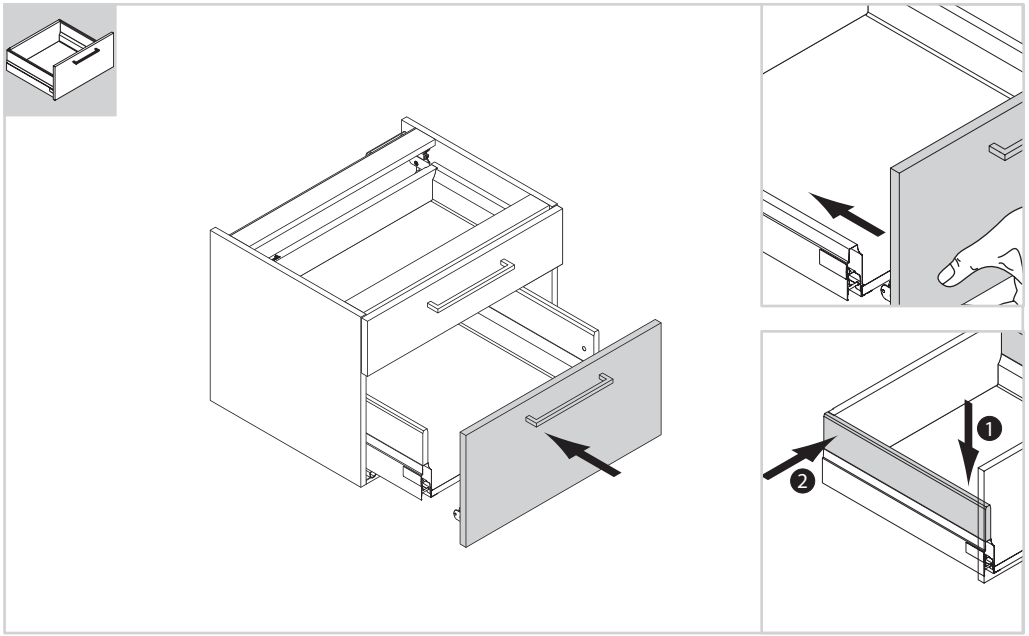

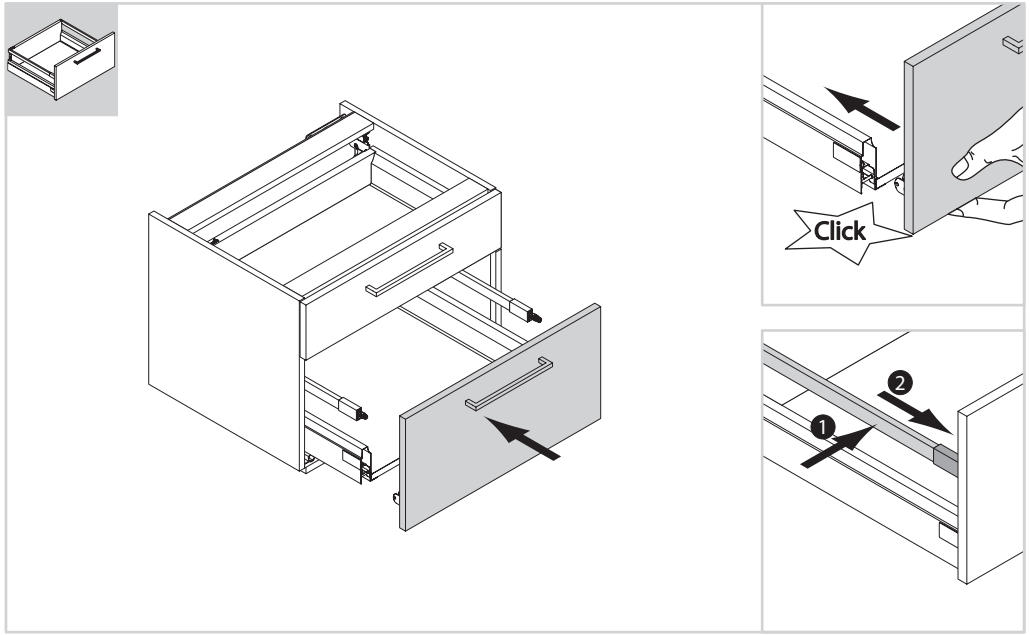

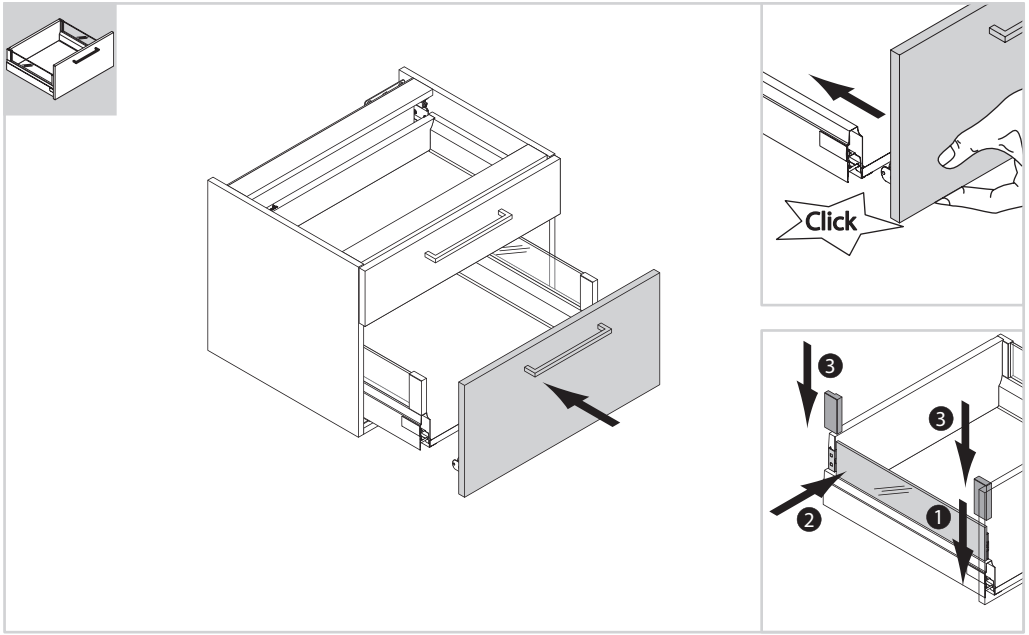

DE - Waschtischunterschrank
GB - Washstand base unit
FR - Meuble-vasque
NL - Wastafelonderkast
ES - Armario bajo lavabo

DE - Montage Waschtischunterschrank / **GB -** Washstand base unit assembly / **FR -** Montage meuble-vasque / **NL -** Montage wastafelonderkast / **ES -** Montaje armario bajo lavabo

A

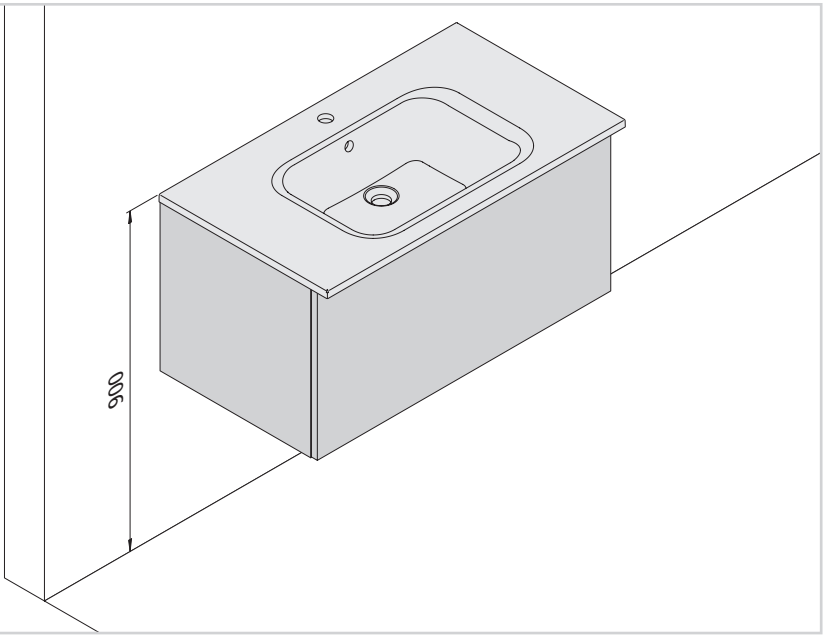

B

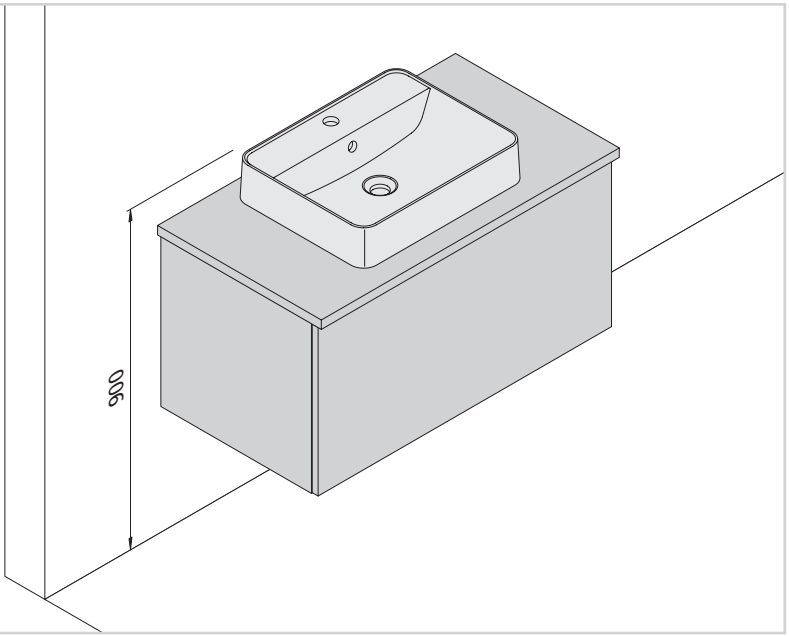

C

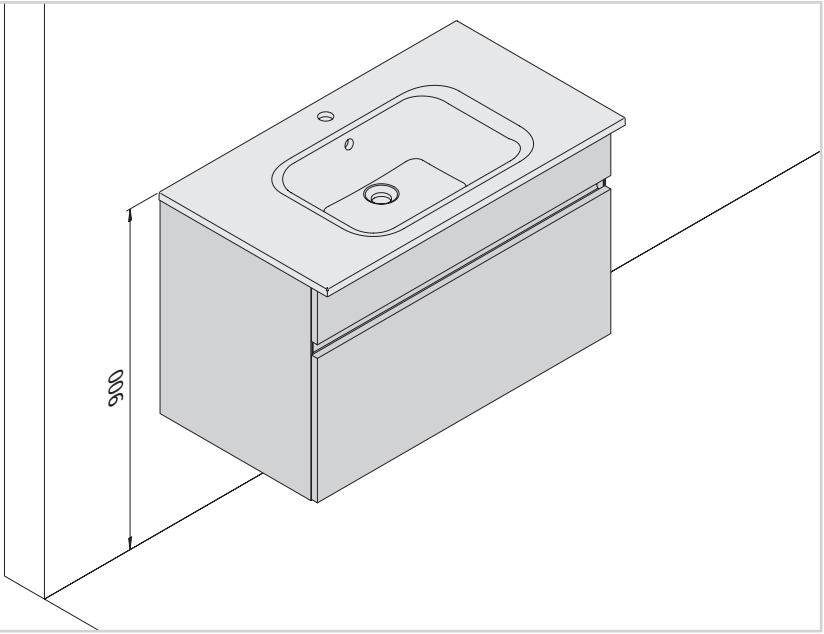

MATRIXART by nolte SPA

D

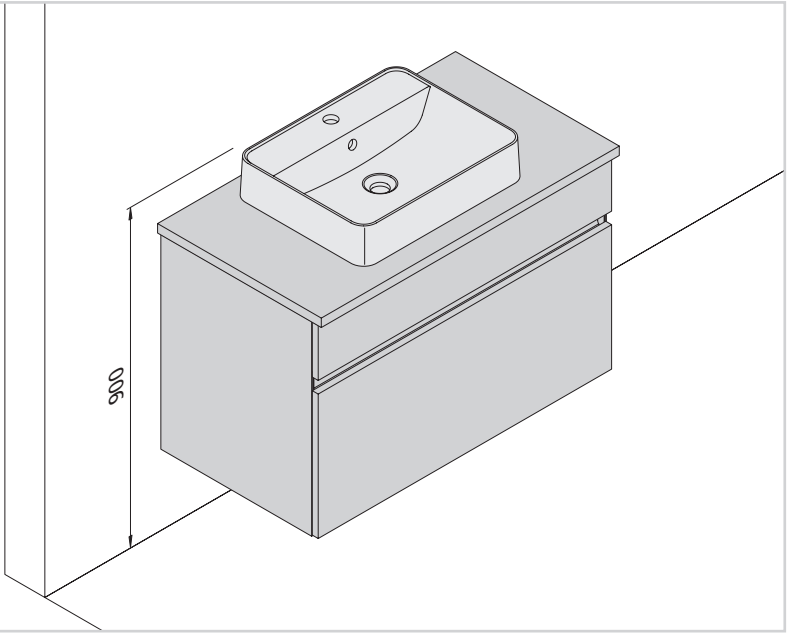

MATRIXART by nolte SPA

DE - Montage Waschtischunterschrank / **GB -** Washstand base unit assembly / **FR -** Montage meuble-vasque / **NL -** Montage wastafelonderkast / **ES -** Montaje armario bajo lavabo

1

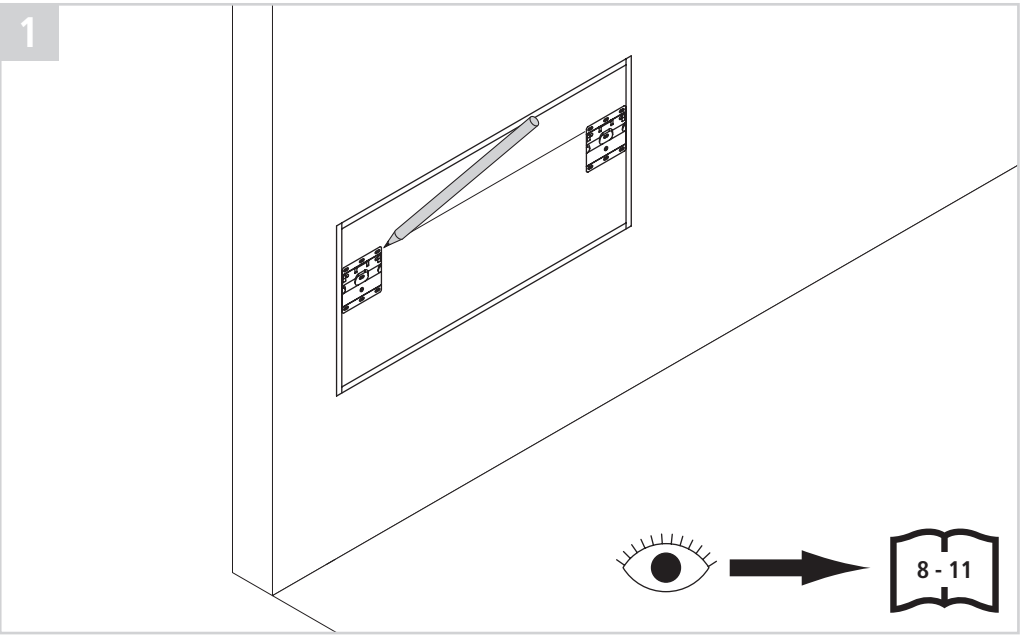

i

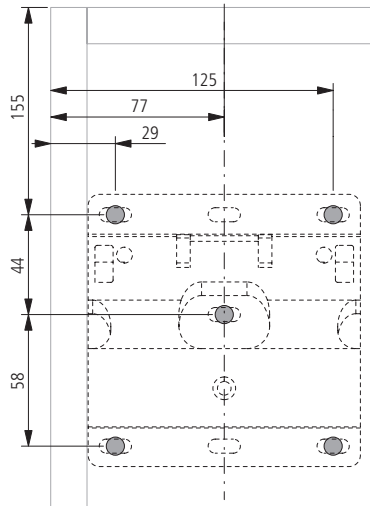

2

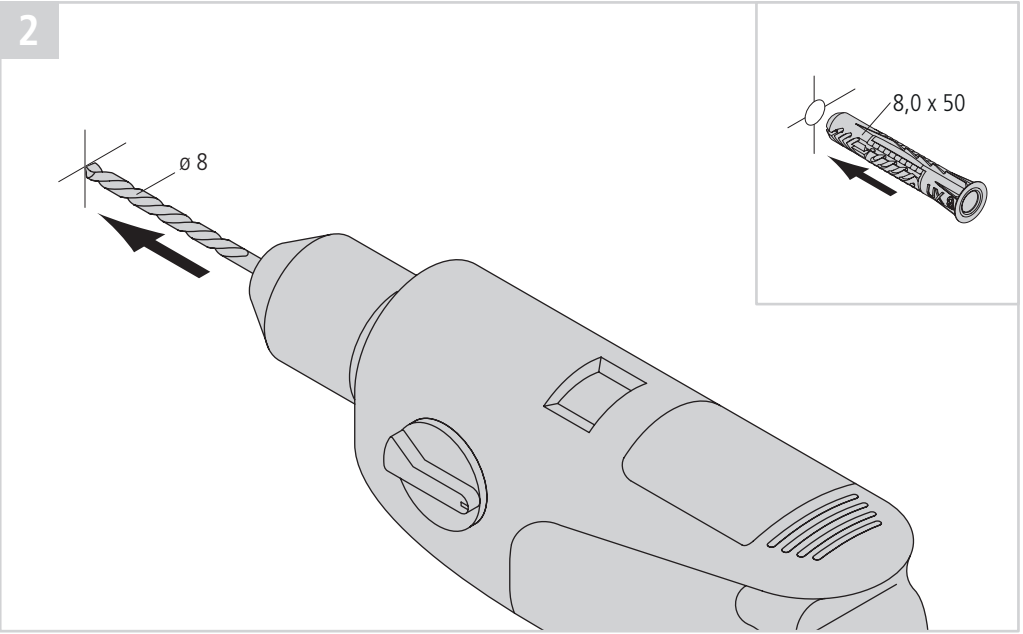

3

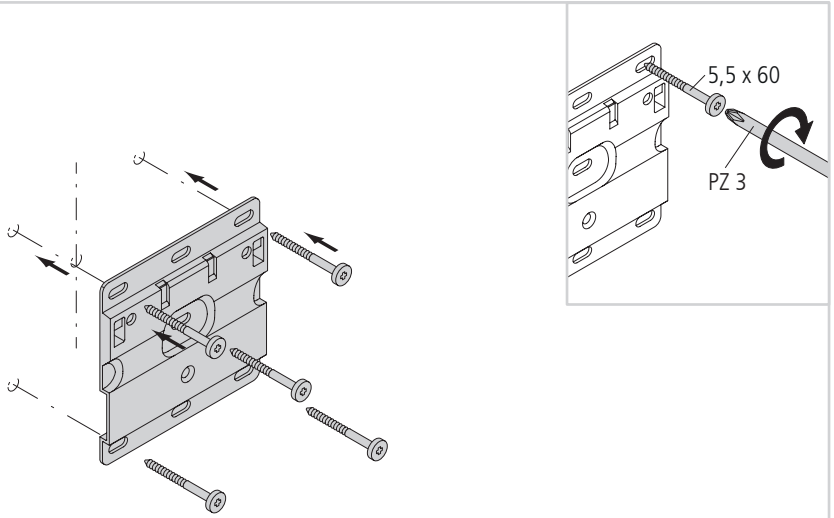

DE - Waschtischunterschrank
GB - Washstand base unit
FR - Meuble-vasque
NL - Wastafelonderkast
ES - Armario bajo lavabo

DE - Montage Waschtischunterschrank / **GB -** Washstand base unit assembly / **FR -** Montage meuble-vasque / **NL -** Montage wastafelonderkast / **ES -** Montaje armario bajo lavabo

4

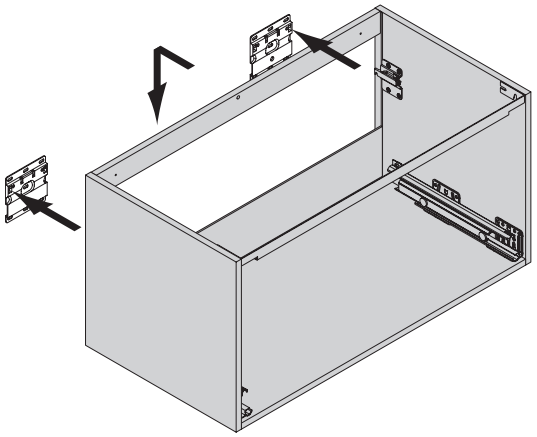

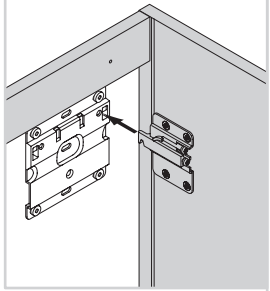

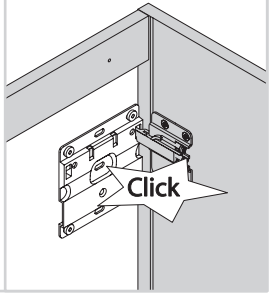

5

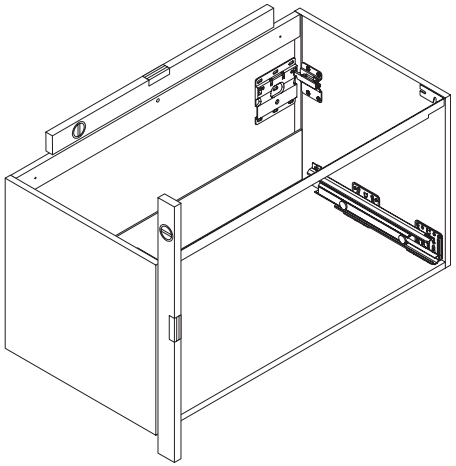

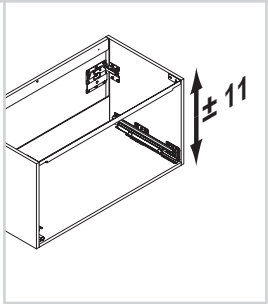

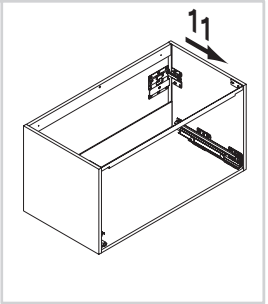

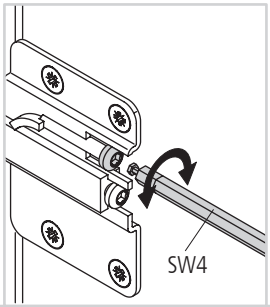

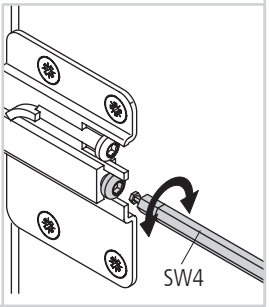

6 C D

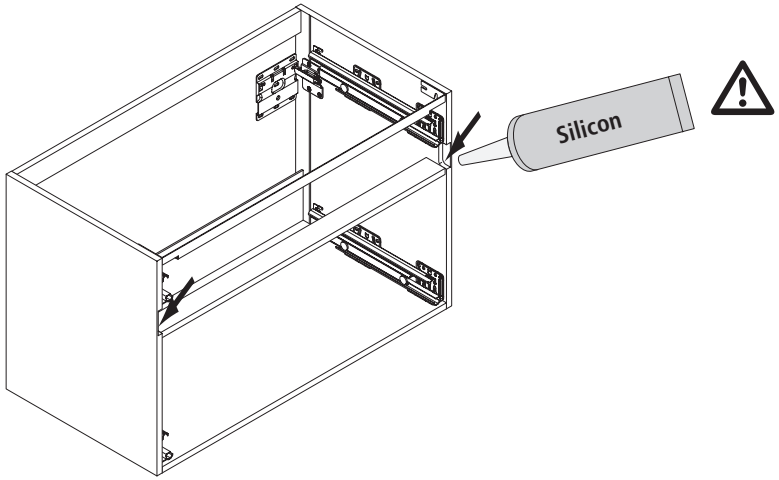

7 C D

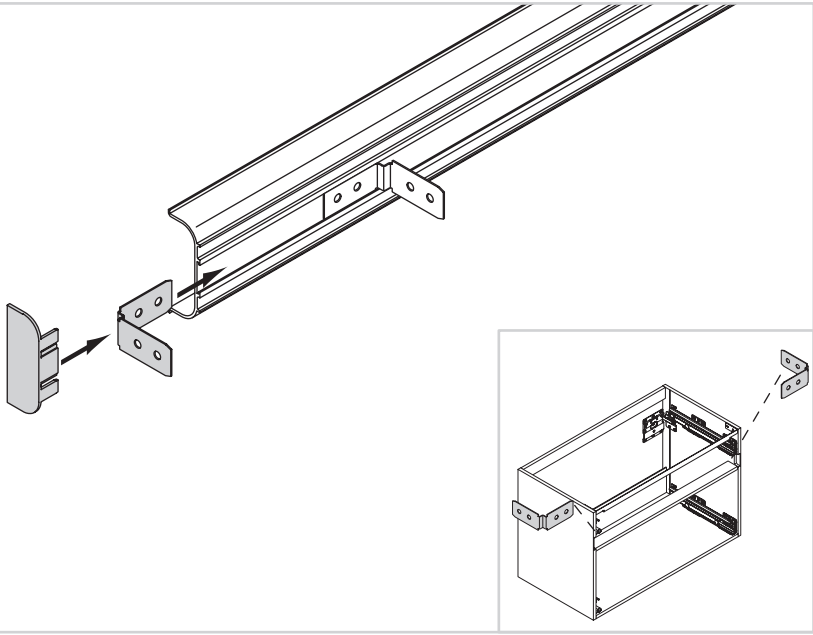

DE - Montage Waschtischunterschrank / **GB -** Washstand base unit assembly / **FR -** Montage meuble-vasque / **NL -** Montage wastafelonderkast / **ES -** Montaje armario bajo lavabo

8 C D

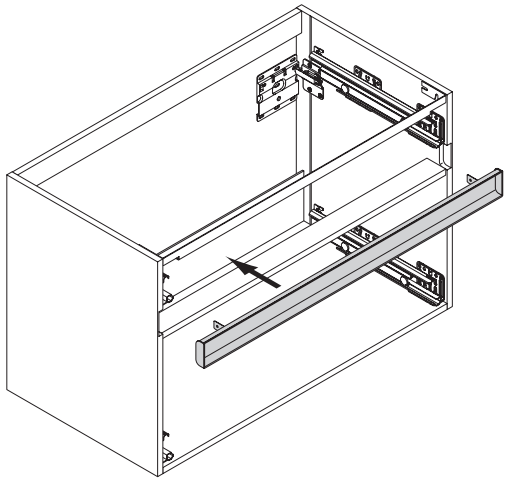

9 C D

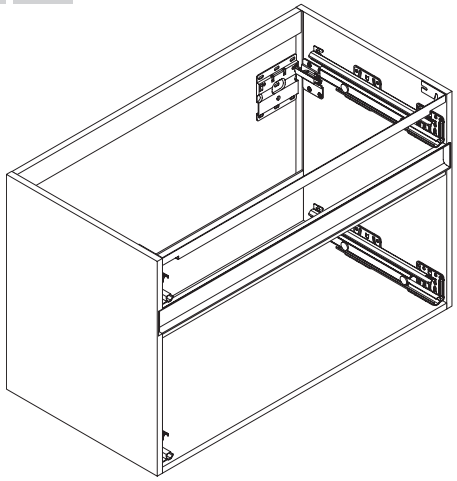

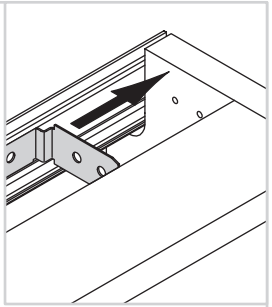

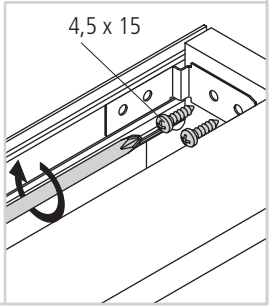

10 A C

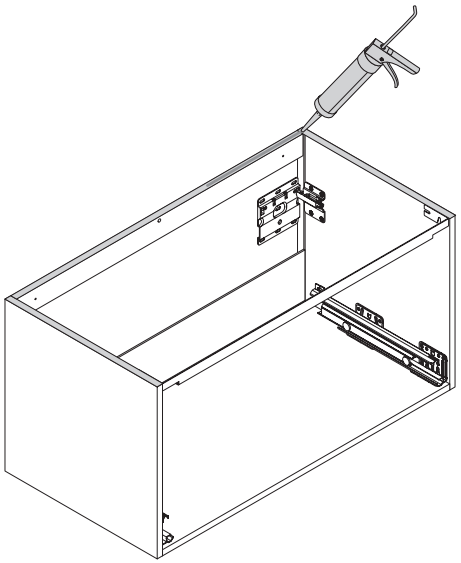

11 A C

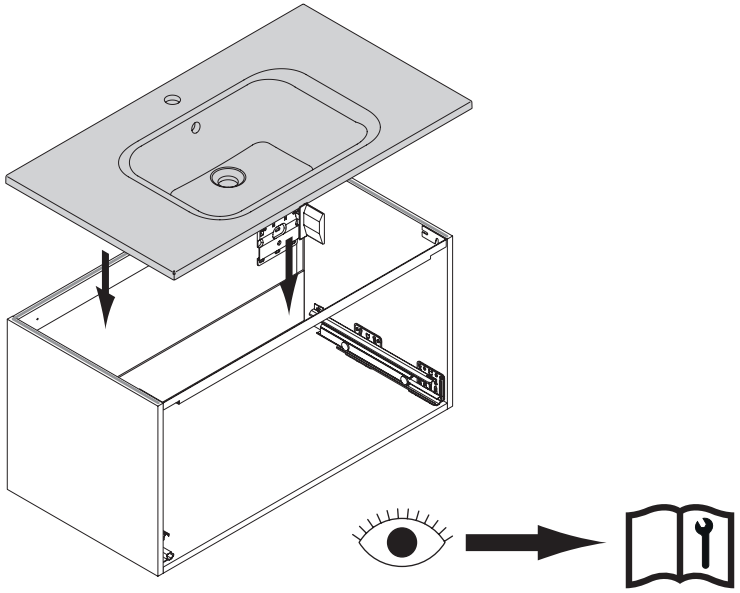

DE - Waschtischunterschrank
GB - Washstand base unit
FR - Meuble-vasque
NL - Wastafelonderkast
ES - Armario bajo lavabo

DE - Montage Waschtischunterschrank / **GB -** Washstand base unit assembly / **FR -** Montage meuble-vasque / **NL -** Montage wastafelonderkast / **ES -** Montaje armario bajo lavabo

12 A C

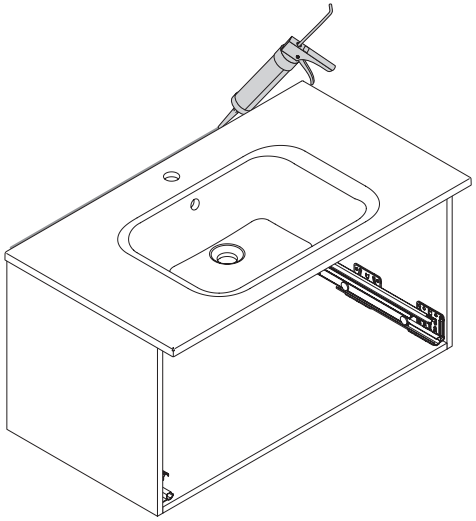

13 B D

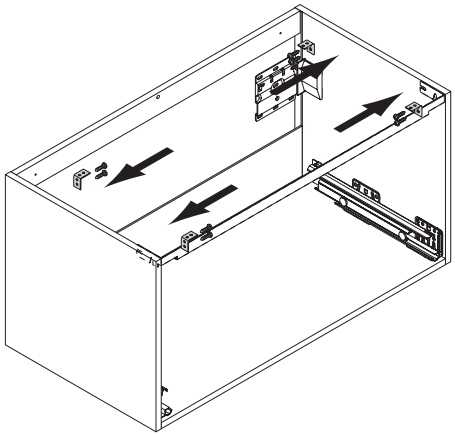

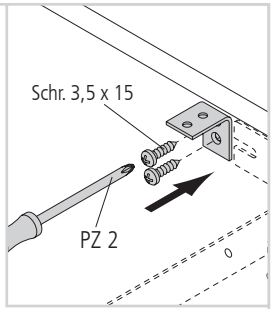

14 B D

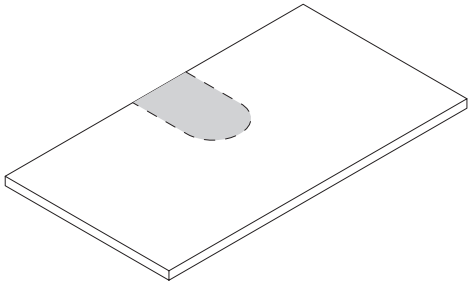

15 B D

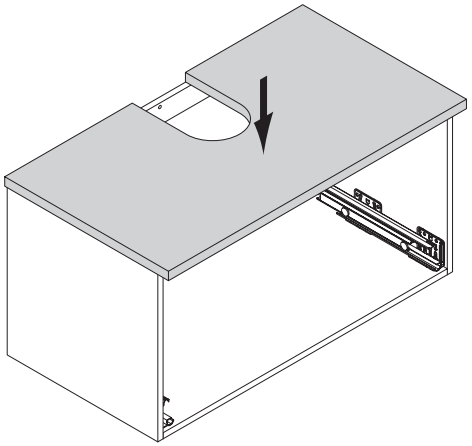

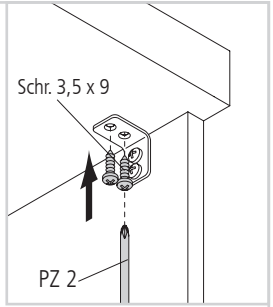

DE - Montage Waschtischunterschrank / **GB -** Washstand base unit assembly / **FR -** Montage meuble-vasque / **NL -** Montage wastafelonderkast / **ES -** Montaje armario bajo lavabo

16 B D

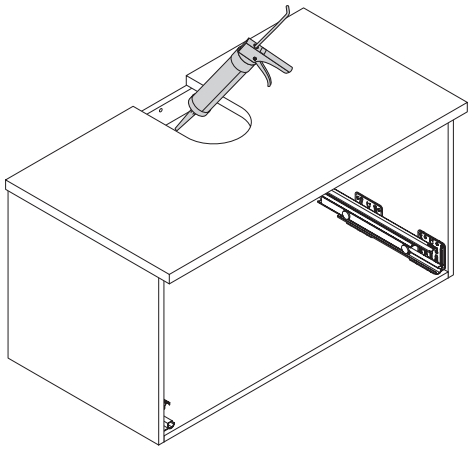

17 B D

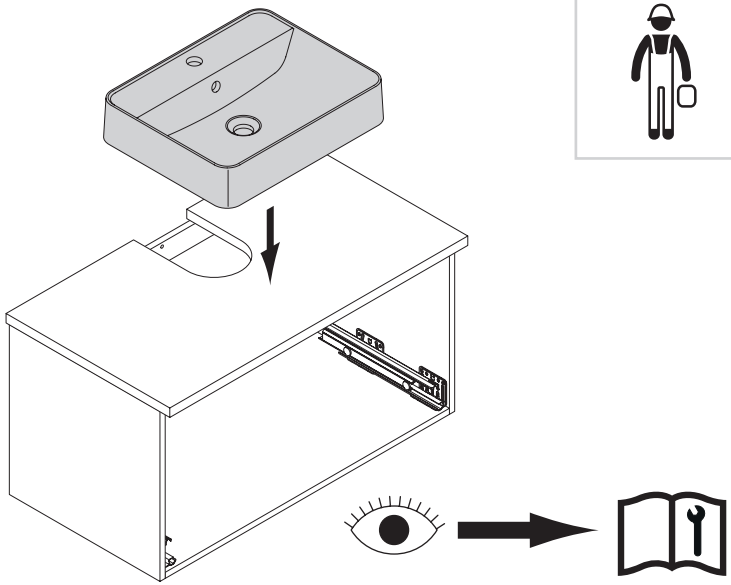

18

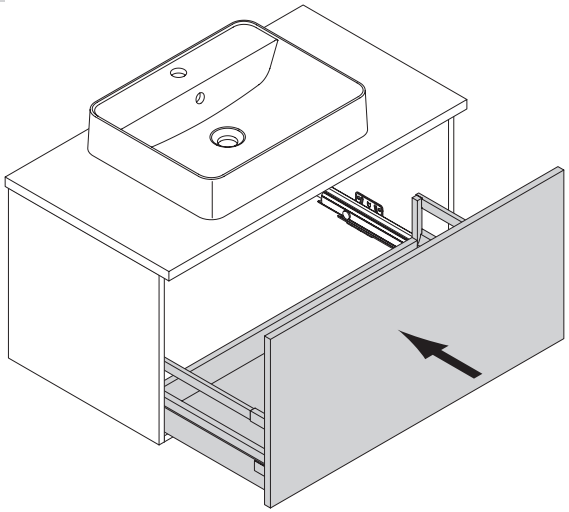

DE - Waschtischunterschrank
GB - Washstand base unit
FR - Meuble-vasque
NL - Wastafelonderkast
ES - Armario bajo lavabo

DE - Demontage Waschtischunterschrank / **GB -** Washstand base unit disassembly / **FR -** Démontage meuble-vasque **NL -** Demontage wastafelonderkast / **ES -** Desmontaje armario bajo lavabo

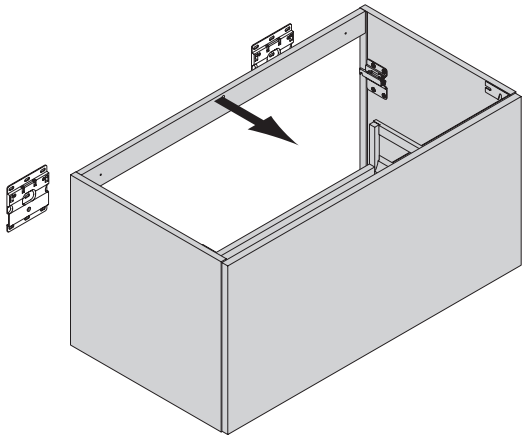

1

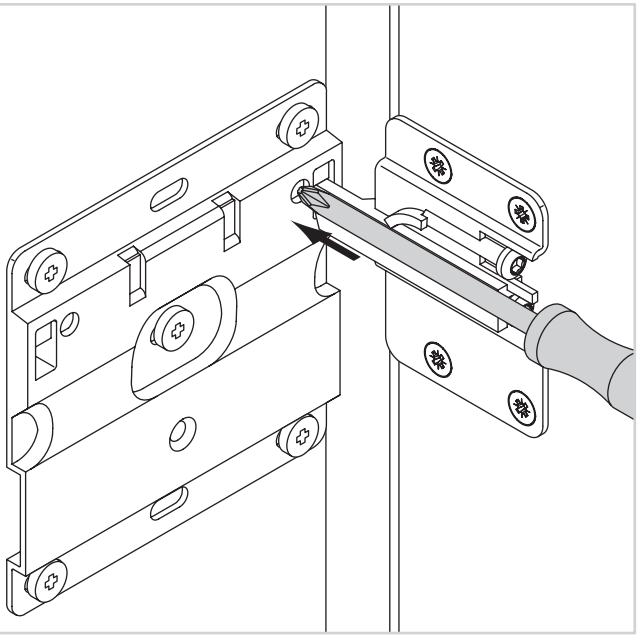

2

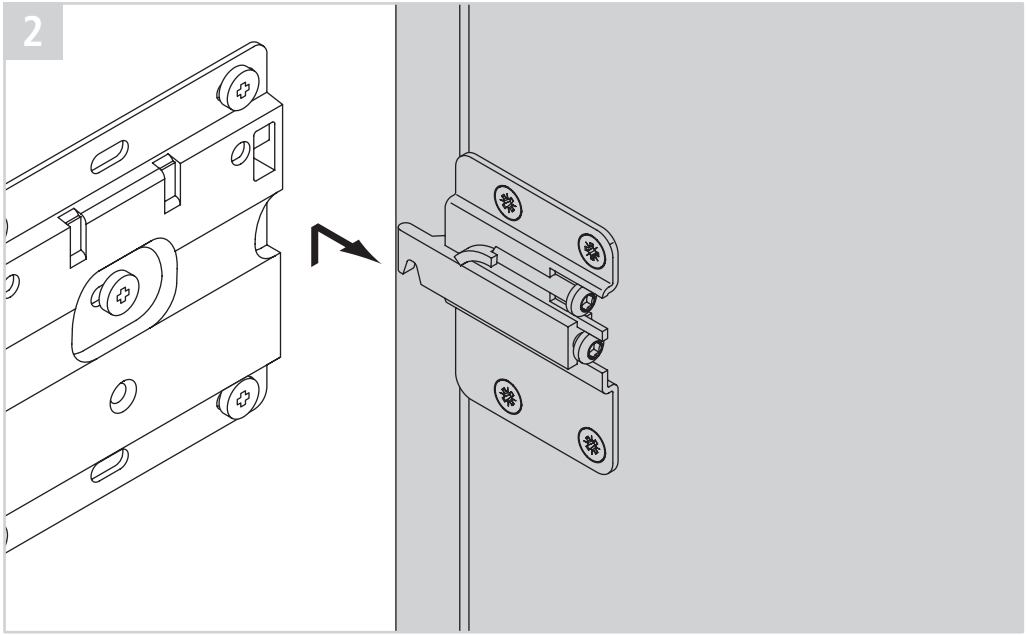

DE - Waschtischunterschrank
GB - Washstand base unit
FR - Meuble-vasque
NL - Wastafelonderkast
ES - Armario bajo lavabo

MATRIXART by nolte SPA

DE - Seitenverkleidung / **GB -** Side cladding / **FR -** Habillage latéral / **NL -** Zijwandbekleding / **ES -** Revestimiento lateral

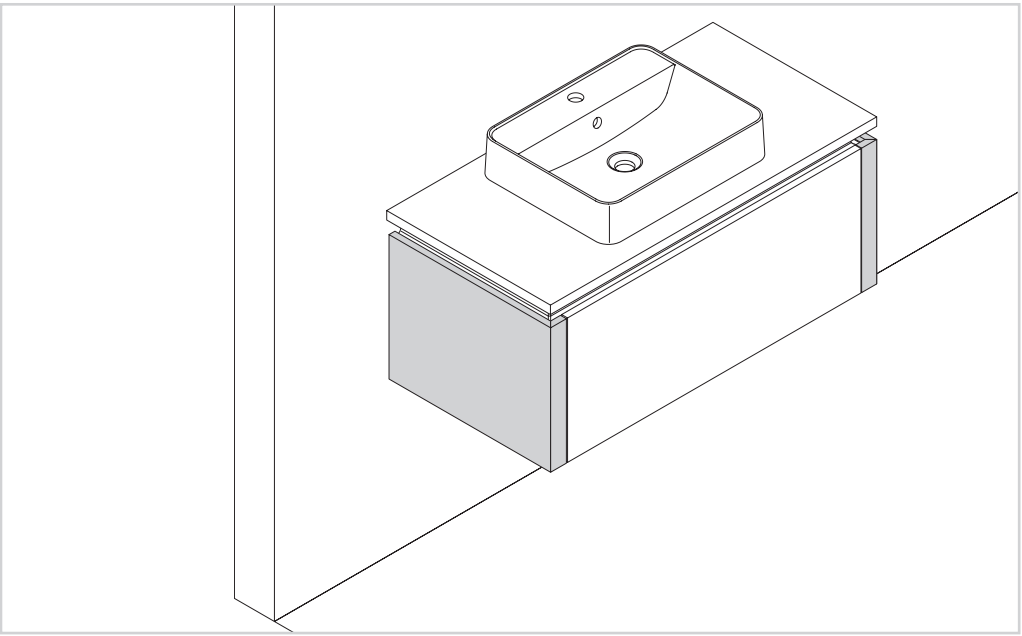

1

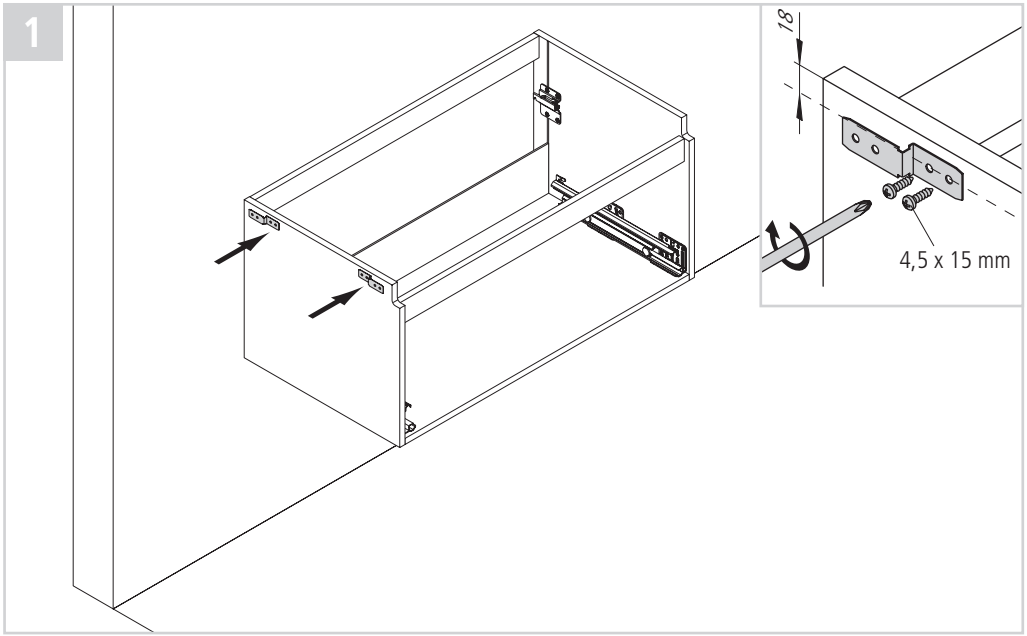

2

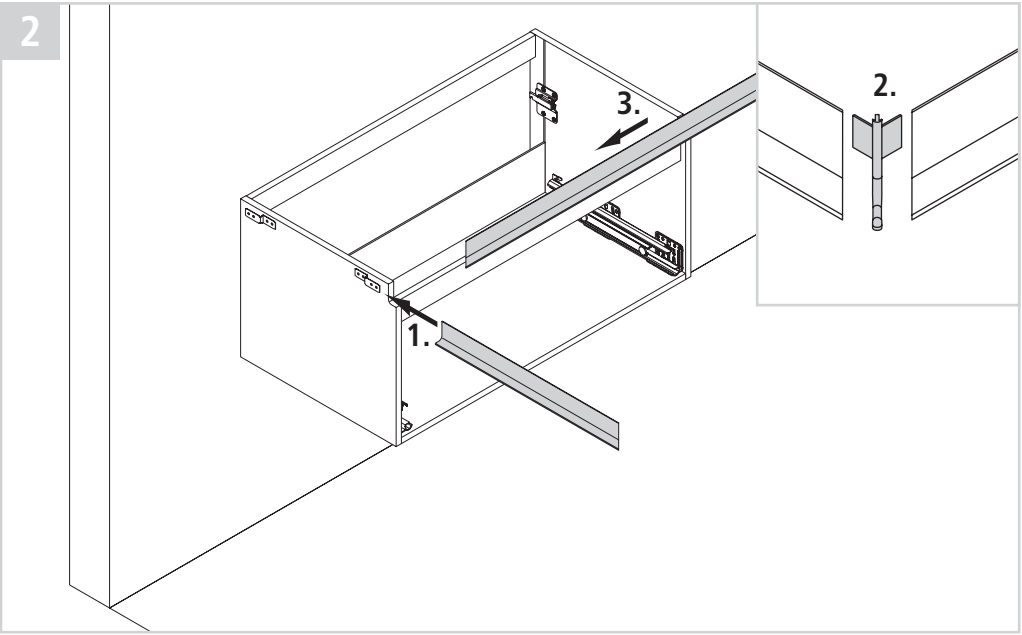

3

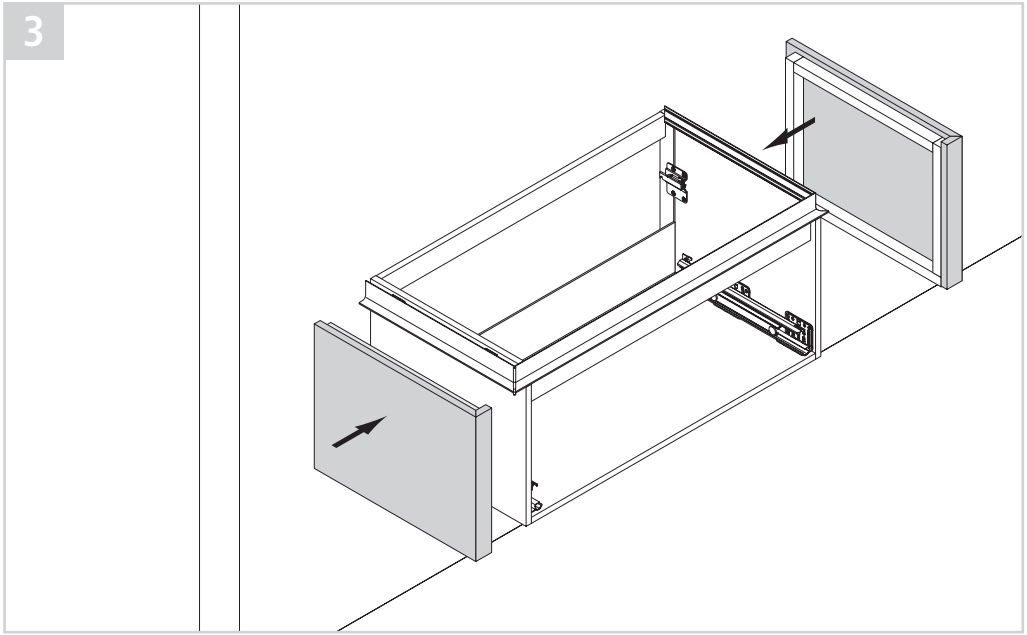

DE - Seitenverkleidung / **GB -** Side cladding / **FR -** Habillage latéral / **NL -** Zijwandbekleding / **ES -** Revestimiento lateral

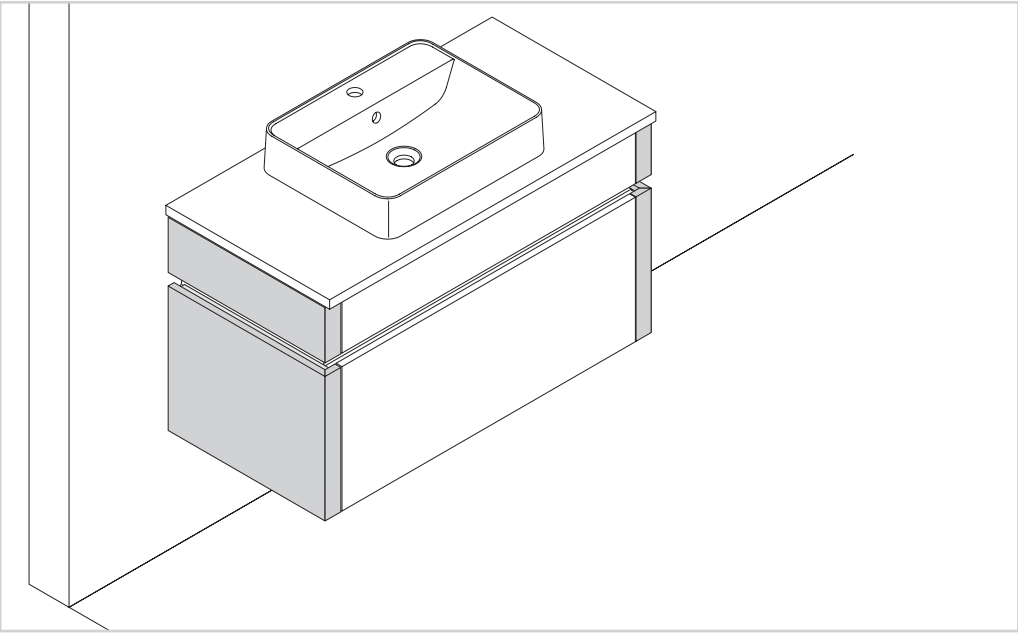

1

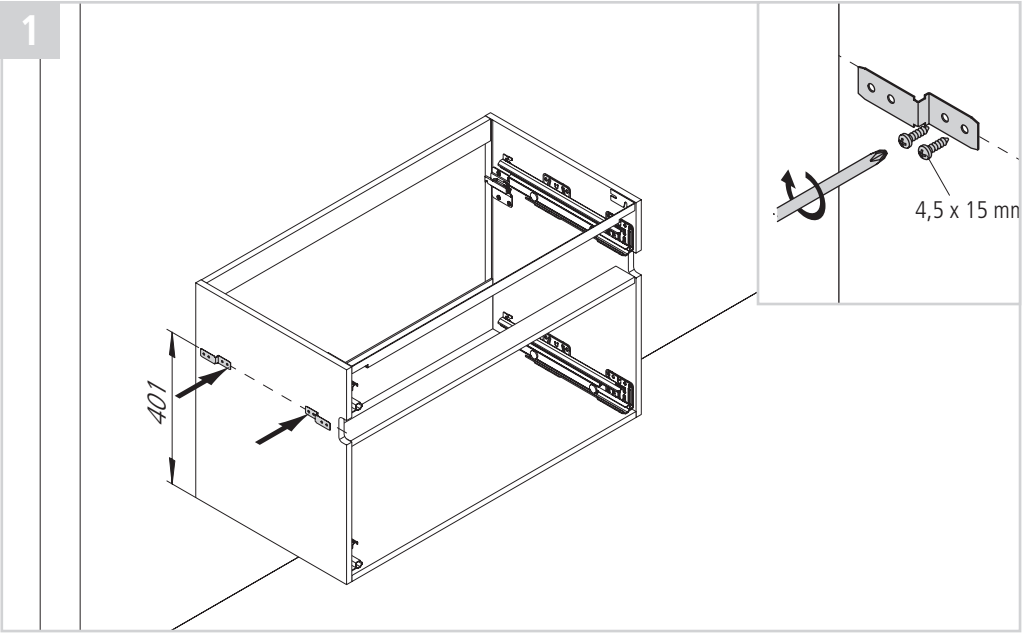

3

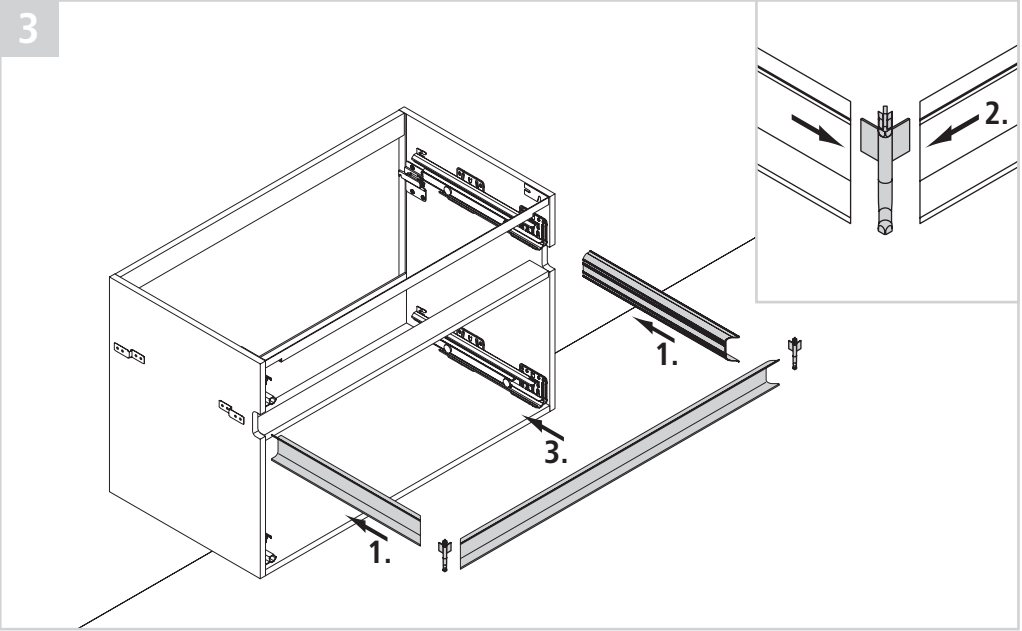

4

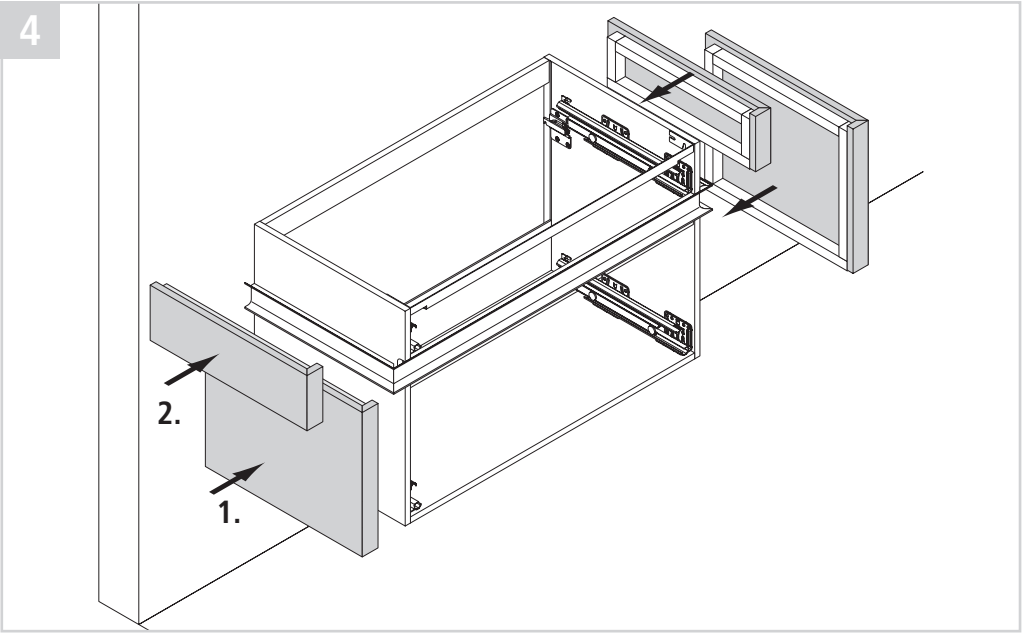

DE - Waschtischunterschrank
GB - Washstand base unit
FR - Meuble-vasque
NL - Wastafelonderkast
ES - Armario bajo lavabo

MATRIXART by nolte SPA

DE - Beleuchtete Griffspur / **GB -** Illuminated handle line / **FR -** Profil avec éclairage / **NL -** Verlichte greeplijn / **ES -** Gola illuminada

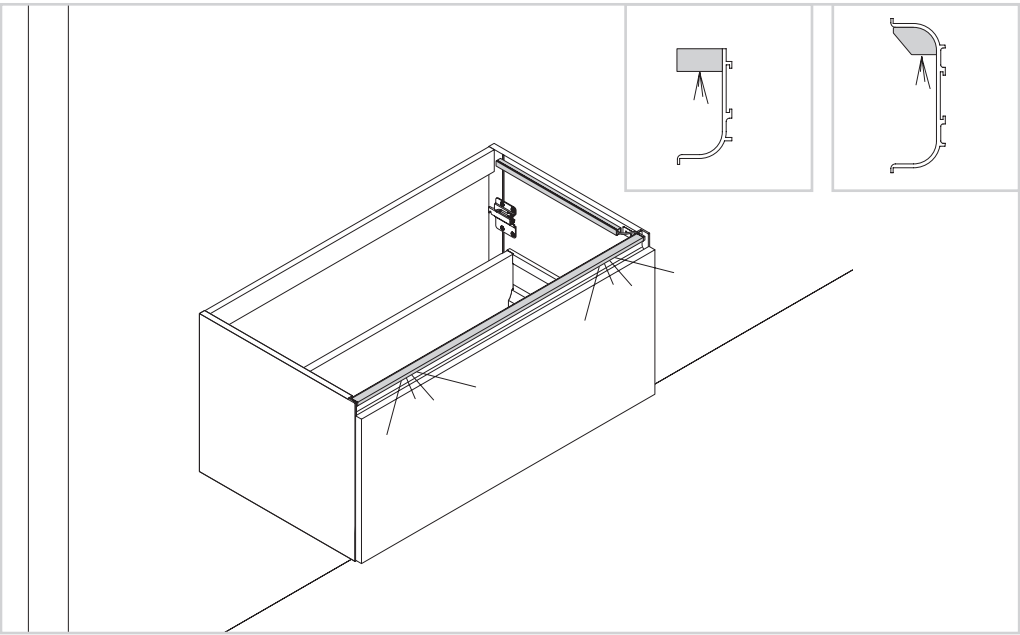

1

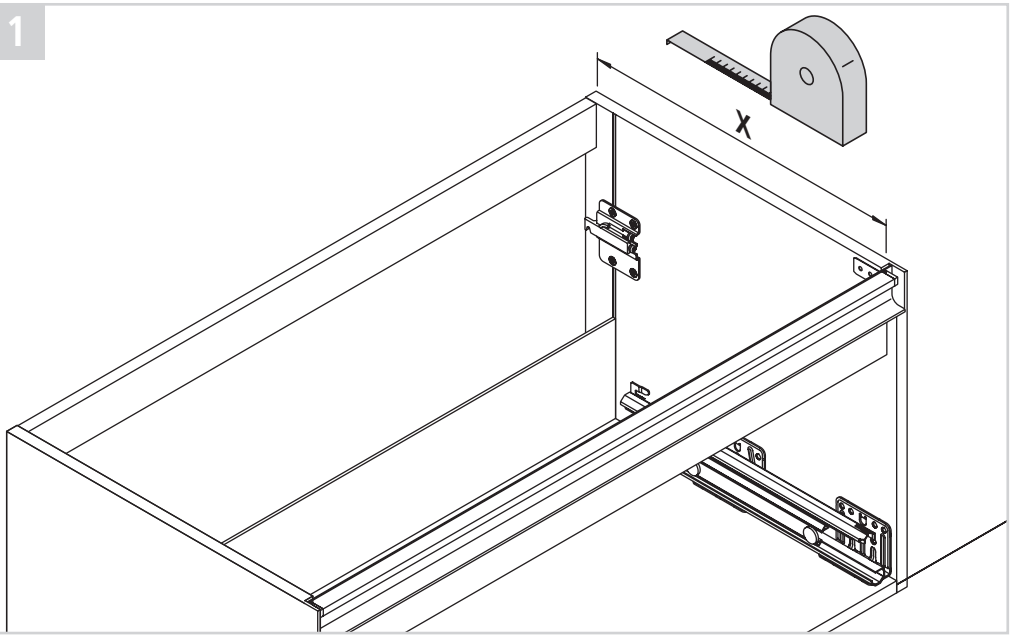

2

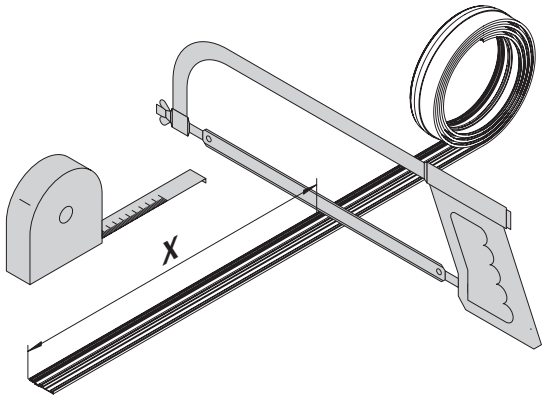

3

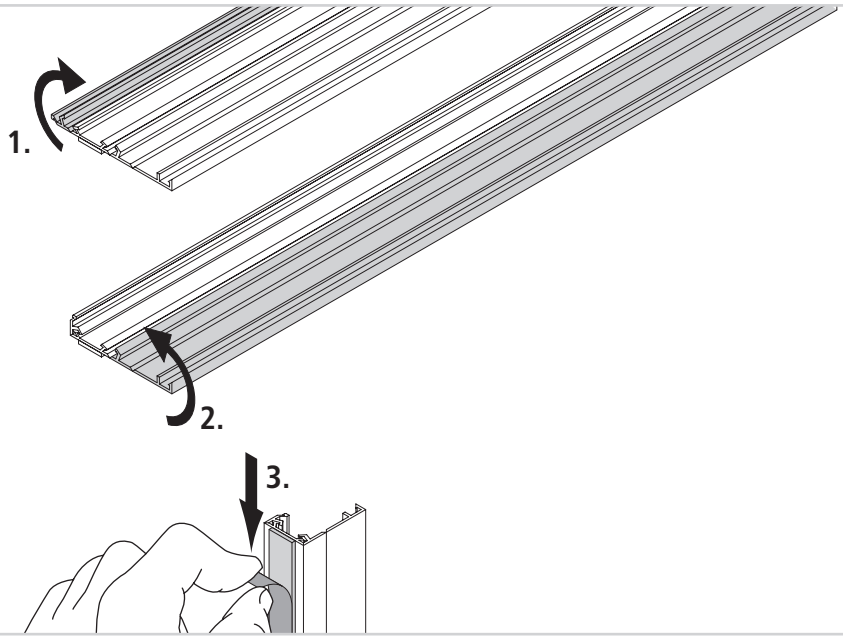

DE - Beleuchtete Griffspur / **GB -** Illuminated handle line / **FR -** Profil avec éclairage / **NL -** Verlichte greeplijn / **ES -** Gola illuminada

4

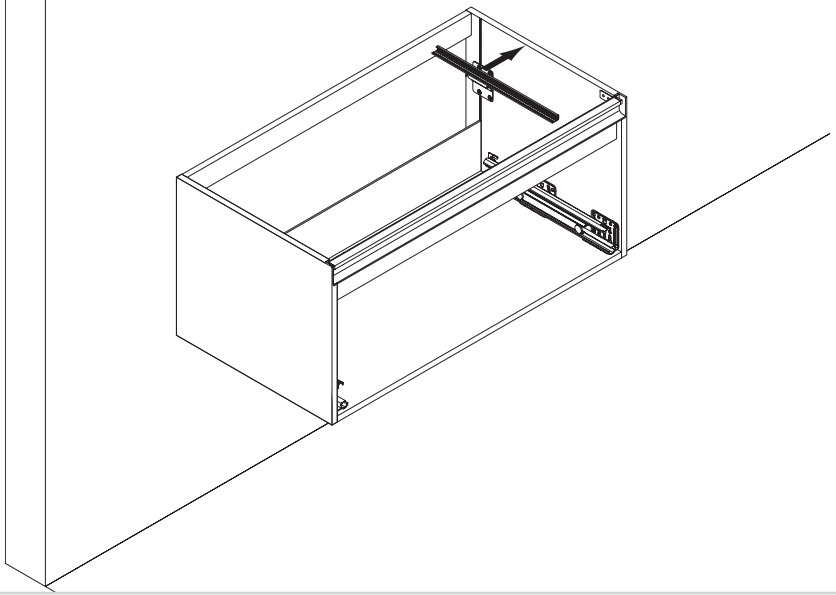

5

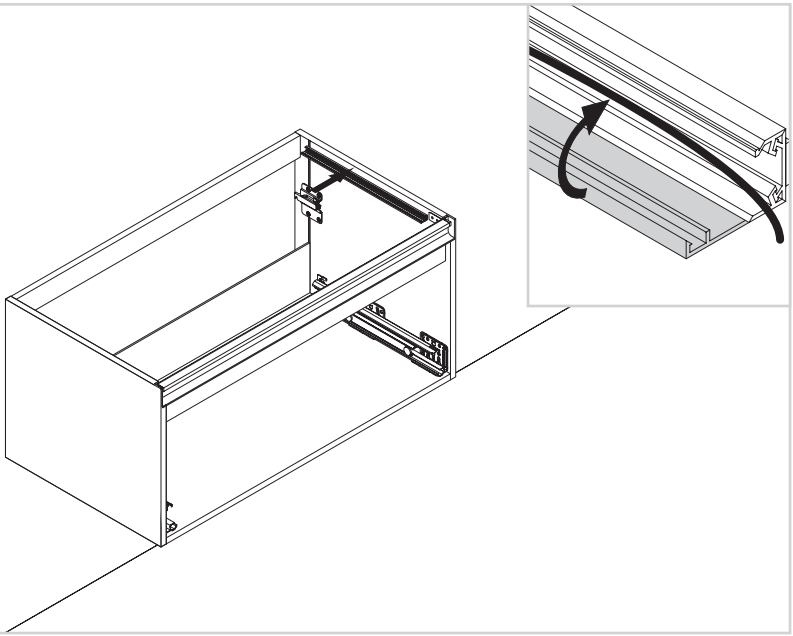

6

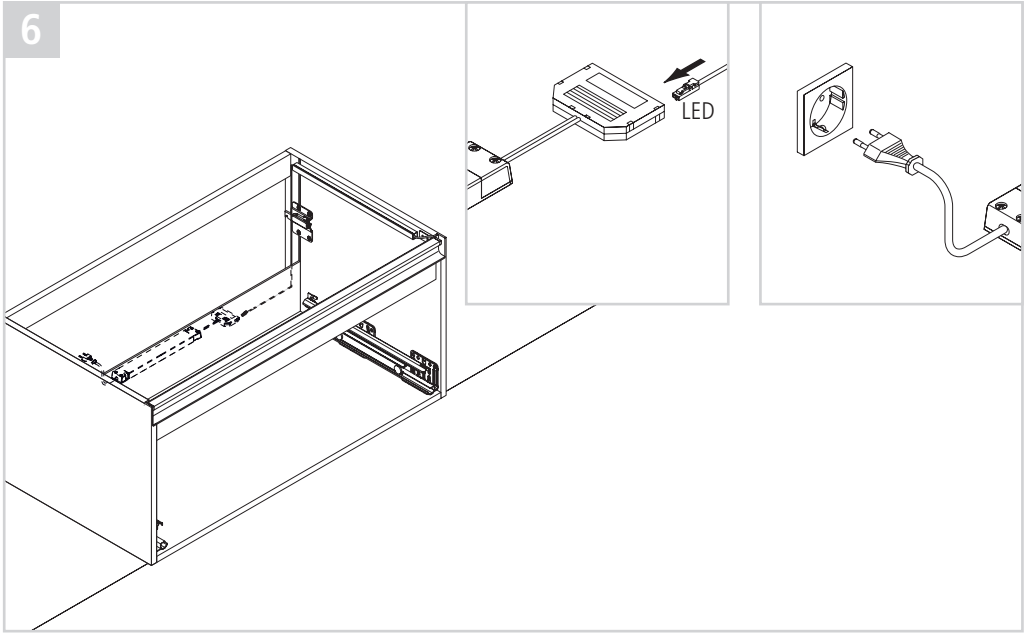

7

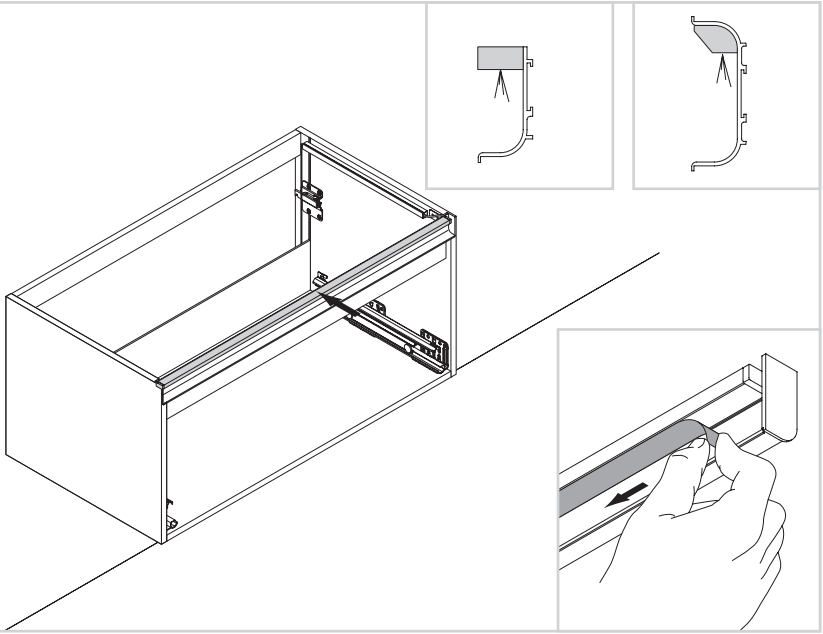

DE - Waschtischunterschrank
GB - Washstand base unit
FR - Meuble-vasque
NL - Wastafelonderkast
ES - Armario bajo lavabo

MATRIXART by nolte SPA

DE - Unterschrank als Zeilenabschluss / **GB -** Base unit as end unit in a row of units / **FR -** Armoire basse comme terminaison du bloc cuisine / **NL -** Onderkast als afsluiting van een opstelling / **ES -** Armario bajo al final de la cocina

A

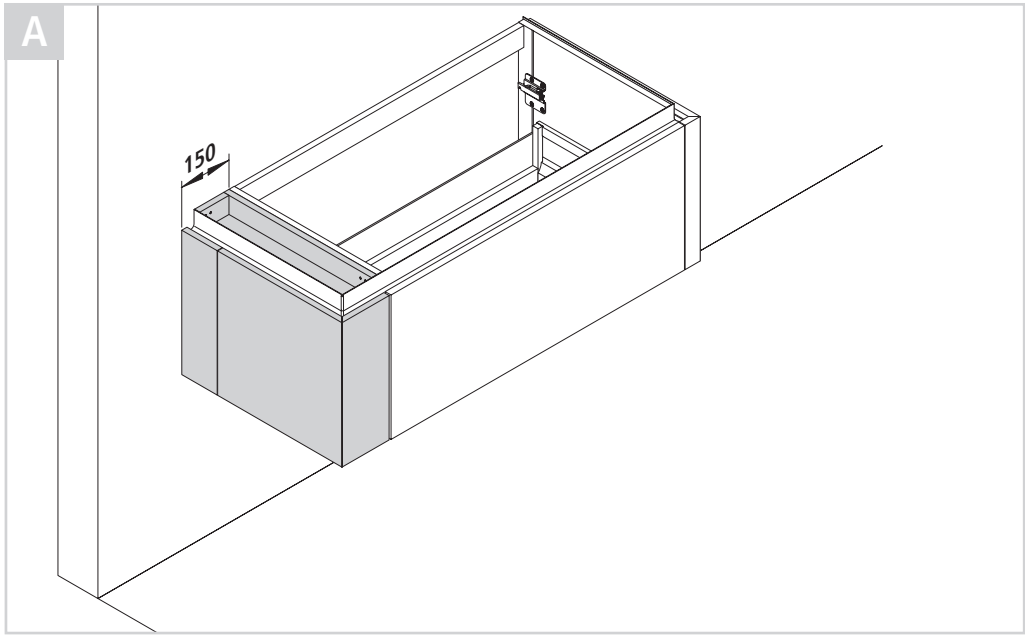

1 A

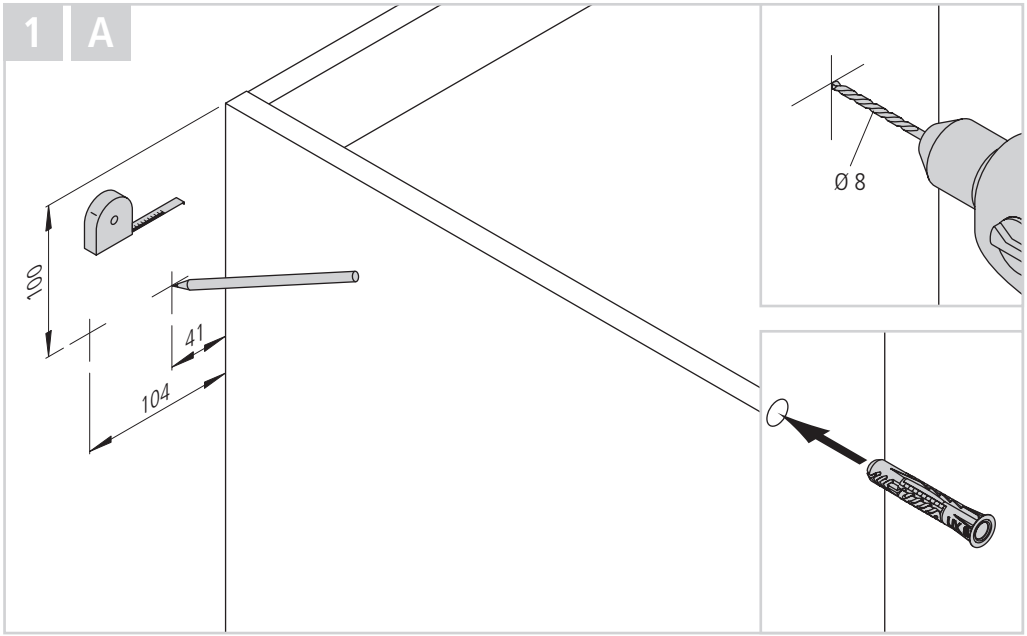

B

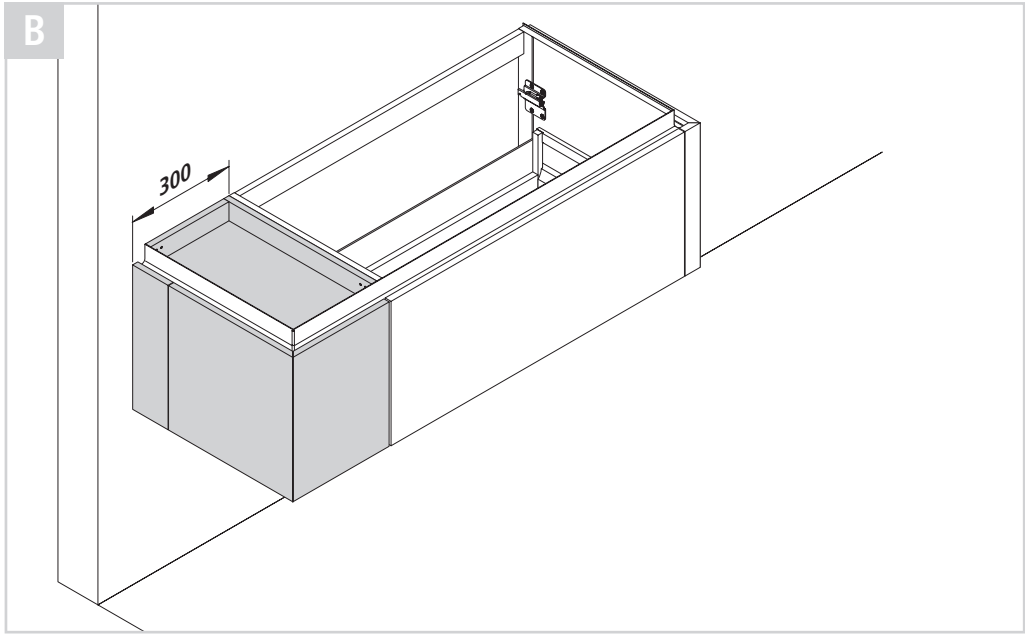

1 B

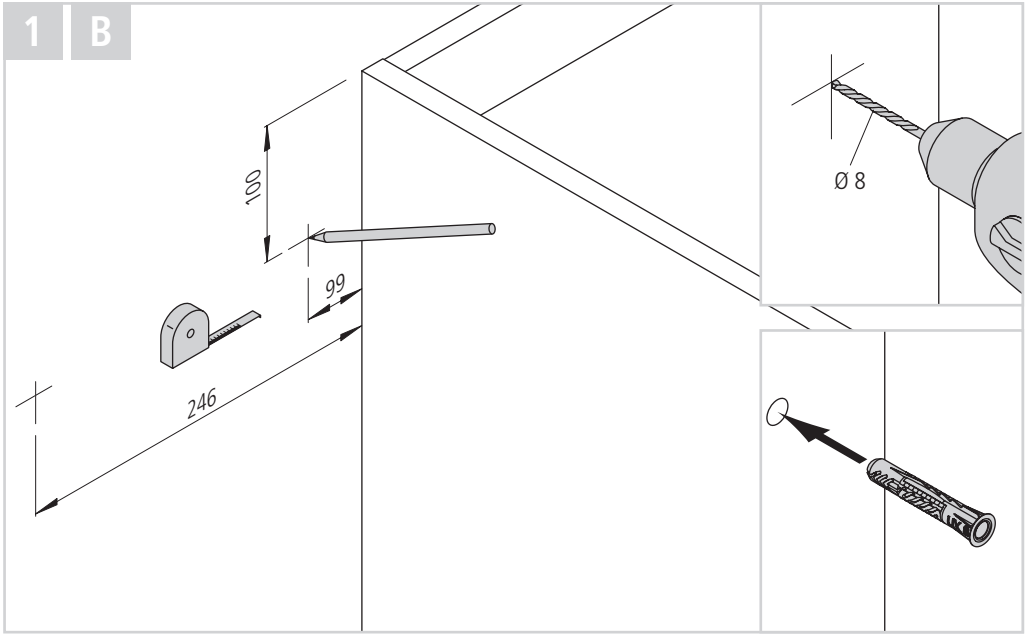

DE - Unterschrank als Zeilenabschluss / **GB -** Base unit as end unit in a row of units / **FR -** Armoire basse comme terminaison du bloc cuisine / **NL -** Onderkast als afsluiting van een opstelling / **ES -** Armario bajo al final de la cocina

2 A B

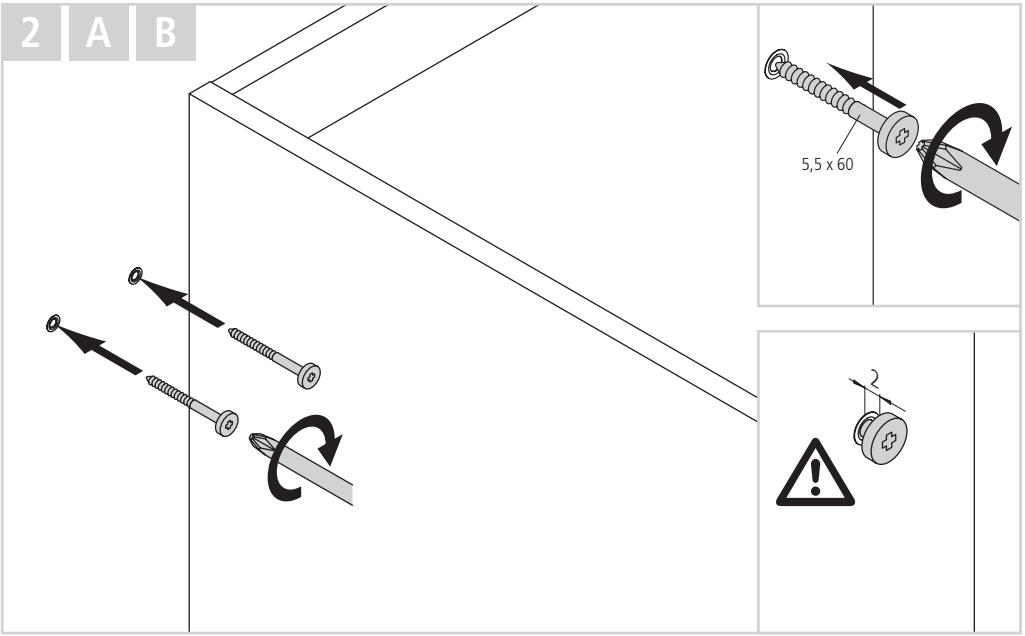

3 A B

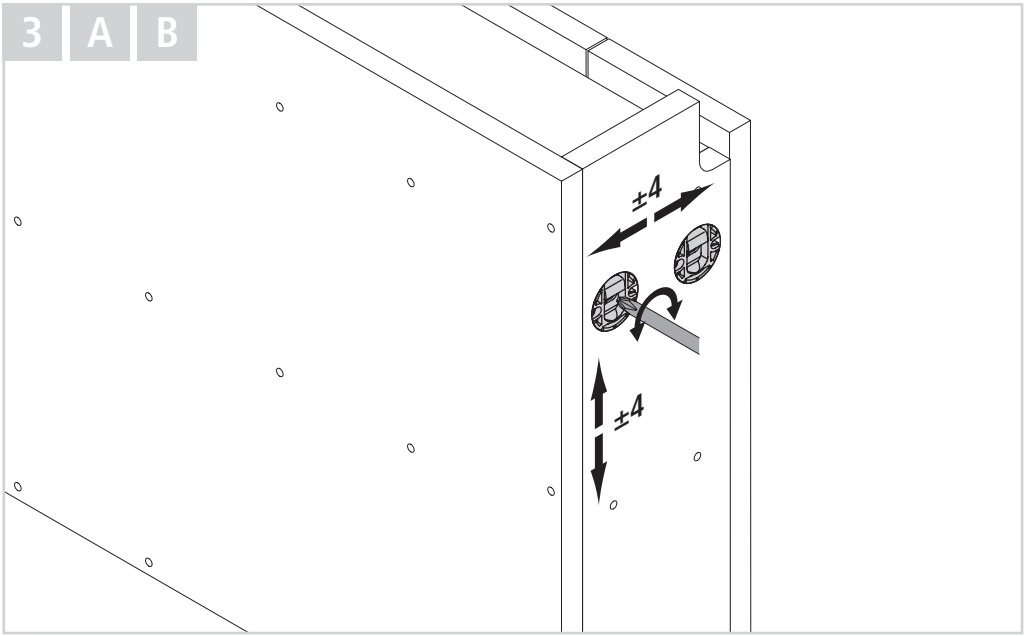

4 A B

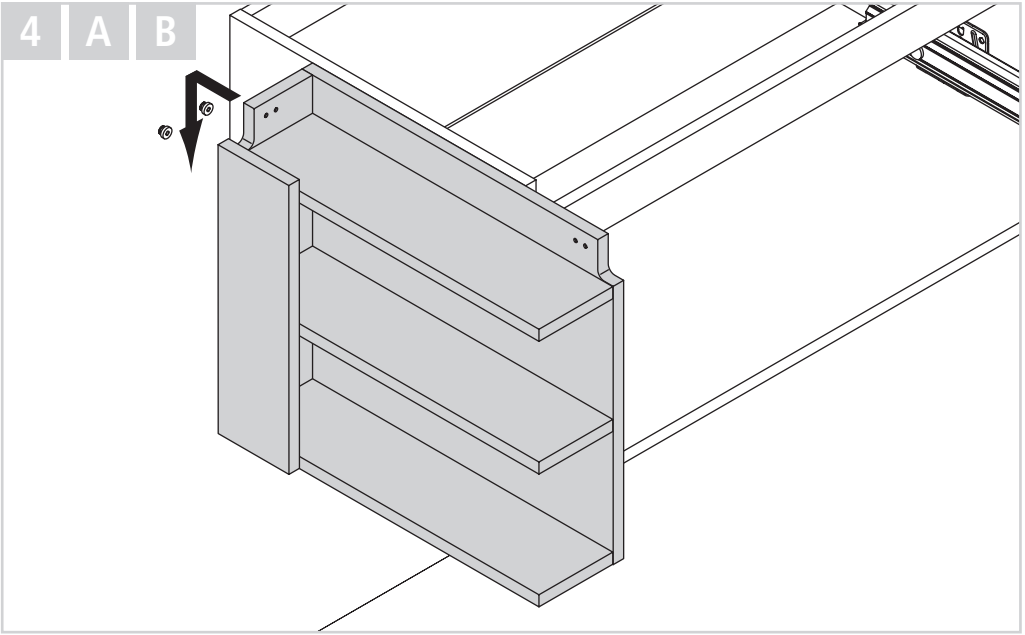

5 A B

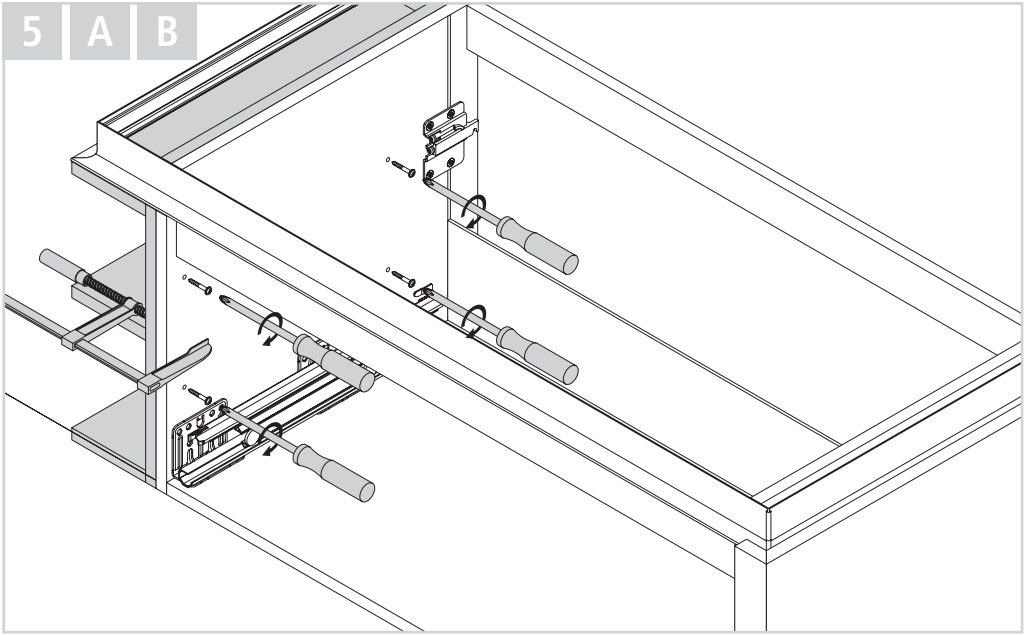

DE - Hochschrank / Mittelschrank / Highboardschrank
GB - Wall unit / central unit / highboard unit
FR - Armoire latérale / Demi-armoire / Armoire demi-hauteur
NL - Hoge kast / halfhoge kast / highboard-kast
ES - Armario alto / armario central / armario sinfonier

DE - Montage Hochschrank / Mittelschrank / Highboardschrank / **GB -** Wall unit / central unit / highboard unit assembly / **FR -** Montage armoire latérale / demi-armoire / armoire demi-hauteur /
NL - Montage hoge kast / halfhoge kast / highboard-kast / **ES -** Montaje armario alto / armario central / armario sinfonier

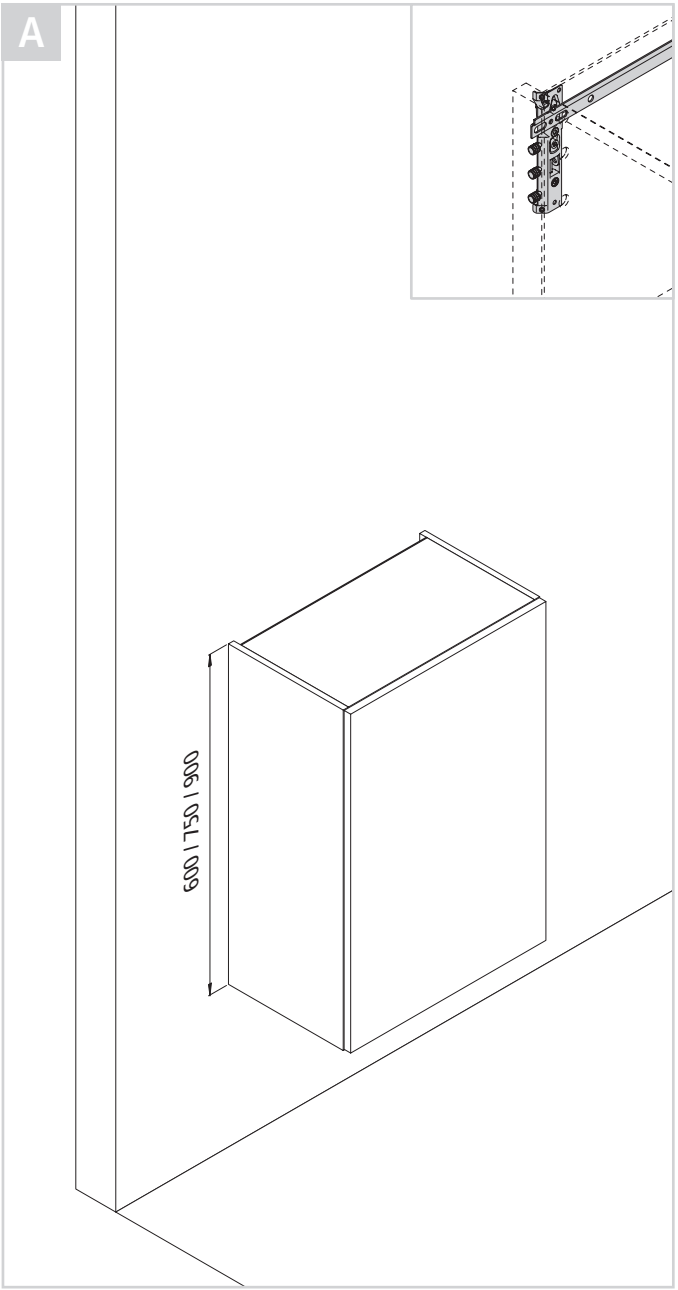

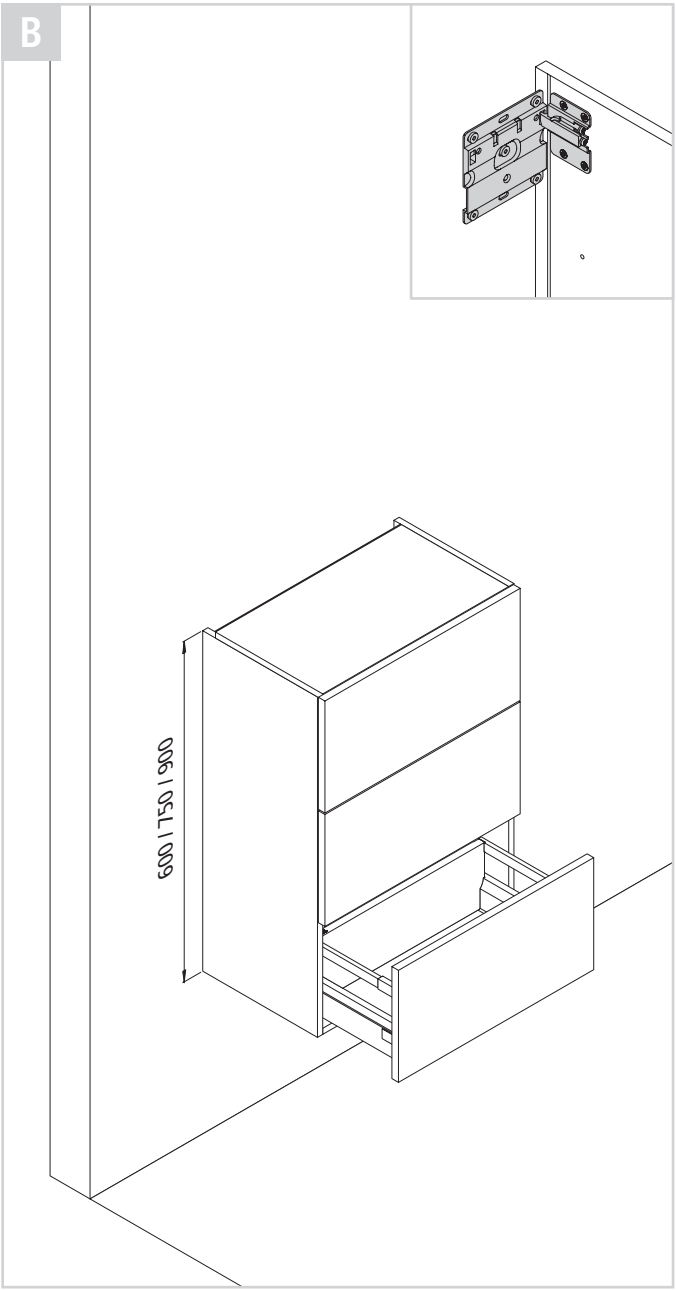

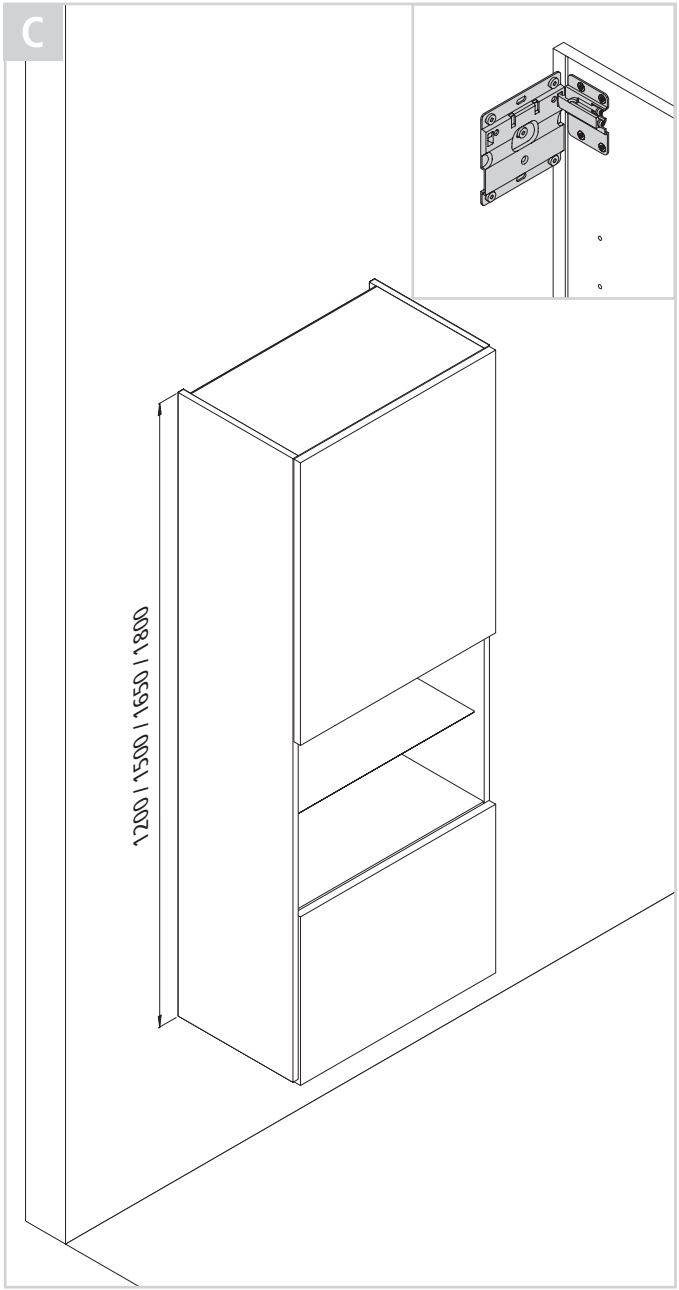

DE - Montage Hochschrank / Mittelschrank / Highboardschrank / **GB -** Wall unit / central unit / highboard unit assembly / **FR -** Montage armoire latérale / demi-armoire / armoire demi-hauteur /
NL - Montage hoge kast / halfhoge kast / highboard-kast / **ES -** Montaje armario alto / armario central / armario sinfonier

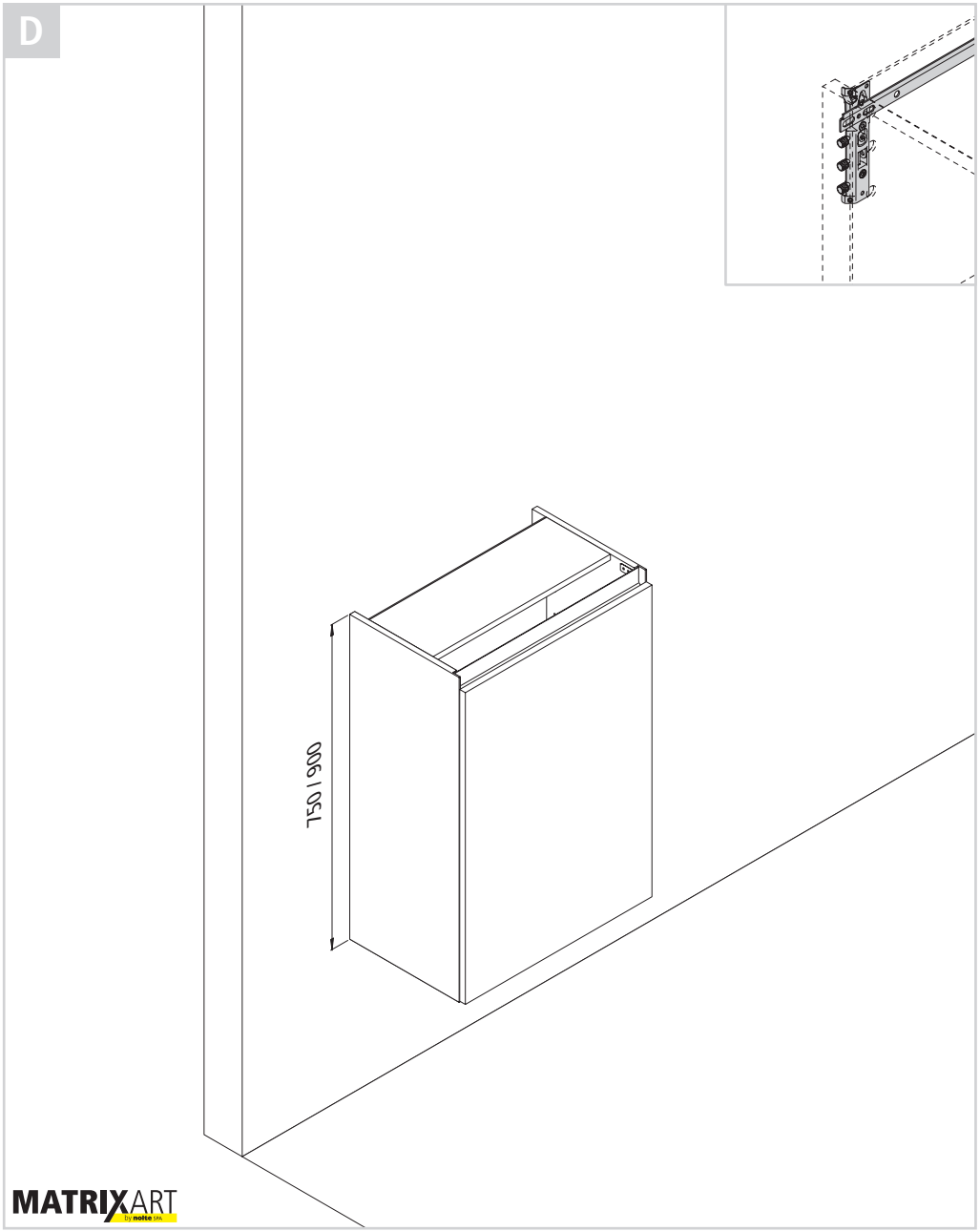

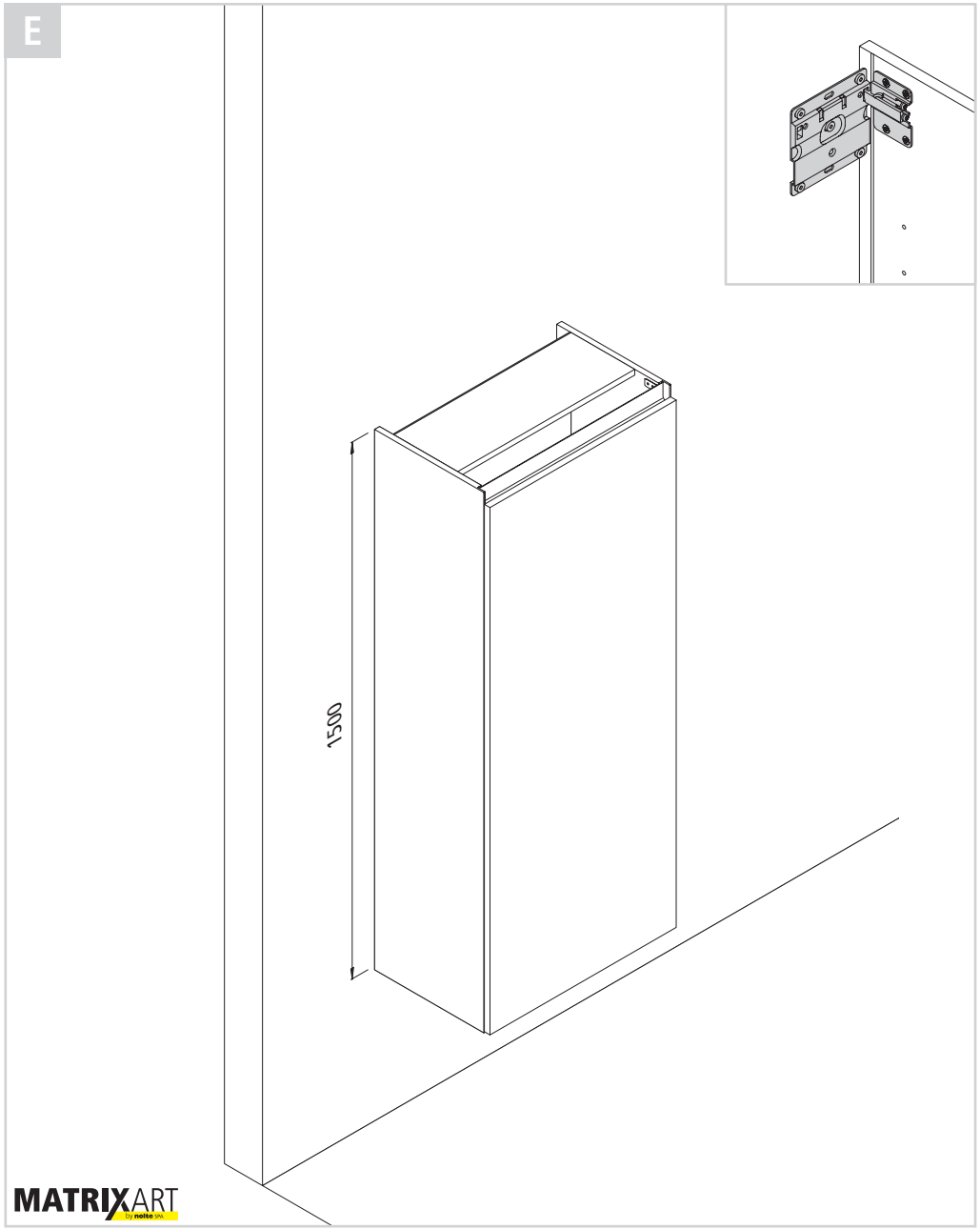

DE - Hochschrank / Mittelschrank / Highboardschrank
GB - Wall unit / central unit / highboard unit
FR - Armoire latérale / Demi-armoire / Armoire demi-hauteur
NL - Hoge kast / halfhoge kast / highboard-kast
ES - Armario alto / armario central / armario sinfonier

DE - Montage Hochschrank / Mittelschrank / Highboardschrank / **GB -** Wall unit / central unit / highboard unit assembly / **FR -** Montage armoire latérale / demi-armoire / armoire demi-hauteur /
NL - Montage hoge kast / halfhoge kast / highboard-kast / **ES -** Montaje armario alto / armario central / armario sinfonier

1 A D

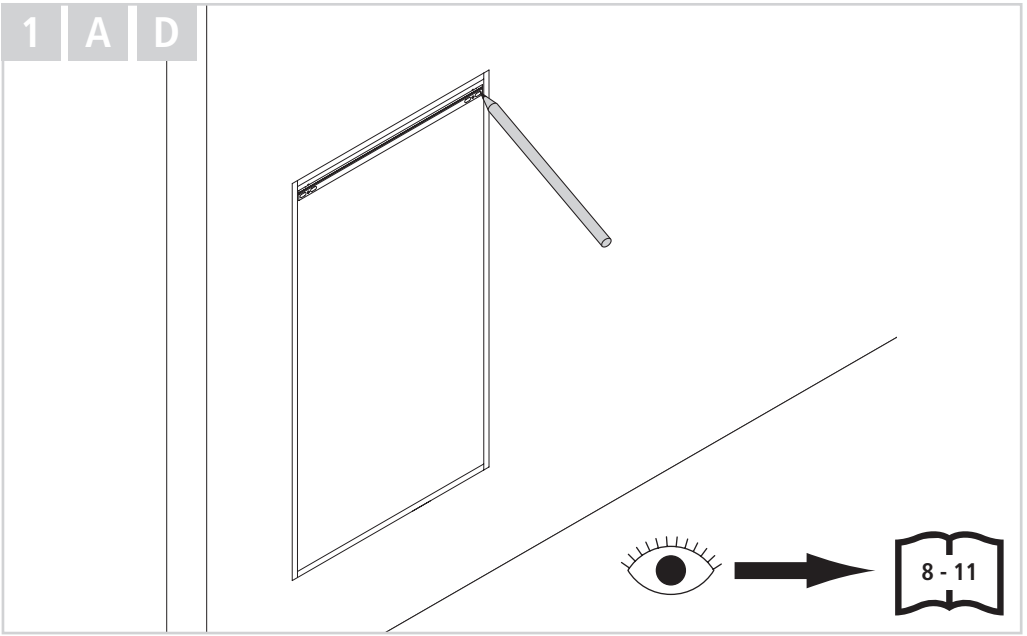

i A D

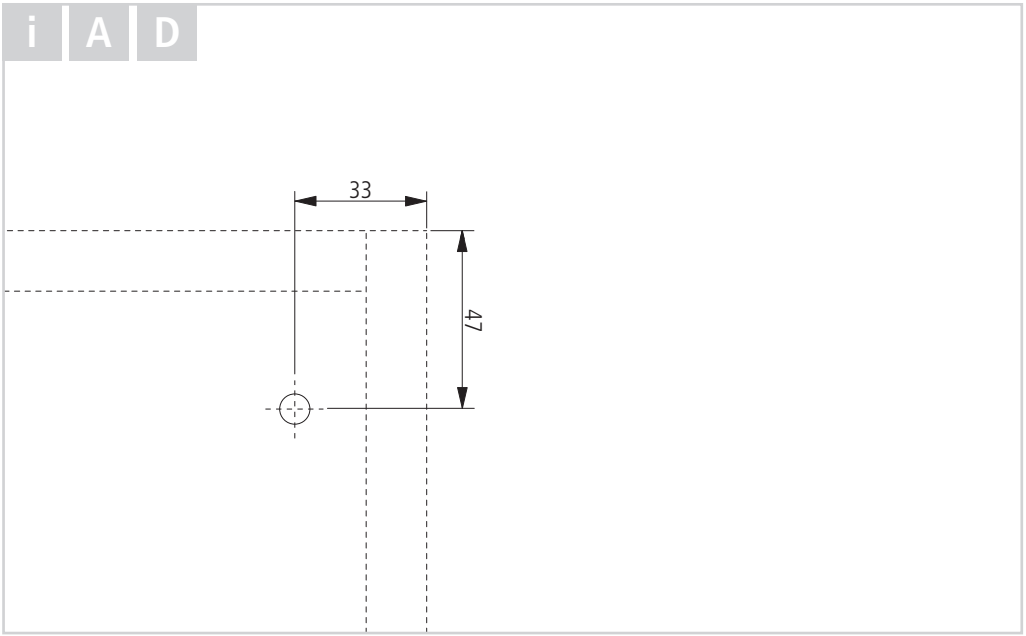

1 B C E

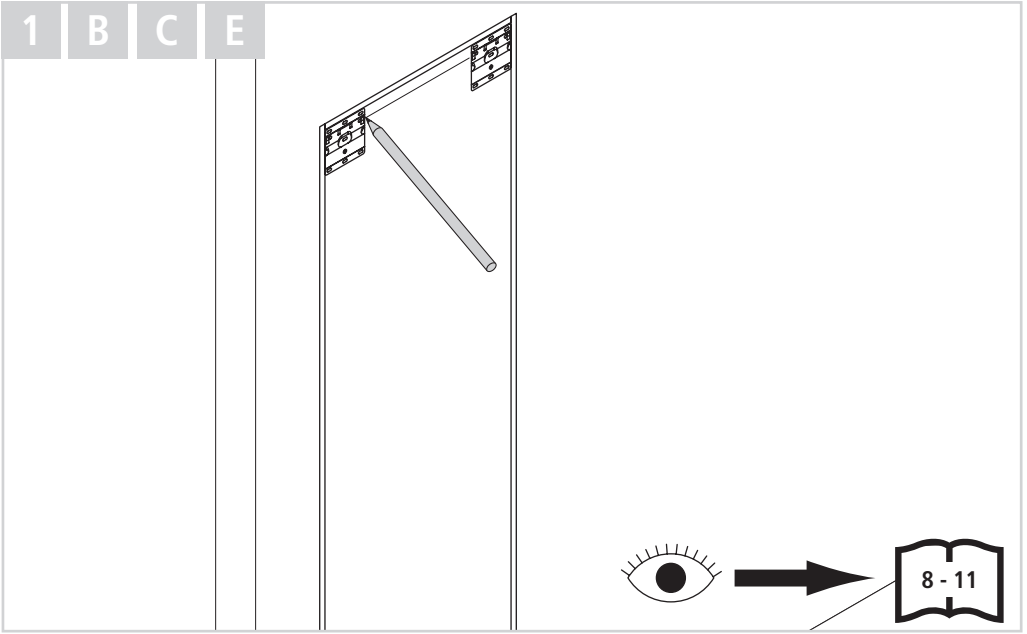

i B C E

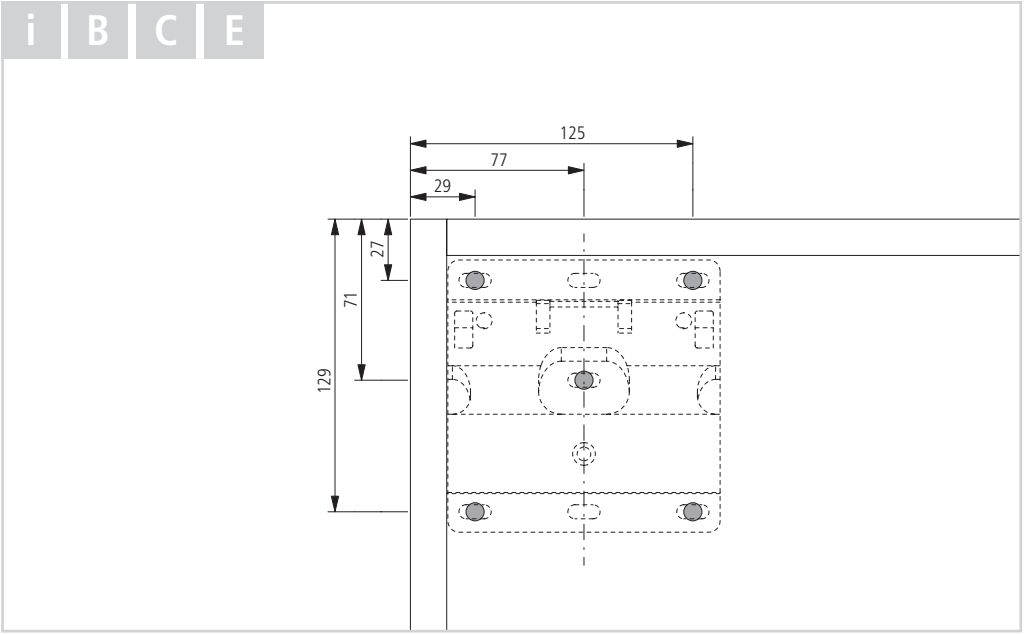

DE - Montage Hochschrank / Mittelschrank / Highboardschrank / **GB -** Wall unit / central unit / highboard unit assembly / **FR -** Montage armoire latérale / demi-armoire / armoire demi-hauteur /
NL - Montage hoge kast / halfhoge kast / highboard-kast / **ES -** Montaje armario alto / armario central / armario sinfonier

2

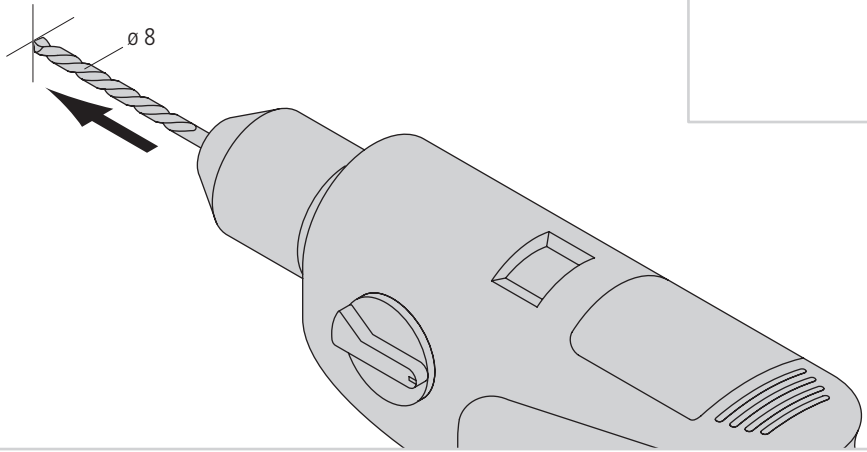

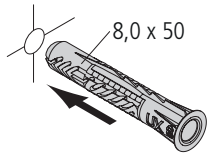

3 A D

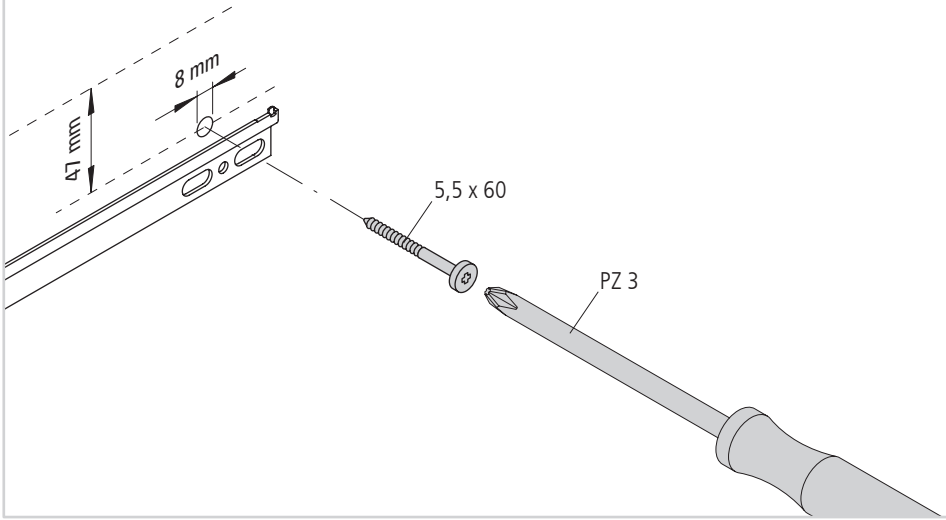

3 B C E

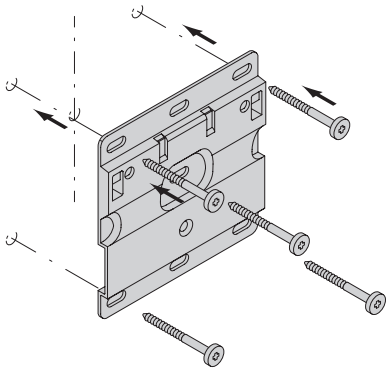

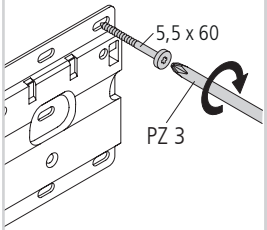

DE - Hochschrank / Mittelschrank / Highboardschrank
GB - Wall unit / central unit / highboard unit
FR - Armoire latérale / Demi-armoire / Armoire demi-hauteur
NL - Hoge kast / halfhoge kast / highboard-kast
ES - Armario alto / armario central / armario sinfonier

DE - Montage Hochschrank / Mittelschrank / Highboardschrank / **GB -** Wall unit / central unit / highboard unit assembly / **FR -** Montage armoire latérale / demi-armoire / armoire demi-hauteur /
NL - Montage hoge kast / halfhoge kast / highboard-kast / **ES -** Montaje armario alto / armario central / armario sinfonier

4 A D

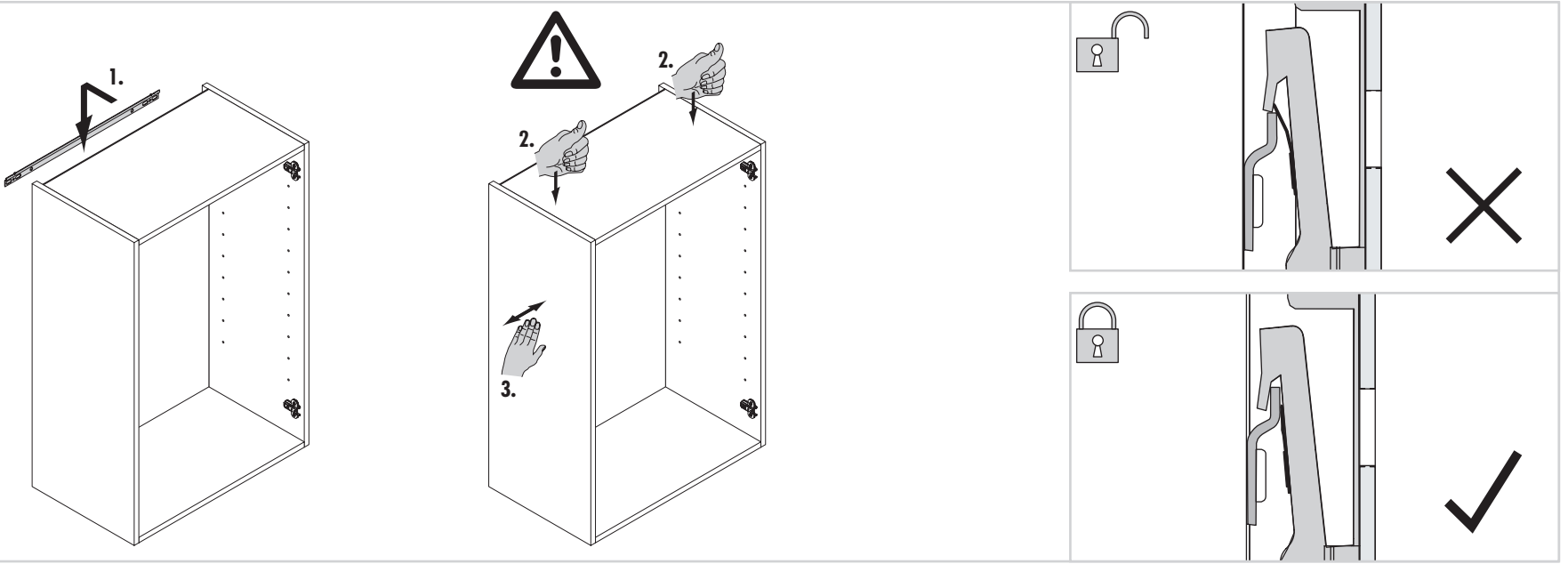

4 B C E

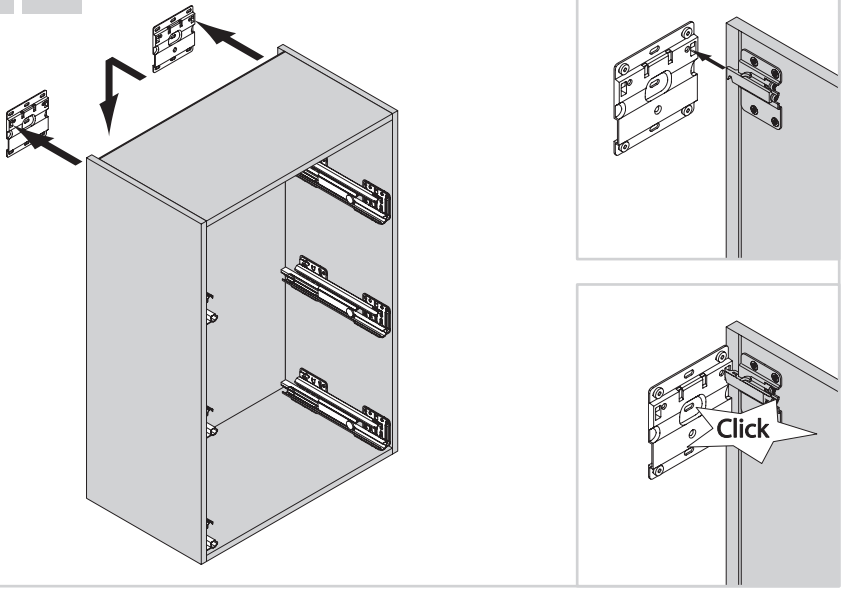

5 A D

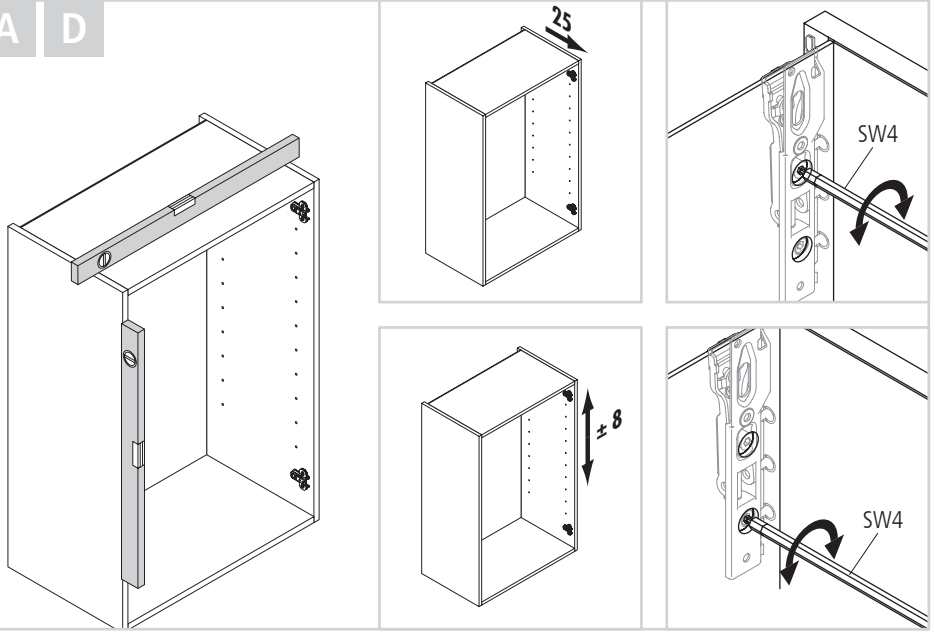

DE - Montage Hochschrank / Mittelschrank / Highboardschrank / **GB -** Wall unit / central unit / highboard unit assembly / **FR -** Montage armoire latérale / demi-armoire / armoire demi-hauteur /
NL - Montage hoge kast / halfhoge kast / highboard-kast / **ES -** Montaje armario alto / armario central / armario sinfonier

5 B C E

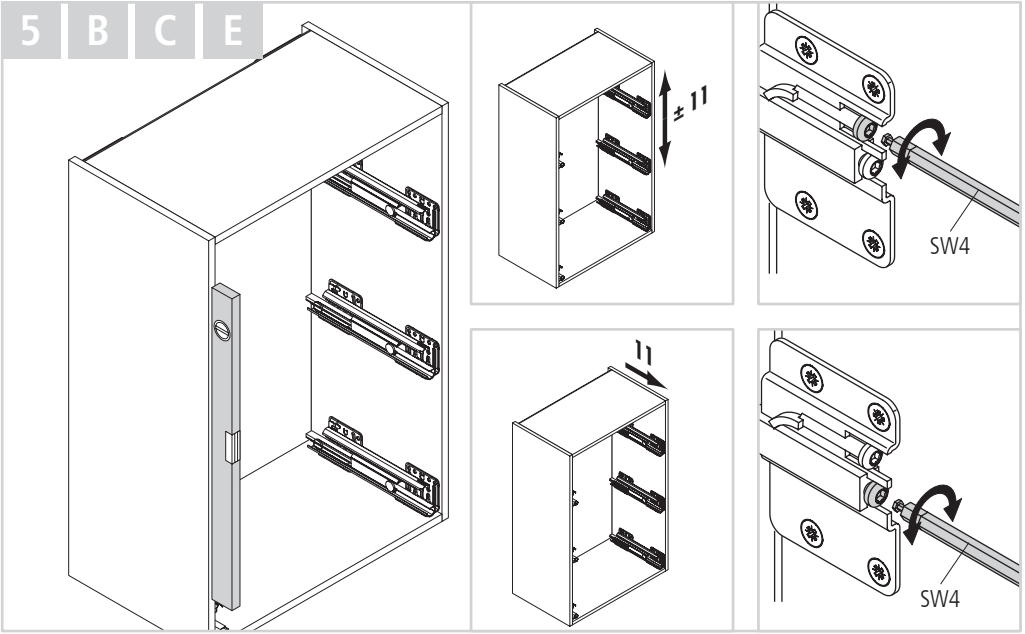

6 D E

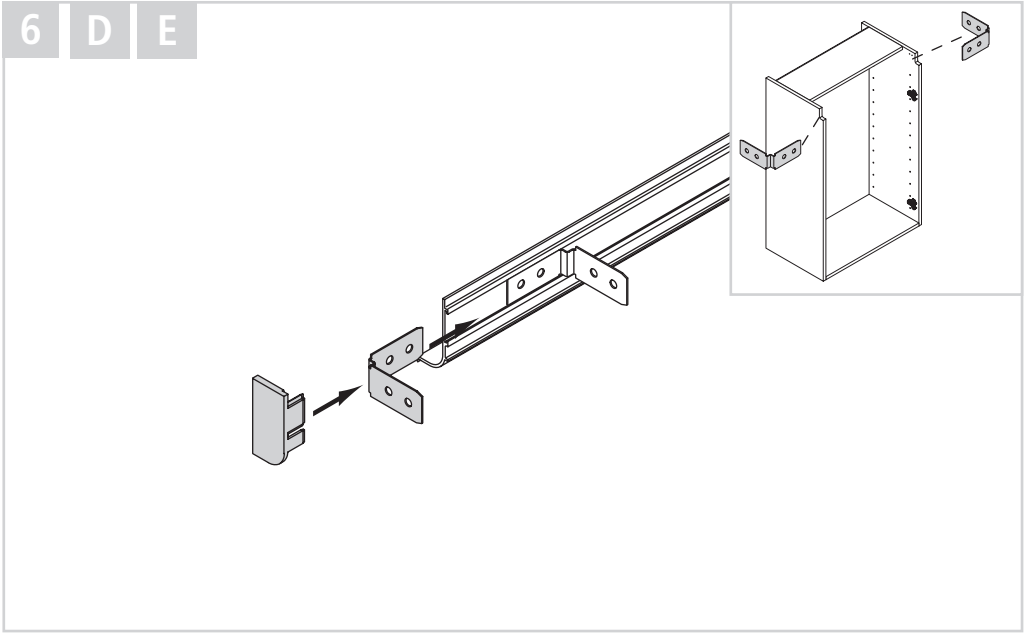

7 D E

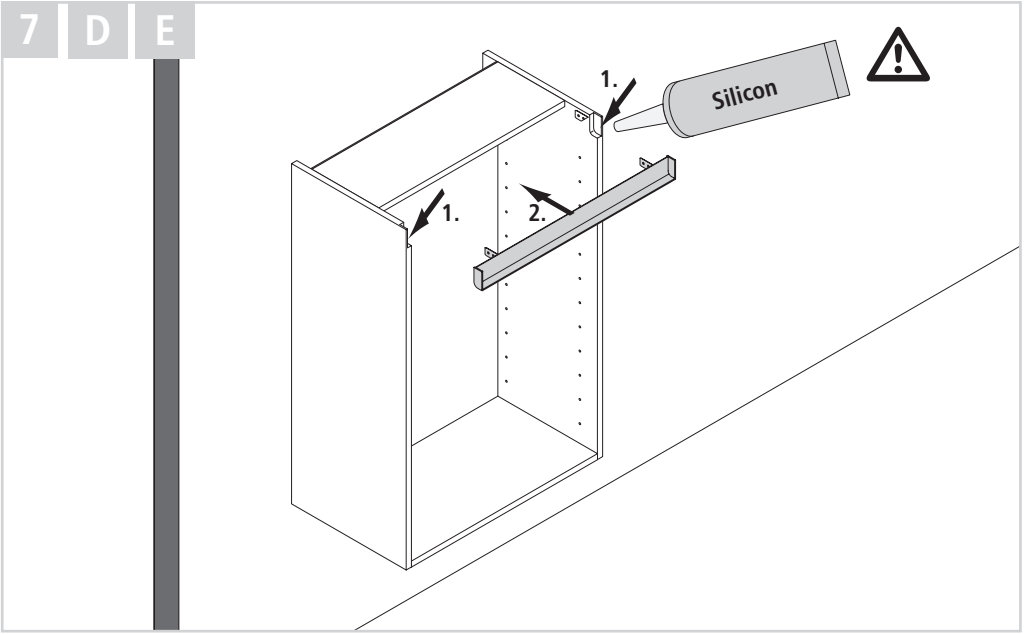

8 D E

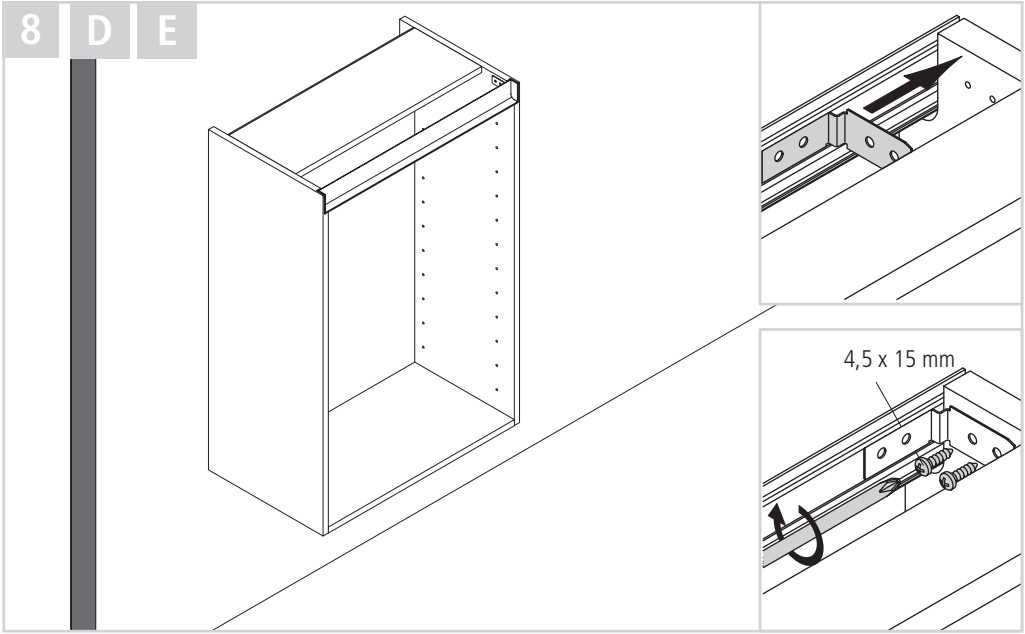

DE - Hochschrank / Mittelschrank / Highboardschrank
GB - Wall unit / central unit / highboard unit
FR - Armoire latérale / Demi-armoire / Armoire demi-hauteur
NL - Hoge kast / halfhoge kast / highboard-kast
ES - Armario alto / armario central / armario sinfonier

DE - Montage Hochschrank / Mittelschrank / Highboardschrank / **GB -** Wall unit / central unit / highboard unit assembly / **FR -** Montage armoire latérale / demi-armoire / armoire demi-hauteur /
NL - Montage hoge kast / halfhoge kast / highboard-kast / **ES -** Montaje armario alto / armario central / armario sinfonier

9

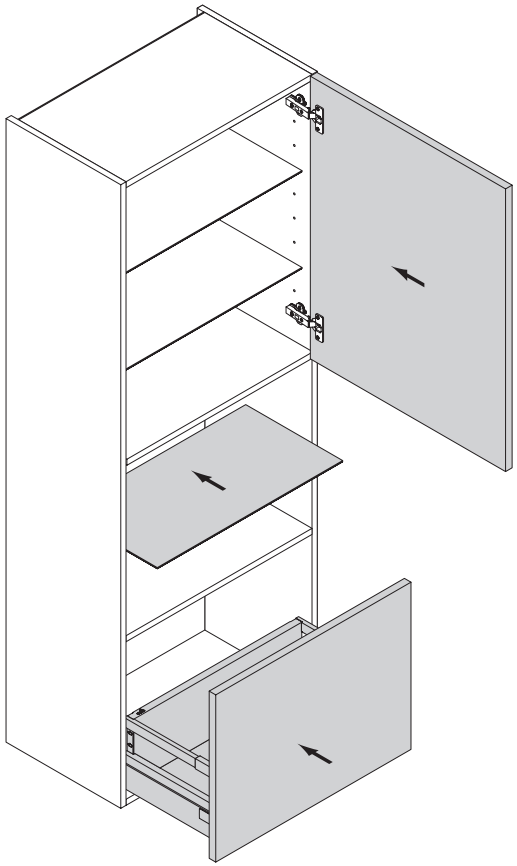

10 A C D E

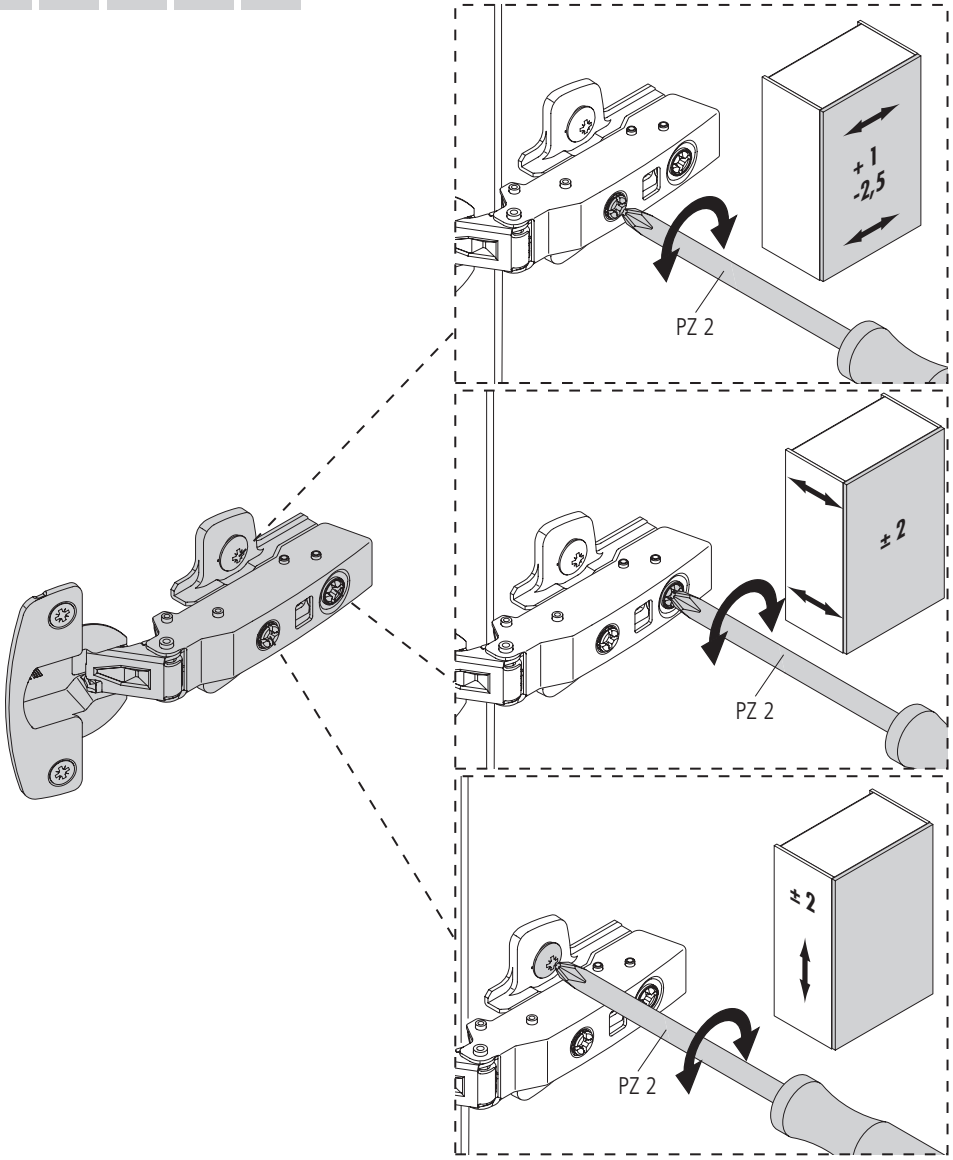

DE - Demontage Hochschrank / Mittelschrank / Highboardschrank / **GB -** Wall unit / central unit / highboard unit disassembly / **FR -** Démontage armoire latérale / demi-armoire / armoire demi-hauteur /
NL - Demontage hoge kast / halfhoge kast / highboard-kast / **ES -** Desmontaje armario alto / armario central / armario sinfonier

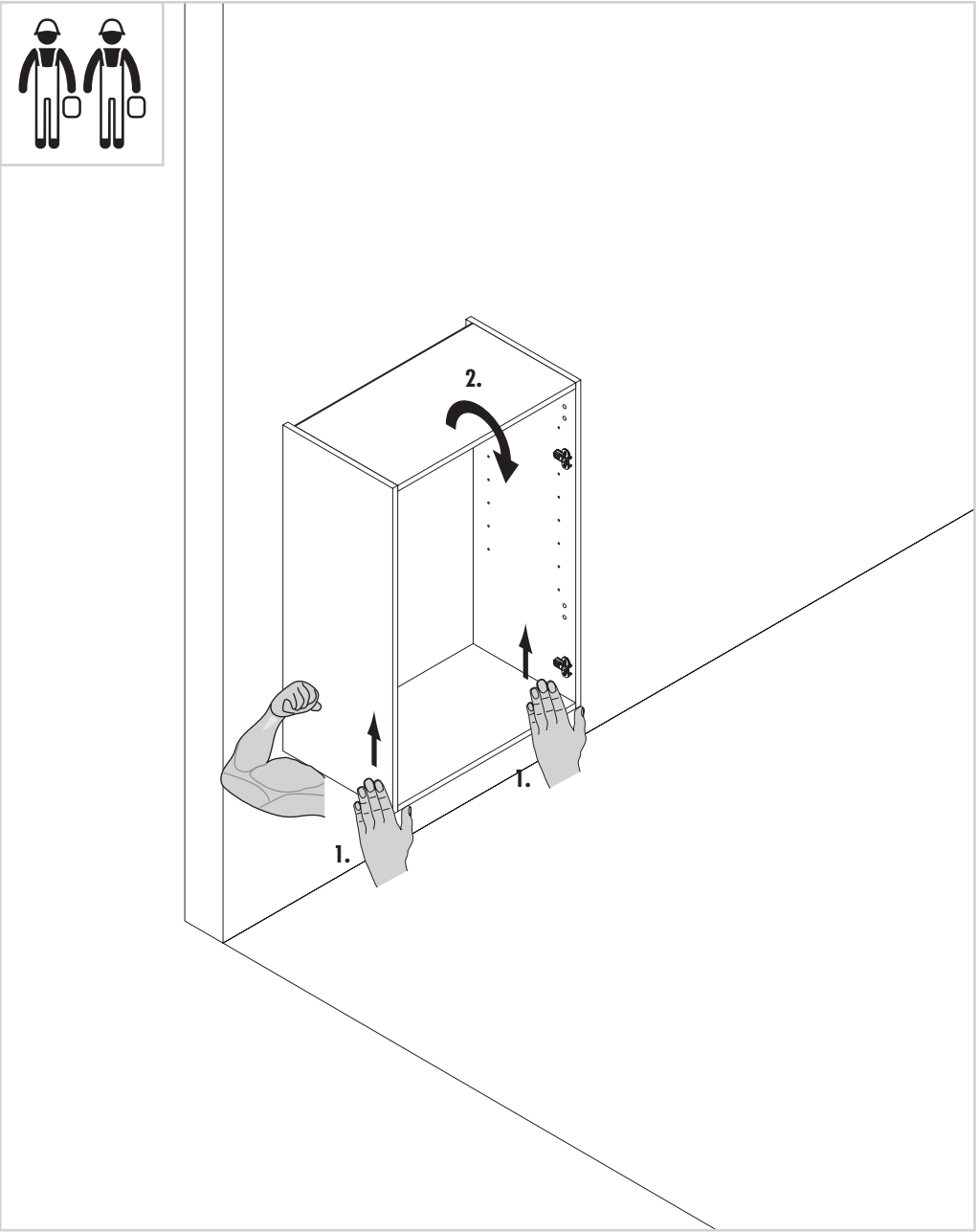

DE - Spiegelschrank
GB - Mirror cabinet
FR - Armoire à glace
NL - Spiegelkast
ES - Armario de espejo

DE - Montage Spiegelschrank / **GB -** Mirror cabinet assembly / **FR -** Montage armoire à glace / **NL -** Montage spiegelkast / **ES -** Montaje armario de espejo

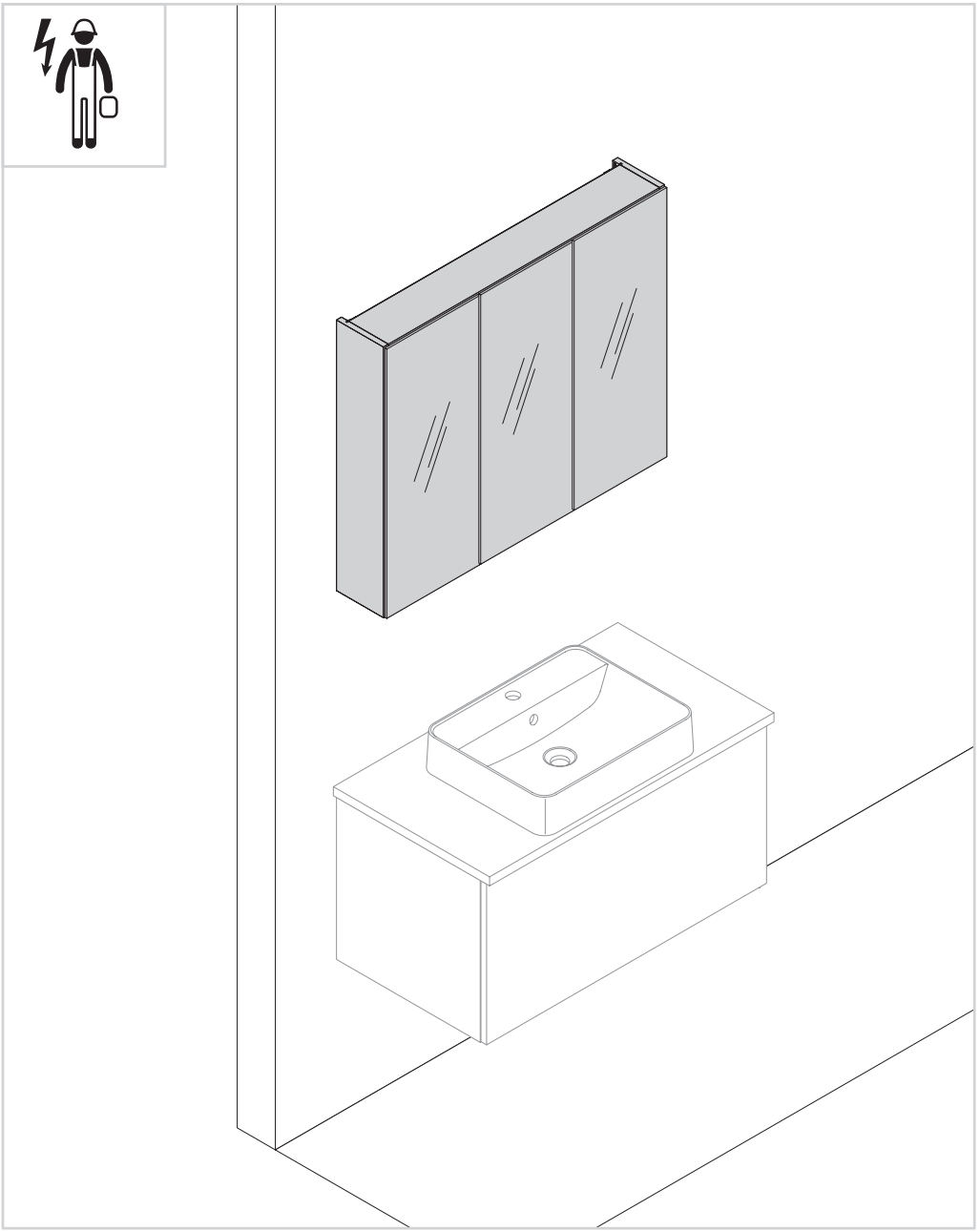

1

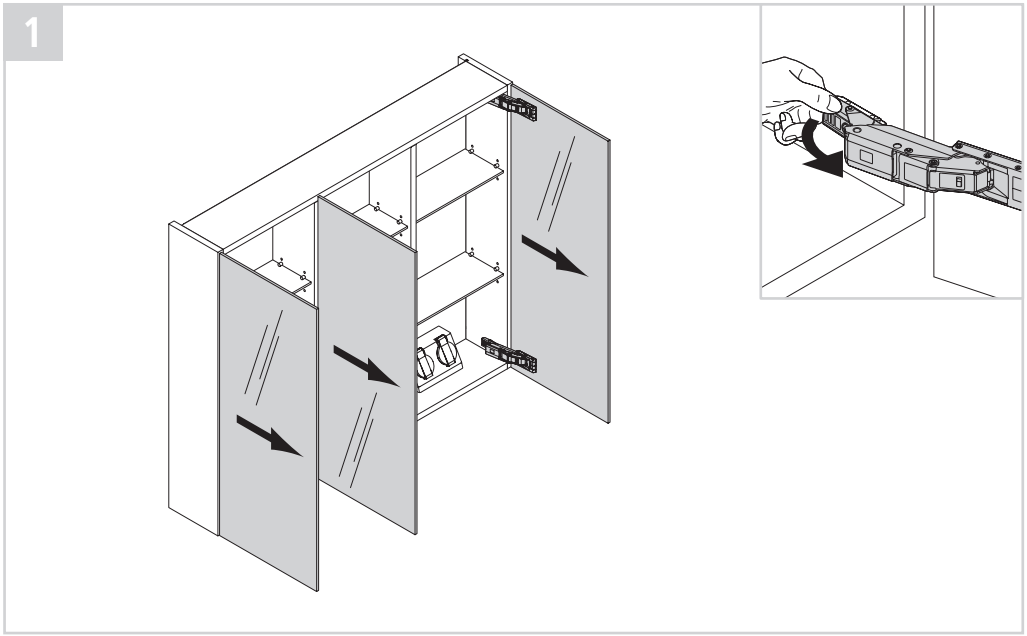

2

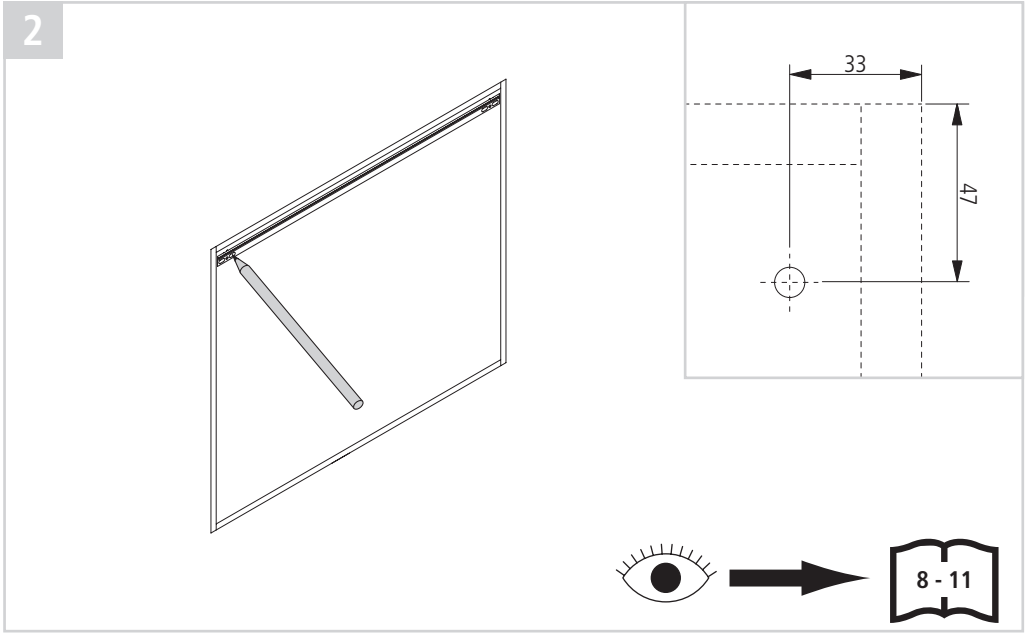

DE - Montage Spiegelschrank / **GB -** Mirror cabinet assembly / **FR -** Montage armoire à glace / **NL -** Montage spiegelkast / **ES -** Montaje armario de espejo

3

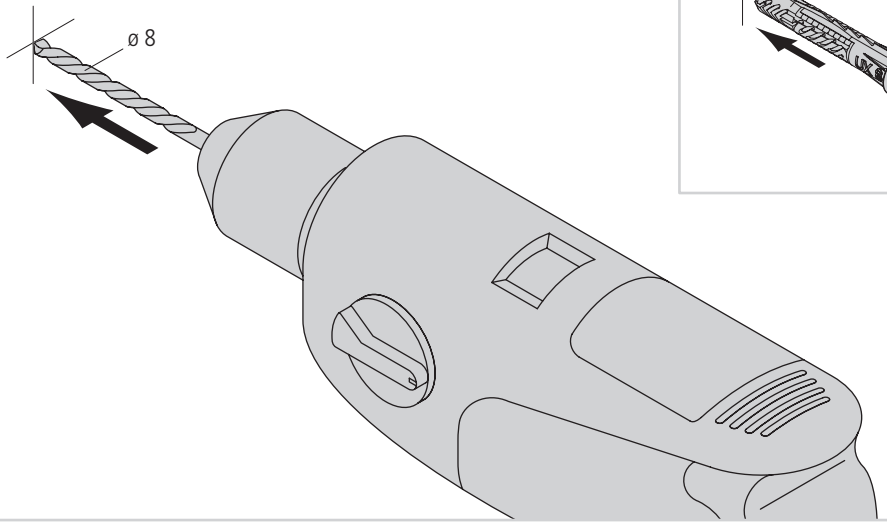

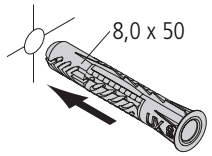

4

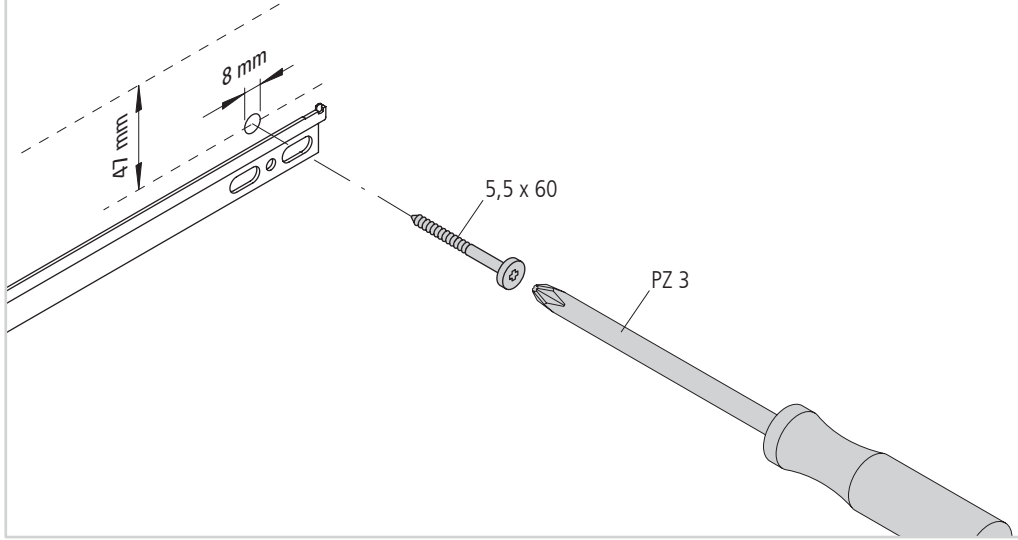

5

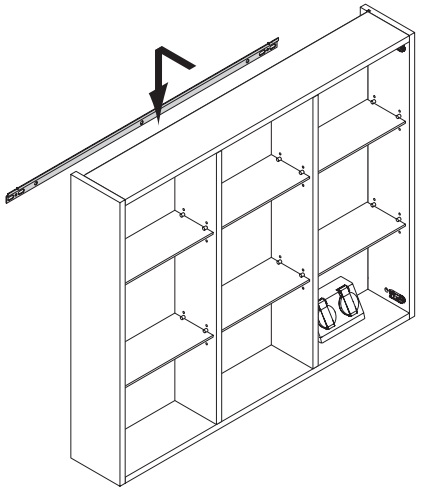

i

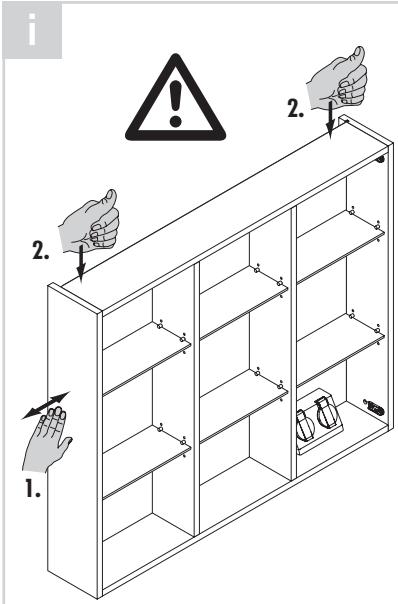

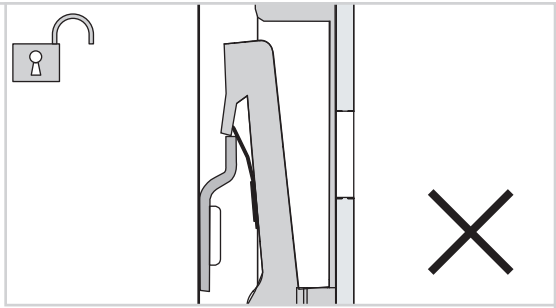

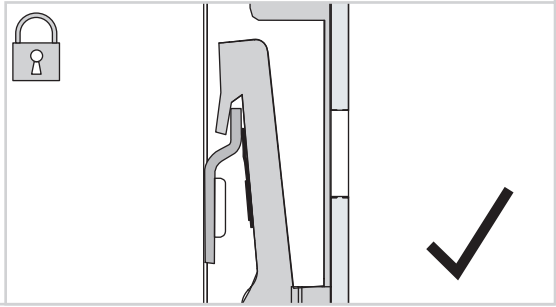

DE - Spiegelschrank
GB - Mirror cabinet
FR - Armoire à glace
NL - Spiegelkast
ES - Armario de espejo

DE - Montage Spiegelschrank / **GB -** Mirror cabinet assembly / **FR -** Montage armoire à glace / **NL -** Montage spiegelkast / **ES -** Montaje armario de espejo

7

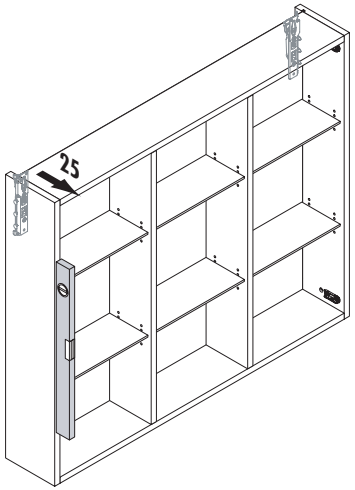

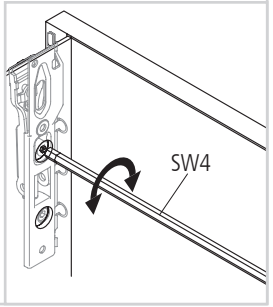

8

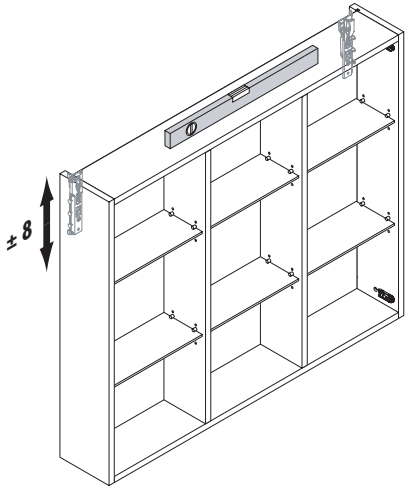

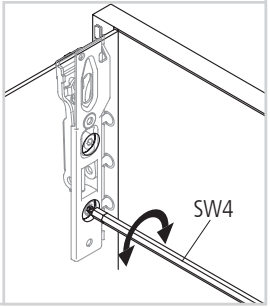

9

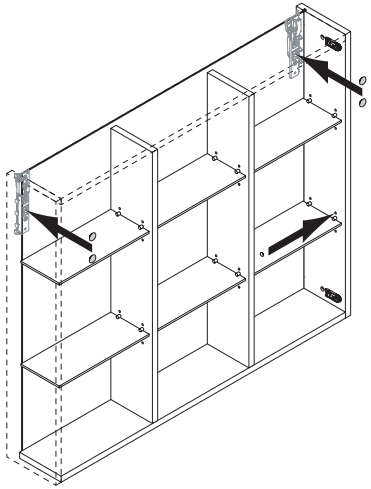

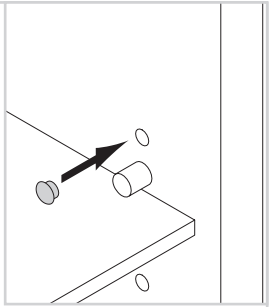

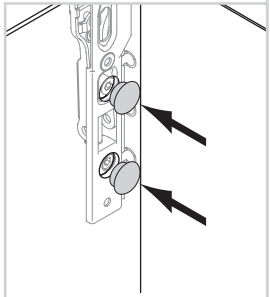

10

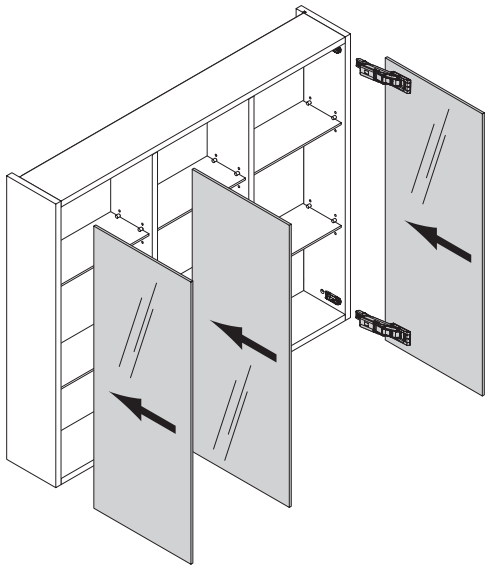

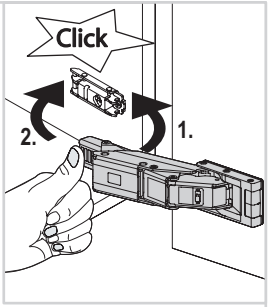

DE - Justierung / Demontage Spiegelschrank / **GB -** Mirror cabinet adjustment / disassembly / **FR -** Ajustage / Démontage armoire à glace / **NL -** Afstelling / demontage spiegelkast / **ES -** Ajuste / desmontaje armario de espejo

i

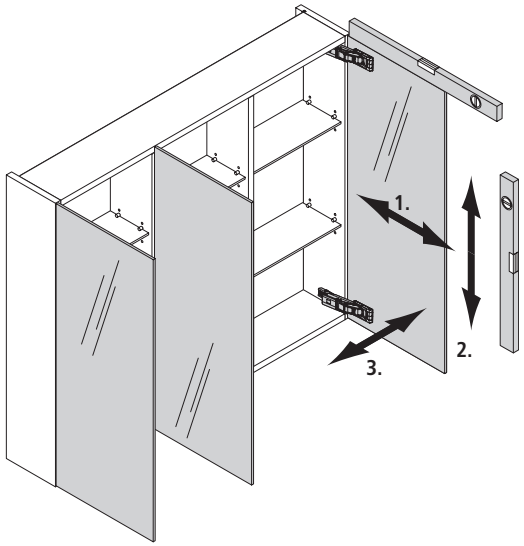

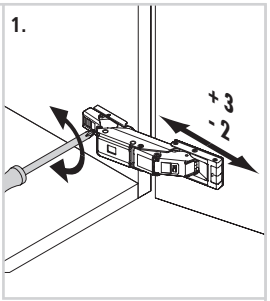

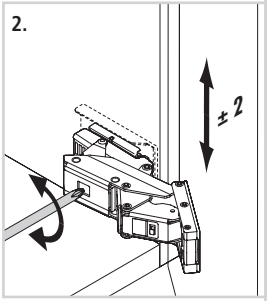

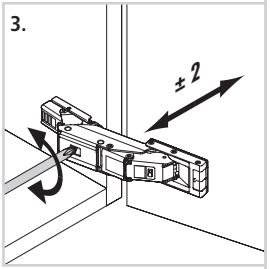

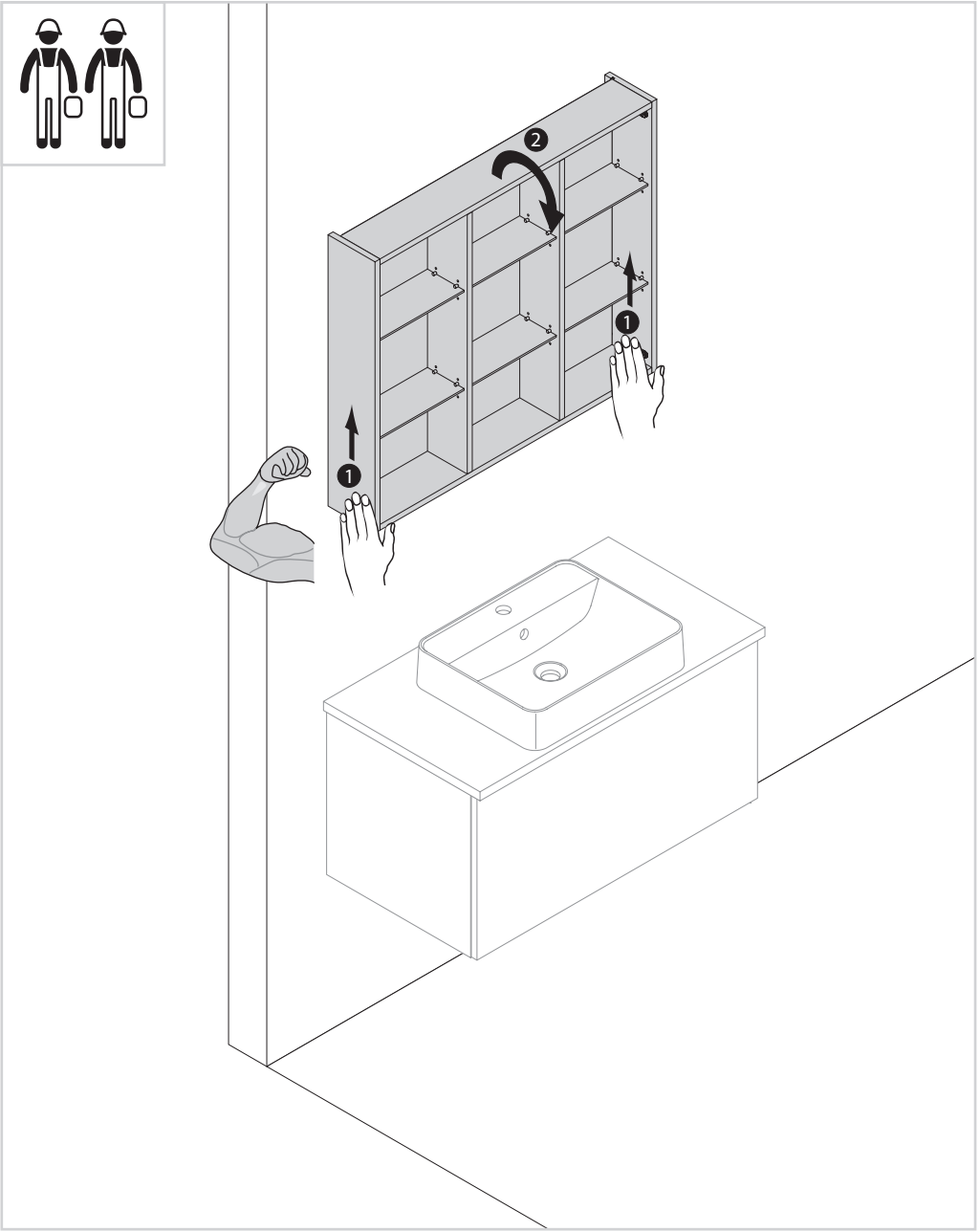

DE - Wangen / Abdeckboden
GB - End panels / Cover panel
FR - Joues / Plaque de recouvrement
NL - Stollenwanden / Afdekplank
ES - Costados / Cubierta

DE - Montage Wangen 12 / 25 mm / **GB -** 12 mm / 25 mm end panel assembly / **FR -** Montage joues 12 / 25 mm / **NL -** Montage stollenwanden 12 / 25 mm / **ES -** Montaje costados 12 / 25 mm

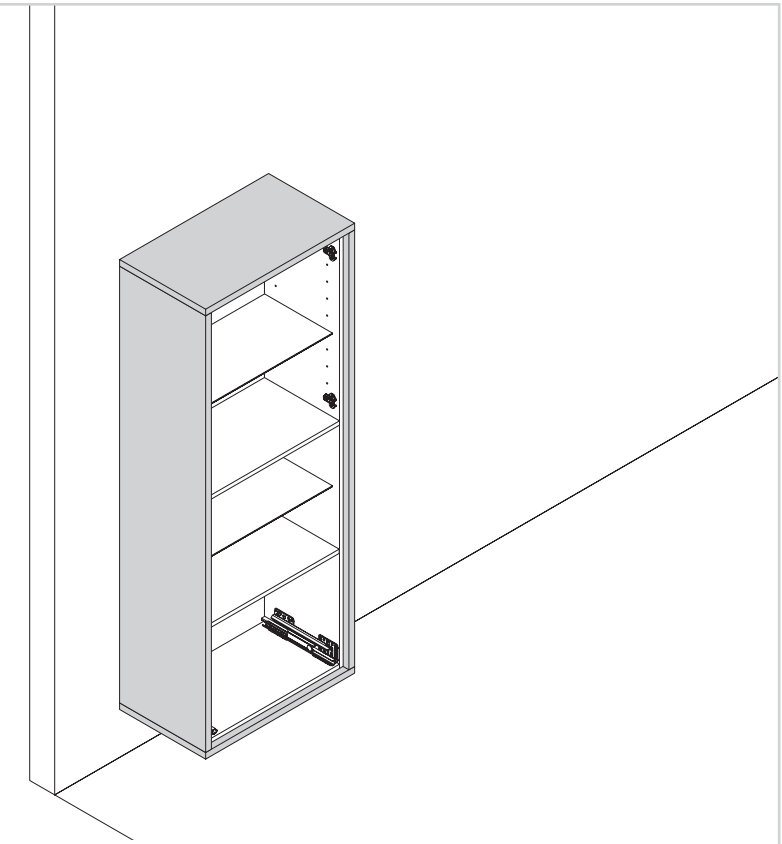

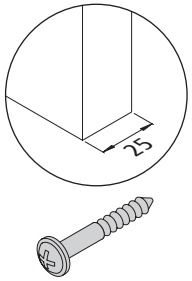

4 x 30

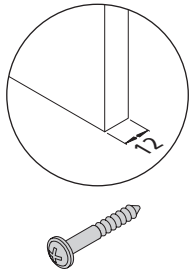

3,5 x 25

1

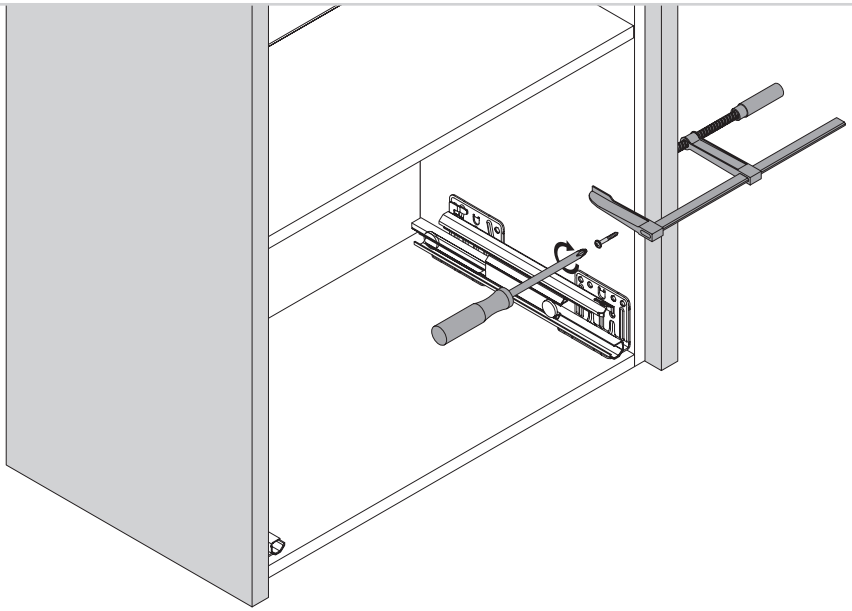

2

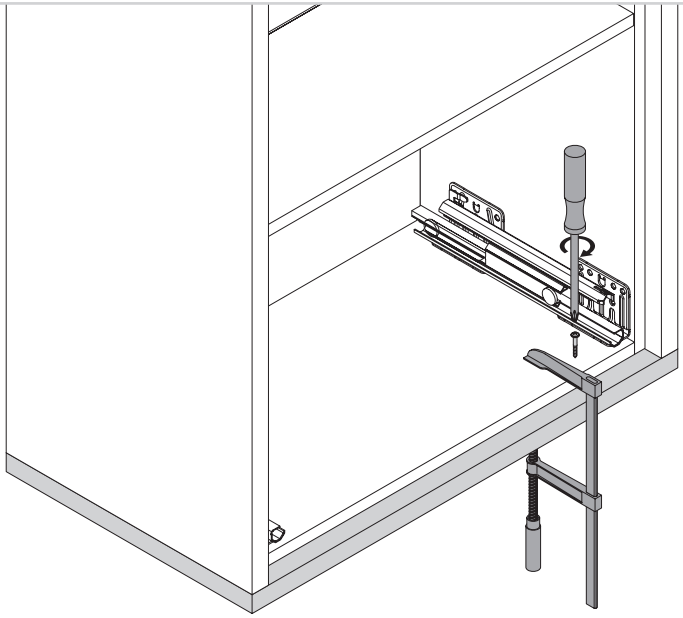

DE - Korpusverbindung / **GB -** Carcase connection / **FR -** Assemblage de corps / **NL -** Korpusverbinding / **ES -** Conexión de armazón

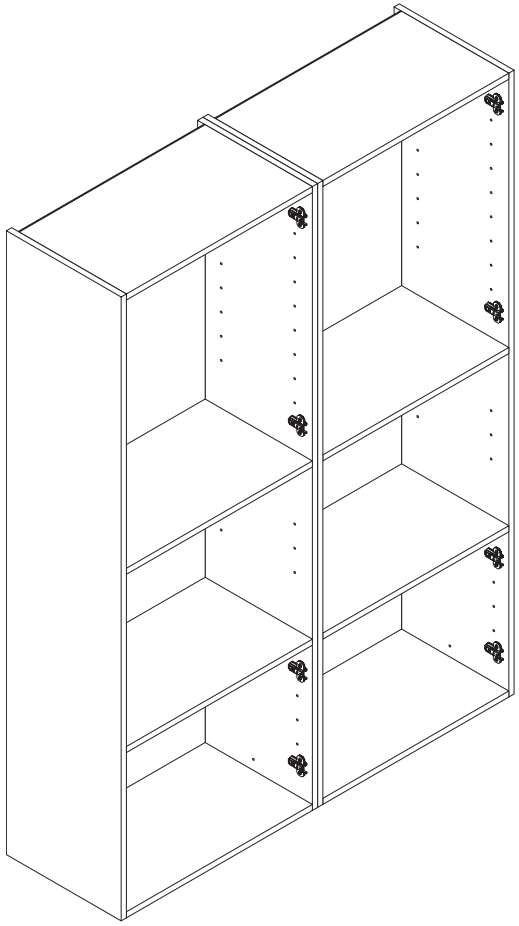

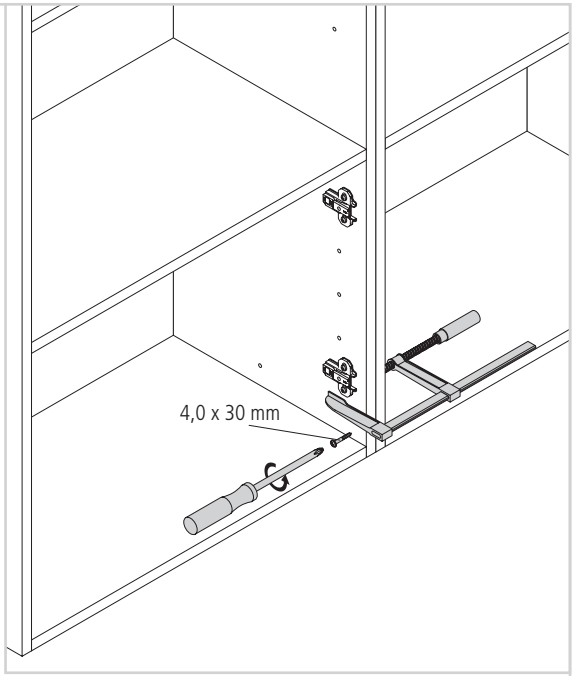

DE

- **Allgemeine Hinweise**

Unsere Badzimmermöbel sind für ein normales Raumklima geeignet. Dies schließt eine kurzfristig erhöhte Luftfeuchtigkeit ein, solange eine anschließende Be- und Entlüftung erfolgt.
Auftretende Nässe sollte umgehend mit einem trockenen Tuch beseitigt werden um ein Aufquellen des Materials zu verhindern. Ein nasses oder zu feuchtes Reinigen der Möbel kann zu Quellschäden und Schimmelpilzbildung an den Möbeln führen. Vermeiden Sie stehendes Wasser auf den Möbeloberflächen.
Verwenden Sie für die Reinigung keine kratzenden Schwämme und Scheuermittel.
Auftretende Verschmutzungen sollten nach Möglichkeit sofort beseitigt werden.
Am besten eignet sich zur Reinigung der Oberflächen ein weiches, feuchtes Tuch, sowie handwarmes Wasser.
Wasserränder und Seifenreste lassen sich mit einem Bad- oder Essigreiniger entfernen.
Chemikalien wie Haartönungsmittel, Nagellackentferner, Parfüms etc. auf den Möbeloberflächen sind sofort zu entfernen.

- **Glas- und Spiegelflächen**

Geeignet für die Reinigung von glatten Glasoberflächen sind neutrale Reinigungsmittel oder handelsübliche Haushalts-Glasreiniger.
Verwenden Sie weiche, saubere Schwämme, Leder und/oder Lappen. Bei der Reinigung von glatten Glasoberflächen dürfen keine Silicon- und säurehaltigen Reinigungsmittel sowie harte Schwämme oder polierende Reinigungsmittel verwendet werden.
Achten Sie darauf, dass an den Spiegelrändern und hinter dem Spiegel keine Tropfenrückstände verbleiben.

- **Keramik**

Für die tägliche Pflege sowie die Beseitigung von Kalkablagerungen und Seifenresten empfehlen wir die Verwendung eines speziellen Badreinigers.
Keramikwaschtische lassen sich mit handelsüblichen milden Sanitärreinigern reinigen.
Bitte beachten Sie die Anwendungshinweise der Pflegemittel-Hersteller.
Verwenden Sie zur Reinigung ein weiches Tuch oder einen Schwamm. Bei Kalkablagerung empfehlen wir heißes Wasser und/oder einen Essigreiniger.
Verwenden Sie keine aggressiven oder scheuernden Reiniger!

- **Mineralguss**

Zur regelmäßigen Reinigung werden Allzweckreiniger ohne Schleifwirkung, sanfte Geschirrspülmittel bzw. Produkte zur Reinigung der Oberflächen mit starkem Glanz empfohlen. Nach jeder Anwendung müssen die Innenwände mit Wasser gespült und mit einem Baumwollhandtuch abgewischt werden. Kalkstein wird mit wasserverdünntem Essig entfeernt

- **Armaturen**

Verwenden Sie für die Reinigung keine kratzenden Schwämme und Scheuermittel.
Reinigen Sie die Armatur nur mit ein wenig Seife und einem feuchten Tuch. Danach einfach abspülen und trockenreiben.
Kalkflecken können Sie vermeiden, wenn Sie die Armatur nach jeder Benutzung abtrocknen.
Verkalkungen können durch regelmäßige Reinigung vermieden werden.

- **Belastung/ Zuladung**

Alle von uns eingesetzten Schubkästen und Auszüge sind hochwertige Produkte namhafter Hersteller. Um auch nach jahrelanger Nutzung einwandfreie Funktion zu gewährleisten beachten Sie bitte die nachfolgenden Belastungsgrenzen.

System	Belastbarkeit	Zuladung
Schubkasten	max. 40kg	Je nach Breite min. 30kg
Auszüge 35 und 46cm Tiefe	max. 40kg	je nach Breite und Fronthöhe mind. 26 kg
Einlegeboden Regale		15 kg
Glaseinlegeboden		10 kg

- **Begriffsdefinition**

Zuladung:
Gewicht, das in ein System geladen wird.
Belastbarkeit:
Zuladung plus Eigengewicht des Systems.
Bsp bei Auszügen: Auszug plus Front plus Griff plus Zuladung.

GB

- **General notes**

Our bathroom furniture is suitable for a normal room climate. This includes a short term increase in humidity, as long as the room is subsequently aerated and ventilated.
Any moisture arising should be removed immediately with a dry cloth to prevent material swelling. Moist or wet-cleaning of the furniture can lead to swelling and mould on the furniture. Avoid standing water on the furniture surfaces.
Do not use abrasive sponges or scouring products for cleaning.
Any soiling arising should be removed immediately wherever possible.
A soft, damp cloth with lukewarm water is best suited for cleaning the surfaces. Water marks and soap remains can be removed with a bathroom cleaner or vinegar-based cleaner.
Any chemicals such as hair dyes, nail polish removers, perfumes, etc. spilled onto the furniture surfaces are to be removed immediately.

- **Glass and mirror surfaces**

Neutral cleaning products or standard household glass cleaners are suitable for cleaning smooth glass surfaces. Use soft, clean sponges, leathers and/or cloths. Silicon and acid-based cleaning products as well as hard sponges and cleaning polishes must not be used to clean smooth glass surfaces.
Ensure that no drips remain on the mirror edges and behind the mirror.

- **Ceramics**

For daily cleaning and for removing limescale deposits and soap remains, we recommend the use of special bathroom cleaners.
Ceramic washstands can be cleaned with standard mild sanitary cleaners.
Pleas observe the cleaning agent manufacturer's instructions for use.
Use a soft cloth or sponge for cleaning. We recommend the use of hot water and/or a vinegar-based cleaner for removing limescale deposits.
Do not use aggressive or abrasive cleaners!

- **Mineral castings**

For regular cleaning, we recommend the use of non-abrasive all-purpose cleaners, mild dishwashing detergents, or products for cleaning surfaces with high gloss finishes. After each application the interior walls must be rinsed with water and wiped down with a cotton towel. Limescale is to be removed with vinegar diluted in water.

- **Taps**

Do not use abrasive sponges or scouring products for cleaning.
Only use a small amount of soap and a damp cloth for cleaning the tap. Then rinse down and wipe dry.
You can avoid limescale deposits by drying the tap after each use.
The buildup of limescale can be avoided through regular cleaning.

- **Load capacity / load**

All of the drawers and pull-outs that we supply are high-quality products from renowned manufacturers. In order to ensure their perfect function even after years of use, please observe the following load limits.

System	Load-bearing capacity	Load
Drawer	max. 40kg	Depending on width, 30 kg min.
Pull-outs 35 and 46 cm deep	max. 40kg	Depending on width and front height 26 kg min.
Adjustable shelf for shelf units		15 kg
Adjustable glass shelf		10 kg

- **Definition of terms**

Load:
Weight that is placed on a system.
Load-bearing capacity:
Load plus the intrinsic weight of the system.
Example, for pull-outs: Pull-out plus front plus handle plus load.

FR

• Généralités

Nos meubles de salle de bains sont conçus pour un climat ambiant normal. C'est-à-dire, ils sont prévus pour résister brièvement à une humidité de l'air accrue tant que la pièce est ensuite bien aérée.
Eponger immédiatement l'eau avec un chiffon sec afin d'empêcher toute déformation du matériau. Le nettoyage mouillé ou trop humide risque de déformer les meubles et de provoquer des moisissures. Evitez que l'eau ne stagne sur les meubles.
Ne nettoyez pas avec une gratte-éponge ni avec un produit abrasif.
Si possible, éliminer immédiatement les salissures.
Nettoyer de préférence les surfaces avec un chiffon imbibé d'eau tiède. Eliminer les taches d'eau et les restes de savon avec un produit spécial salle de bains ou à base de vinaigre.
Eliminer immédiatement les traces de produits chimiques (teinture, dissolvant, parfum etc.) sur les surfaces de meuble.

• Verre et miroir

Pour nettoyer les surfaces en verre lisse, il est conseillé d'utiliser des détergents neutres ou un produit ménager spécial vitres courant.
Utilisez des éponges, des peaux de chamois et/ou chiffons doux, propres. Défense de nettoyer les surfaces en verre lisse avec un détergent à base de silicone ou d'acide ni éponge dure ou produit abrasif.
Veillez à bien essuyer les bords du miroir et derrière le miroir.

• Céramique

Pour nettoyer tous les jours et éliminer le tartre et les restes de savon, nous recommandons d'utiliser un produit spécial salle de bains.
Les vasques en céramique peuvent être nettoyées avec un détergent sanitaire doux, courant.
Veuillez respecter les consignes d'utilisation du fabricant de détergents.
Nettoyez avec un chiffon doux ou une éponge. Eliminez le tartre avec de l'eau chaude et/ou un produit à base de vinaigre.
Défense d'utiliser un produit agressif ou abrasif !

• Fonte minérale

Pour le nettoyage régulier, il est recommandé d'utiliser des produits universels non abrasifs, un liquide vaisselle doux ou un produit spécial surfaces très brillantes. Après chaque application, il faut rincer les parois intérieures à l'eau et essuyer avec un chiffon coton. Eliminer le tarte avec de l'eau vinaigrée.

• Robinetteries

Ne nettoyez pas avec une gratte-éponge ni avec un produit abrasif.
Pour nettoyer la robinetterie, utilisez uniquement un chiffon humide légèrement imprégné de savon. Rincer ensuite puis essuyer.
Vous éviterez le tartre en essuyant la robinetterie après chaque utilisation.
Nettoyer régulièrement pour empêcher l'entartrage.

• Charge

Tous les tiroirs et coulissants que nous utilisons sont des produits de qualité exceptionnelle fournis par des fabricants renommés. Afin d'en garantir le bon fonctionnement, même après des années d'utilisation, veuillez respecter les charges max. indiquées ci-dessous.

Système	Charge	Charge utile
Tiroir	max. 40kg	30 kg min. (en fonction de la largeur)
Coulissants, 35 et 46 cm de profondeur	max. 40kg	selon la largeur et la hauteur de bandeau 26 kg min.
Tablette amovible étagères		15 kg
Etagère en verre		10 kg

• Définitions

Charge utile :
Masse de la matière chargée.
Charge :
Charge utile plus poids intrinsèque du système.
Ex. : coulissants : coulissant + bandeau + poignée + charge utile.

NL

• Algemene instructies

Onze badkamermeubels zijn geschikt voor een normaal ruimteklimaat. Dit omvat een kortstondige verhoging van de luchtvochtigheid, zolang daarna voldoende ventilatie plaatsvindt.
Achterblijvend vocht moet onmiddellijk met een droge doek worden verwijderd om opzwellen van het materiaal te voorkomen. Een natte of te vochtige reiniging van de meubels kan leiden tot beschadigingen door uitzetten en schimmelvorming bij de meubels. Voorkom staand water op de meubeloppervlakken.
Gebruik voor het schoonmaken geen krassende sponsen of schurende reinigingsmiddelen.
Indien mogelijk moet eventuele vervuiling onmiddellijk worden verwijderd.
Een zachte, vochtige doek en lauw water zijn het meest geschikt om de oppervlakken te reinigen. Watervlekken en zeepresten kunnen worden verwijderd met een badkamerreiniger of reinigingsmiddel op azijnbasis.
Chemicaliën zoals haarverf, nagellakremover, parfums enz. op de meubeloppervlakken moeten onmiddellijk worden verwijderd.

• Glas- en spiegeloppervlakken

Geschikt voor het reinigen van gladde glazen oppervlakken zijn neutrale schoonmaakmiddelen of gebruikelijke huishoudelijke glasreinigers.
Gebruik schone, zachte sponzen, zemen en/of doeken. Voor het schoonmaken van gladde glazen oppervlakken mogen geen schoonmaakmiddelen op basis van siliconen worden gebruikt en ook geen schoonmaakmiddelen die zuren bevatten. Ook harde sponzen en polijstende schoonmaakmiddelen mogen niet worden gebruikt.
Zorg ervoor dat er geen druppels op of achter de randen van de spiegel achterblijven.

• Keramiek

Wij adviseren het gebruik van een speciale badkamerreiniger voor het dagelijks onderhoud en het verwijderen van kalkaanslag en zeepresten.
Keramische wastafels kunnen worden gereinigd met in de handel verkrijgbare milde sanitairreinigers.
Neem de gebruiksaanwijzingen van de fabrikant van het onderhoudsmiddel in acht.
Gebruik voor de reiniging een zachte doek of spons. Bij kalkaanslag adviseren wij heet water en/of een azijnreiniger.
Gebruik geen agressieve of schurende reinigingsmiddelen!

• Mineraal gietwerk

Voor de regelmatige reiniging worden allesreinigers zonder schurende werking, zachte vaatwasmiddelen of producten voor het reinigen van oppervlakken met een sterke glans aanbevolen. Na elk gebruik moeten de binnenwanden met water worden gespoeld en met een katoenen handdoek worden afgeveegd. Kalksteen kan met azijn verdund met water worden verwijderd.

• Kranen

Gebruik voor het schoonmaken geen krassende sponsen of schurende reinigingsmiddelen.
Reinig de kraan enkel met wat zeep en een vochtige doek. Daarna gewoon afspoelen en droogwrijven.
Kalkvlekken kunt u voorkomen door de kraan na elk gebruik af te drogen.
Verkalking kan worden voorkomen door regelmatige reiniging.

• Belasting / belading

Alle door ons gebruikte laden en uittrekelementen zijn hoogwaardige producten van gerenommeerde fabrikanten. Om ook na jarenlang gebruik een perfecte werking te garanderen, dient u de volgende belastingslimieten in acht te nemen.

Systeem	Belastbaarheid	Belading
Lade	max. 40kg	según anchura, mín. 30 kg
Uittrekelementen 35 en 46 cm diep	max. 40kg	afhankelijk van de breedte en fronthoogtemin. 26 kg
Legplank open kasten		15 kg
Glasplaat		10 kg

• Definities

Belading:
gewicht dat in een systeem wordt geladen.
Belastbaarheid:
belading plus eigen gewicht van het systeem.
Bijv.: bij uittrekelementen: uittrekelement plus front plus greep plus belading.

ES

- **Instrucciones generales**

Nuestros muebles de baño son adecuados para un clima ambiental normal. Esto incluye un aumento a corto plazo de la humedad ambiental, siempre y cuando se produzca la ventilación posterior.
Cualquier humedad debe eliminarse inmediatamente con un paño seco para evitar que el material se hinche. Una limpieza húmeda o demasiado húmeda de los muebles puede provocar daños por hinchazón y formación de moho en los muebles. Evite el agua estancada en las superficies de los muebles.
No utilice esponjas para rascar ni limpiadores abrasivos para la limpieza.
Eliminar en lo medida de lo posible de inmediato cualquier suciedad que se forme.
Un paño suave y húmedo y agua tibia son los medios más adecuados para la limpieza de las superficies.. Las manchas de agua y los residuos de jabón se pueden eliminar con un limpiador de baño o vinagre.
Los productos químicos como tintes para el cabello, quitaesmalte de uñas, perfumes, etc. en las superficies de los muebles deben ser eliminados inmediatamente.

- **Superficies de vidrio y espejos**

Los limpiadores neutros o limpiadores de vidrio convencionales de uso doméstico son apropiados para la limpieza de superficies de vidrio lisas.
Utilice esponjas, gamuzas y / o paños suaves y limpios. Para limpiar superficies de vidrio lisas, no deberán utilizarse productos de limpieza con silicona o ácidos ni tampoco esponjas duras o agentes de limpieza abrillantadores.
Asegúrese de que no queden gotas en los bordes del espejo o detrás de él.

- **Cerámica**

Recomendamos el uso de un limpiador de baño especial para el cuidado diario y la eliminación de depósitos de cal y residuos de jabón.
Los lavabos de cerámica se pueden limpiar con limpiadores sanitarios suaves convencionales.
Tenga en cuenta las instrucciones de aplicación de los fabricantes de los productos de conservación.
Utilice un paño o una esponja suave para la limpieza. Para los depósitos calcáreos recomendamos agua caliente y/o un limpiador de vinagre.
¡No utilice productos de limpieza agresivos o abrasivos!

- **Fundición de mineral**

Para una limpieza regular, se recomiendan limpiadores de uso general sin efecto abrasivo, detergentes lavavajillas suaves o productos para la limpieza de superficies con un brillo intenso. Después de cada uso, las paredes interiores deben enjuagarse con agua y limpiarse con una toalla de algodón. La caliza se elimina con vinagre diluido en agua.

- **Grifería**

No utilice esponjas para rascar ni limpiadores abrasivos para la limpieza.
Limpie la grifería solo con un poco de jabón y un paño húmedo. A continuación, simplemente enjuague y seque.
Puede evitar las manchas de cal secando la grifería después de cada uso.
La calcificación puede evitarse con una limpieza regular.

- **Carga/ carga admisible**

Todos los cajones y gavetas utilizados son productos de alta calidad de fabricantes de renombre. Para garantizar una función impecable incluso después de un uso prolongado, respete, por favor, los siguientes límites de solicitación.

Sistema	Carga total	Carga admisible
cajones	max. 40kg	según anchura, mín. 30 kg
gavetas hasta 35 y 46 cm de profundidad	max. 40kg	según anchura y altura de frente mín. 26 kg
Estante de estanterías		15 kg
Estante de vidrio		10 kg

- **Definición terminológica**

Carga admisible:
Peso que se carga a un sistema
Capacidad de carga:
Carga admisible más el peso propio del sistema
P. ej., en el caso de las gavetas: gaveta más frente, más tirador, más carga admisible

nolte®
SPA

nolte SPA GmbH | Konrad-Nolte-Str. 20, 76726 Germersheim | Fon +49 5732 899-1500
www.nolte-spa.com

01.2020 | DE, GB, FR, NL, ES | 236120