Servicekarte / *Service card*

Modelname / *Model name*	Artikelnummer / Article *No.*	Ausführung / *Design*
BE-0828 **Nachtkommode II, Wildeiche massiv geölt / nightstand II, solid wild oak, oiled**	**1014648**	**Eiche / oak**

71107

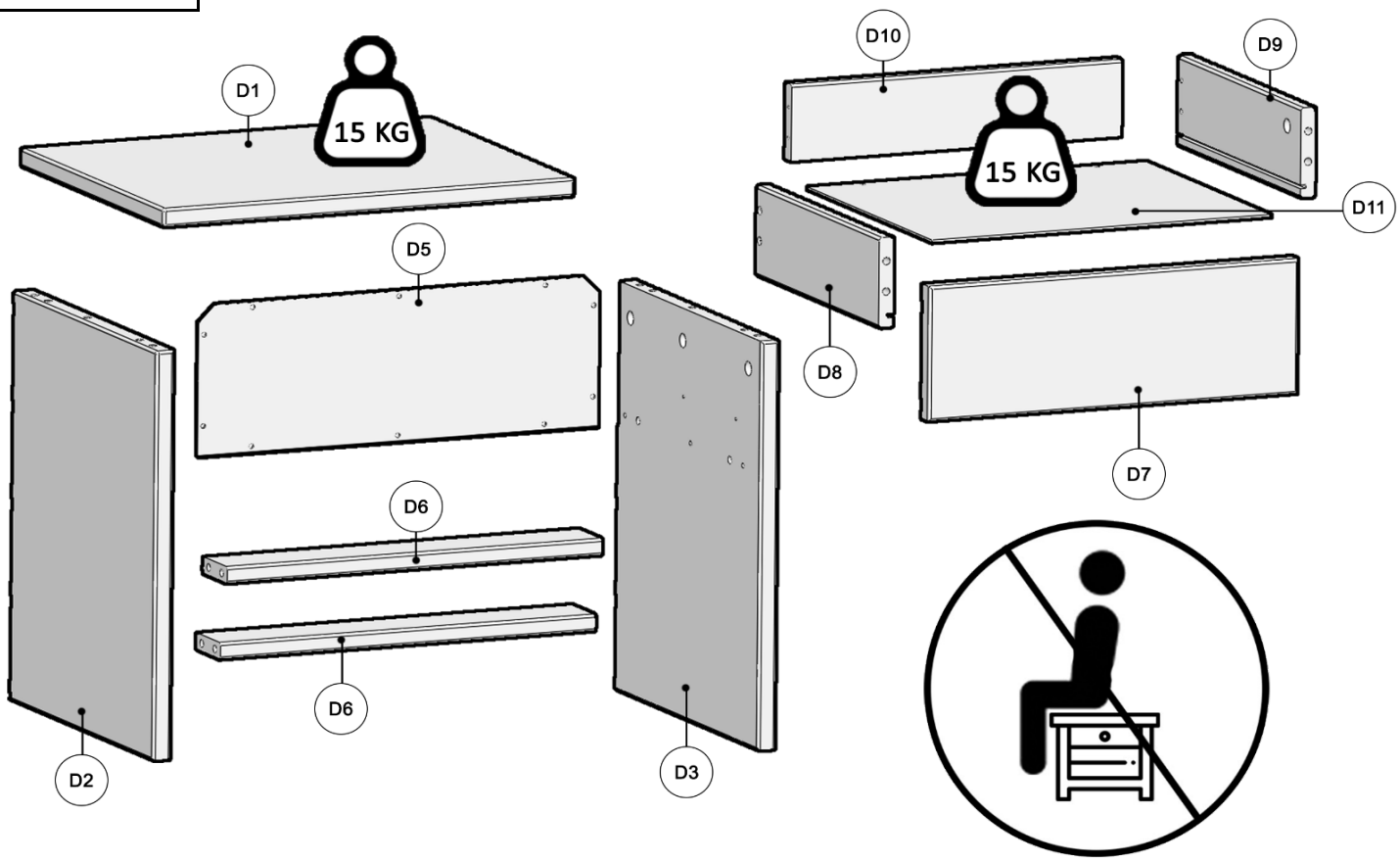

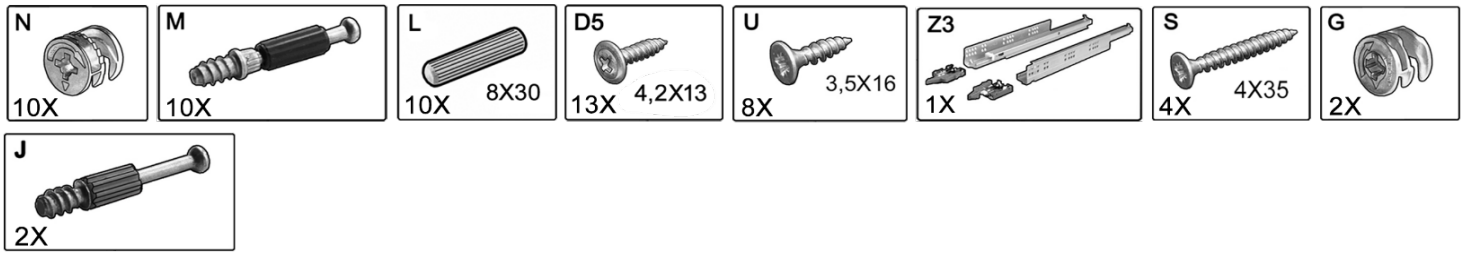

Grund der Beanstandung:
reason for complaint: _____

Name:
name: _____

Strasse: _____ **HausNr.:**
street: _____ *house number:* _____

Postleitzahl: _____ **Ort:**
postal code: _____ *place:* _____

Telefonnummer:
telephone number:

DE: Sehr geehrter Kunde, Sehr geehrte Kundin!
Fehlt Ihnen ein **Beschlagteil** oder ist es Defekt? Kein Problem! Nutzen Sie unsere Servicekarte!
Unser Direkt-Bestellservice für fehlende/defekte Beschlagteile:
Kontaktieren Sie uns telefonisch unter Tel. **+499503/5033-114** oder senden Sie uns eine E-Mail an kundendienst@3s-frankenmoebel.de. Bitte geben Sie dabei folgende Pflicht-Informationen an: -> Auftragsnummer, Artikelnummer, Nummer des Beschlagteils, fehlende/defekte Menge, und den Grund der Beanstandung, ob es sich um ein defektes oder fehlendes Beschlagteil handelt. Tragen Sie die benötigte Menge ein. Mailen Sie uns die vollständig ausgefüllte Servicekarte zu, um die Bearbeitung zu ermöglichen. Für **andere** Beanstandungen / Beschädigungen an Ihrem Möbelstück wenden Sie sich bitte **direkt an Ihr Möbelhaus**.

EN: Dear customer!
Are you missing a **fitting part** or is it defective? No problem! Use our service card!
Our direct ordering service for missing/defective fitting parts:
Contact us by telephone on **+499503/5033-114** or send us an e-mail to kundendienst@3s-frankenmoebel.de.
Please include the following mandatory information: -> Order number, article number, number of the fitting part, missing/defective quantity, and the reason for the complaint, whether it is a defective or missing fitting part. Enter the required quantity.
Mail us the completed service card to enable processing.
For **other** complaints/damage to your furniture, please **contact your furniture store directly**.

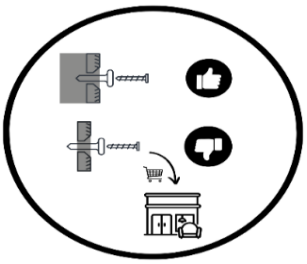
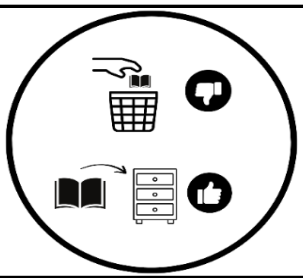
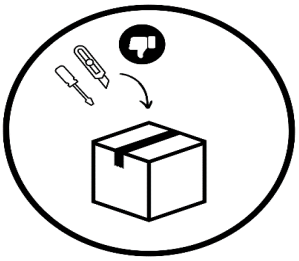
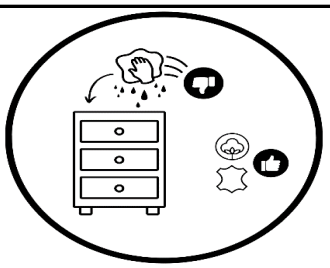
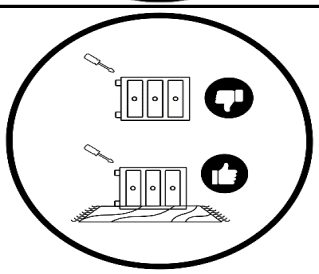
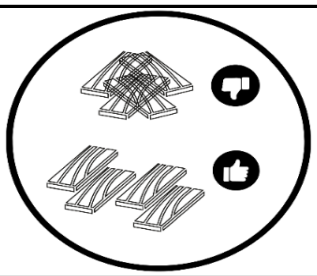
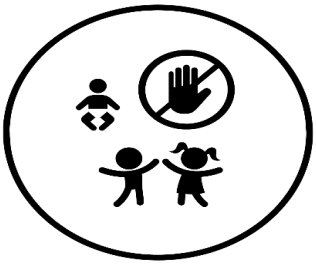
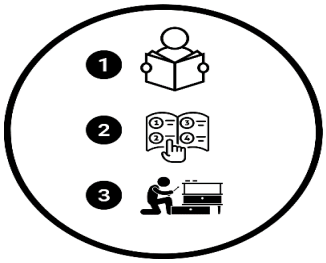
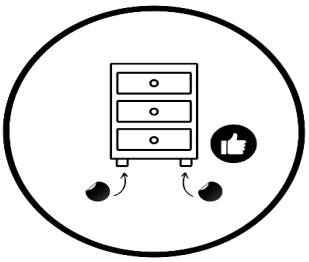
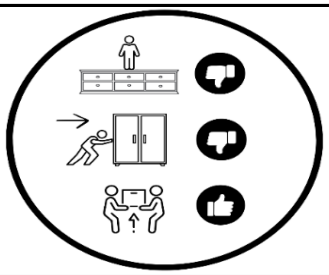
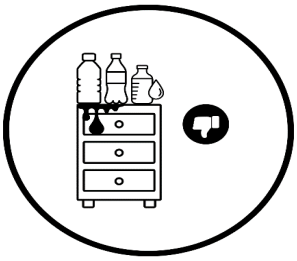
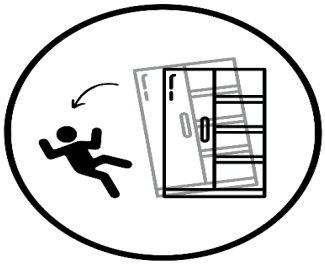

NL PL CZ FR SI SK HU

BE-0828 Nachtkommode II

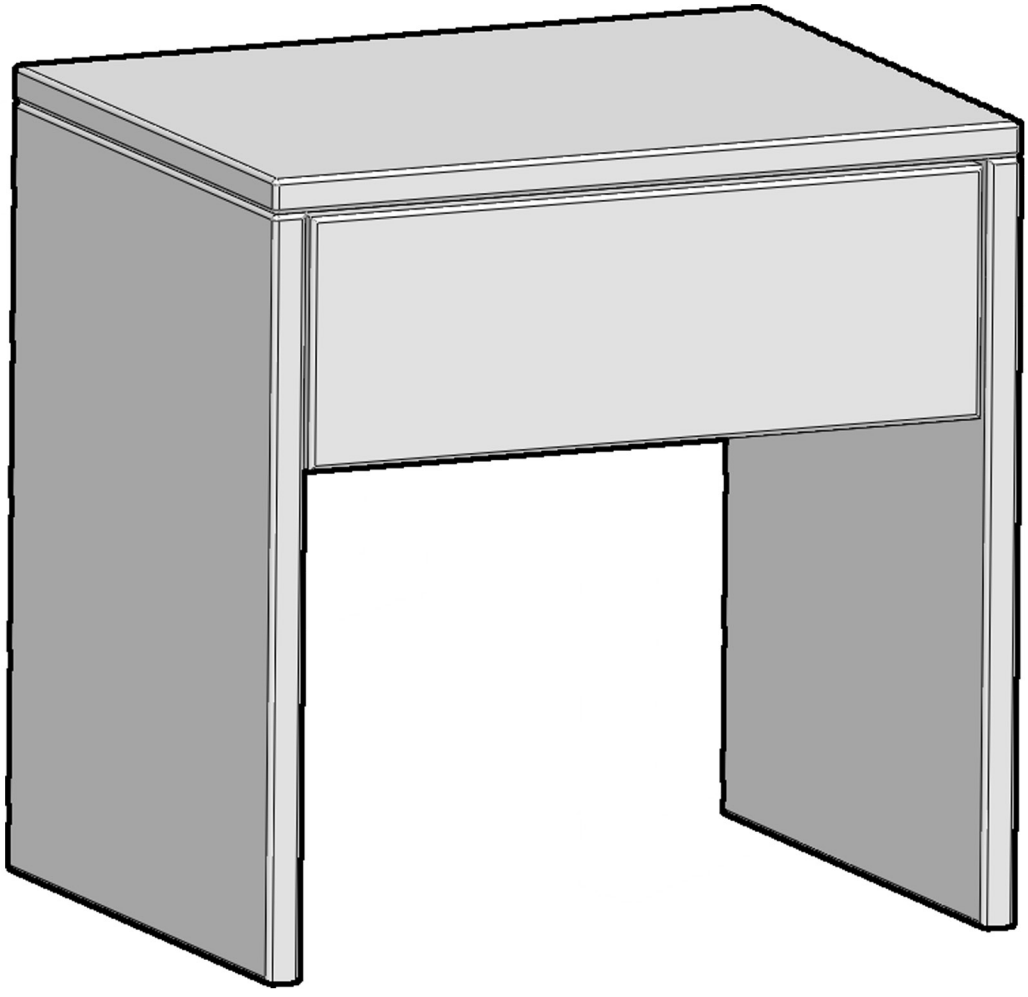

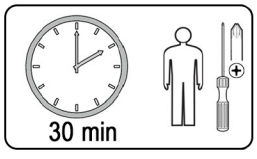

450x450x350

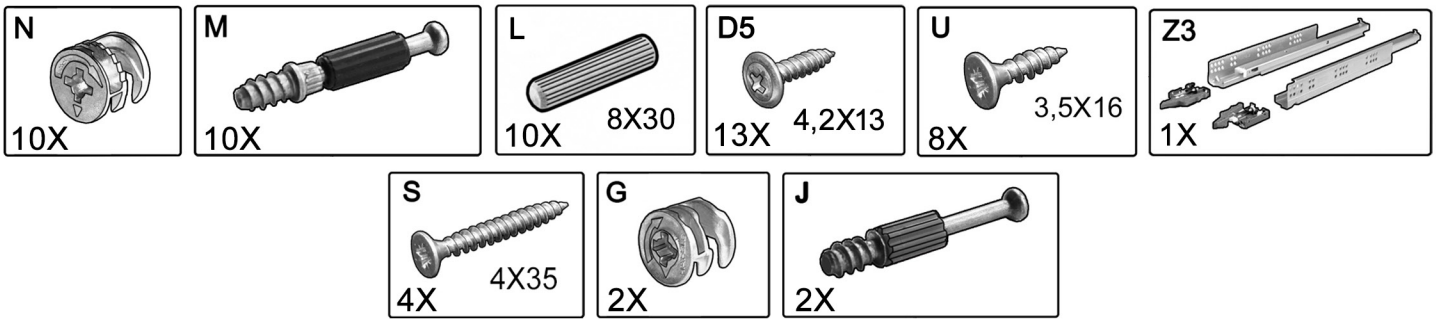
N
10X
M
10X
L
8X30
10X
D5
4,2X13
13X
U
3,5X16
8X
Z3
1X
S
4X35
4X
G
2X
J
2X

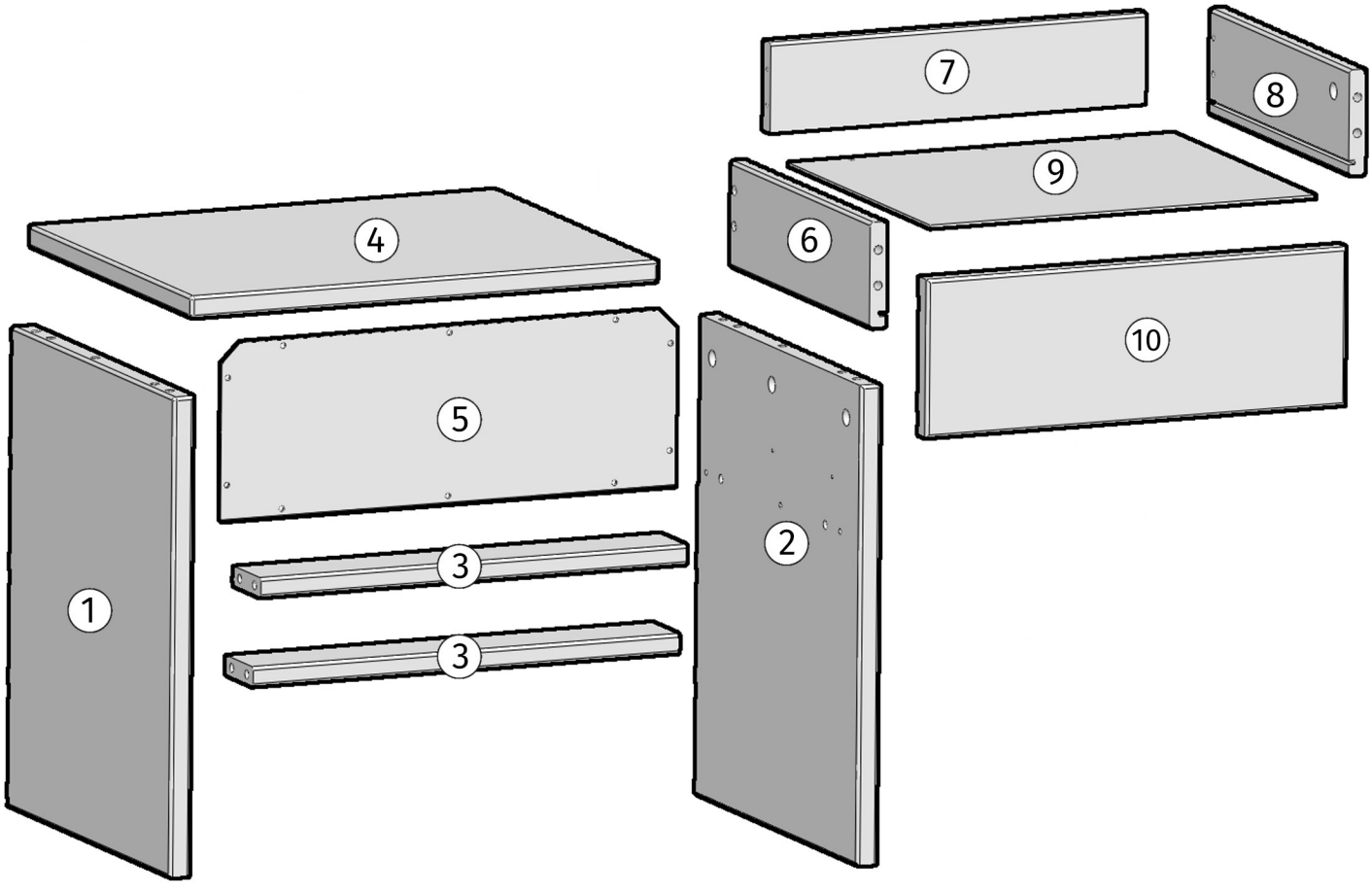
7
8
9
4
6
10
5
2
3
1
3

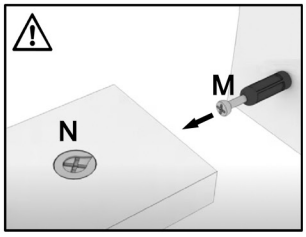
M
N

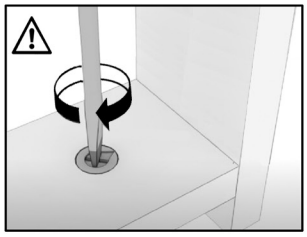

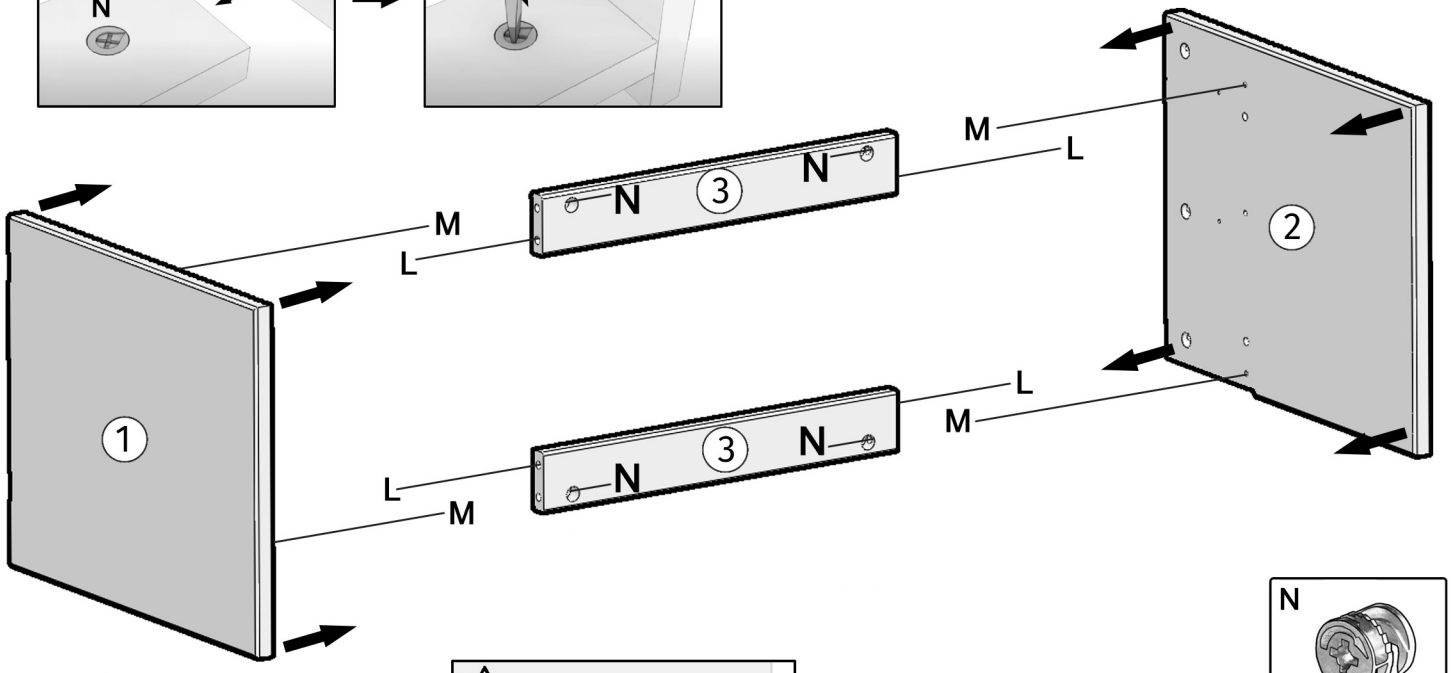
M
L
N
3
N
M
L
2
1
L
M
N
3
N
L
M

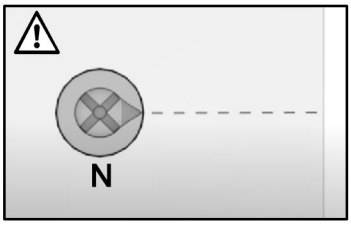
N

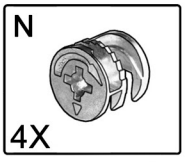
N
4X

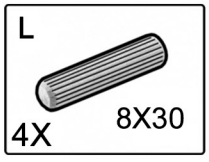
L
4X
8X30

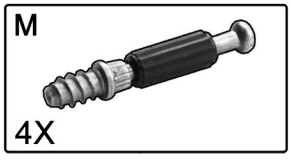
M
4X

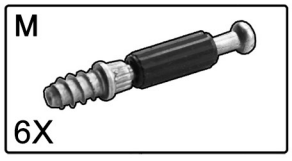
M
6X

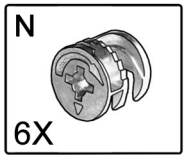
N
6X

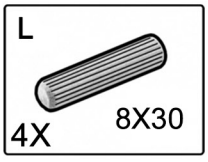
L
4X
8X30

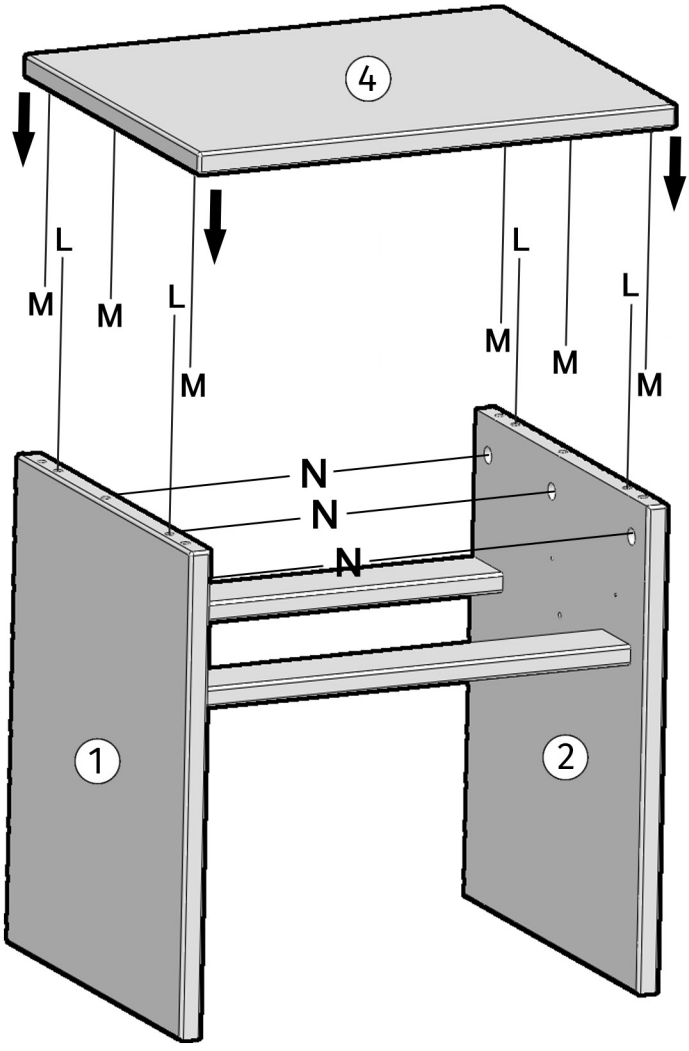
4
L
M
M
L
M
L
M
M
L
M
N
N
N
1
2

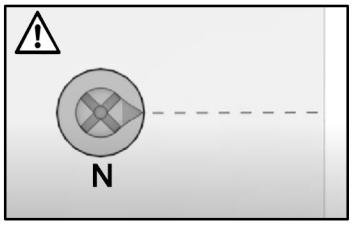
N

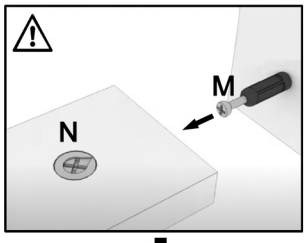
M
N

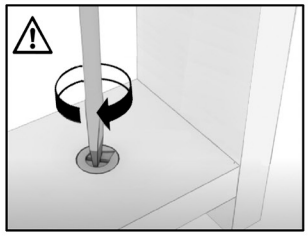

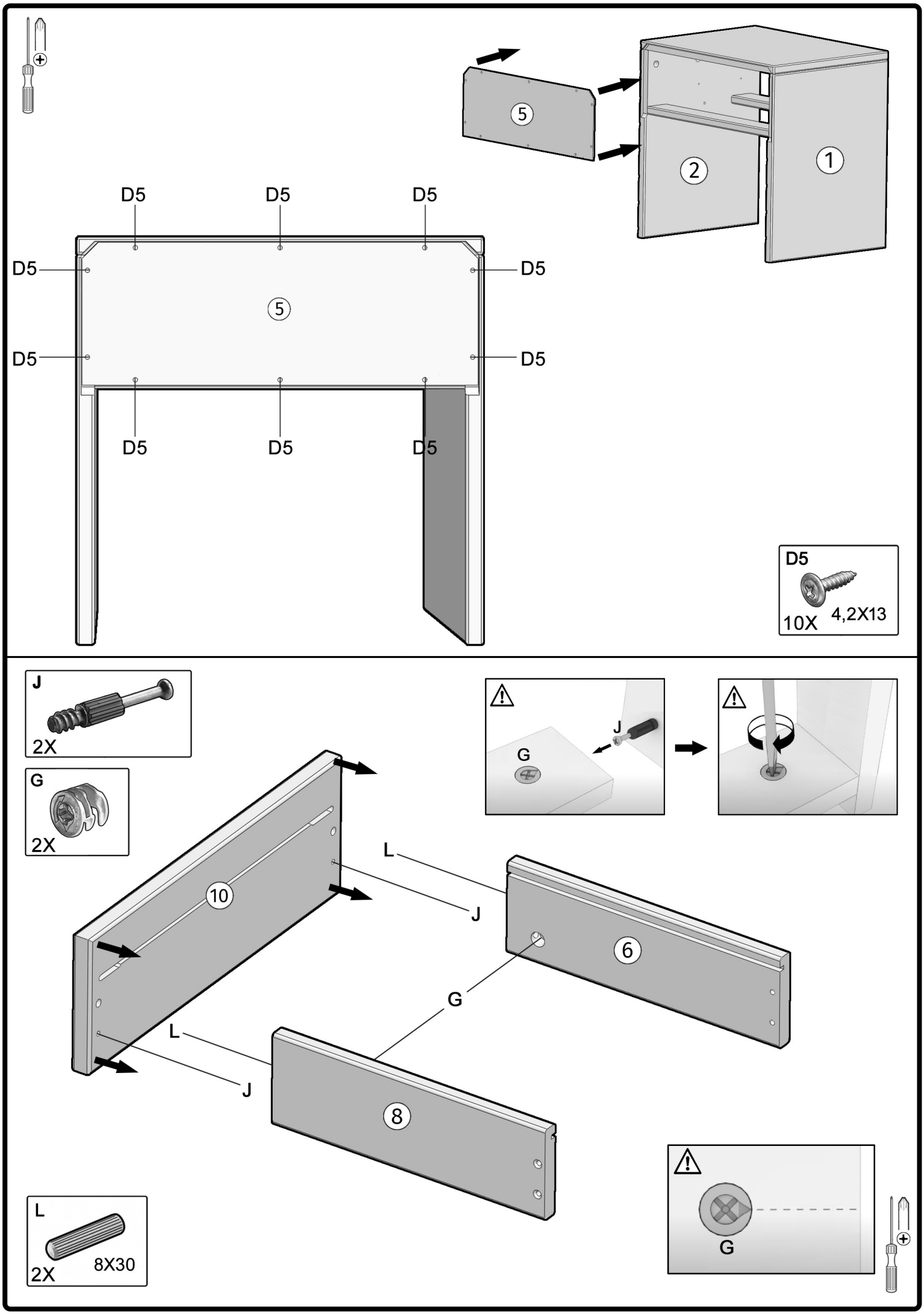
5
2
1
D5
D5
D5
D5
D5
5
D5
D5
D5
D5
D5
D5
10X
4,2X13
J
2X
G
2X
J
G
L
10
J
6
G
L
J
8
L
2X
8X30
G

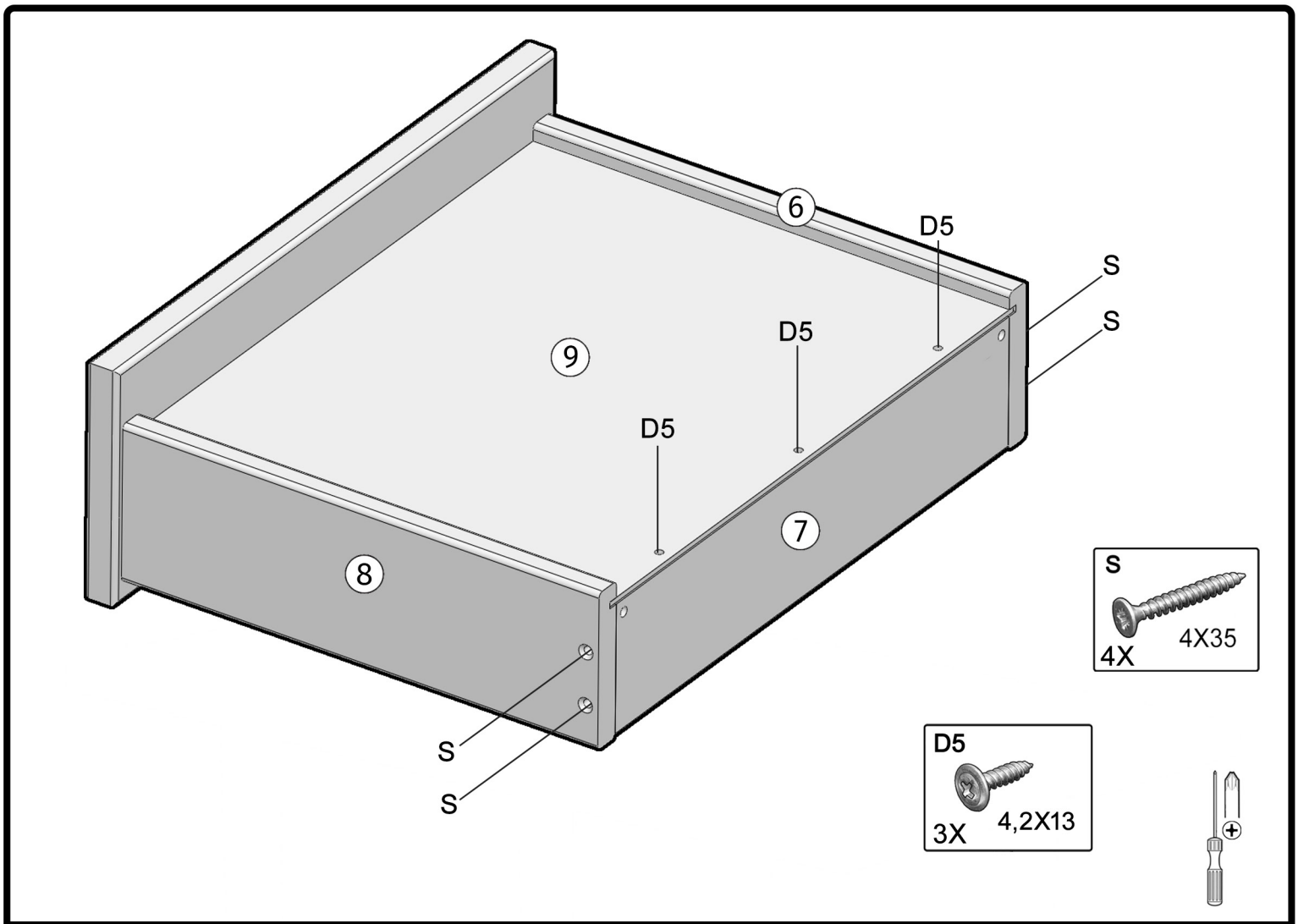
6
D5
S
S
9
D5
D5
7
8
S
S
S
4X35
4X
D5
4,2X13
3X

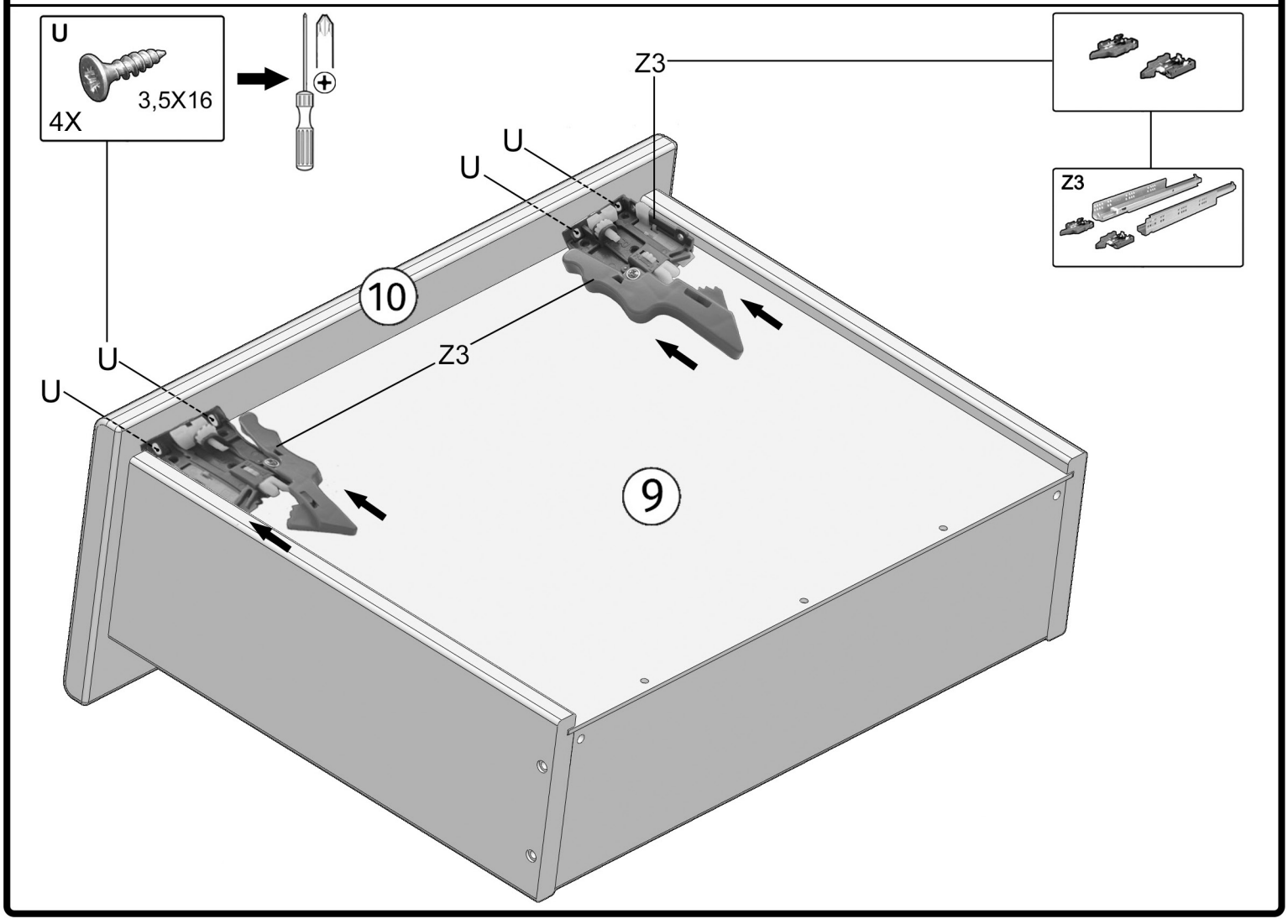
U
3,5X16
4X
Z3
U
U
Z3
10
U
U
Z3
9

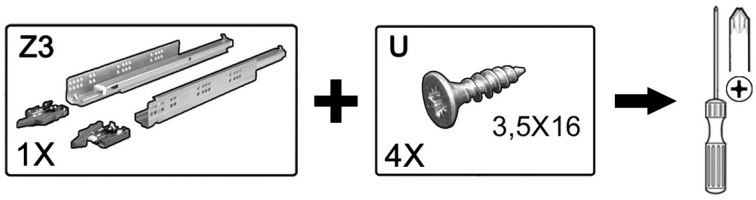
Z3
1X
U
3,5X16
4X

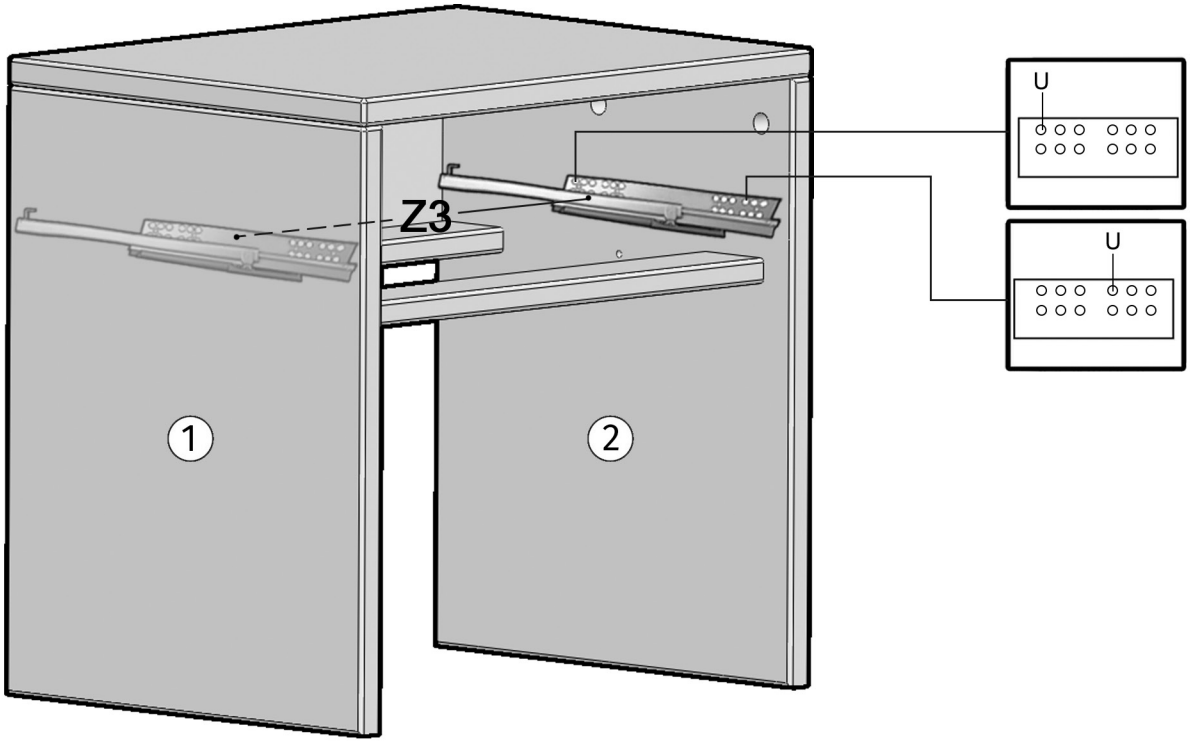
Z3
U
U
1
2

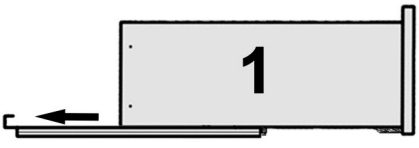
1

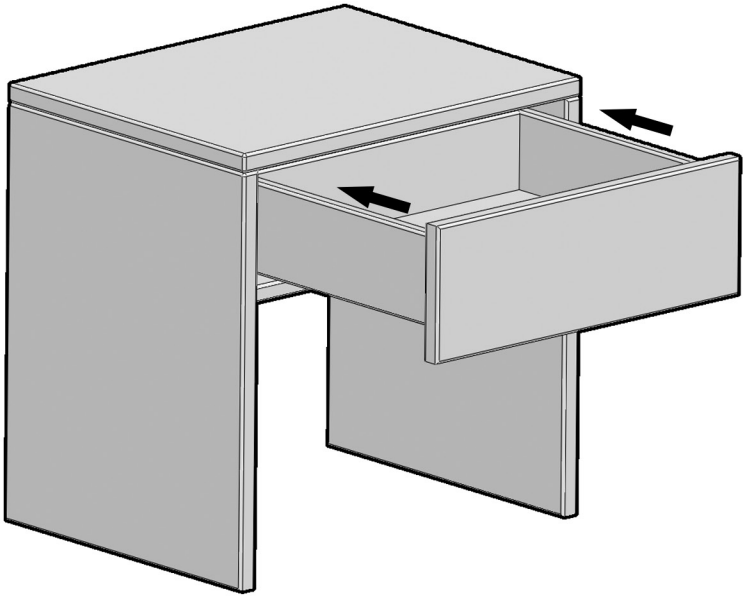

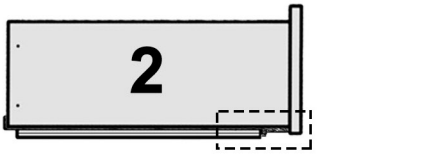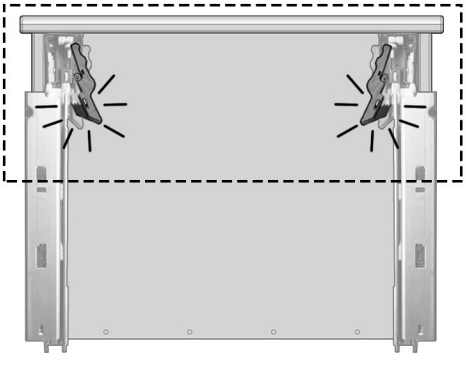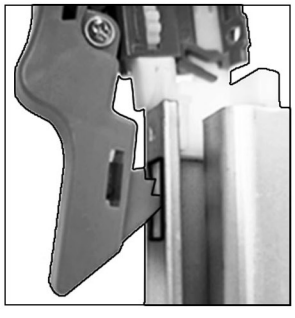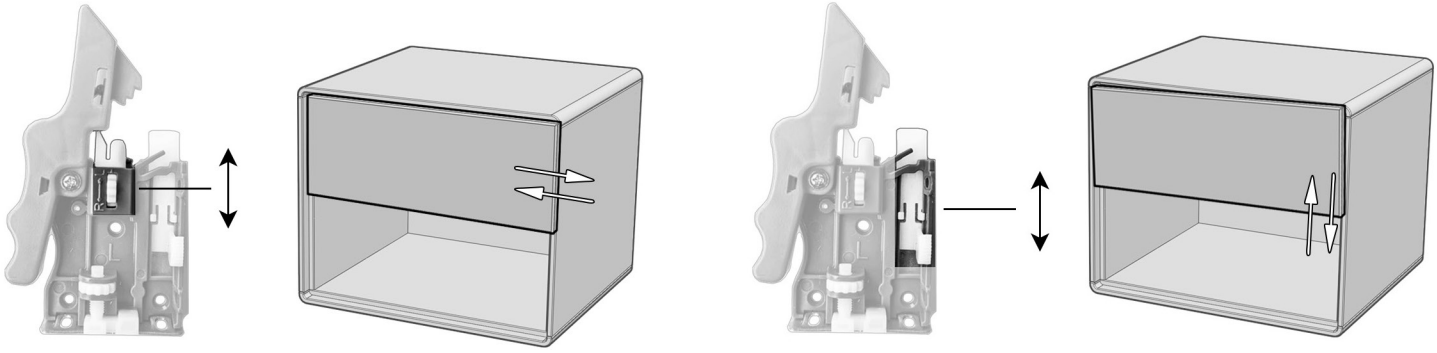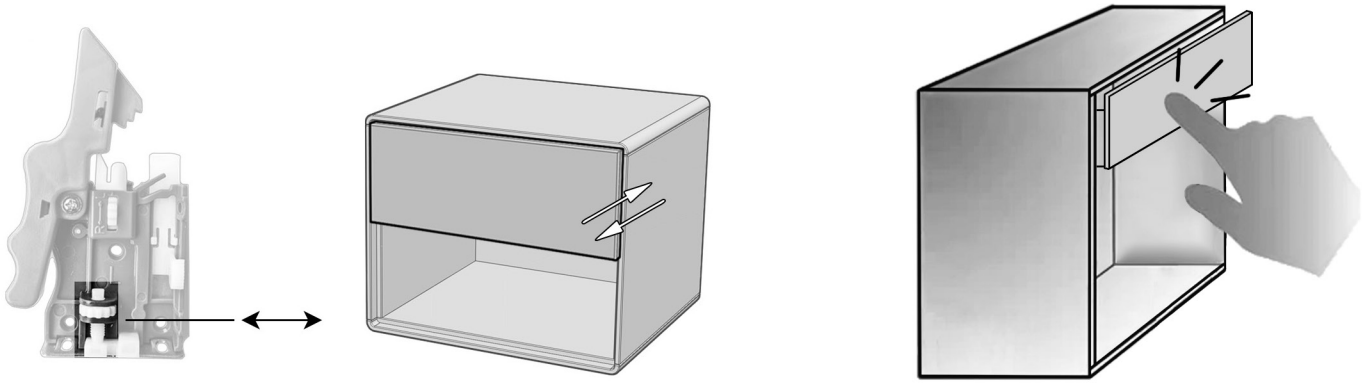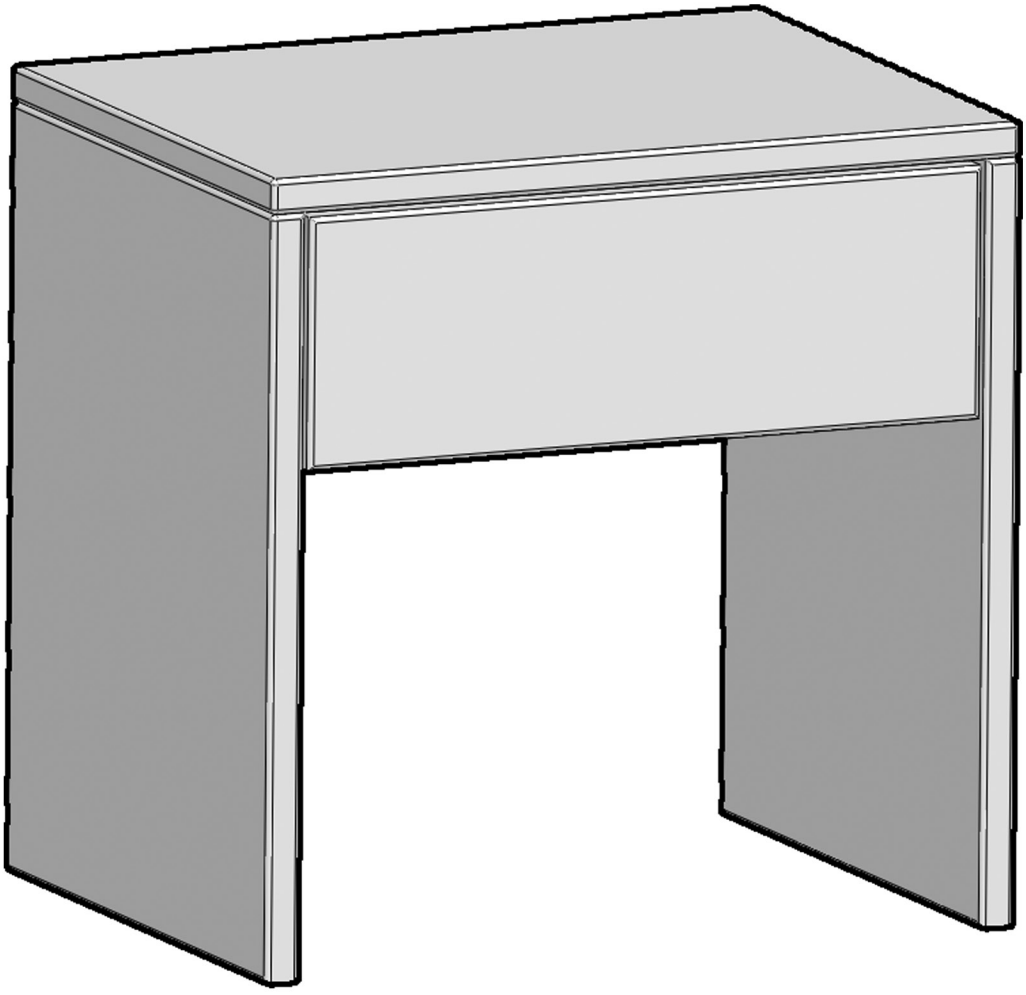
2