1.

M1794_04

rauch

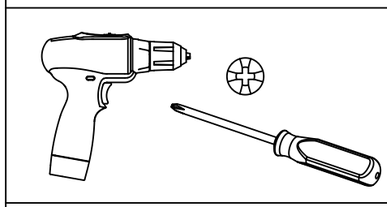

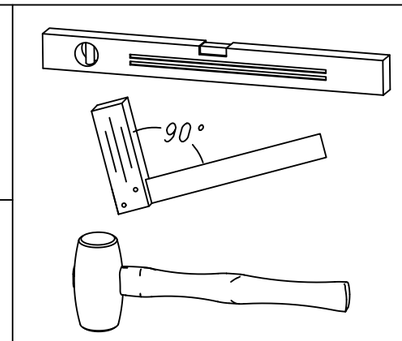

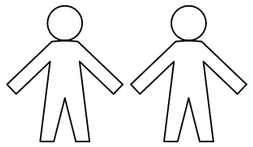

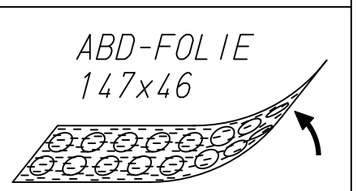

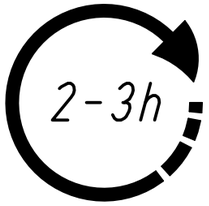

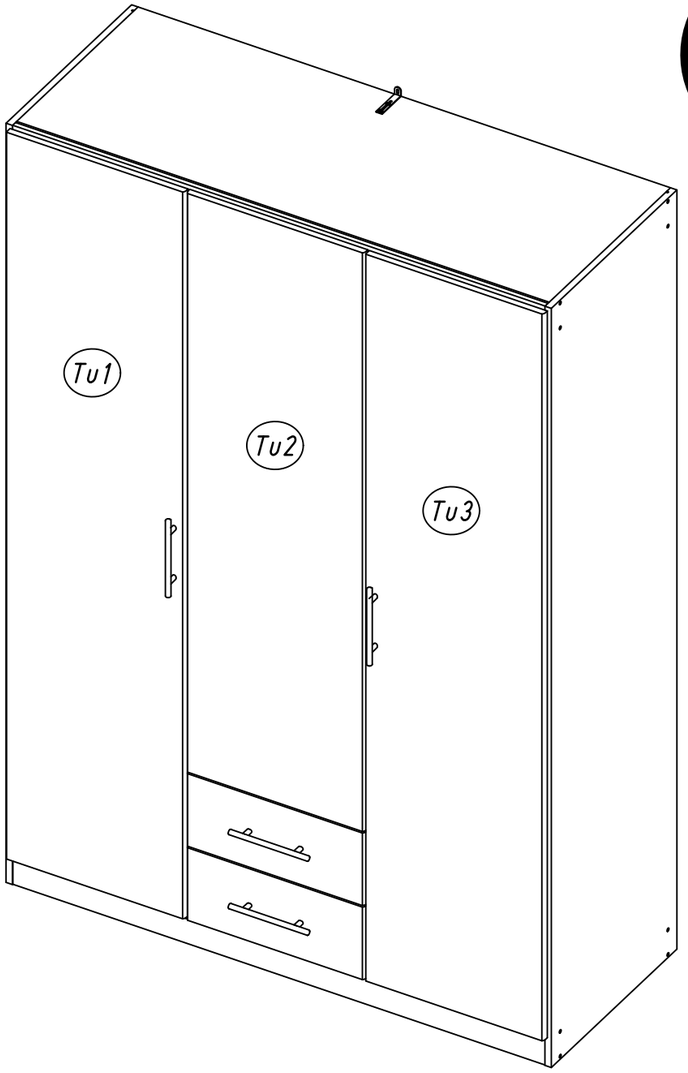

2.

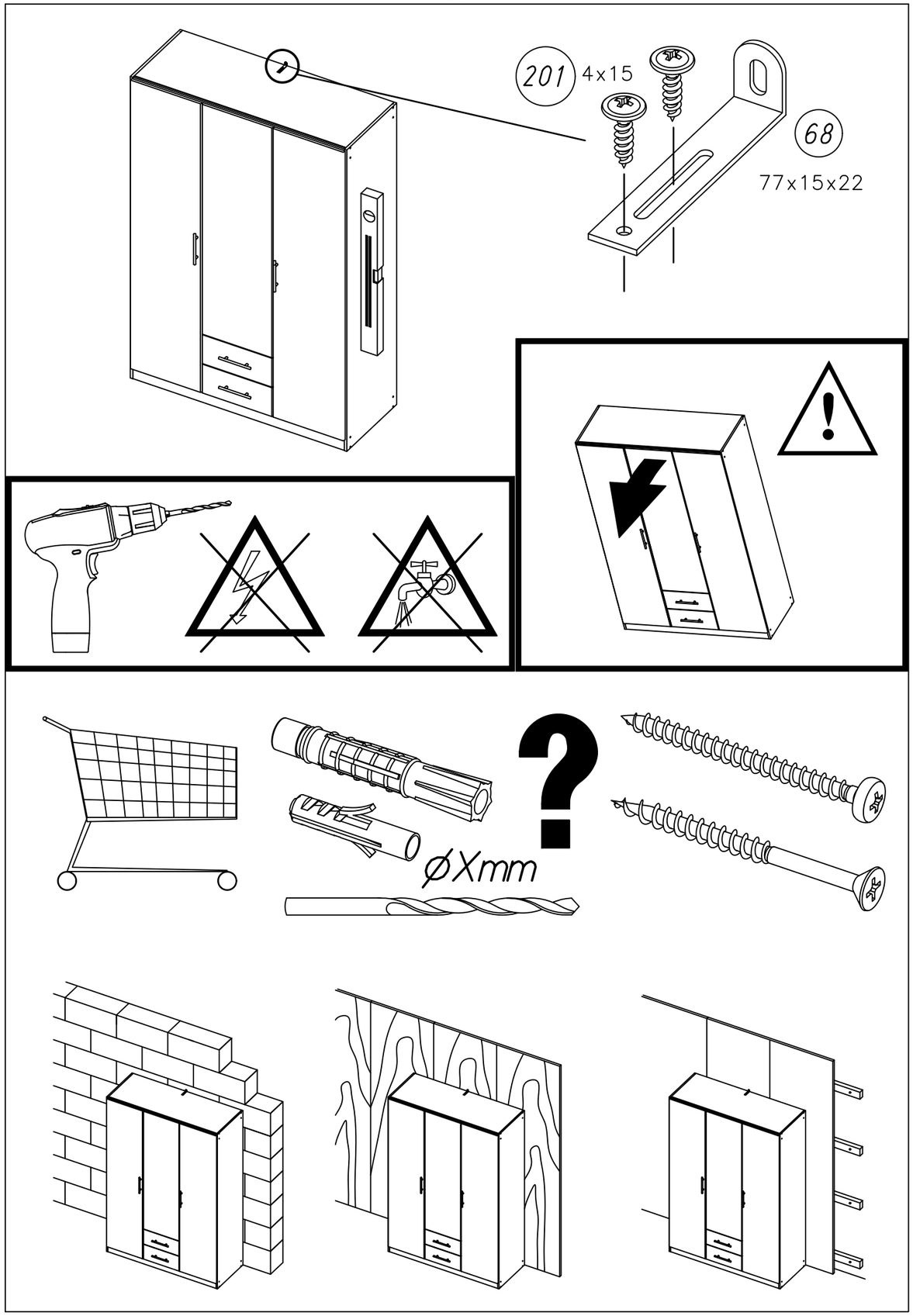

3.

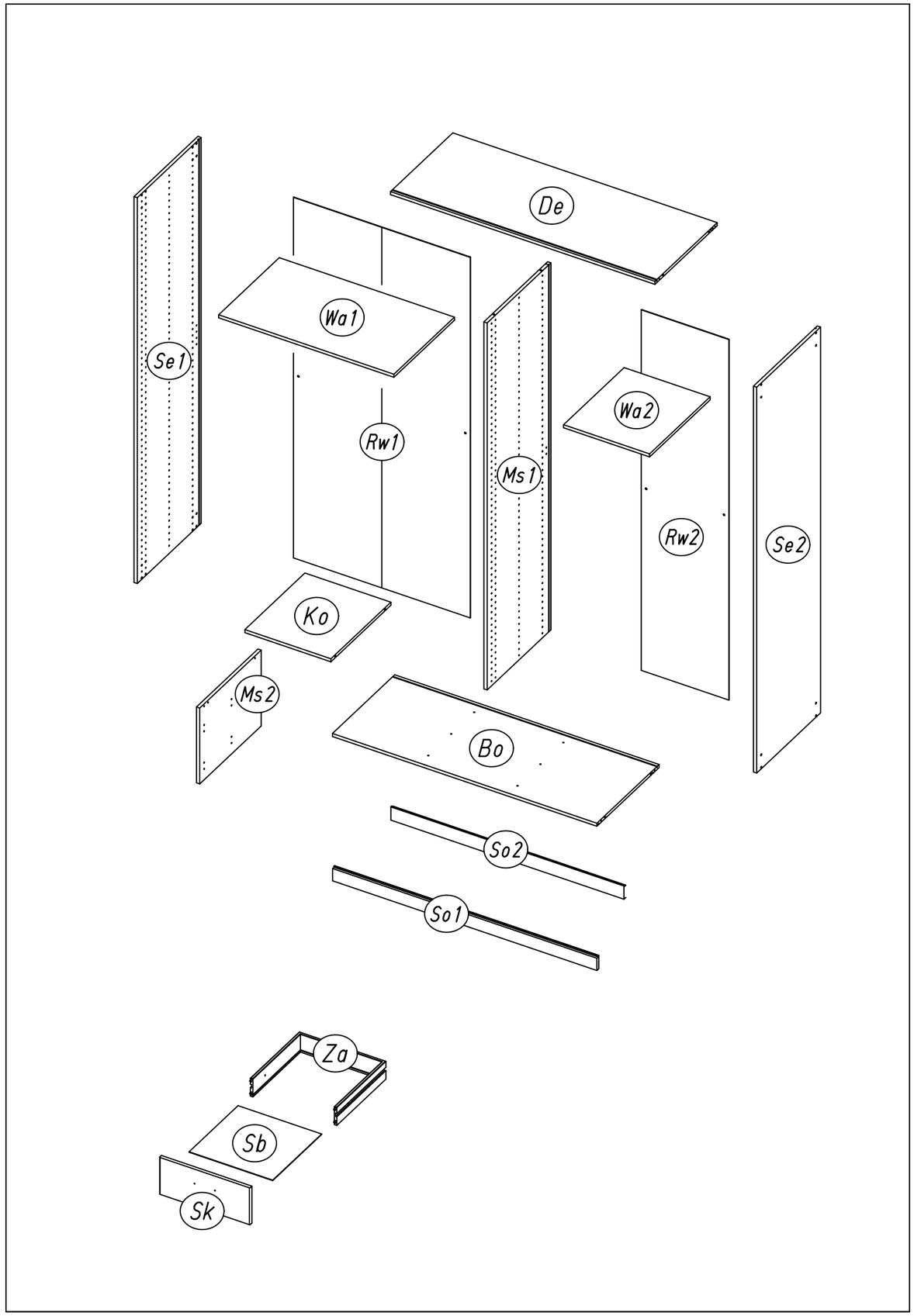

M1794

4.

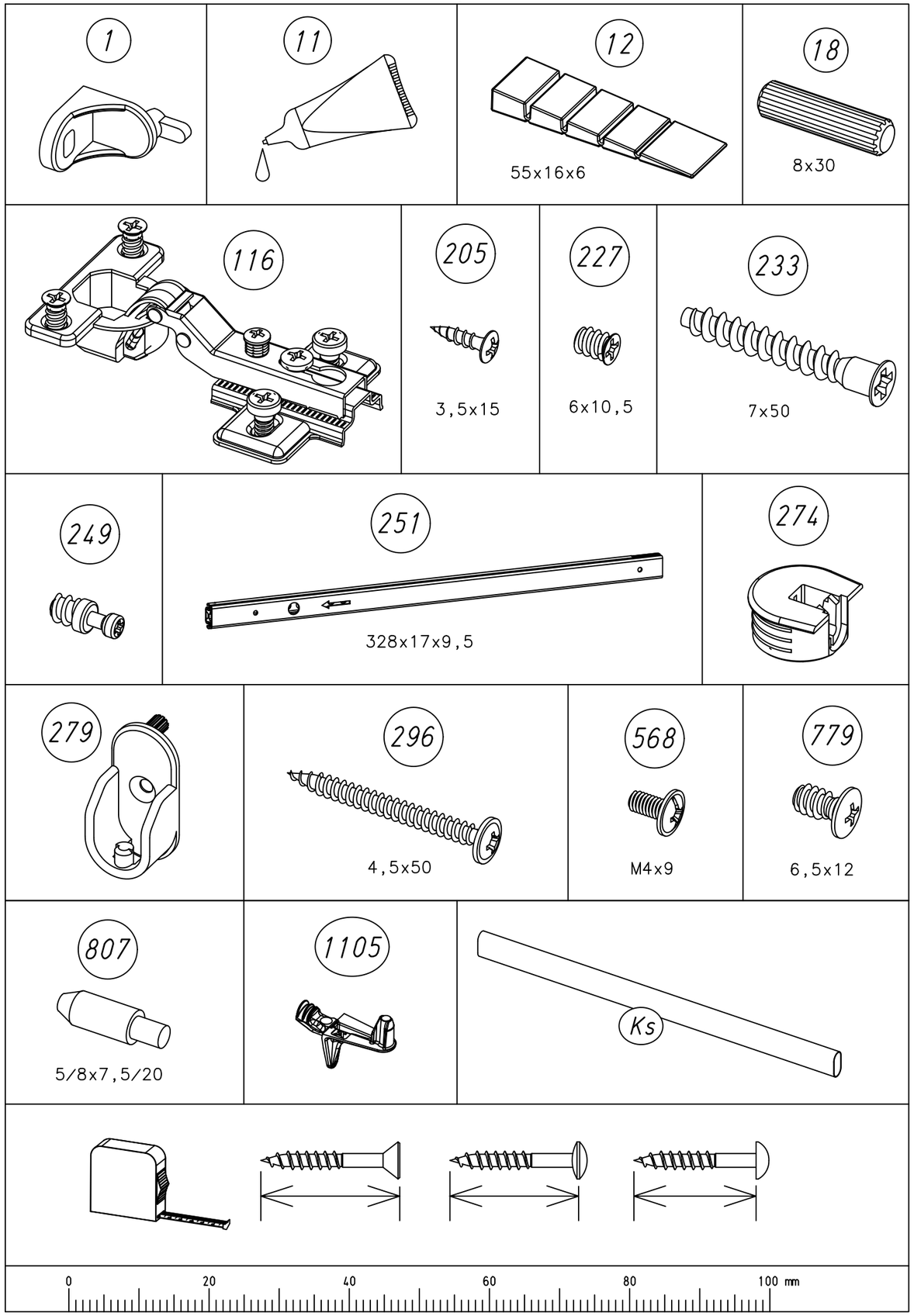

M1794

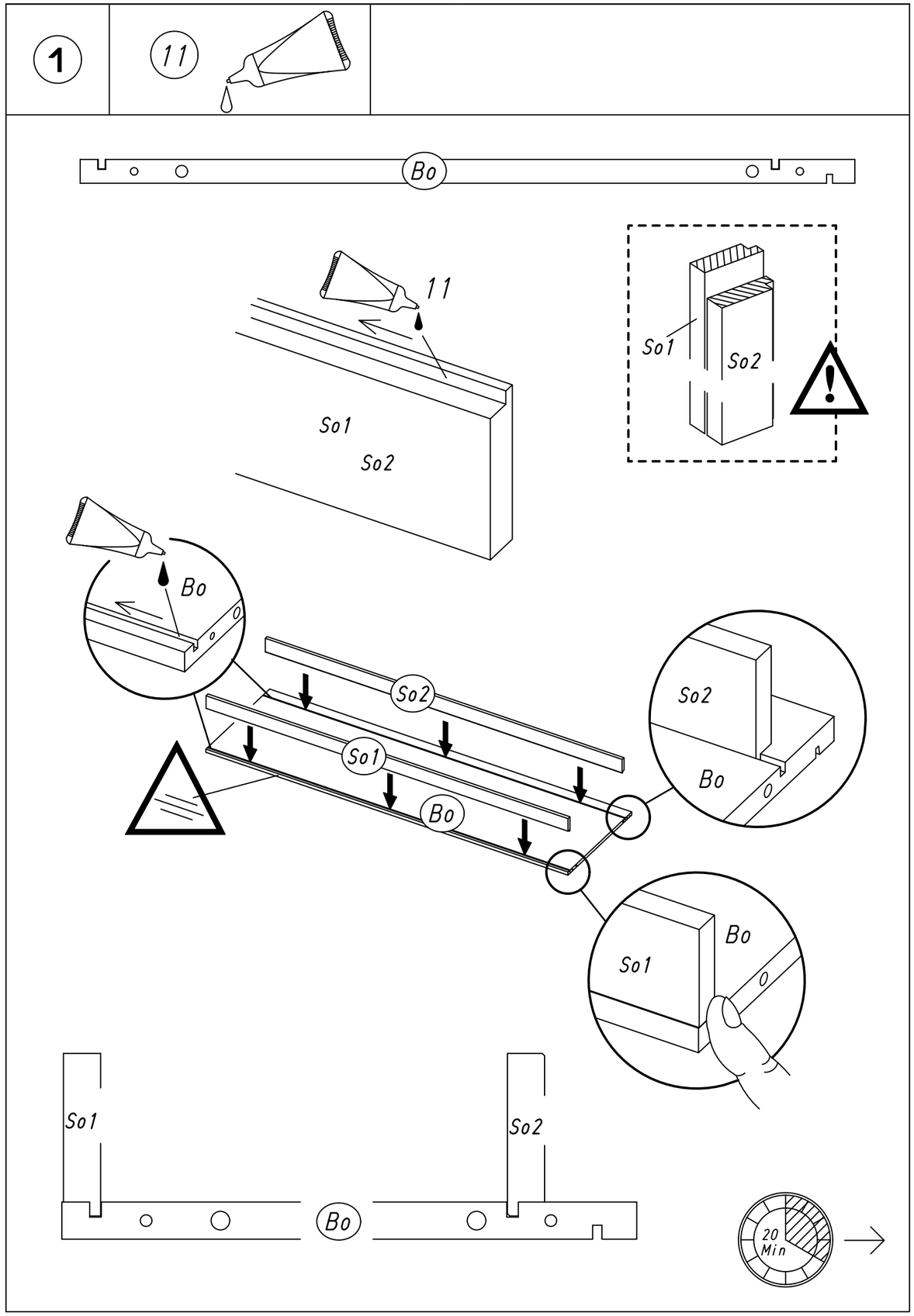
1
11
Bo
11
So1
So2
So1
So2
Bo
So2
So1
Bo
So2
Bo
So1
Bo
So1
So2
Bo
20
Min

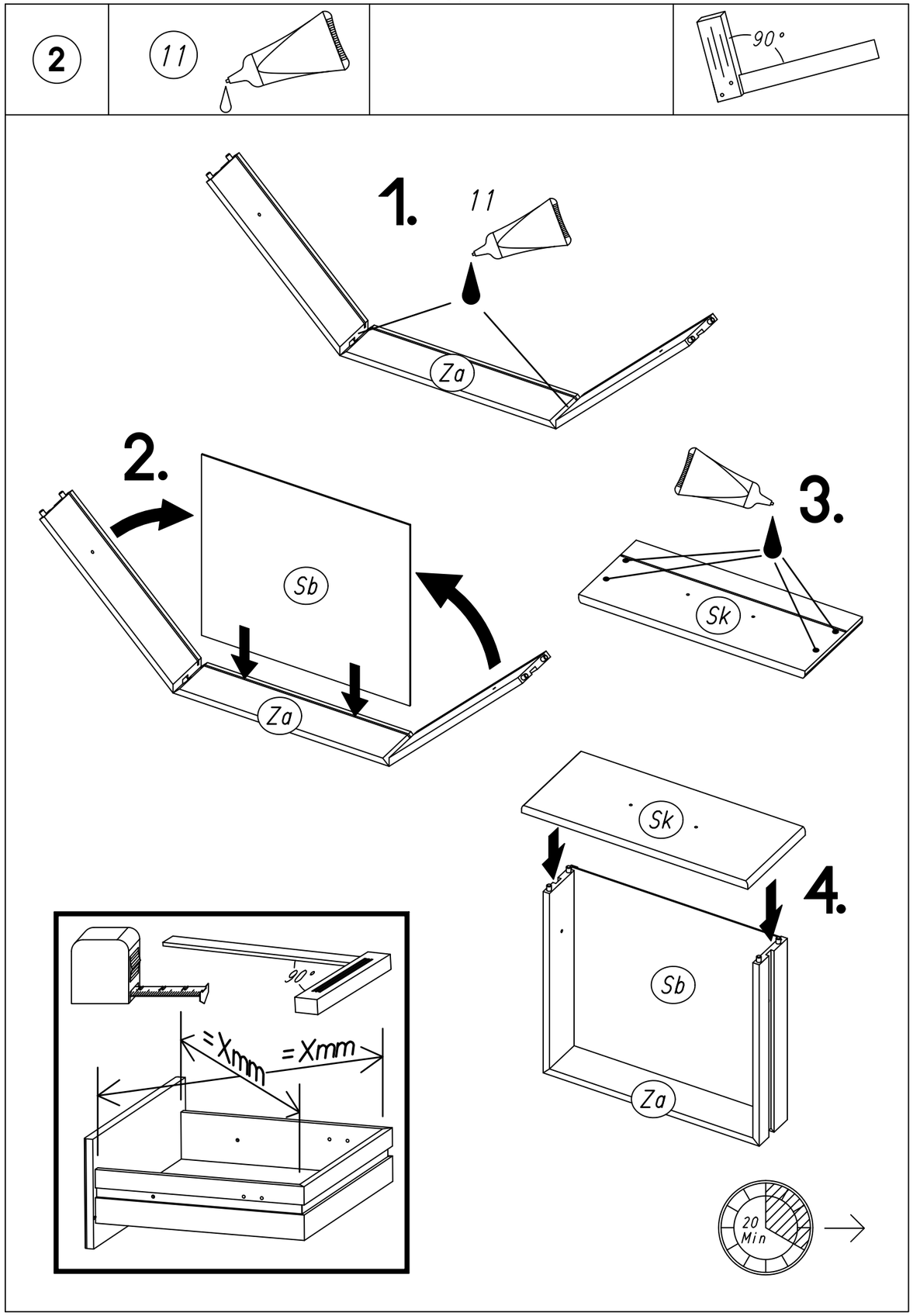
2
11
90°
1.
11
Za
2.
Sb
Za
3.
Sk
Sk
4.
Sb
Za
90°
=Xmm
=Xmm
20
Min

3	4x 18 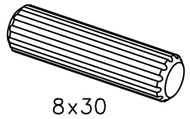 8x30	

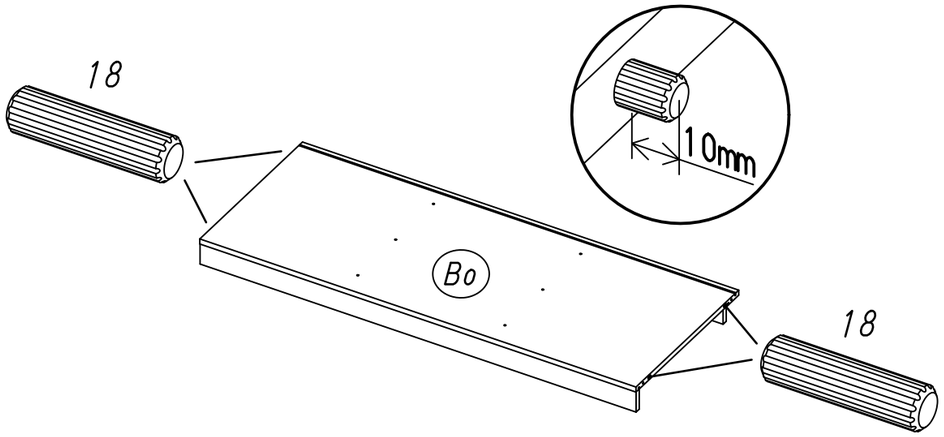

4	2x 233 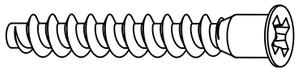 7x50		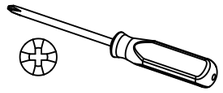

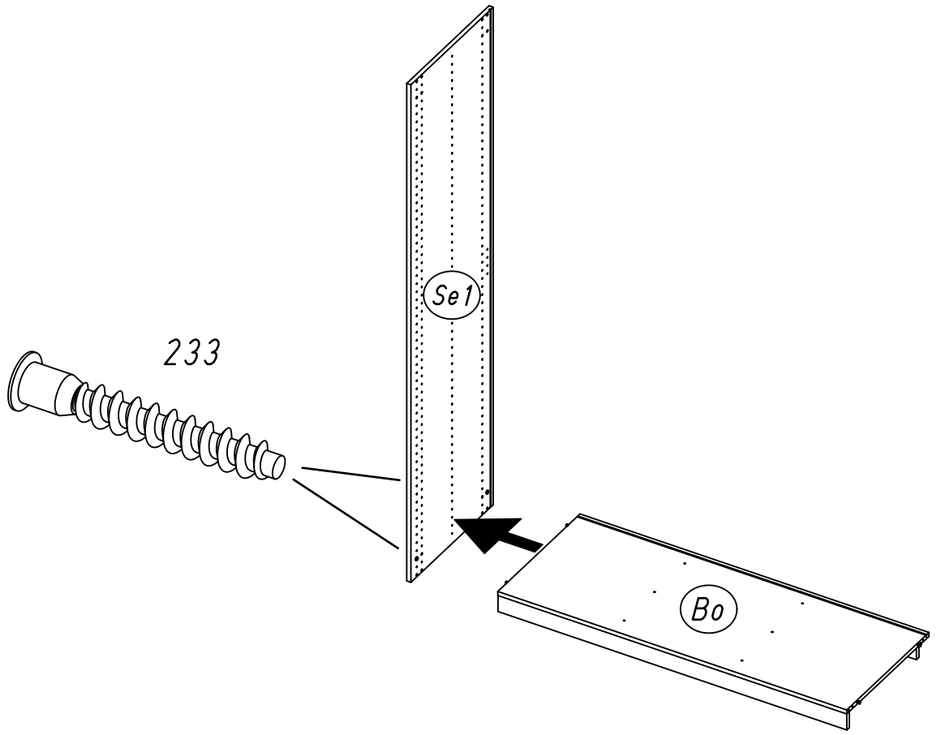

5	1x 1 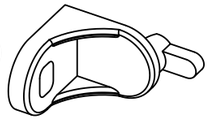	1x 779 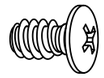 6,5x12	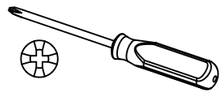

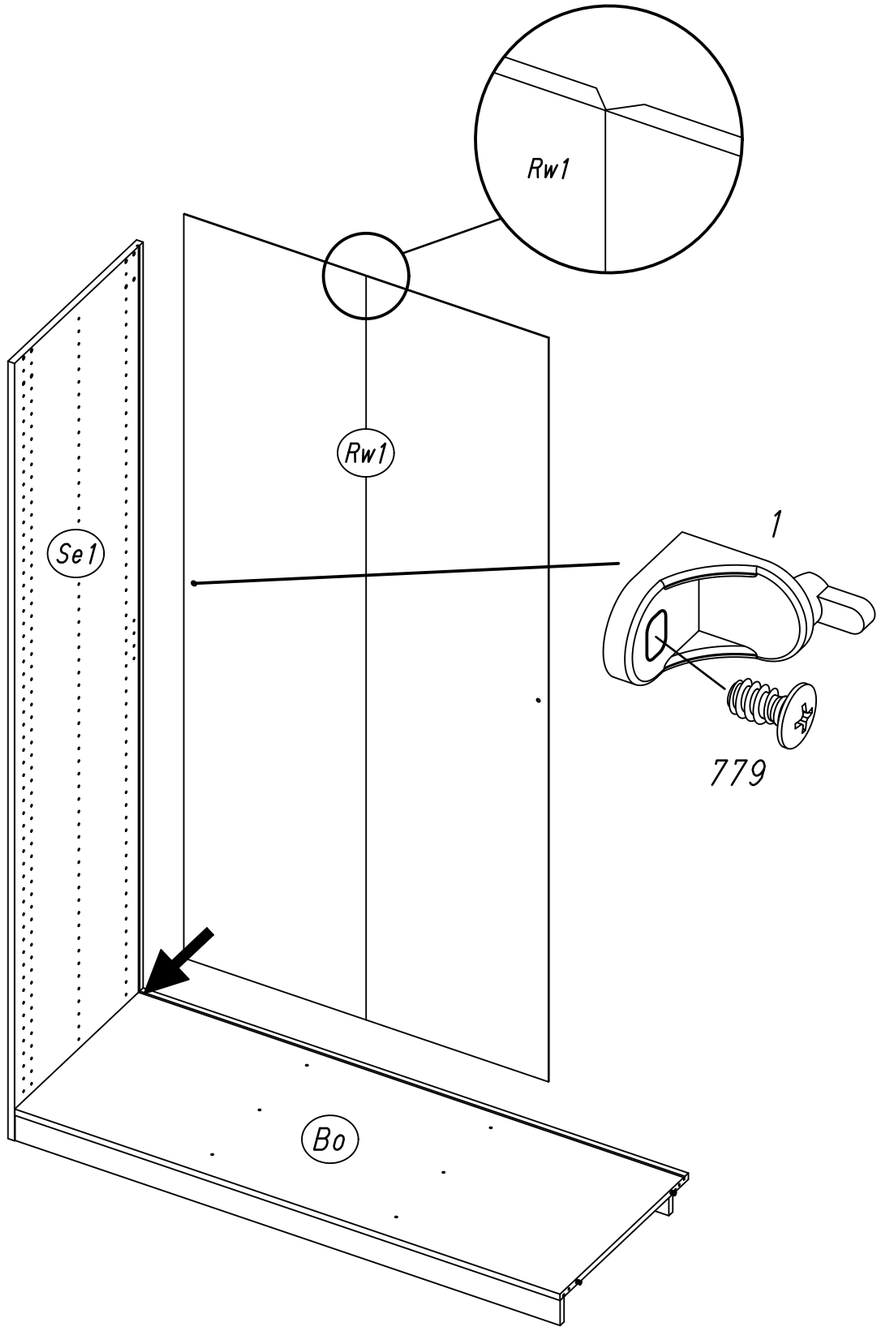

9.

6	2x 807 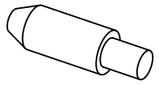 5/8x7,5/20	

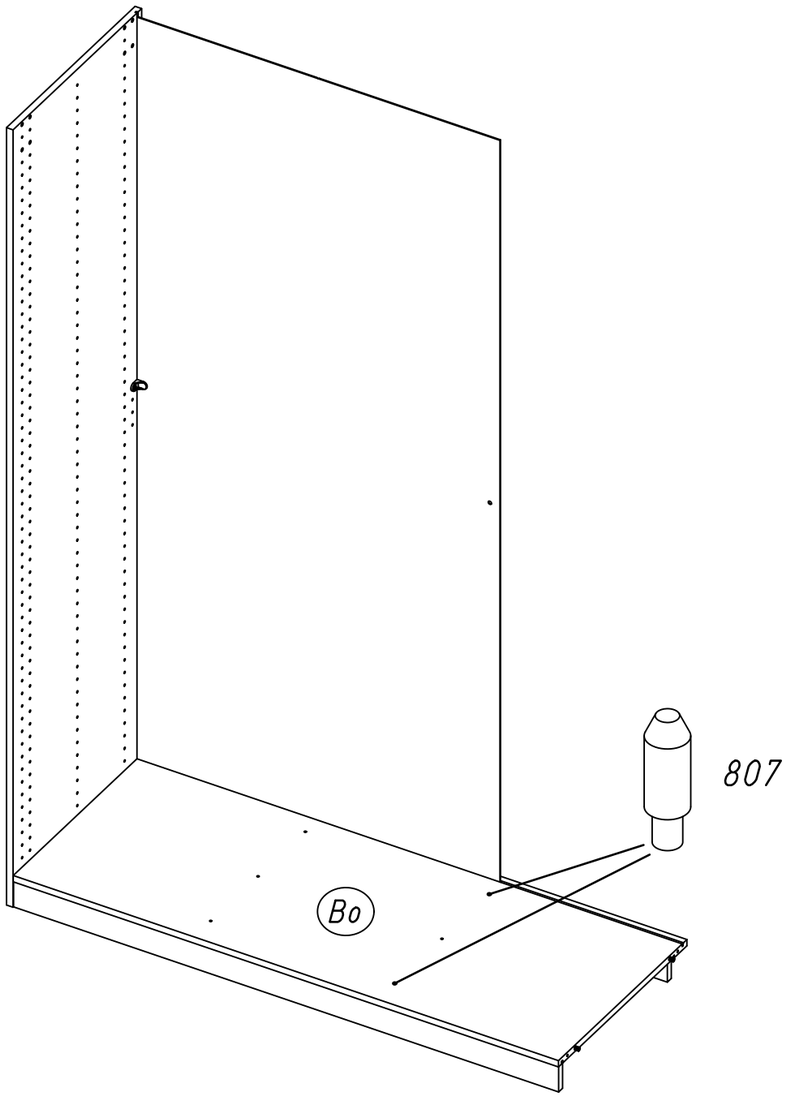

M1794

10.

7	1x 1 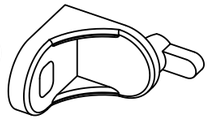	1x 779 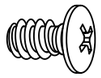 6,5x12	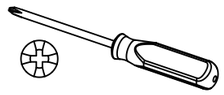

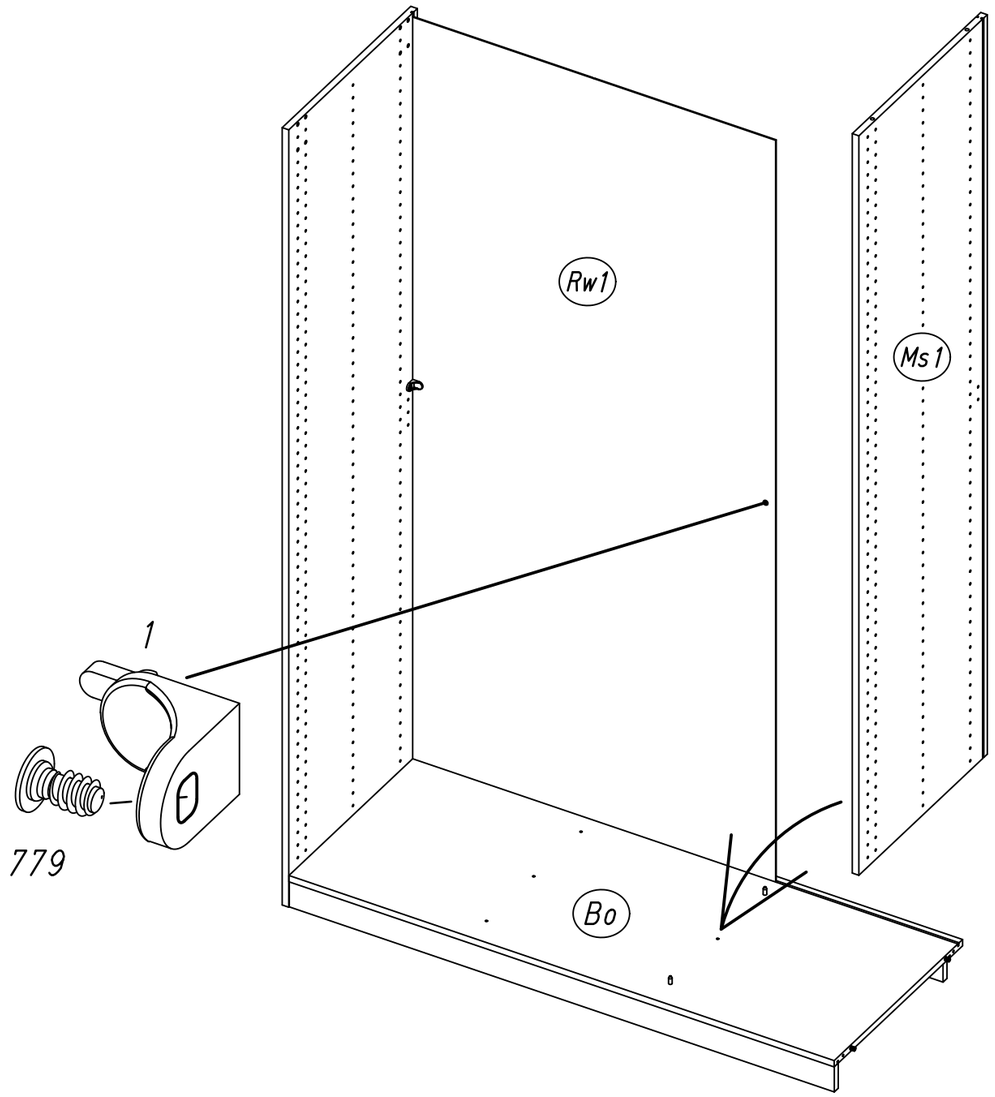

M1794

8	1x 1	1x 779 6,5x12	

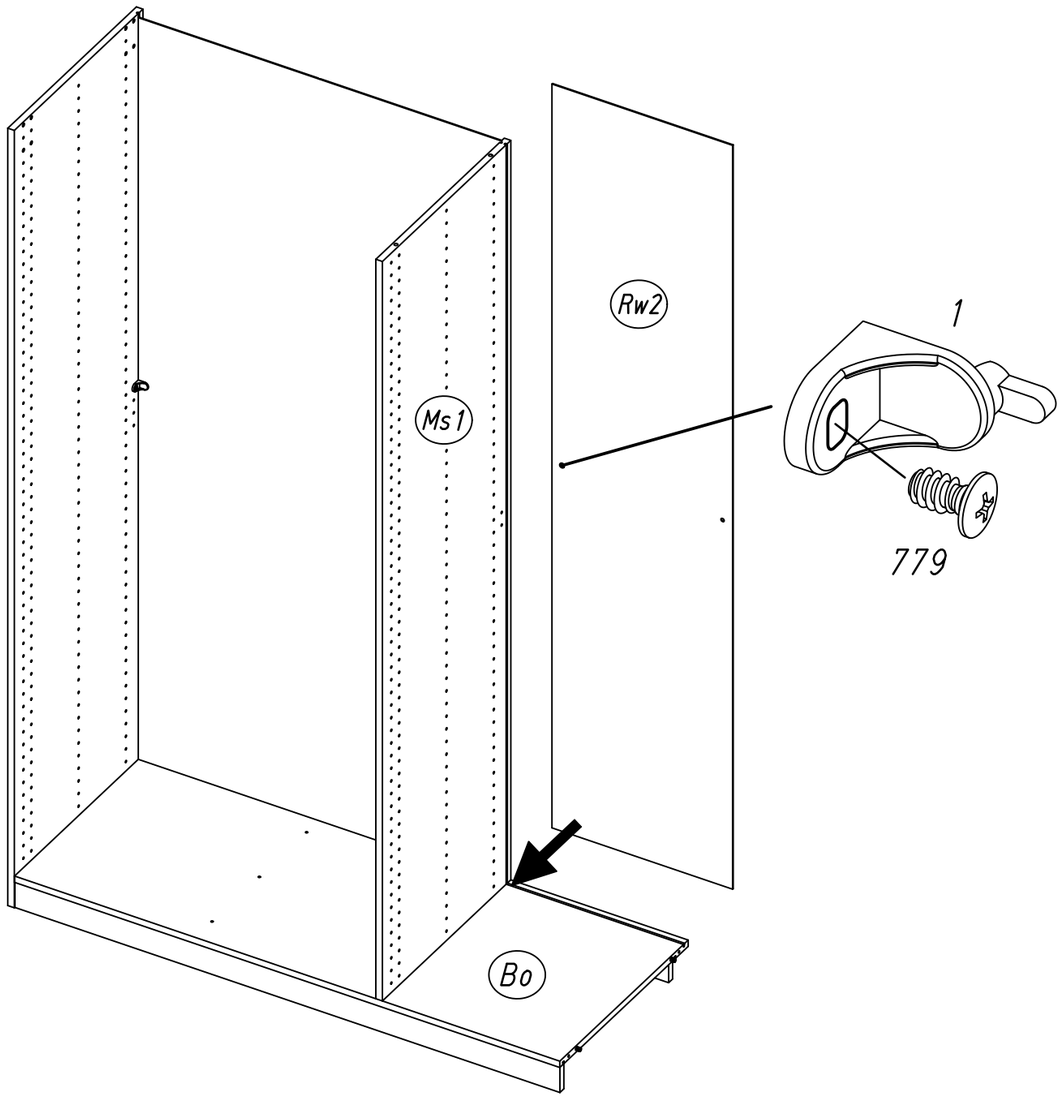

9	4x 18 8x30	

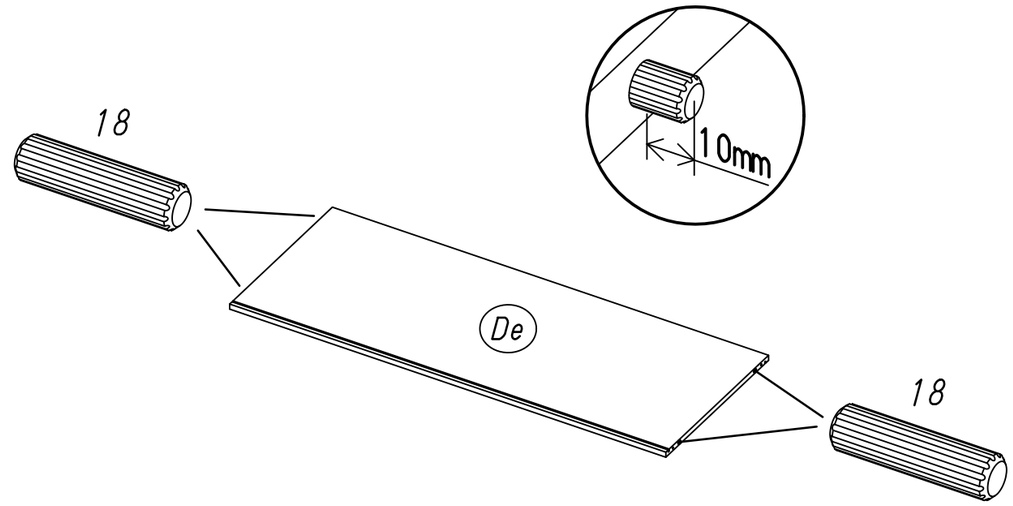

10	2x 807 5/8x7,5/20	

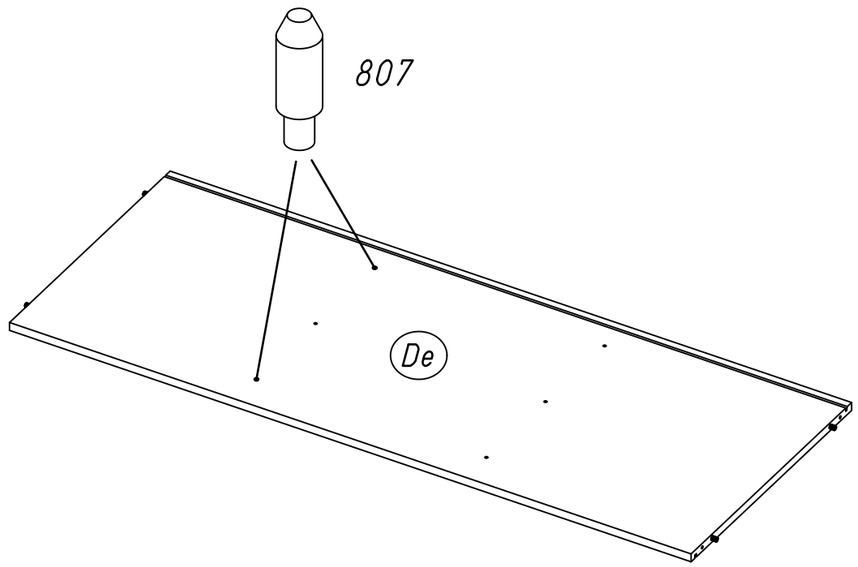

11

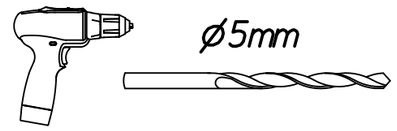

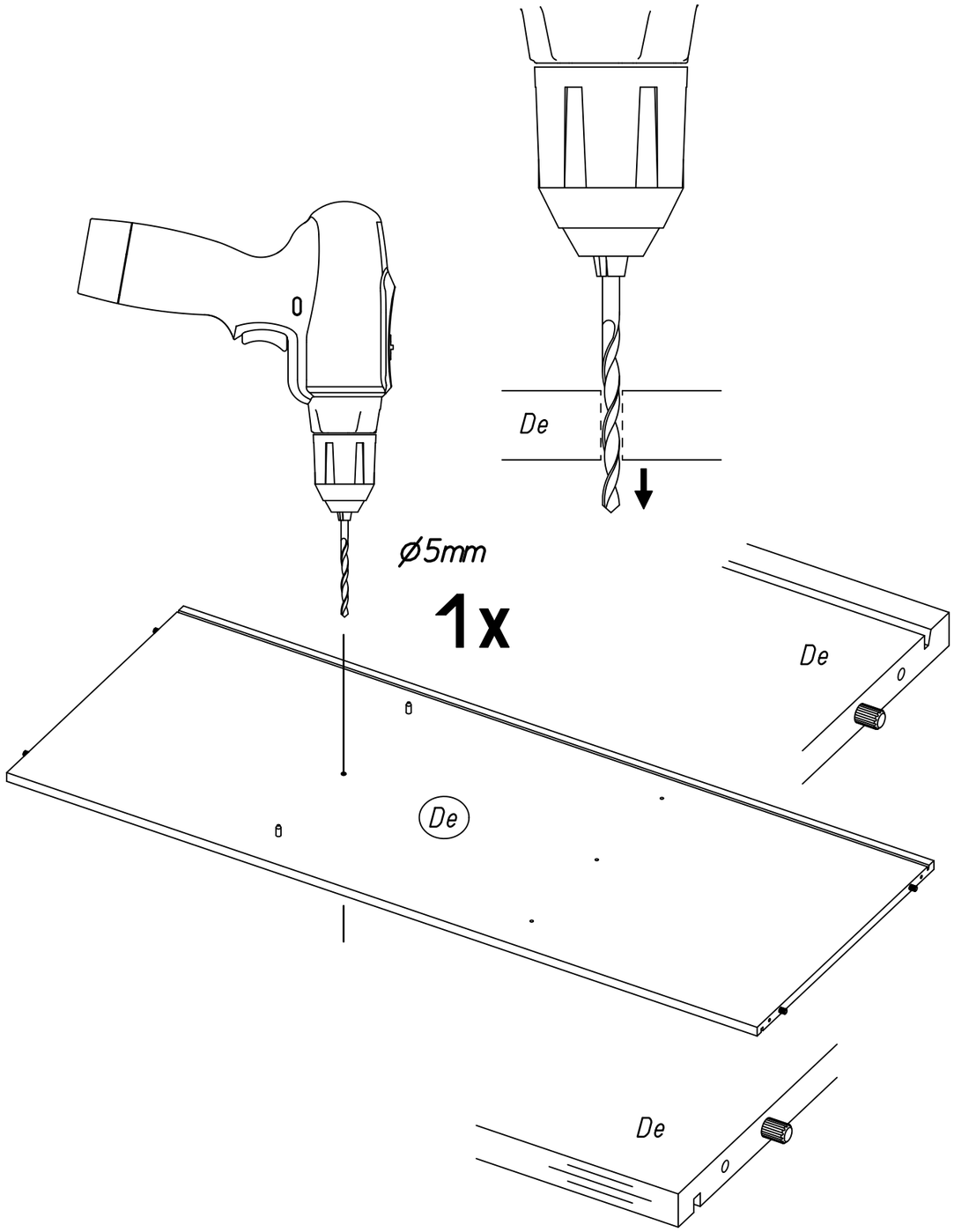

12

2x 233

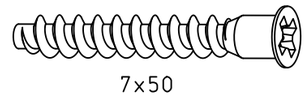

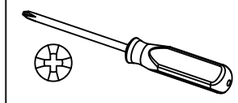

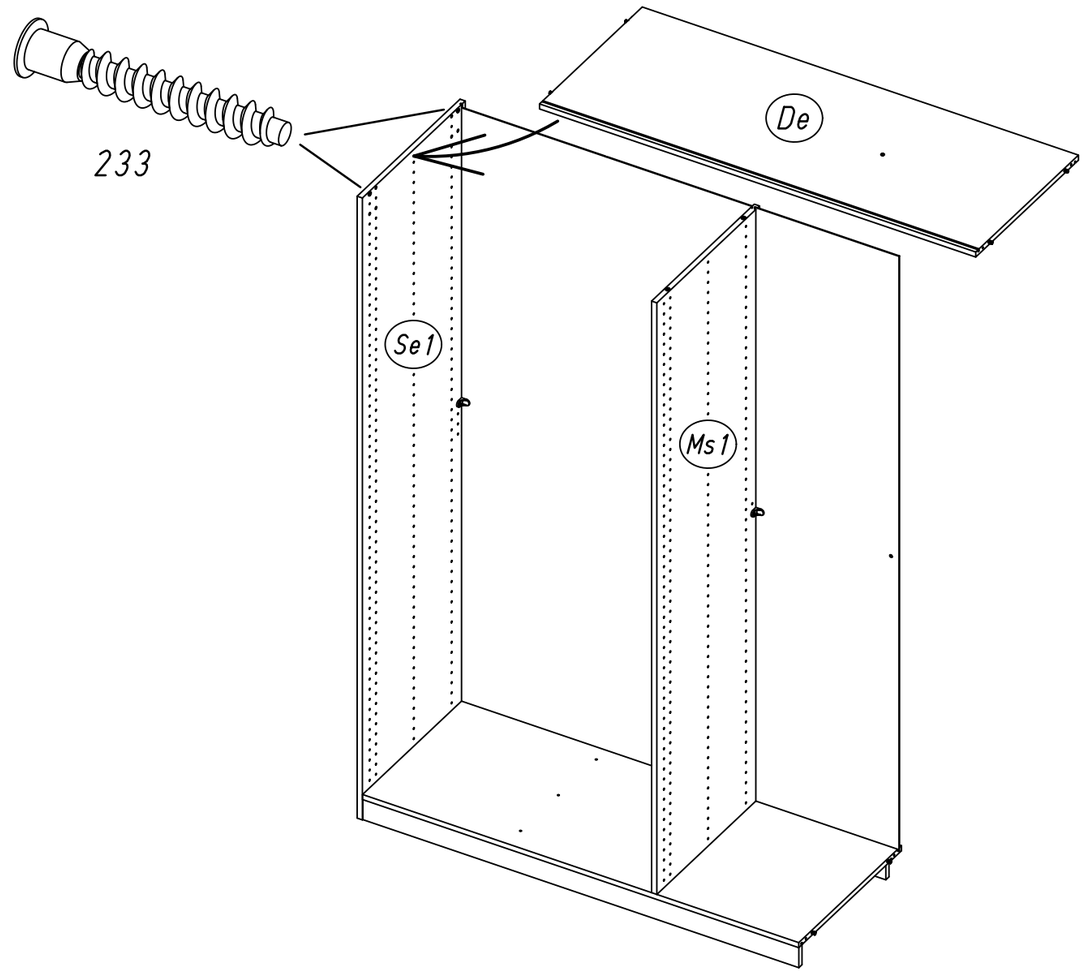

15.

13	4x 233 7x50		

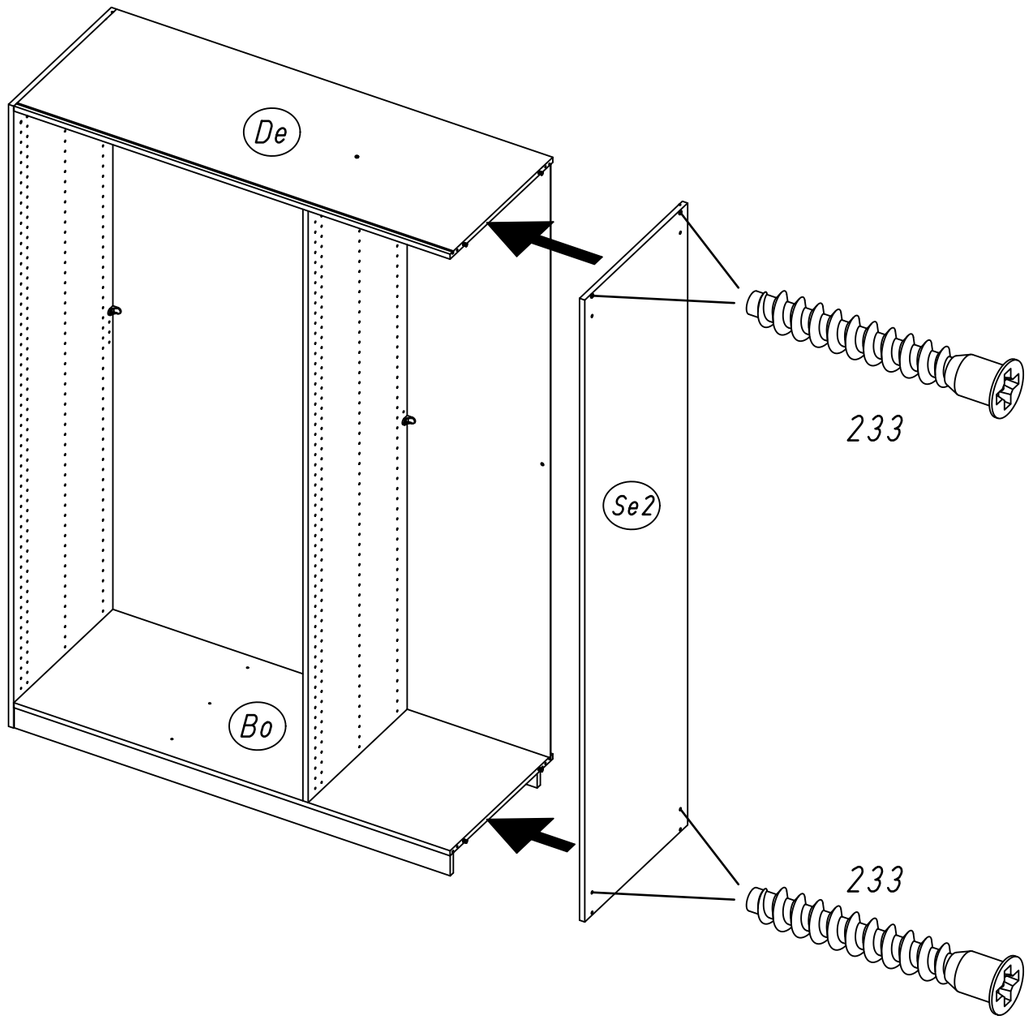

M1794

16.

14	1x 1	1x 779 6,5x12	

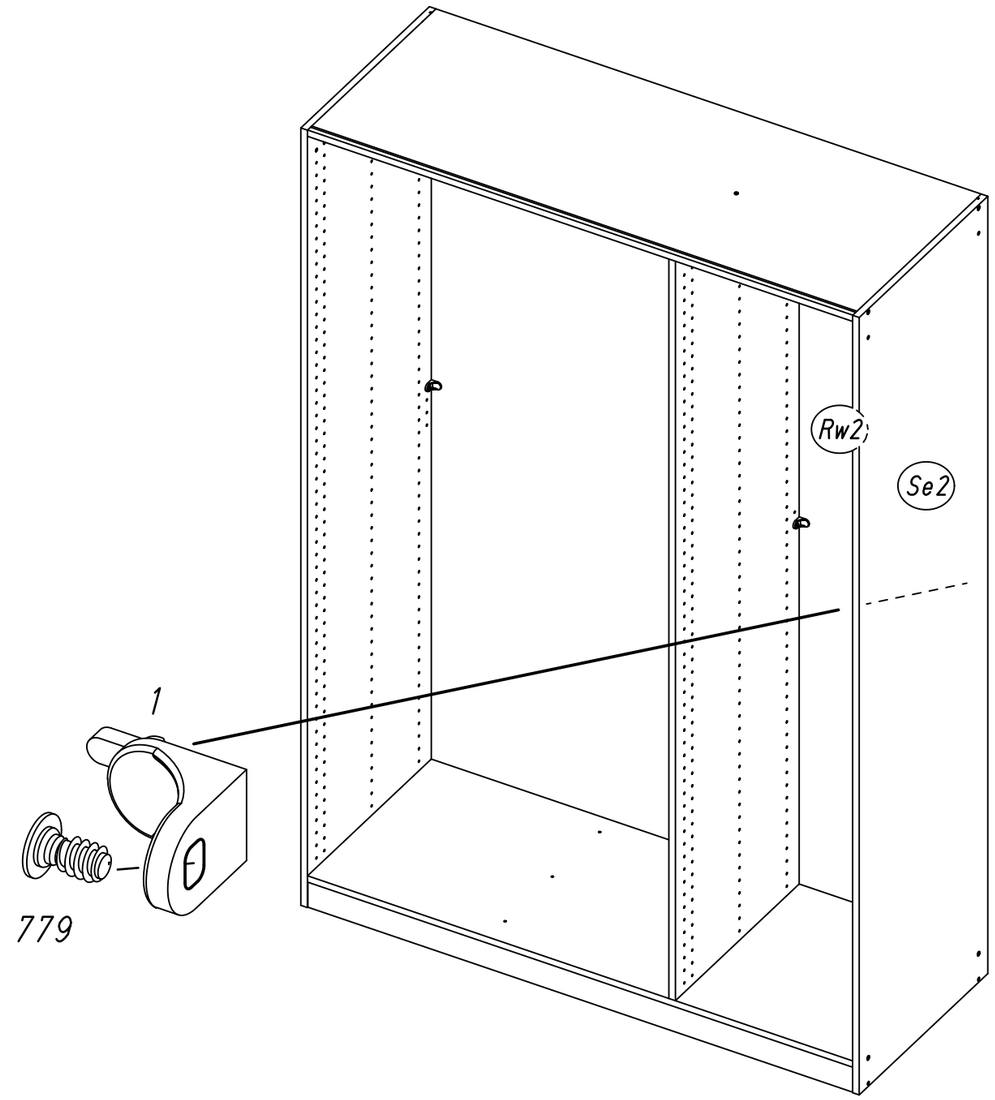

M1794

17.

15	1x 296 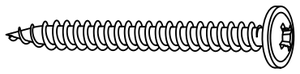 4,5x50		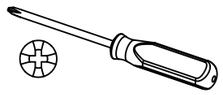

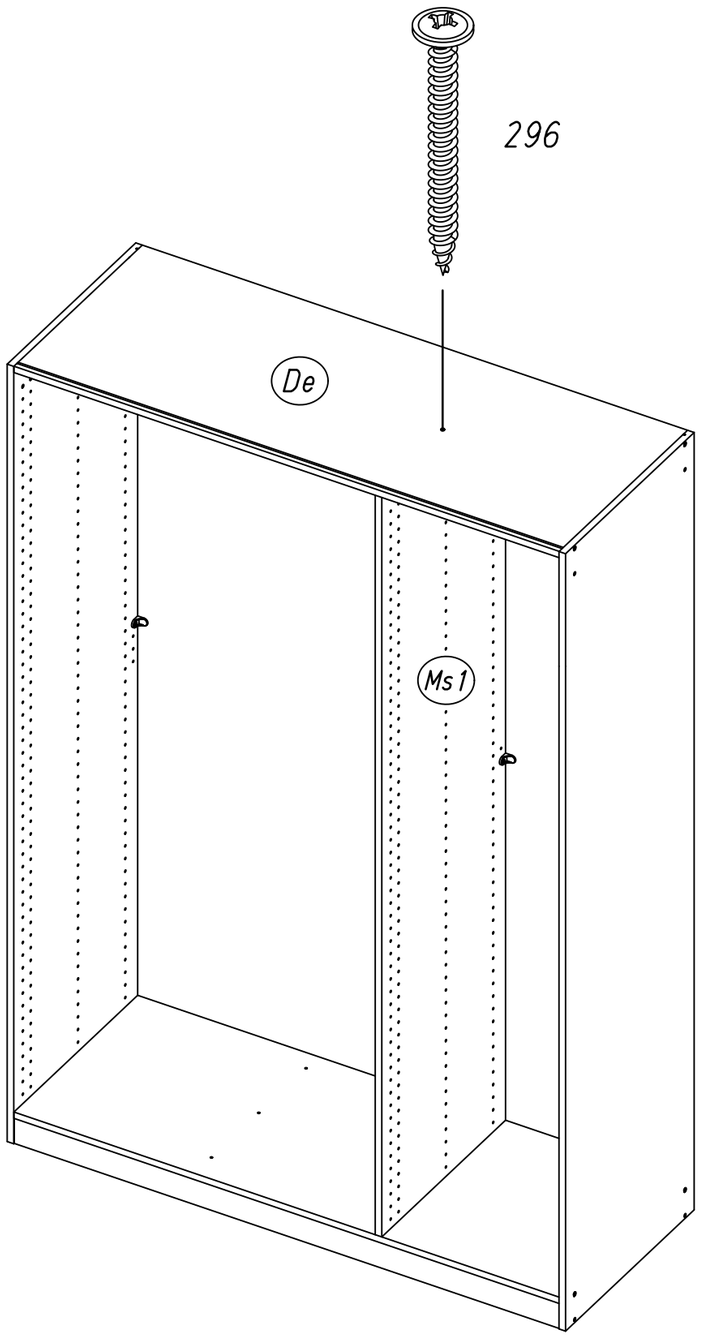

M1794

18.

16	2x 249 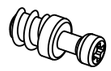		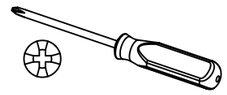

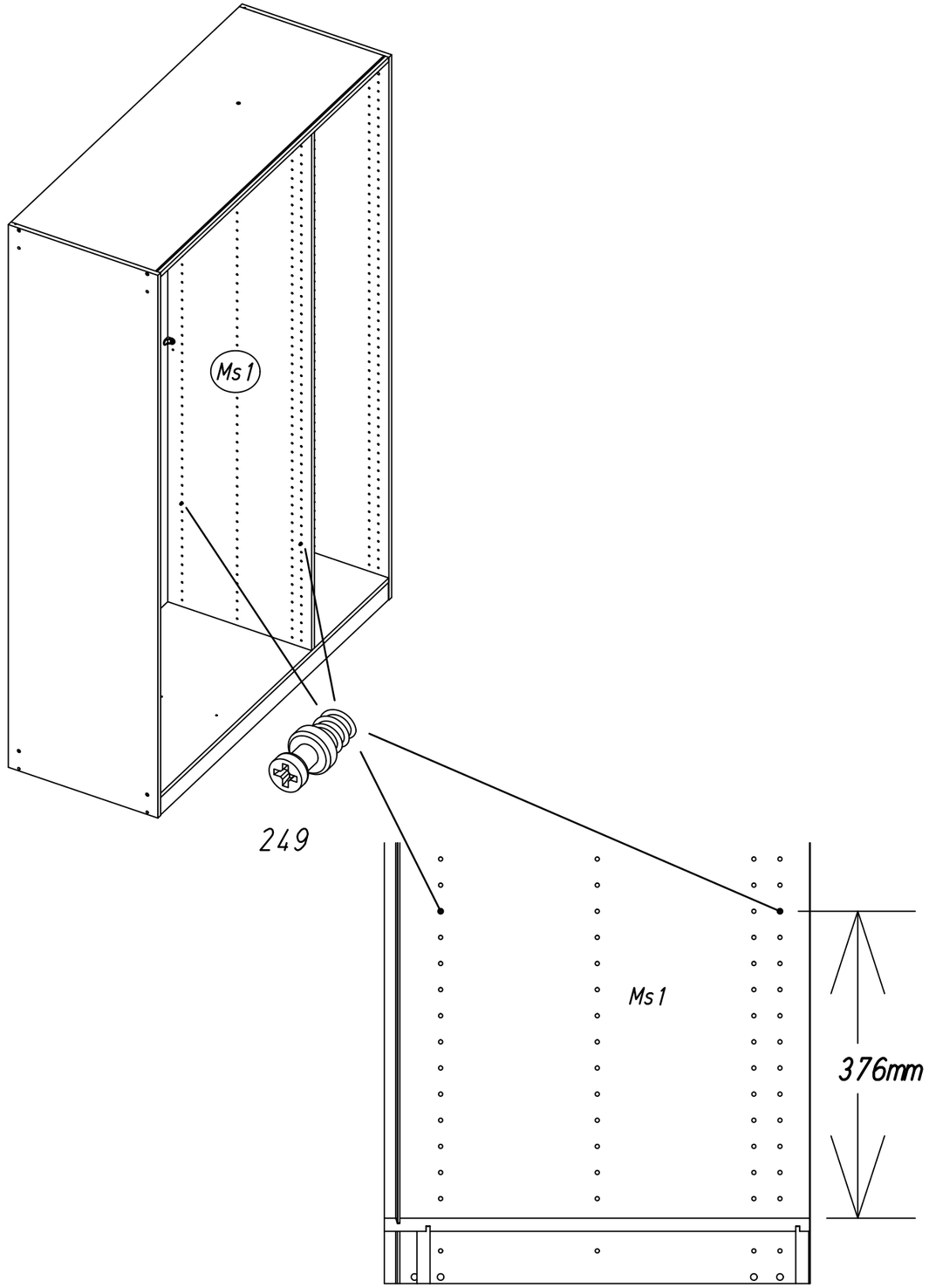

M1794

17	2x 251 328x17x9,5	4x 227 6x10,5	2x 205 3,5x15

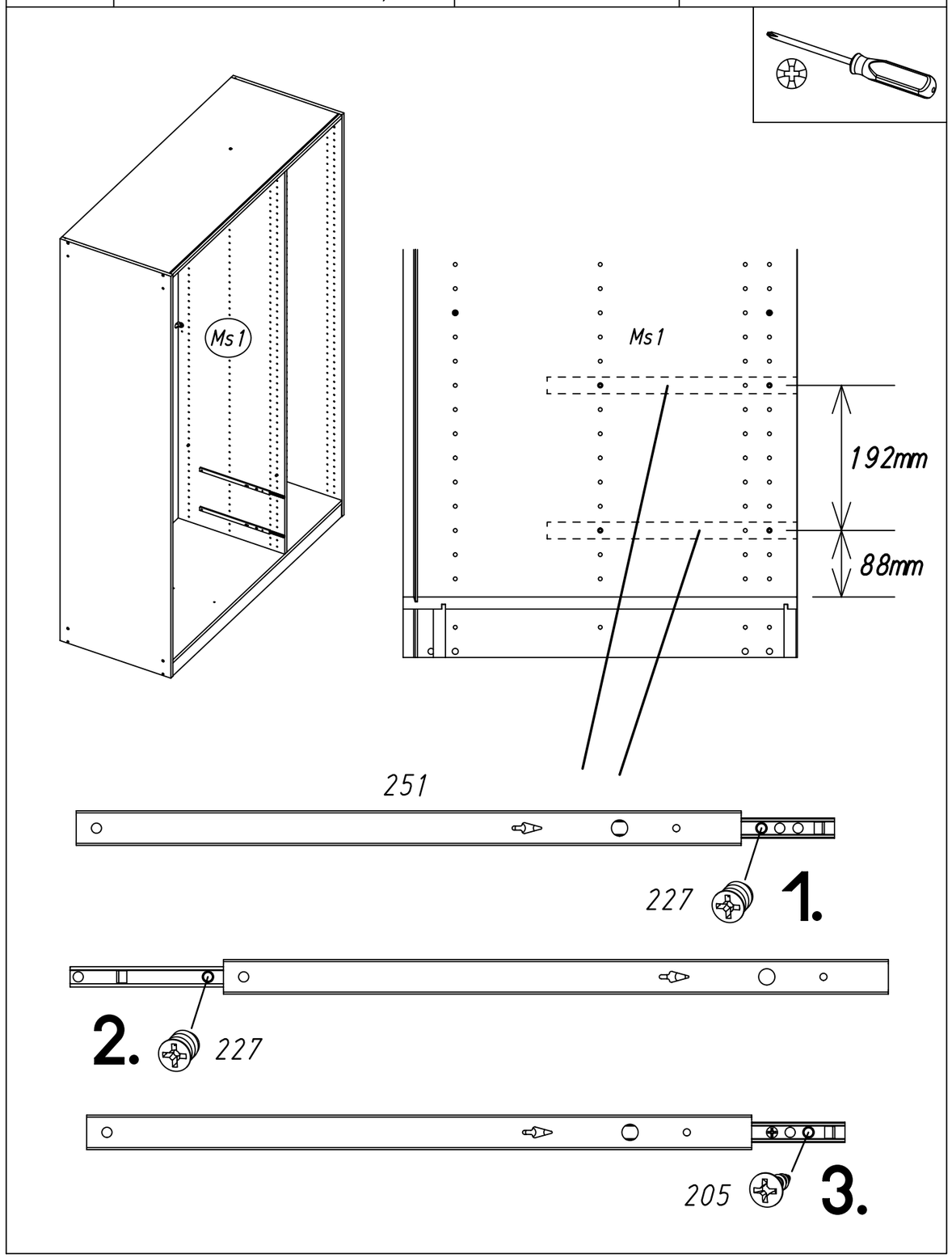

18	2x 807 5/8x7,5/20

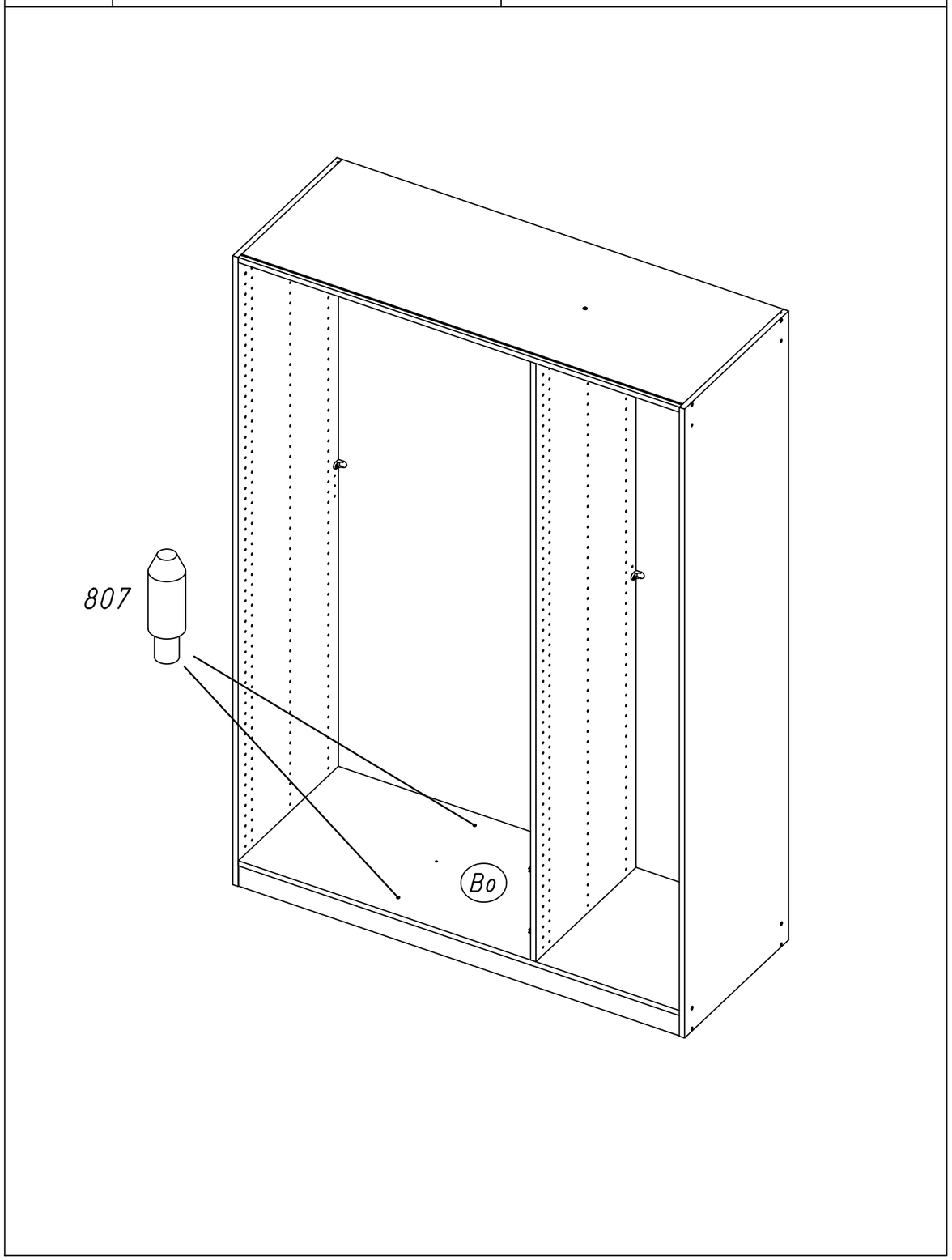

19	2x 249		

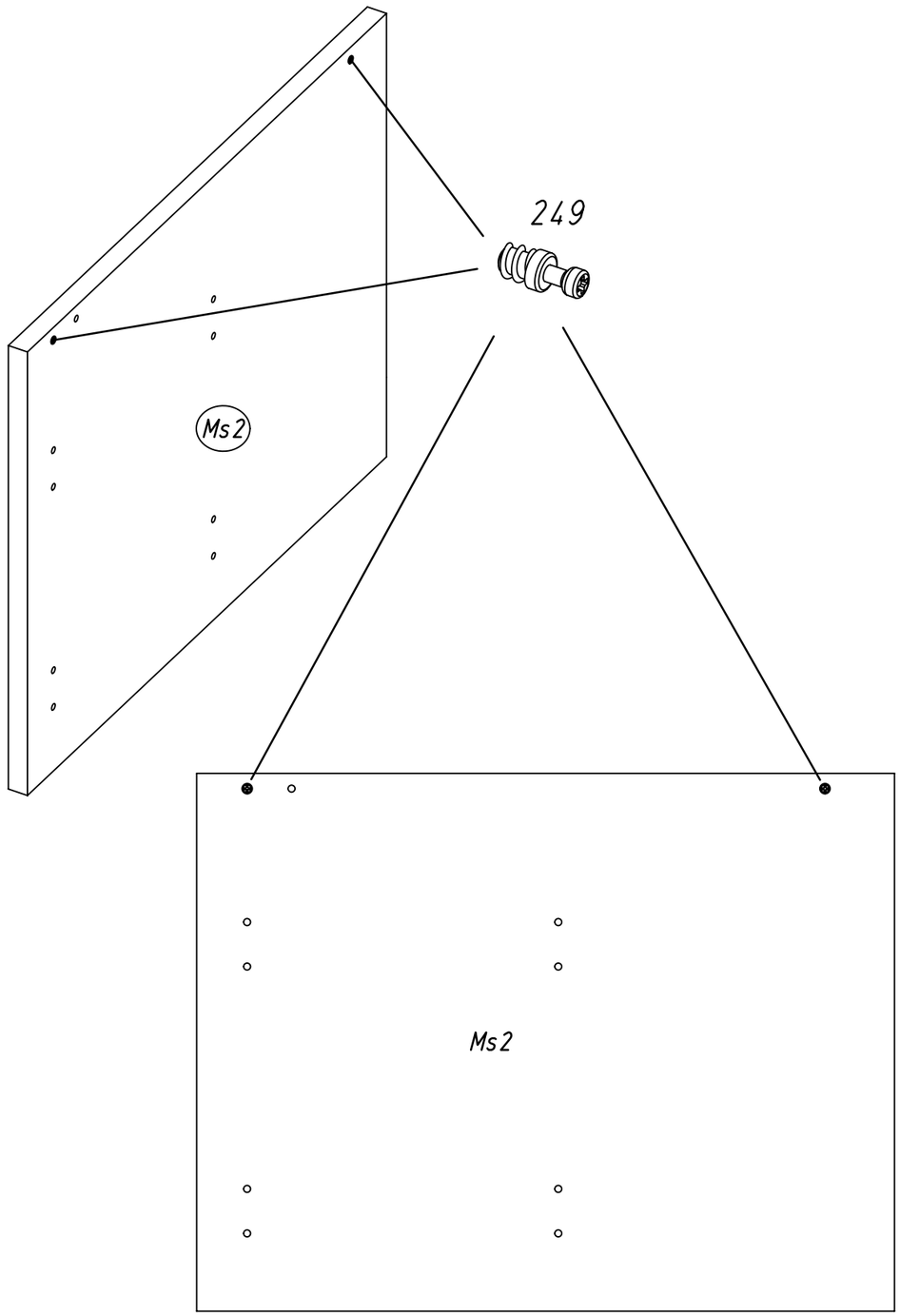

20	2x 251 328x17x9,5	4x 227 6x10,5	2x 205 3,5x15

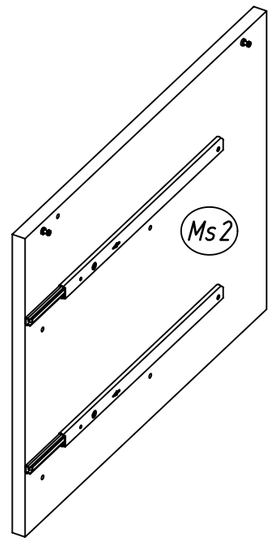

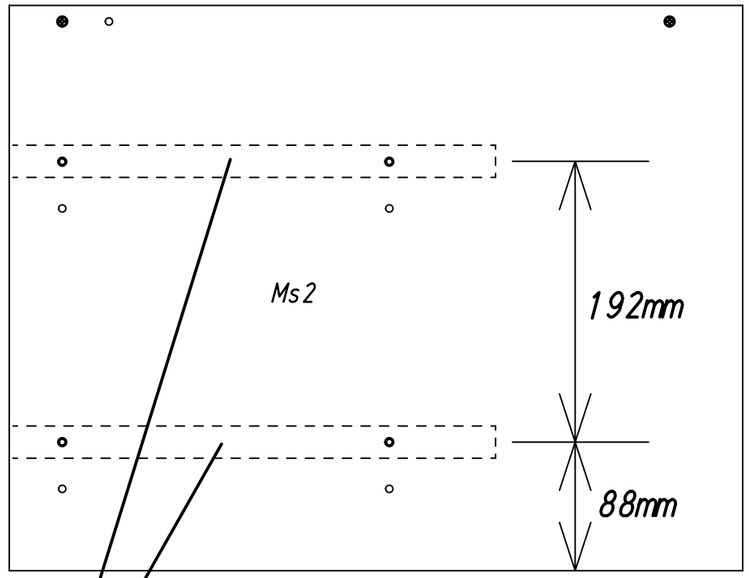

251

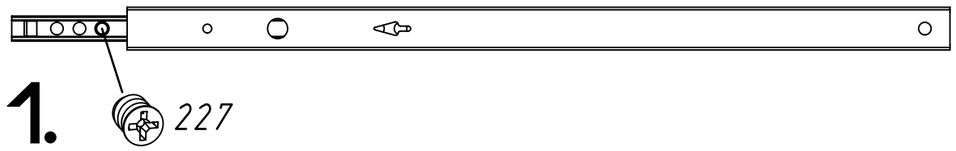

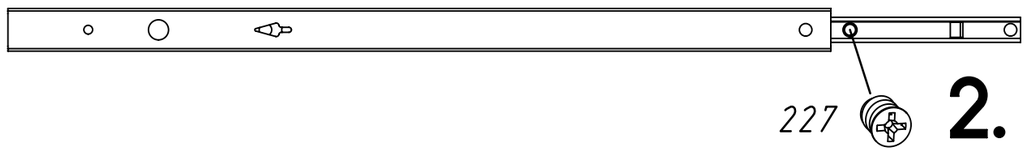

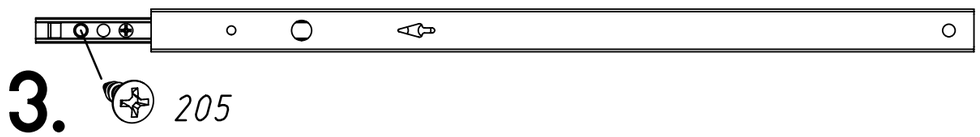

21 **4x** 274

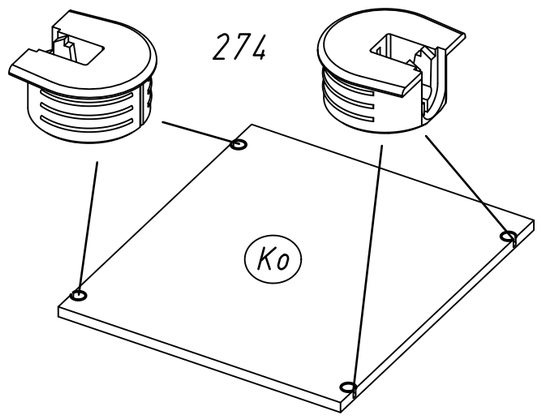

22

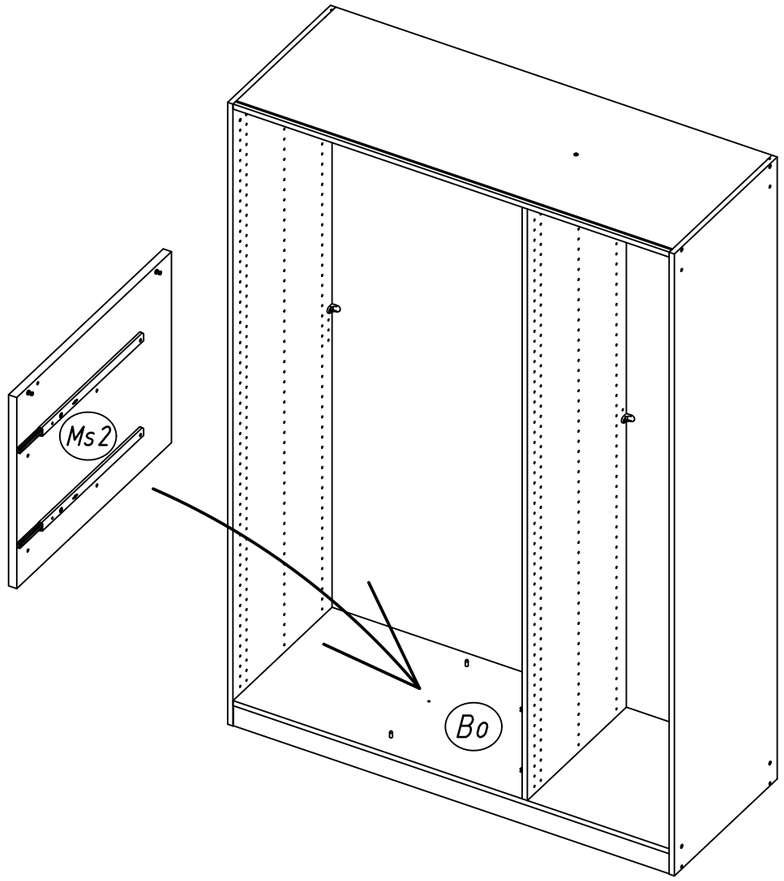

23

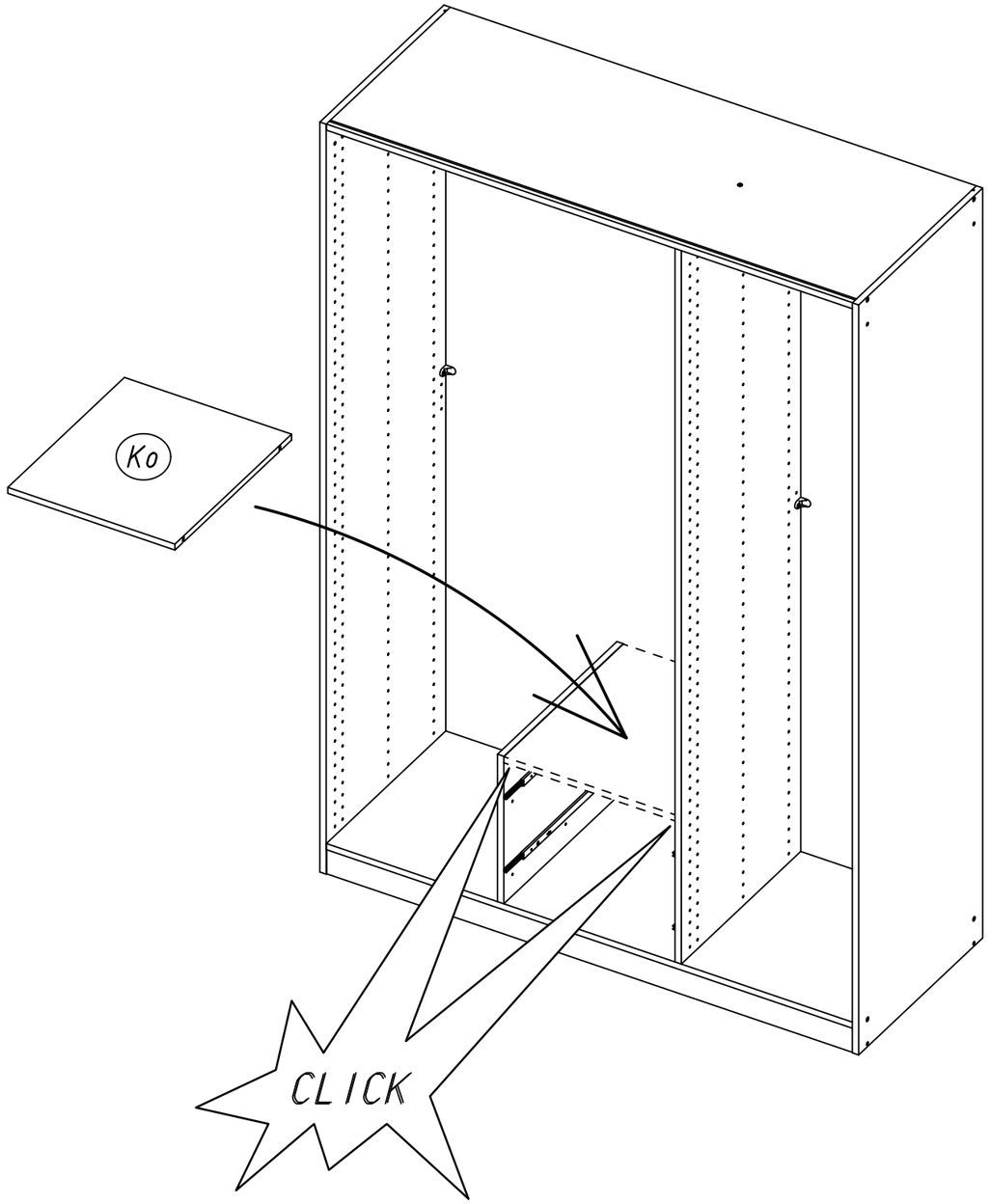

24	4x 1105	

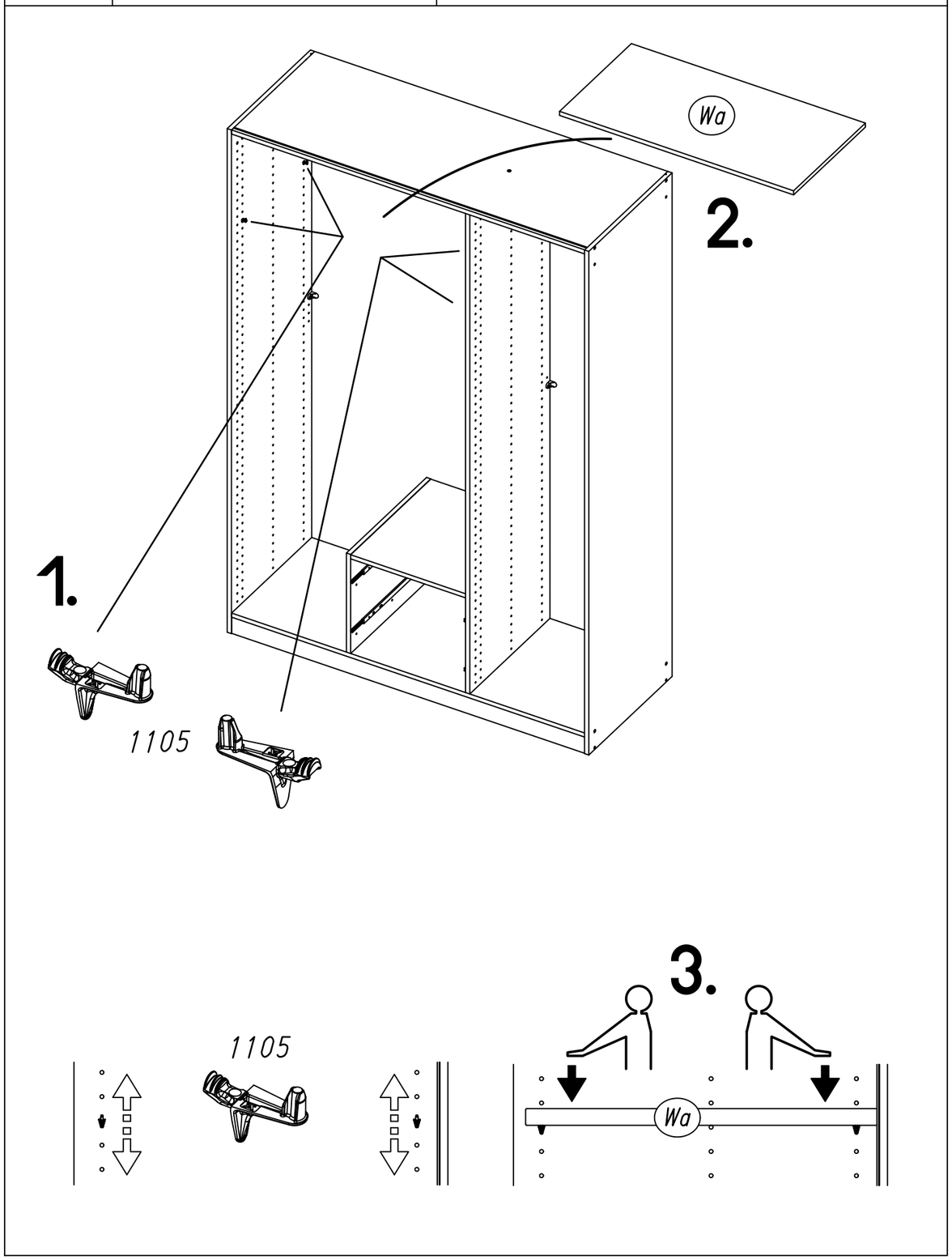

25	2x 279	2x 205 3,5x15	

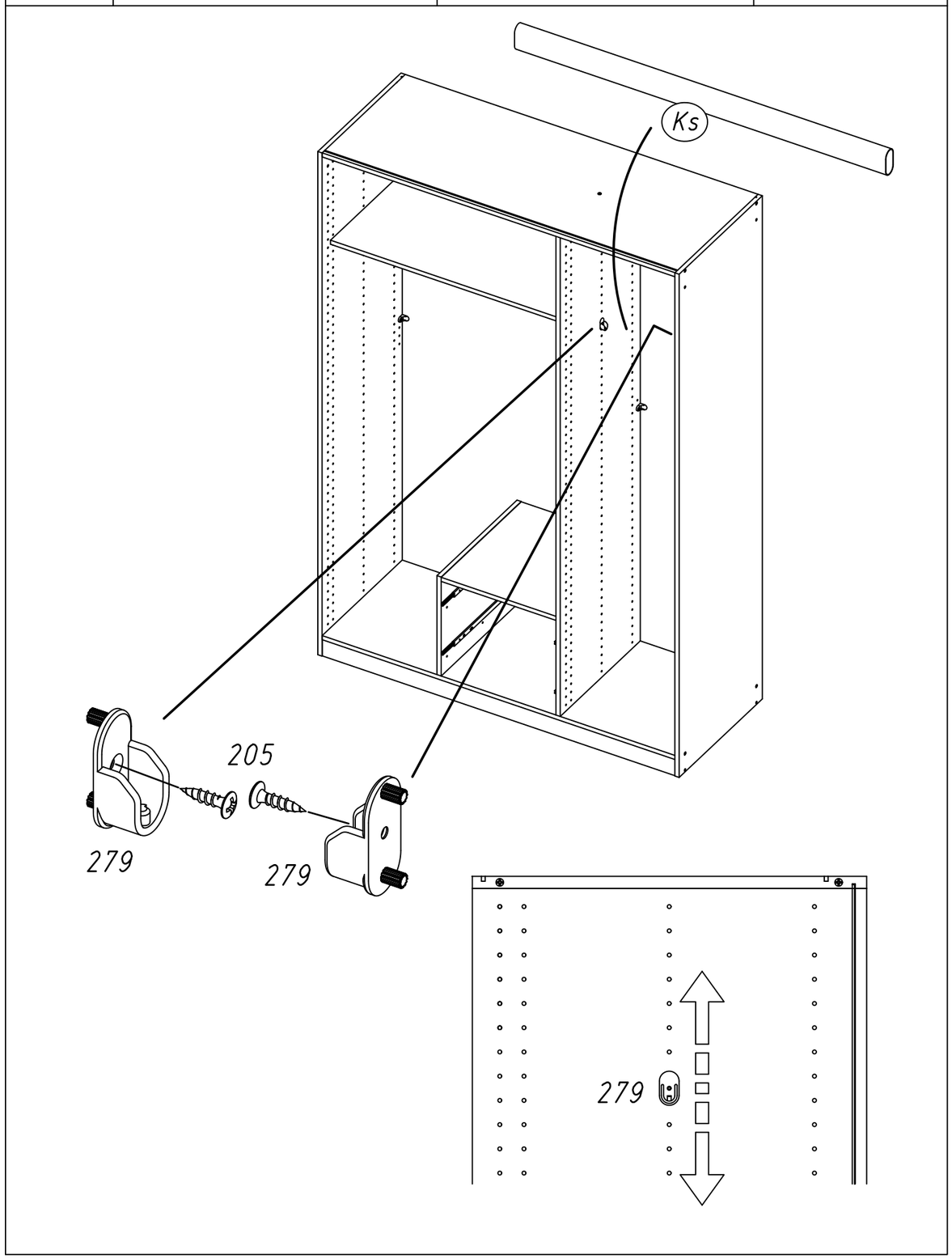

26 | 4x 568 M4x9

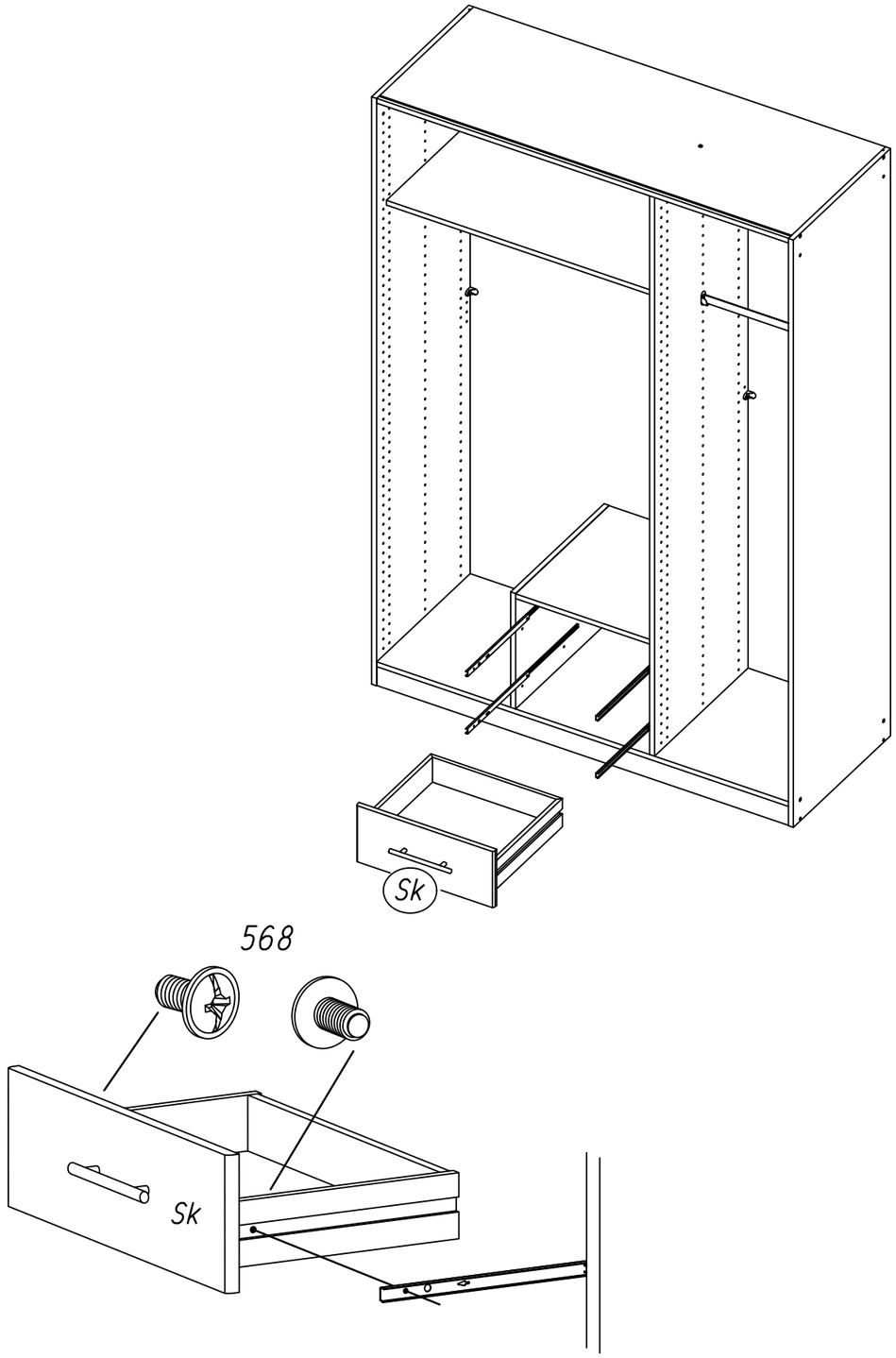

27 | 116

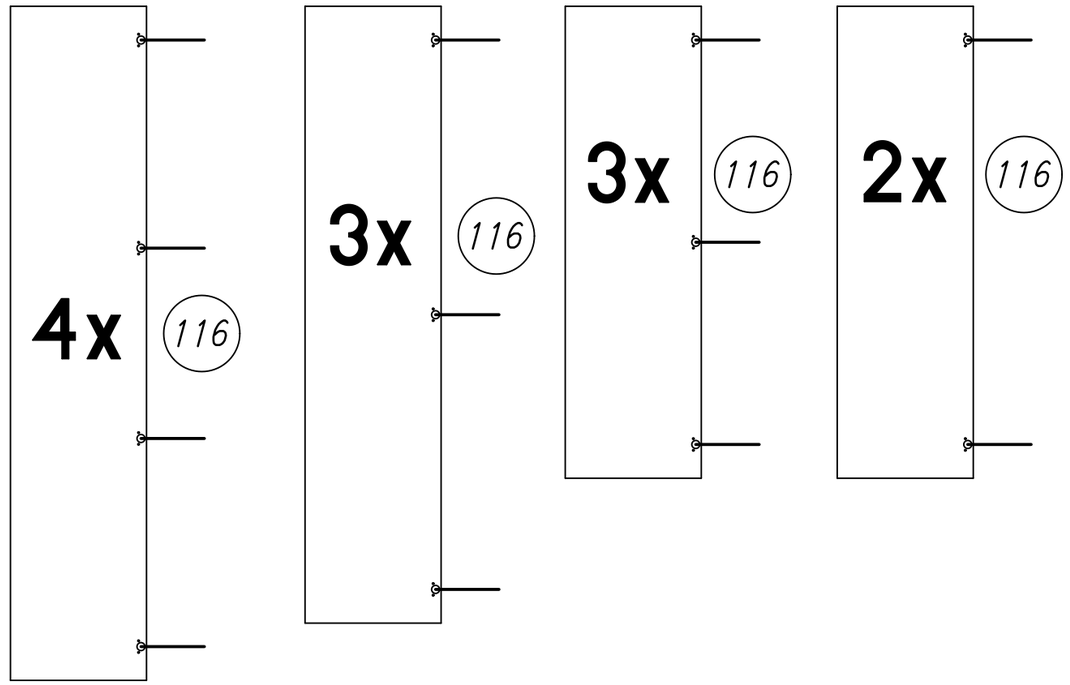

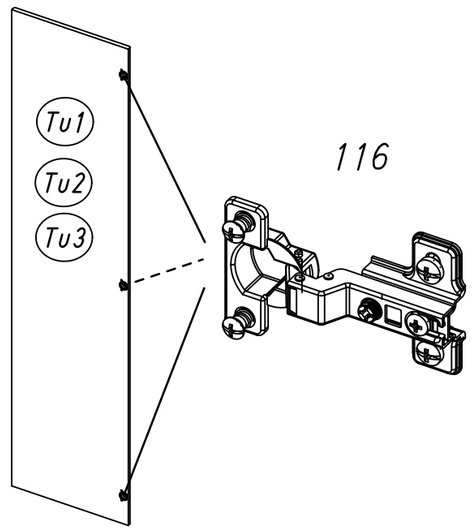

28

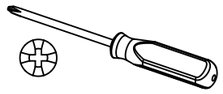

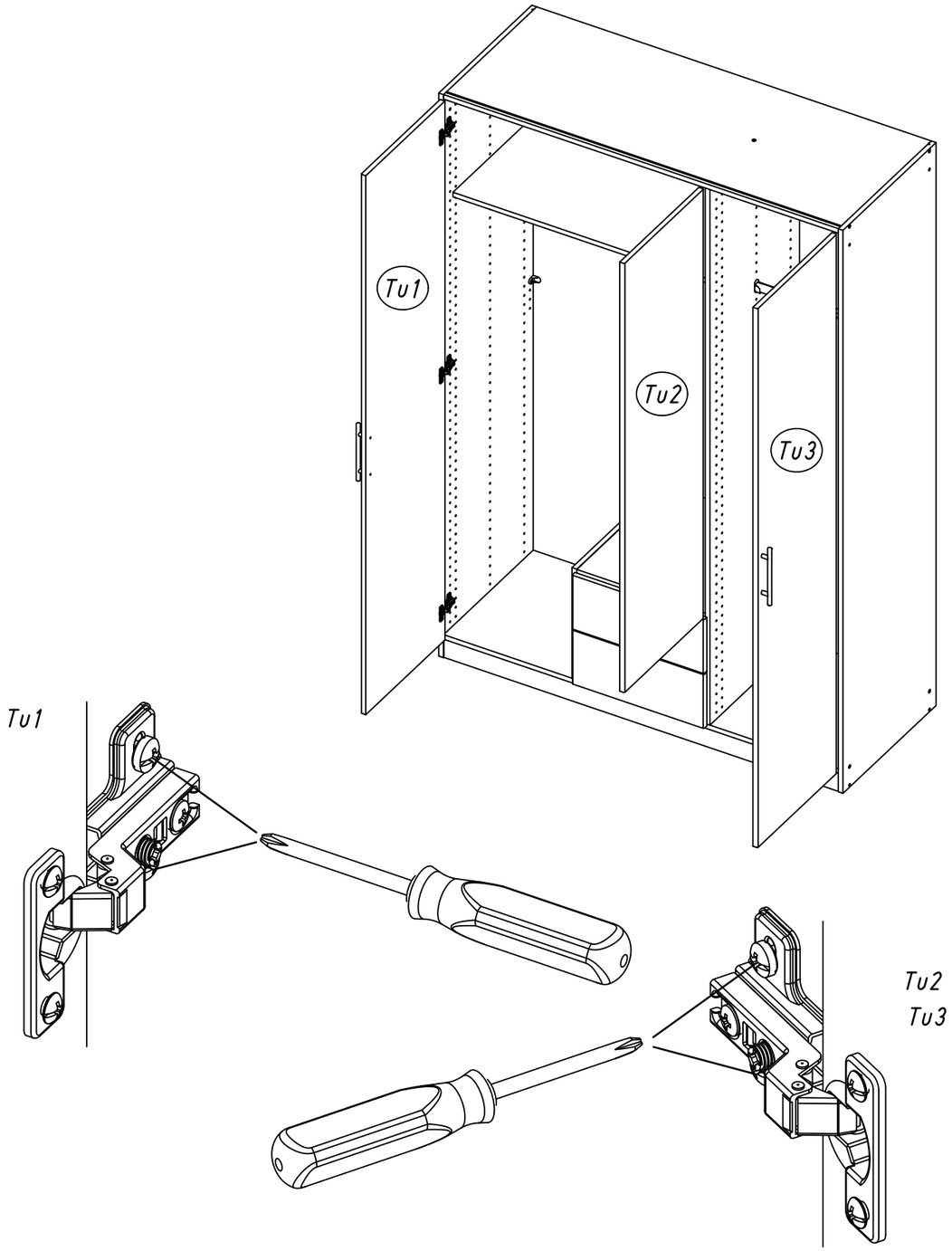

29

2x 12

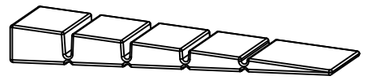

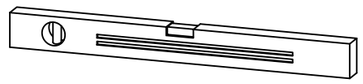

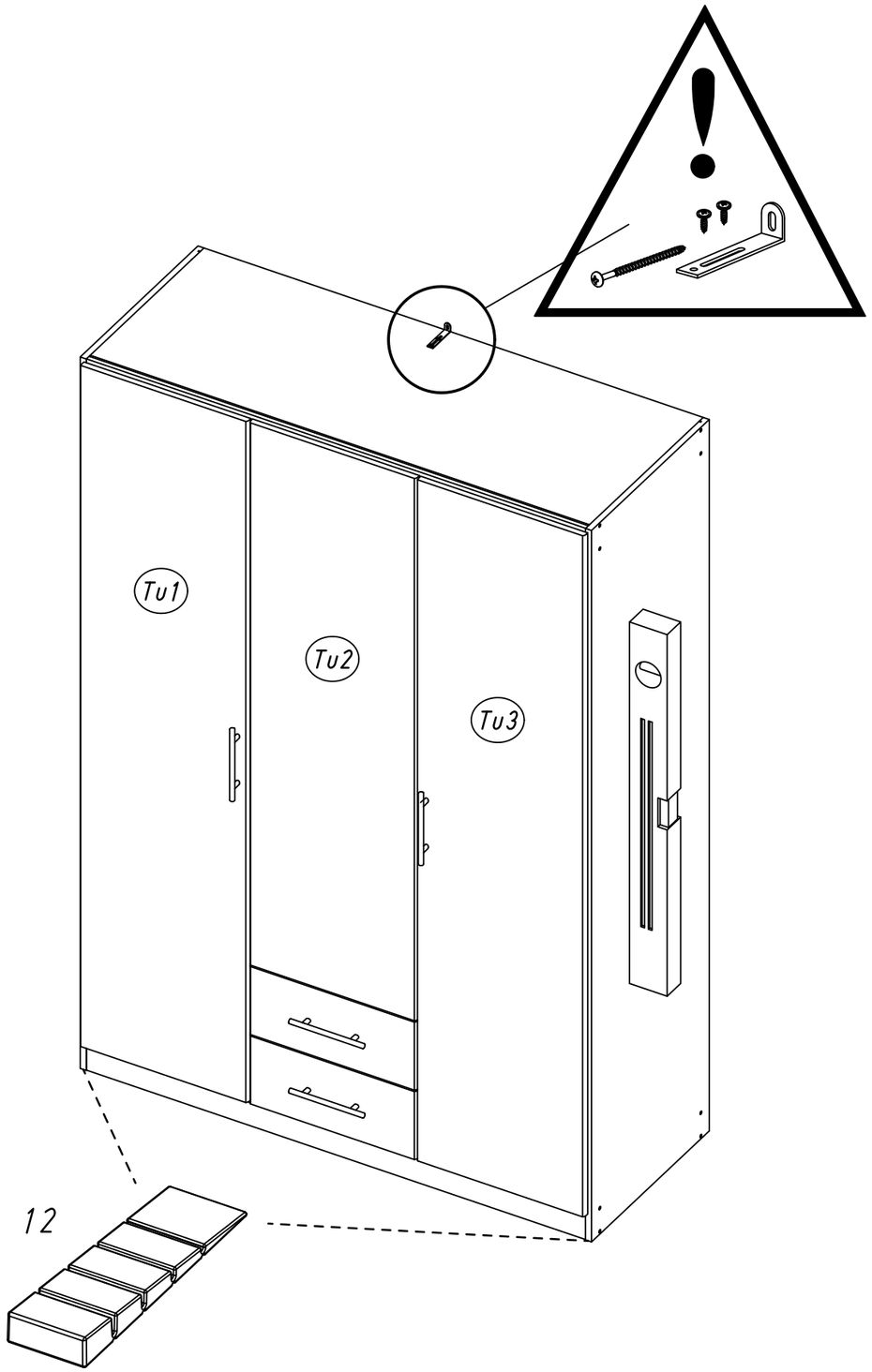

30	ABD-FOLIE 147x46 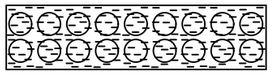	

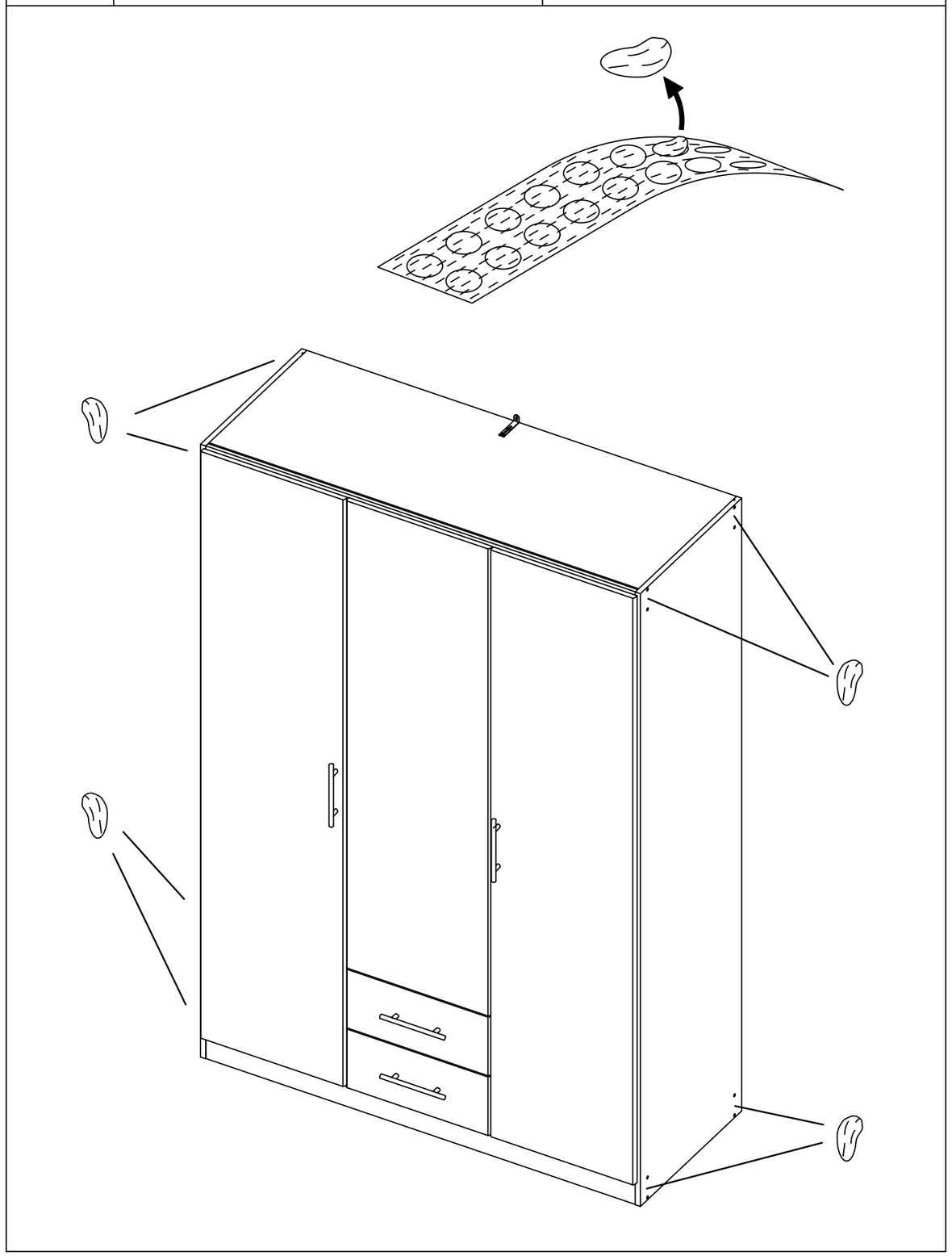
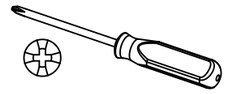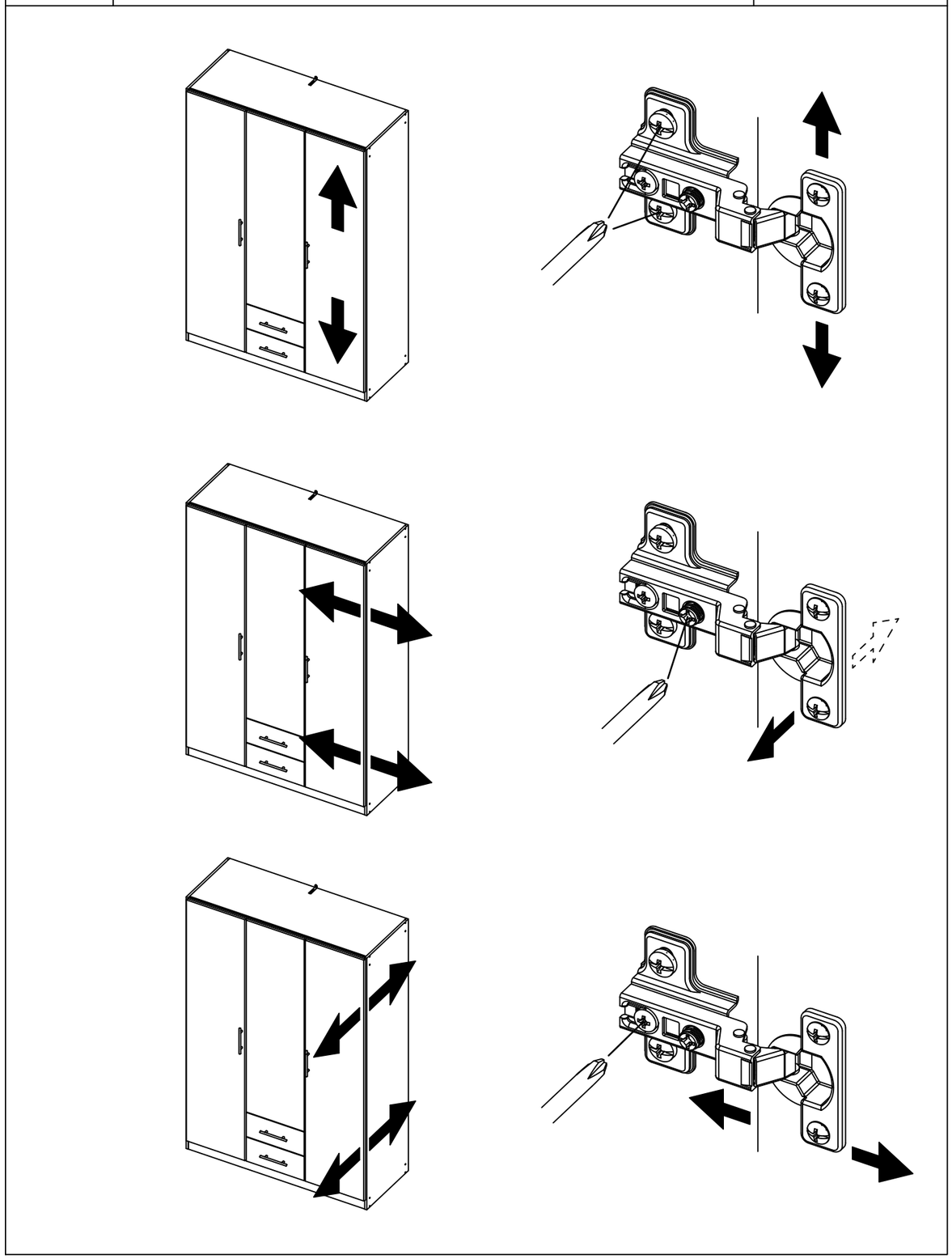
31