89935.330

## D

### Wichtige Pflegehinweise

Bitte beachten Sie die wichtigen Pflegehinweise auf unserer Internetseite

www.till-hilft.de → Pflegehinweise

## GB

### Important care instructions

Please note the important care instructions on our website

www.till-hilft.de → Pflegehinweise

## FR

### Instructions d'entretien importantes

S'il vous plaît noter les instructions de soins importants sur notre site Web

www.till-hilft.de → Pflegehinweise

## IT

### Importanti istruzioni per la cura

Si prega di notare le importanti istruzioni per la cura sul nostro sito web

www.till-hilft.de → Pflegehinweise

## NL

### Belangrijke zorginstructies

Let op de belangrijke zorginstructies op onze website

www.till-hilft.de → Pflegehinweise

## CZ

### Důležité pokyny pro péči

Vezměte prosím na vědomí důležité pokyny pro péči na našich webových stránkáchg

www.till-hilft.de → Pflegehinweise

## PL

### Ważne instrukcje dotyczące pielęgnacji

Zwróc´uwagę na ważne instrukcję dotyczące pielęgnacji na naszej stronie internetowej

www.till-hilft.de → Pflegehinweise

## SK

### Dôležité pokyny na starostlivosť

Dbajte na dôležité pokyny týkajúce sa starostlivosti na našich webových stránkach

www.till-hilft.de → Pflegehinweise

## HU

### Fontos kezelési utasítások

Kérjük, vegye figyelembe a honlapunkon található fontos kezelési útmutatót

www.till-hilft.de → Pflegehinweise

## RO

### Instrucțiuni importante de îngrijire

Rețineți instrucțiunile importante de îngrijire de pe site-ul nostru

www.till-hilft.de → Pflegehinweise

## TR

### Önemli bakım talimatları

Lütfen web sitemizdeki önemli bak•m talimatlarını dikkate alınız

www.till-hilft.de → Pflegehinweise

## RU

### Важные инструкции по уходу

Обратите внимание на важные инструкции по уходу на нашем веб-сайте

www.till-hilft.de → Pflegehinweise

www.till-hilft.de

# Montageanleitung Einbau der Schubkasten

89944.330

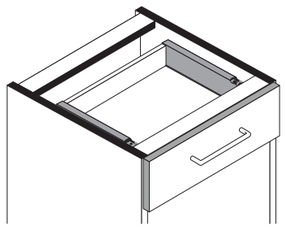

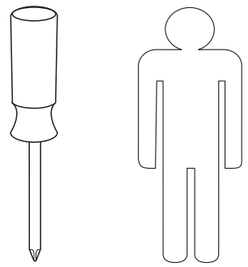

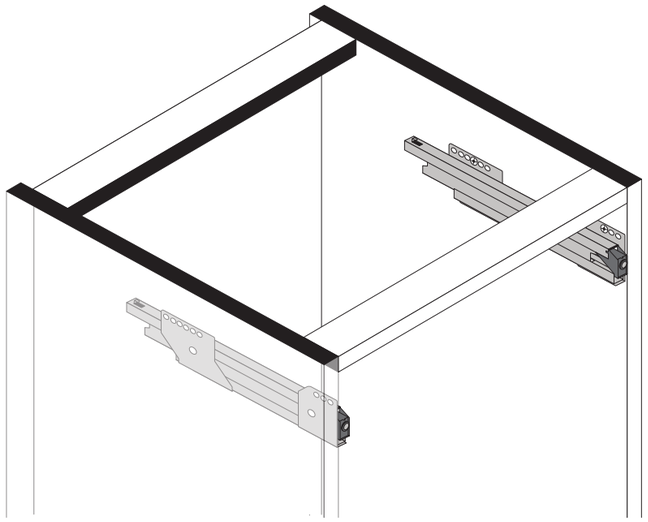

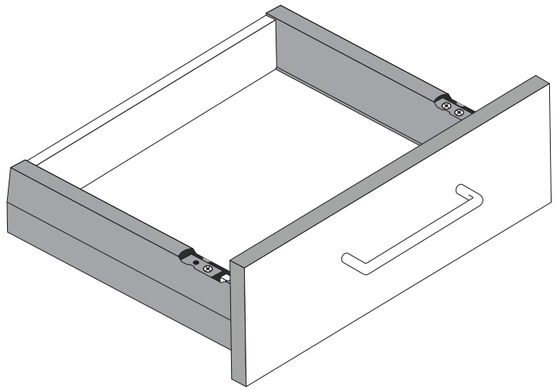

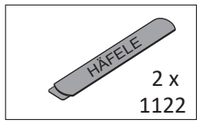


1

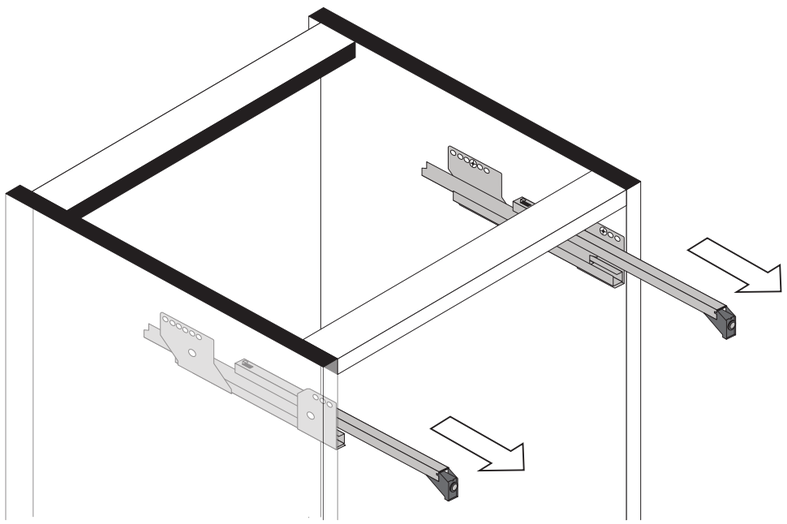

2

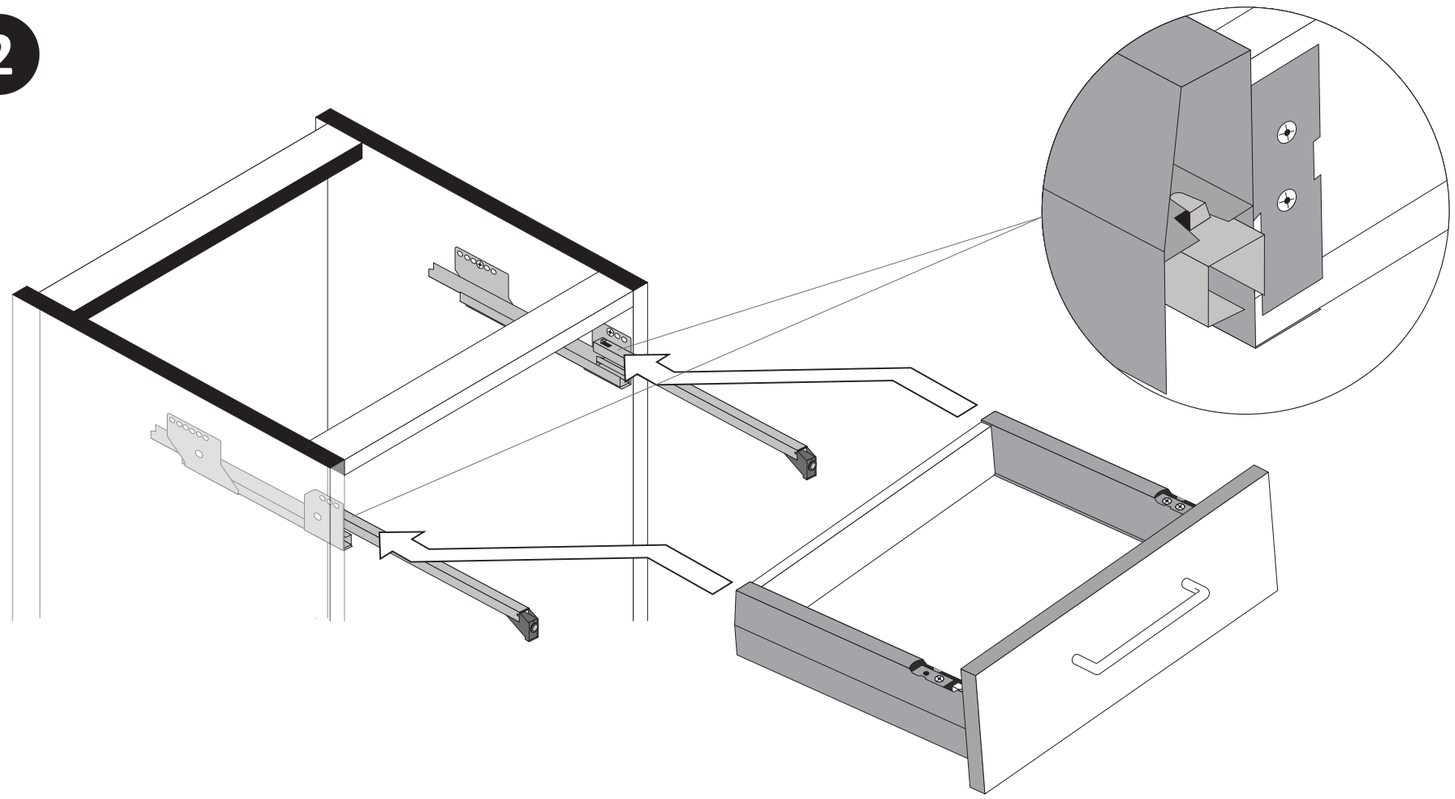

3

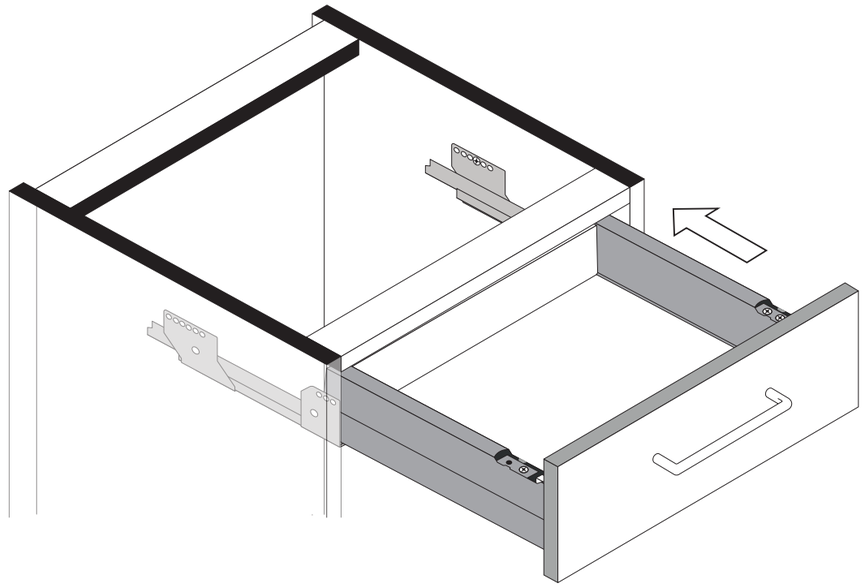

4

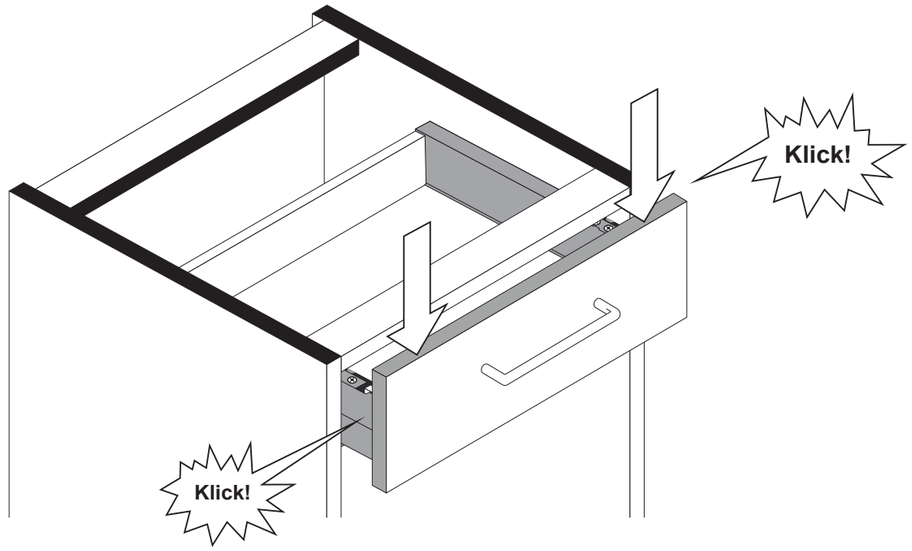


5

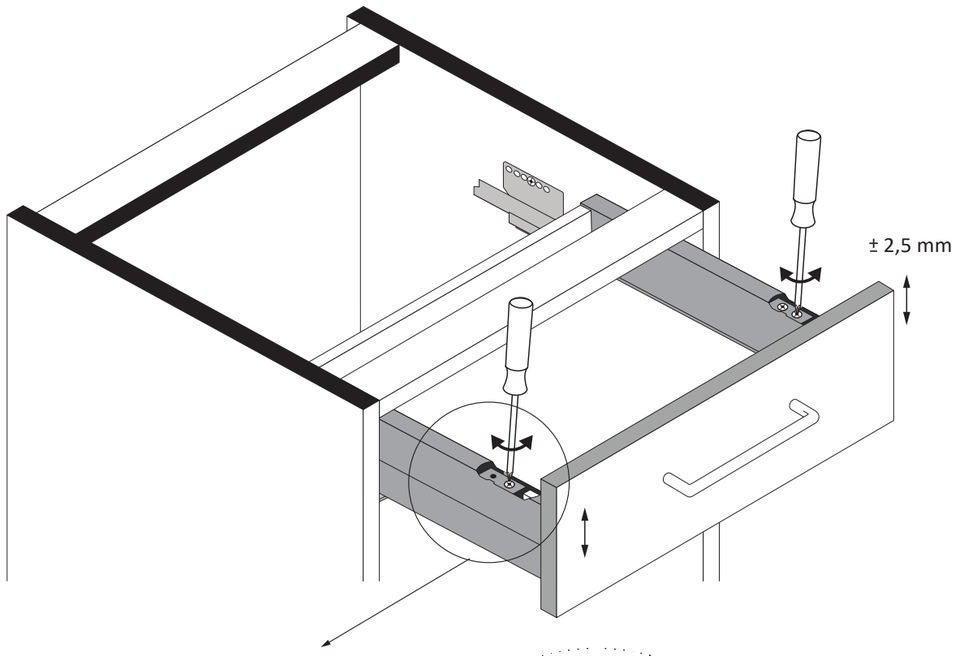


Linke Schubkastenseite nur mit eine Stellschraube für die Höhenverstellung.

6

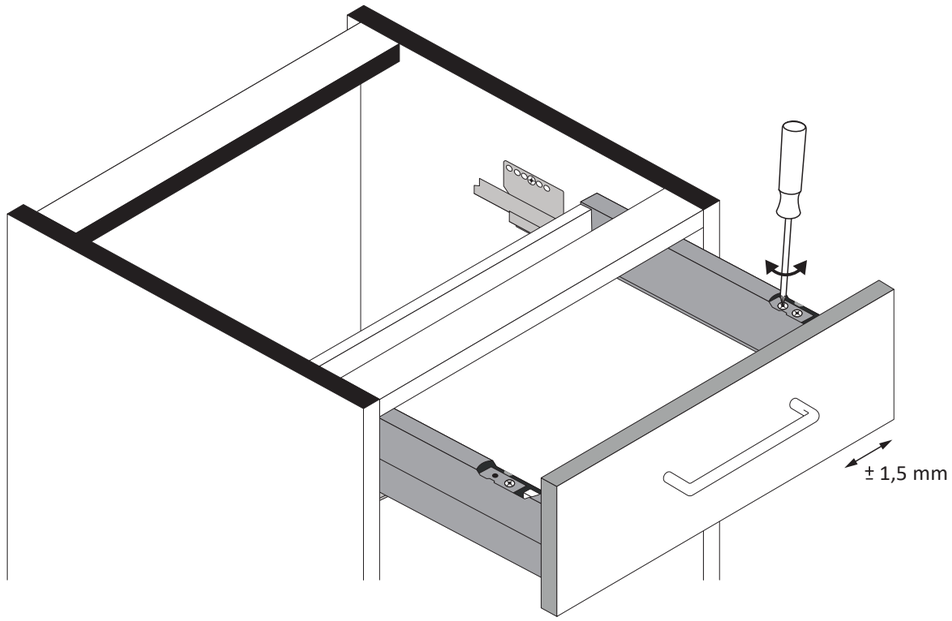


7

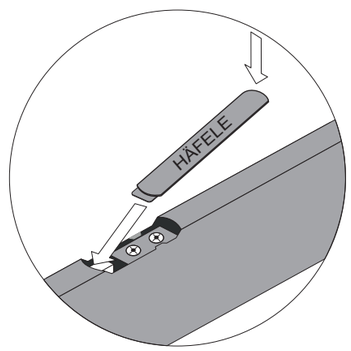

www.till-hilft.de
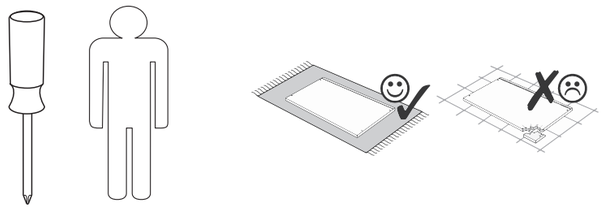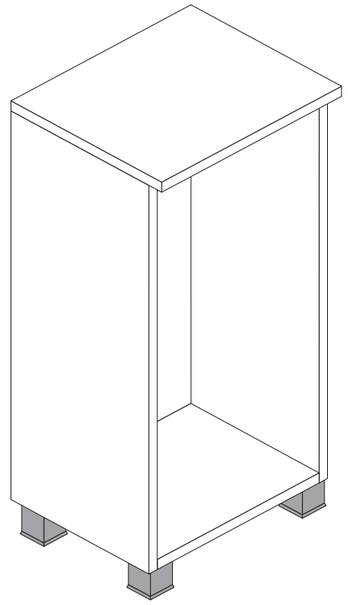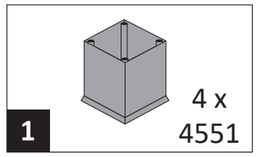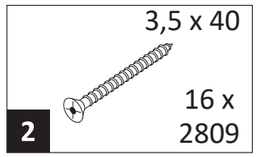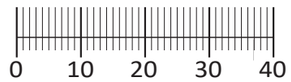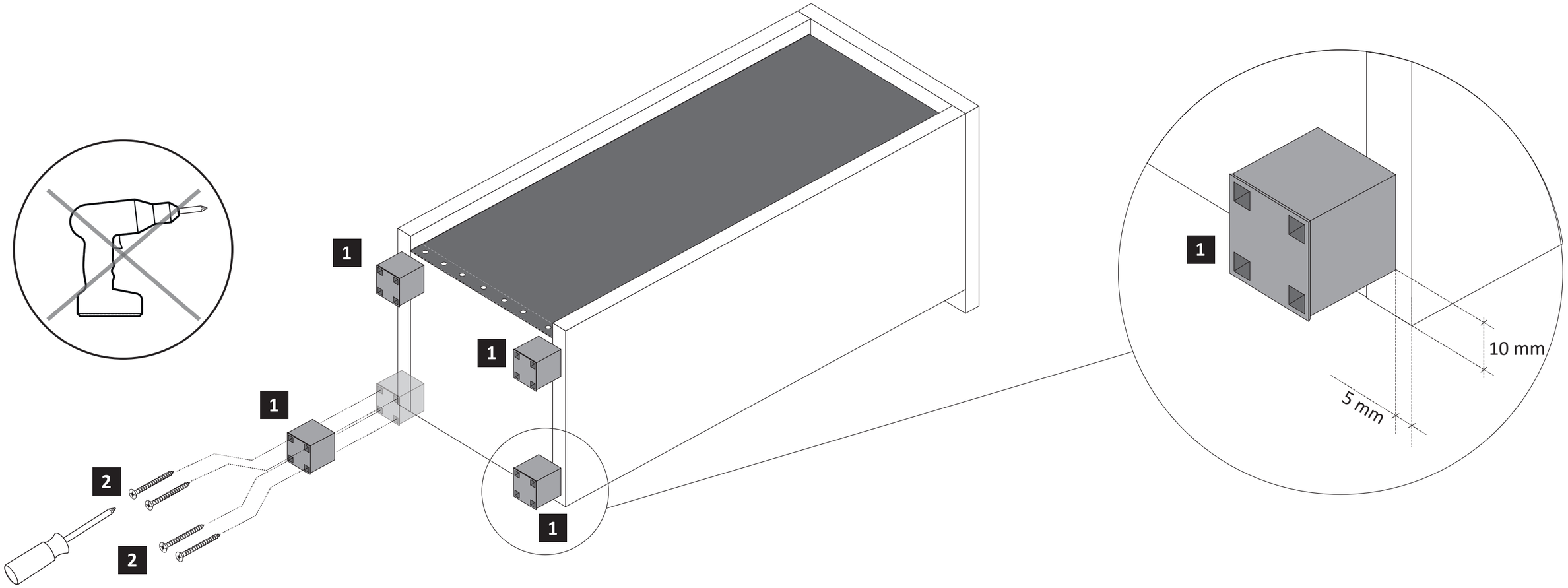
| | | |
|---|---|---|
| | 89931.330 | |