(D) Montageanleitung
(GB) Assembly Instructions
(F) Instructions de montage
(E) Instrucciones de montaje
(I) Istruzioni per il montaggio
(NL) Montage-instructie
(P) Instruções de montagem
(DK) Montagevejledning
(S) Monteringsanvisning
(PL) Instrukcja montażu
(GR) Οδηγία μοντάζ
(CZ) Návod k montáži
(SLO) Navodilo za montažo
(SK) Návod na montáž
(H) Szerelési útmutató
(RUS) Инструкция по монтажу
(TR) Montaj kılavuzu

WENKO®

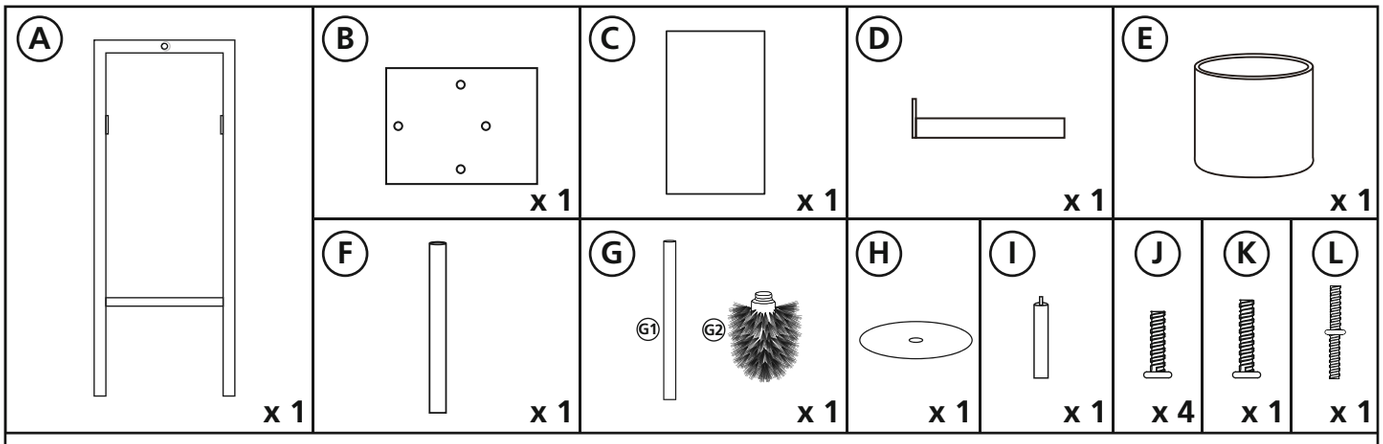

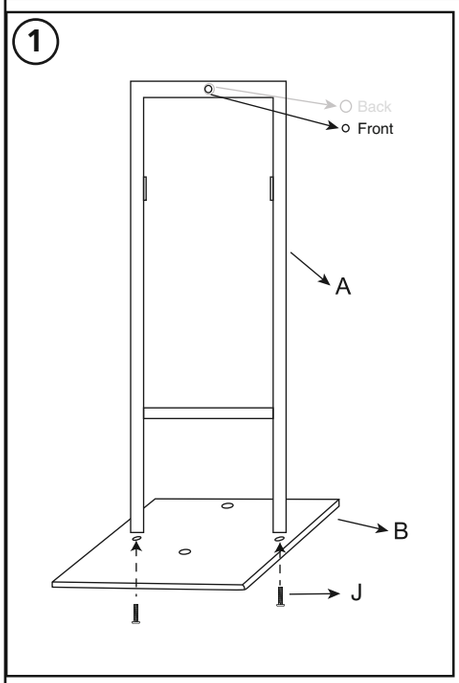

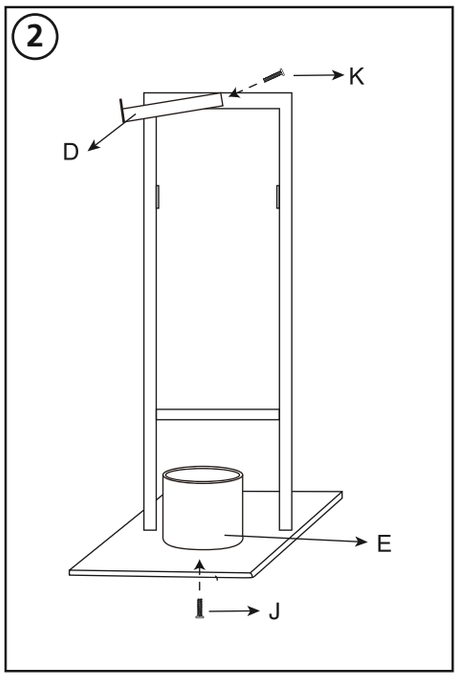

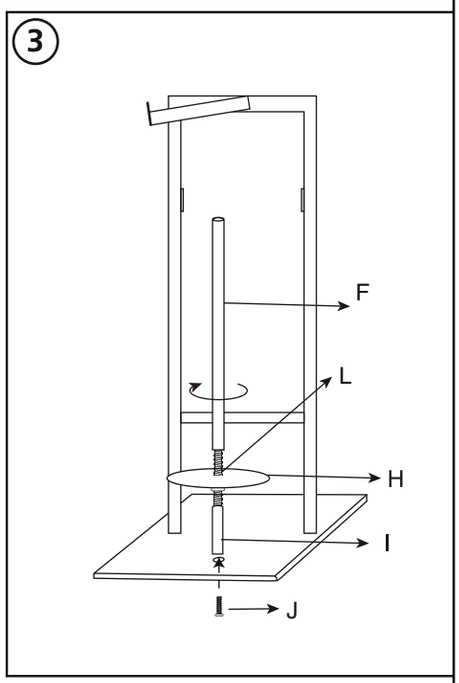

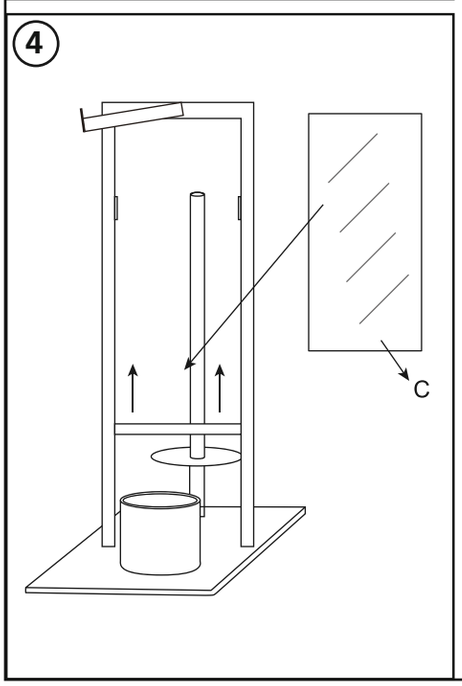

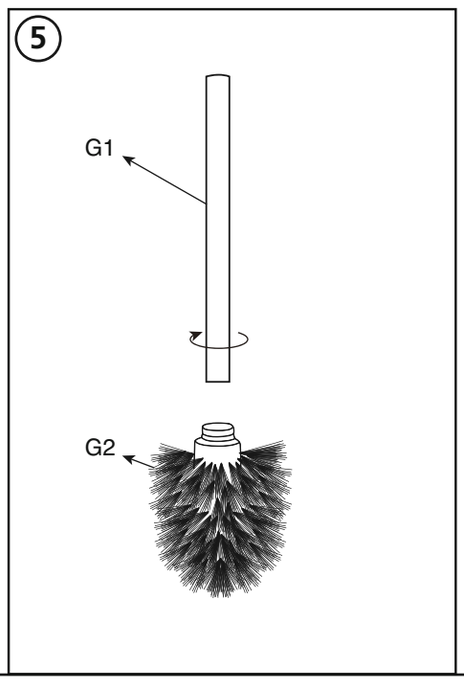

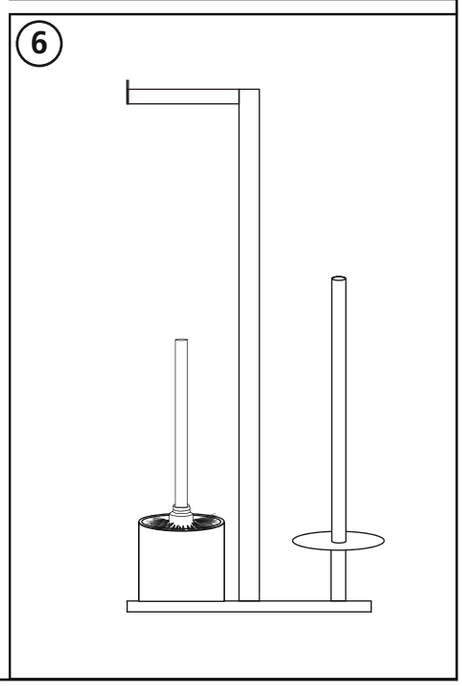

© WENKO® 02.12.2020 23708100