www.till-hilft.de

Artikel-Nr.	Aufbauanleitungs-Nr.	Fertigungsdatum
	88083.530	

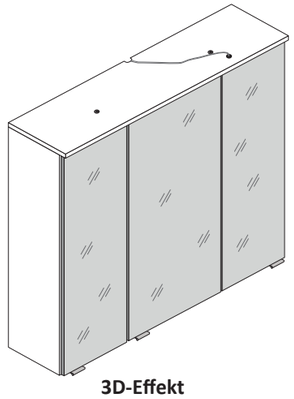

3D-Effekt

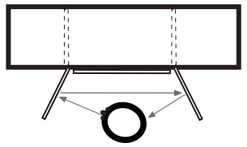

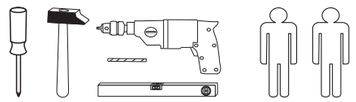

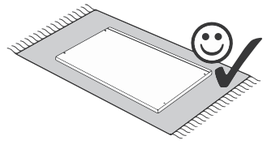

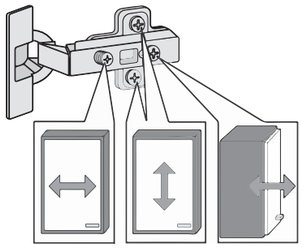

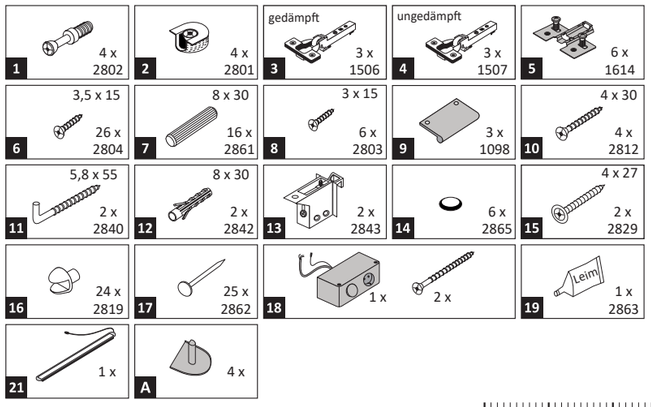

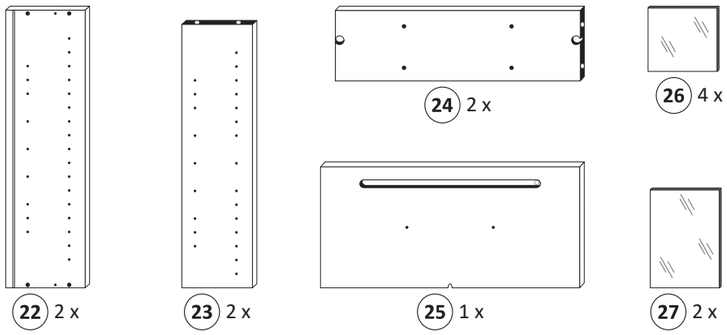

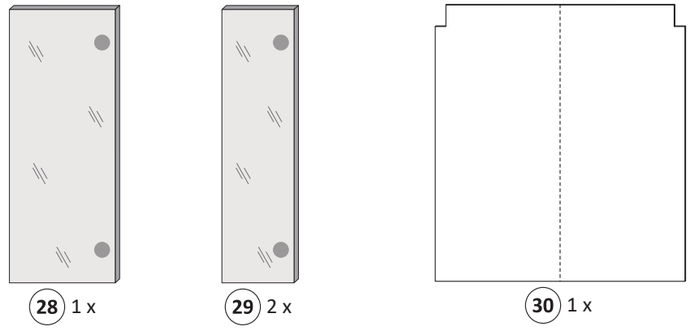

Held Möbel GmbH
Vogelparadies 9
32457 Porta Westfalica

Mail:
info@held-moebel.de

Diese Aufbauanleitung muss bis zum Ende der Nutzungszeit ihres Produktes sorgfältig aufbewahrt werden! Im Rahmen des Produkthaftungsgesetztes müssen Sie die Herstellerkennzeichnung aufbewahren.
Zusätzlich kann Ihnen die Aufbauanleitung bei Ersatzteilbestellungen helfen, Bauteile und Beschläge eindeutig zu identifizieren.

1

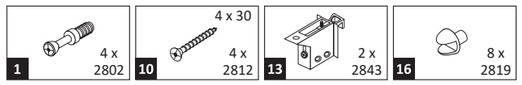

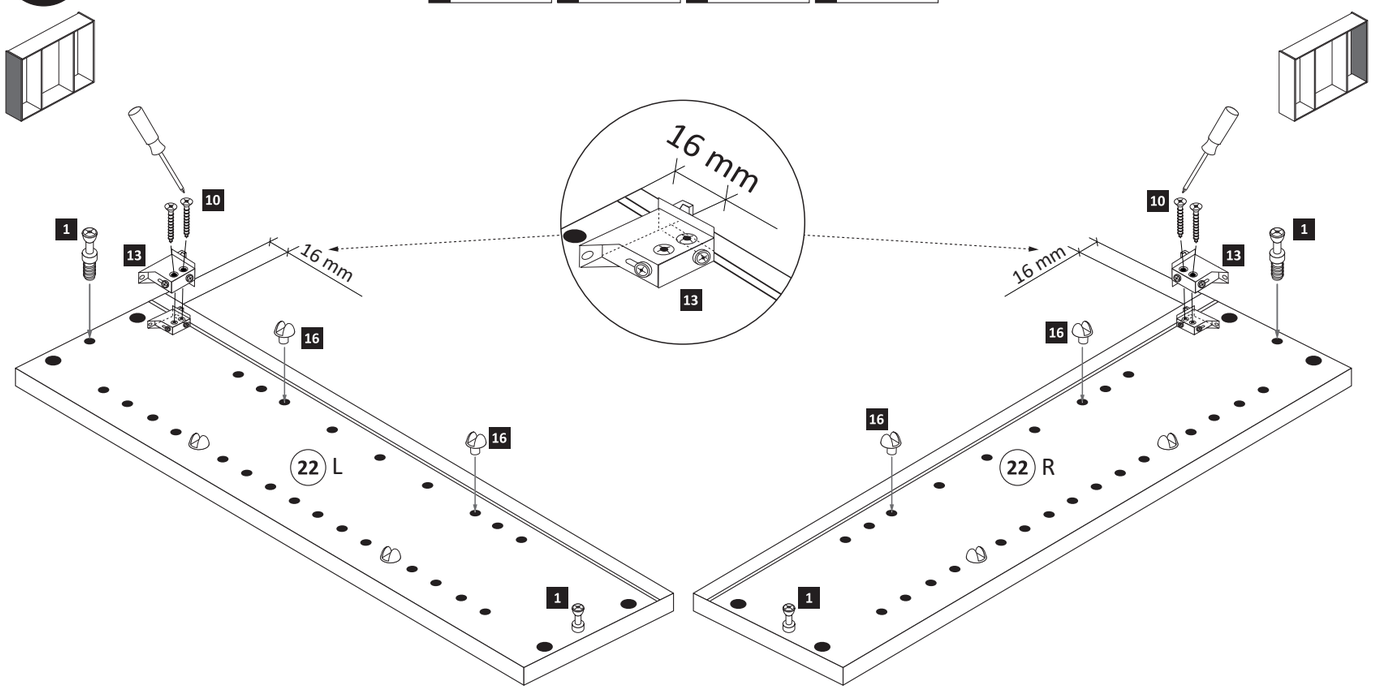

2

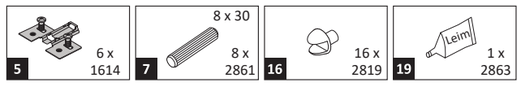

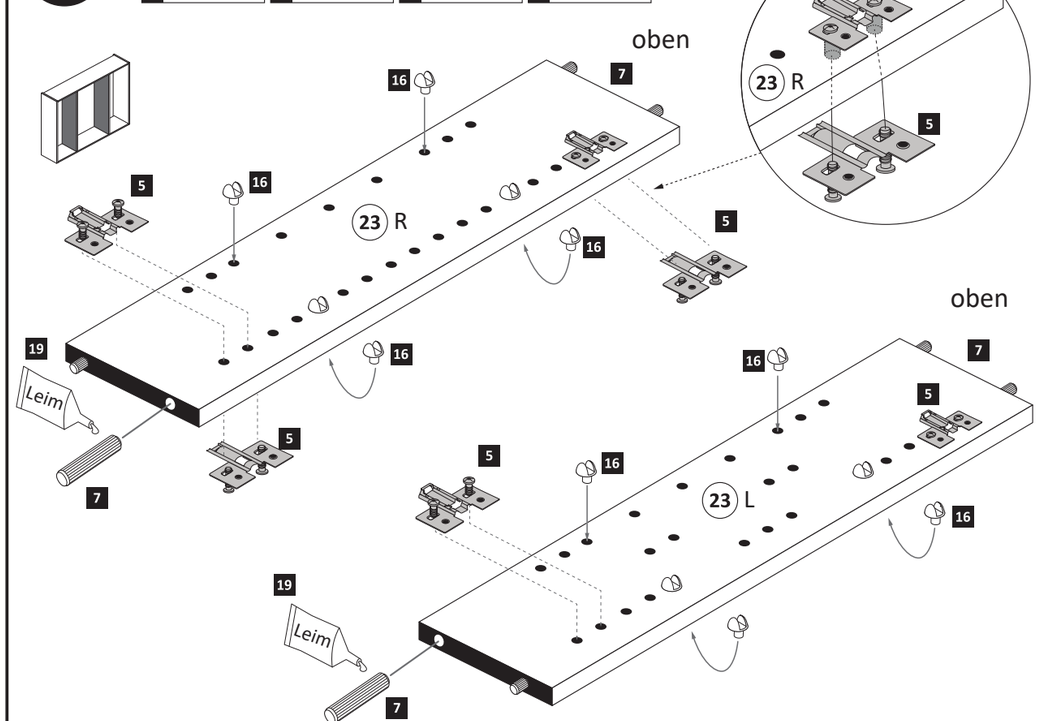

3

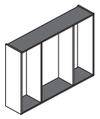

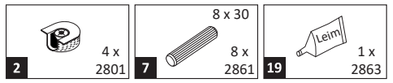

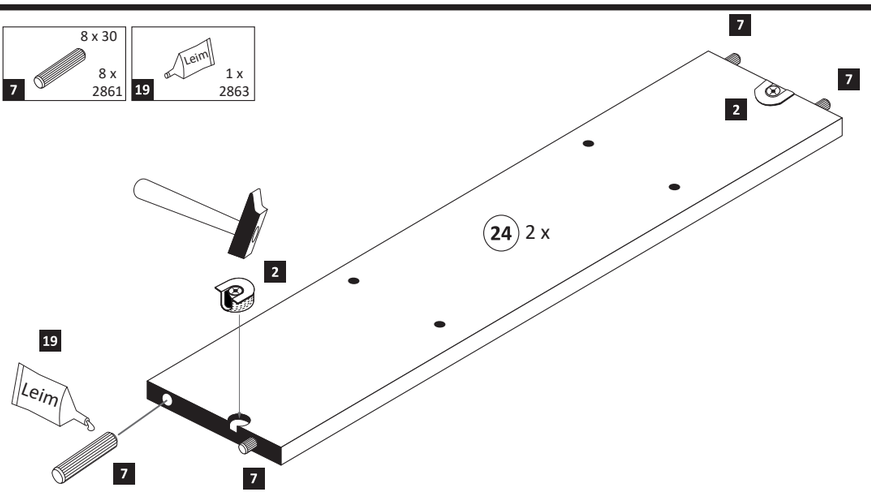

4

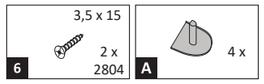

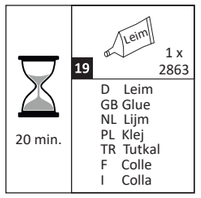

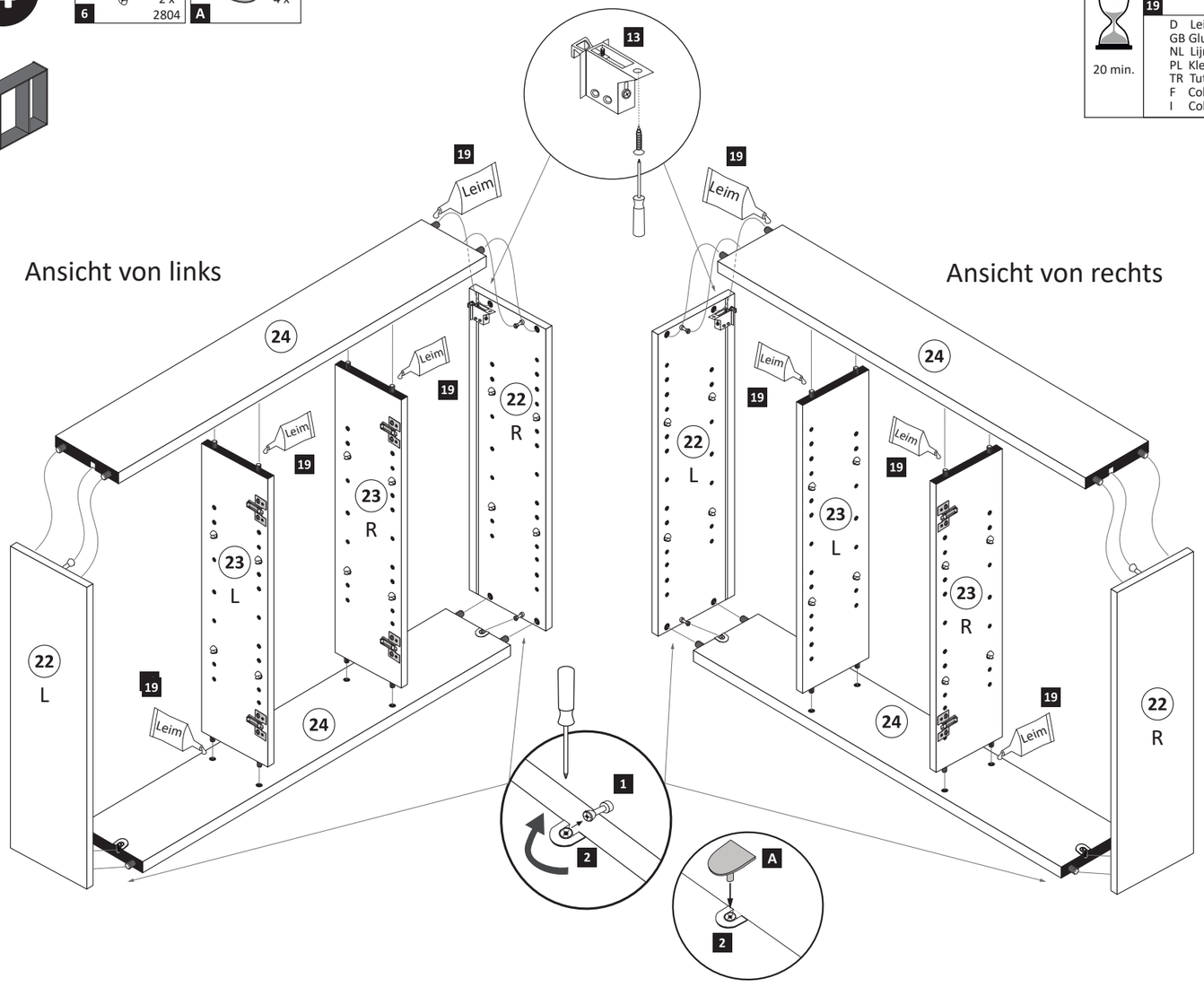

5

Bitte nur eine Variante auswählen und den entsprechenden Ausschnitt in einer Größe von maximal Trafobreite wie Trafohöhe **- 10 mm** aussägen. Trafomontage wird im Schritt ❼ durchgeführt.

Variante 1: Trafomontage unten

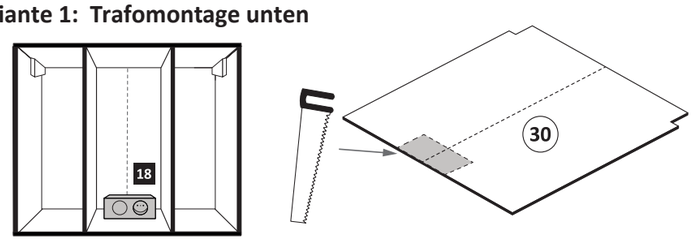

Variante 2: Trafomontage oben

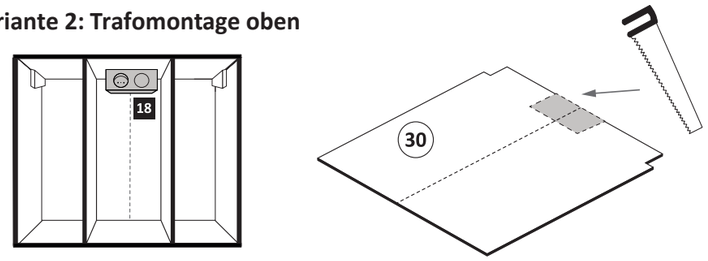

6

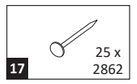

ACHTUNG !
Folgende Montageschritte mit dem Beispiel „Trafomontage Variante oben“ !

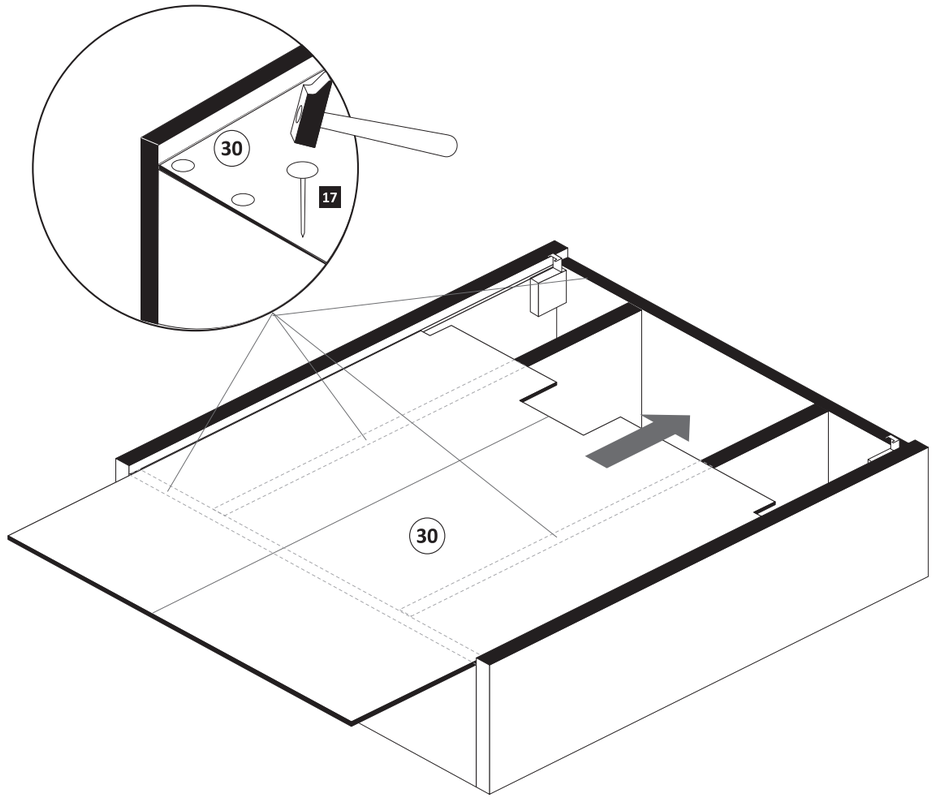

7

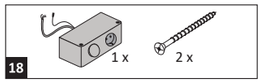
18
1 x
2 x

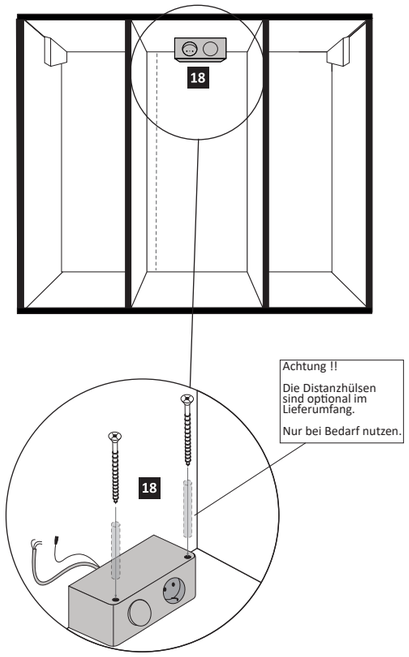
18
18
Achtung !!
Die Distanzhülsen sind optional im Lieferumfang.
Nur bei Bedarf nutzen.

8

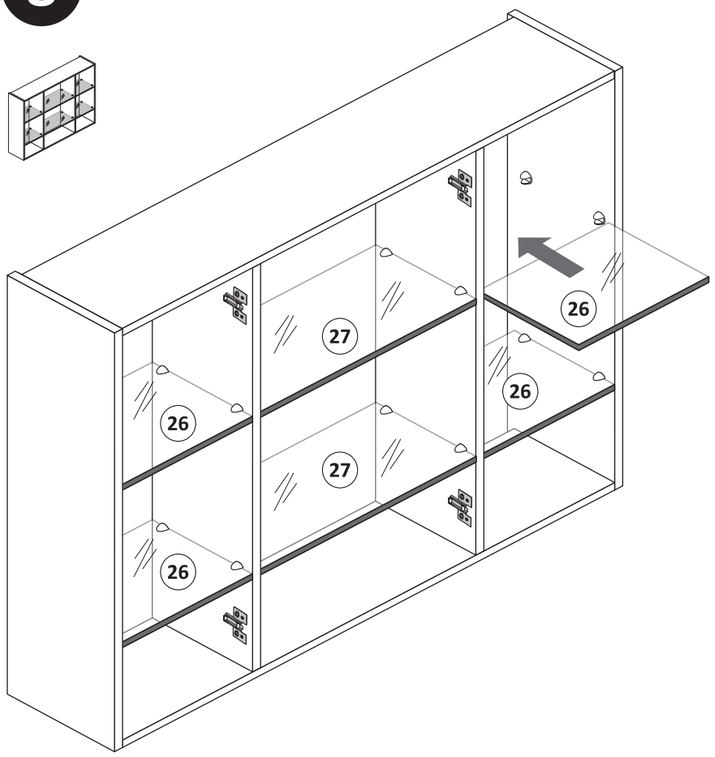
26
27
26
26
27
26

10

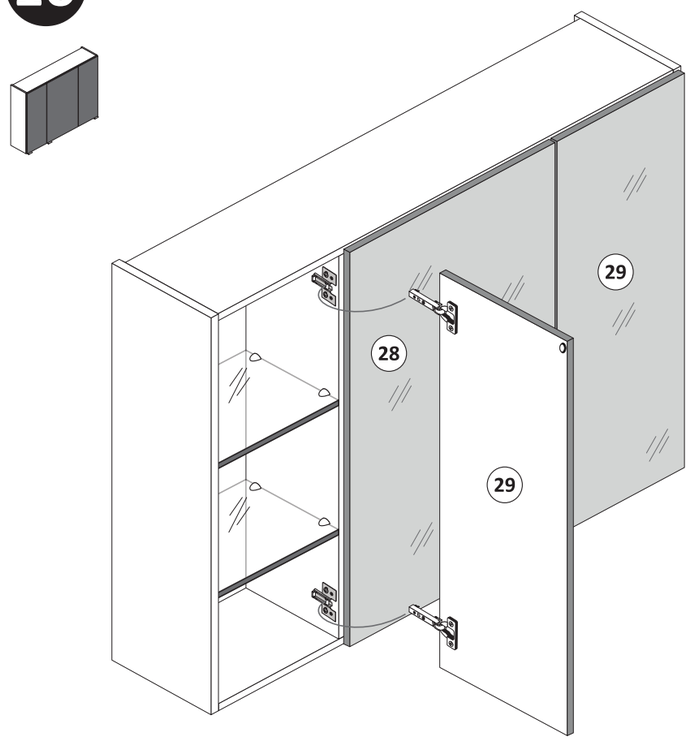
29
28
29

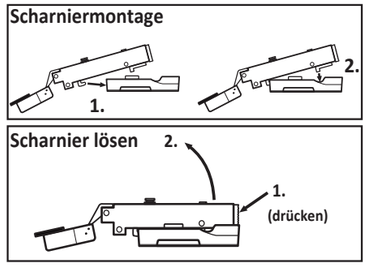
Scharniermontage
1.
2.
Scharnier lösen
2.
1.
(drücken)

9

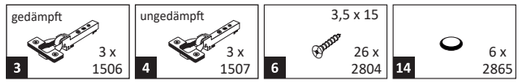
gedämpft
3 x
1506
ungedämpft
3 x
1507
3,5 x 15
26 x
2804
6 x
2865

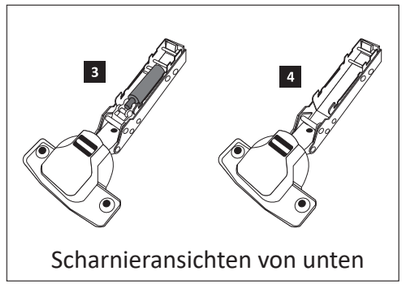
3
4
Scharnieransichten von unten

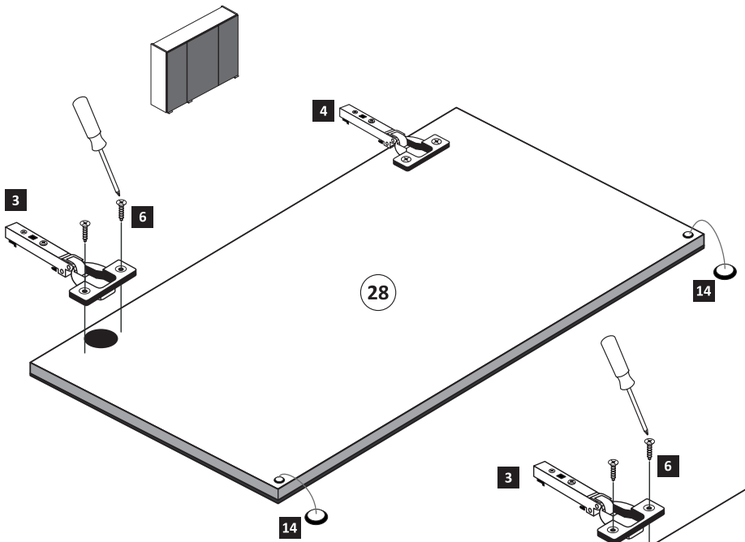
4
3
6
28
14
14

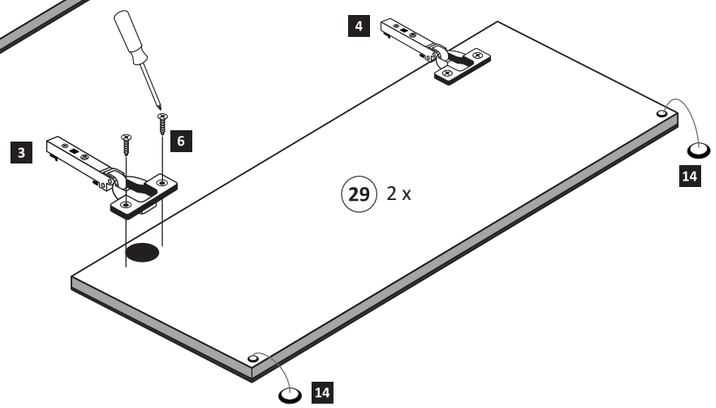
4
3
6
29 2 x
14
14

11

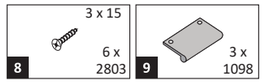
3 x 15
6 x
2803
3 x
1098

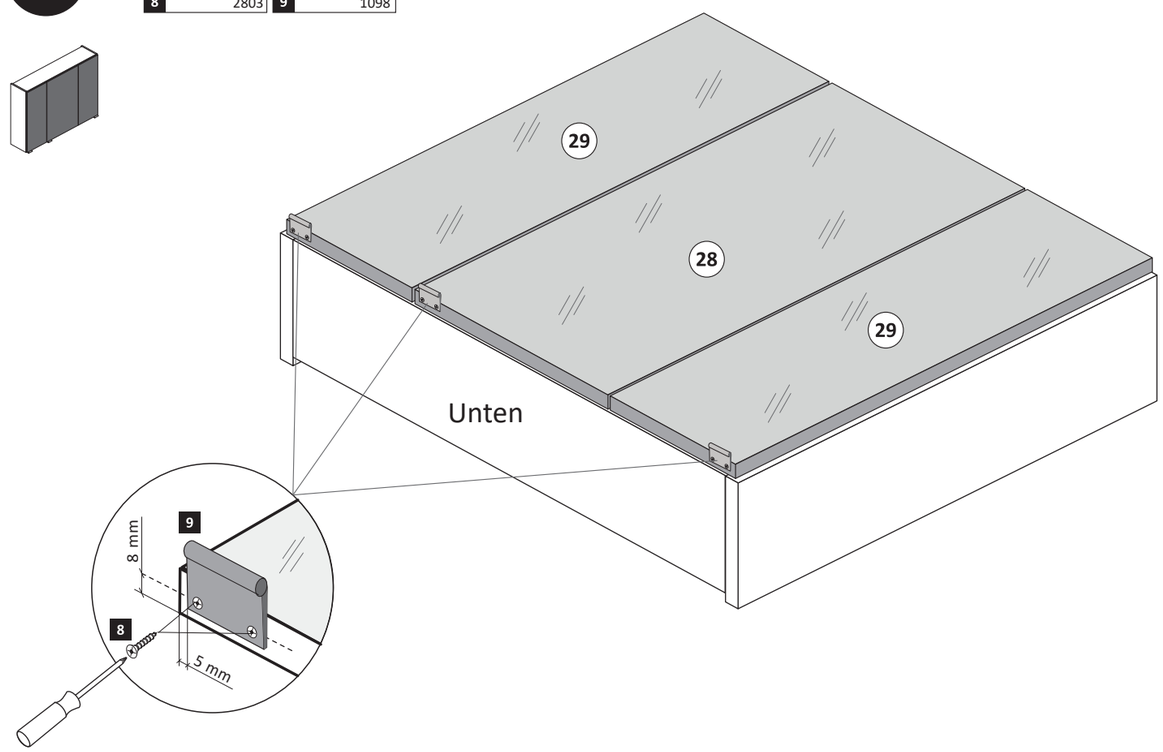
29
28
29
Unten
9
8 mm
8
5 mm

12

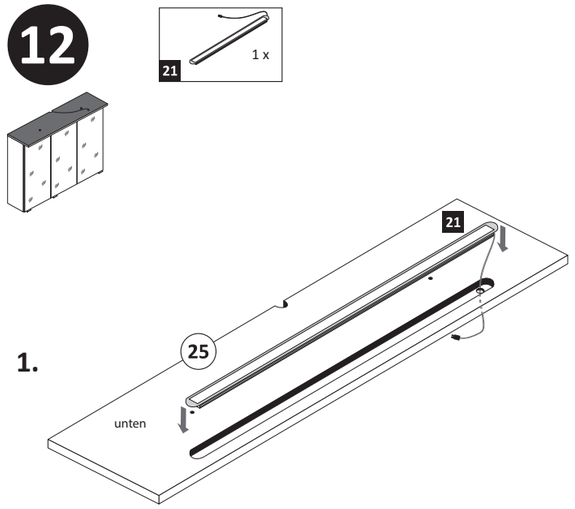

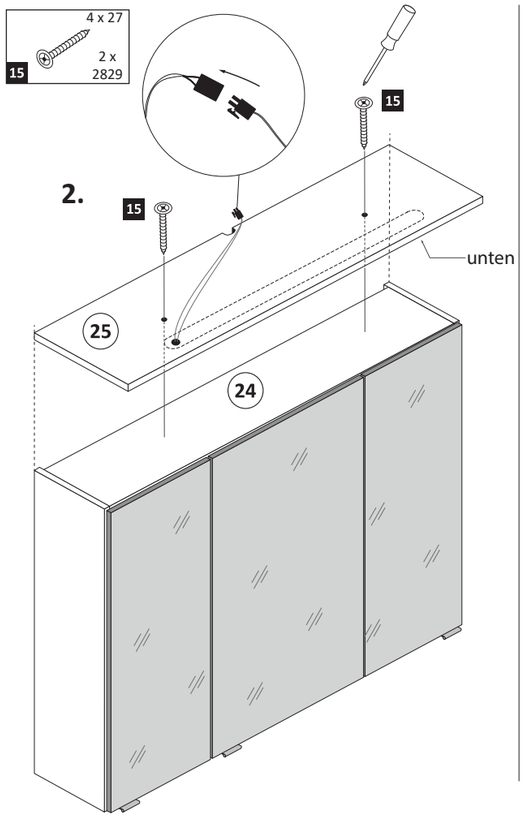

Demontage der LED-Lichtleiste

Die Demontage der Leuchte muß unter Berücksichtigung von VDB0100, Teil 701 durch einen Fachmann erfolgen!

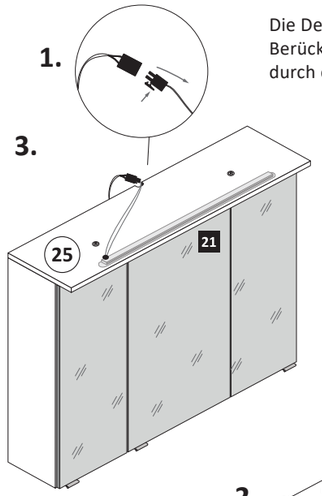

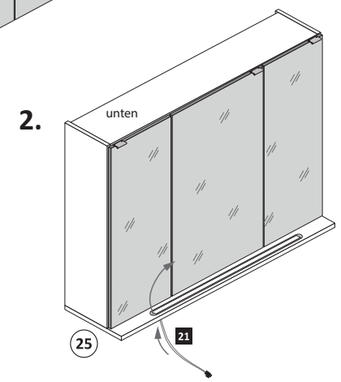

13

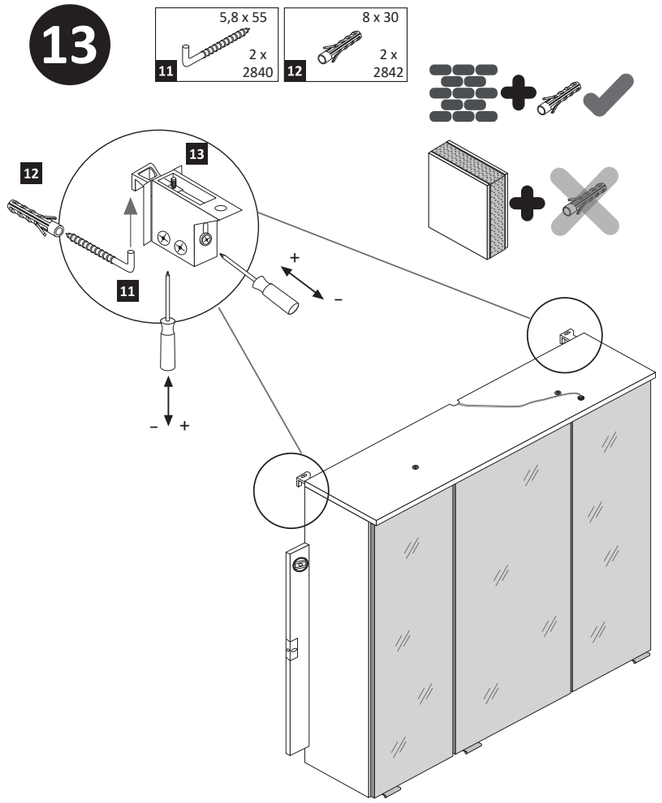

14

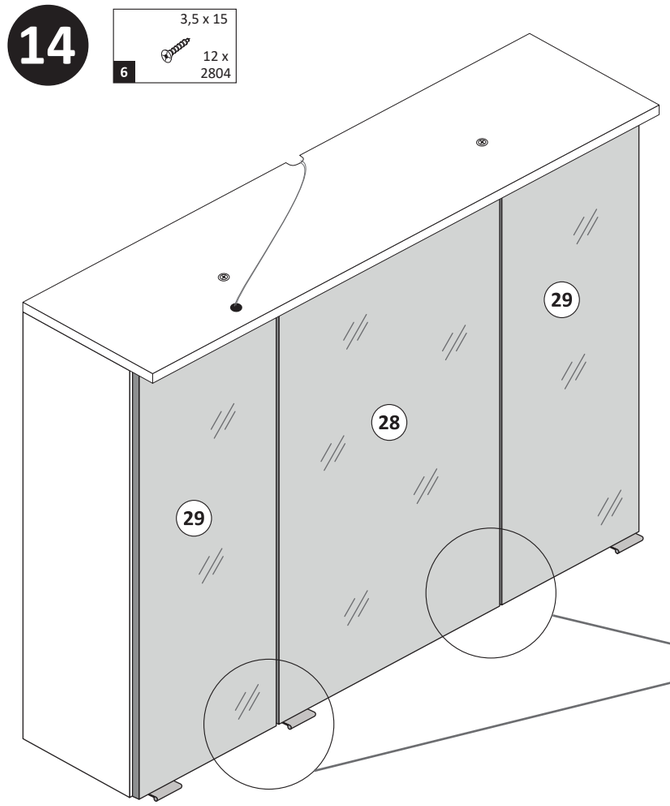

1. Türen einstellen.

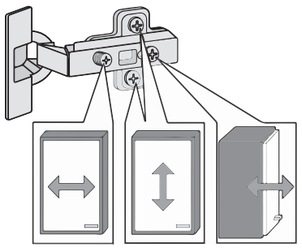

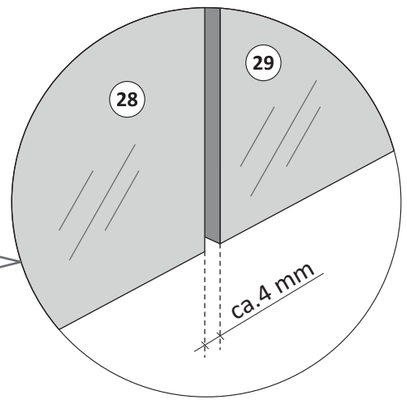

2. Sicherungsschrauben montieren.

Aus Sicherheitsgründen ist die Montage der Sicherungsschrauben zwingend notwendig. Nachdem montieren der Sicherungsschrauben ist die Höheneinstellung der Türen nicht mehr möglich!

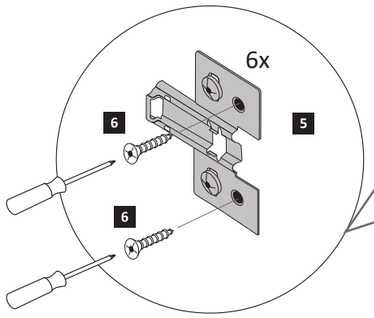

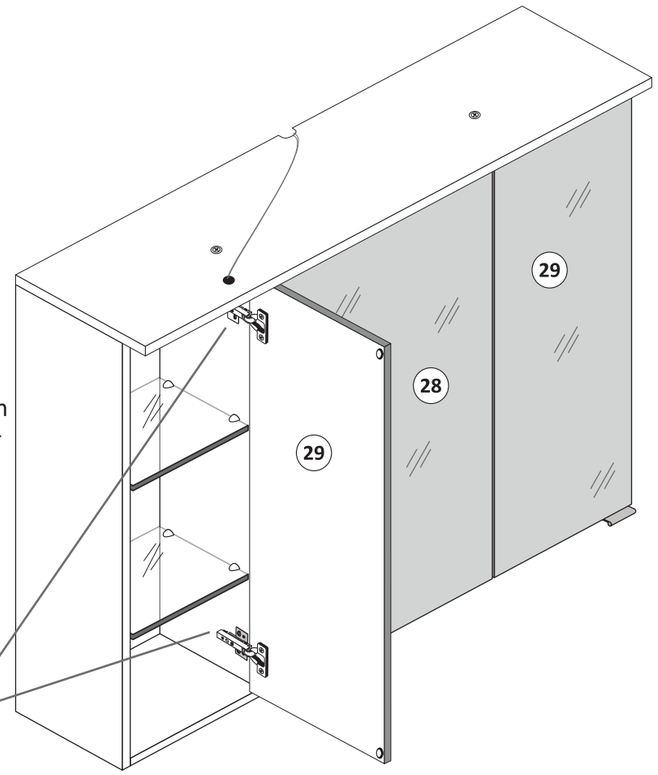

D

Wichtige Sicherheitshinweise

Die Installation Ihrer neuen Leuchte darf ausschließlich von autorisierten Fachpersonen durchgeführt werden.

www.till-hilft.de → Montagehilfen

GB

Important safety instruc ons

The installation of your new luminaire may only be carried out by authorized specialists.

www.till-hilft.de → Montagehilfen

FR

o6signes de sécurité importantes

La L'installation votre nouveau luminaire doit uniquement étre réalisée par des spécialistes autorisés

www.till-hilft.de → Montagehilfen

IT

Important disposizioni di sicurezza

l'installazione della il loro nuovo lampada può essere eseguita solo ed esclusivamente da personale tecnico autorizzato.

www.till-hilft.de → Montagehilfen

NL

Belangrijke veiligheidsaanwijzingen

De installatie van de nieuwe lamp moet worden uitgevoerd door vakbekwame personen worden uitgevoerd.

www.till-hilft.de → Montagehilfen

CZ

Důležité bezpečnostní pokyny

Instalaci nových svi del smí provádět pouze kvalifikovaný elektrikář .

www.till-hilft.de → Montagehilfen

PL

Ważne wskazówki dotyczące bezpieczeństwa

Ta Instalację nowej lampy mogą przeprowadzać wyłącznie autoryzowani instalatorzy

www.till-hilft.de → Montagehilfen

SK

Dôležité bezpečnostné upozornenia

Inštaláciu lampy smú vykonať výhradne autorizovani

www.till-hilft.de → Montagehilfen

HU

Fontos biztonsági utmutatások

Az On Új lámpájának beszerelését kizárólag hivatalos szakember végezhe el

www.till-hilft.de → Montagehilfen

RO

Instrucțiuni de siguranță importante

Instalarea noii dumneavoastră lămpi este permisă exclusiv specialiș lor autorizați

www.till-hilft.de → Montagehilfen

TR

Önemli güvenlik uyarıları

Yeni lamba montajı yetkin kişiler tara ndan yapılmalıdır

www.till-hilft.de → Montagehilfen

RU

важная информация по технике безопасности

Установка вашей новой лампы должна выполняться квалифицированным персоналом

www.till-hilft.de → Montagehilfen

89904.330

89935.330

D

Wichtige Pflegehinweise

Bitte beachten Sie die wichtigen Pflegehinweise auf unserer Internetseite

www.till-hilft.de → Pflegehinweise

GB

Important care instructions

Please note the important care instructions on our website

www.till-hilft.de → Pflegehinweise

FR

Instructions d'entretien importantes

S'il vous plaît noter les instructions de soins importants sur notre site Web

www.till-hilft.de → Pflegehinweise

IT

Importanti istruzioni per la cura

Si prega di notare le importanti istruzioni per la cura sul nostro sito web

www.till-hilft.de → Pflegehinweise

NL

Belangrijke zorginstructies

Let op de belangrijke zorginstructies op onze website

www.till-hilft.de → Pflegehinweise

CZ

Důležité pokyny pro péči

Vezměte prosím na vědomí důležité pokyny pro péči na našich webových stránkáchg

www.till-hilft.de → Pflegehinweise

PL

Ważne instrukcje dotyczące pielęgnacji

Zwróc´uwagę na ważne instrukcję dotyczące pielęgnacji na naszej stronie internetowej

www.till-hilft.de → Pflegehinweise

SK

Dôležité pokyny na starostlivosť

Dbajte na dôležité pokyny týkajúce sa starostlivosti na našich webových stránkach

www.till-hilft.de → Pflegehinweise

HU

Fontos kezelési utasítások

Kérjük, vegye figyelembe a honlapunkon található fontos kezelési útmutatót

www.till-hilft.de → Pflegehinweise

RO

Instrucțiuni importante de îngrijire

Rețineți instrucțiunile importante de îngrijire de pe site-ul nostru

www.till-hilft.de → Pflegehinweise

TR

Önemli bakım talimatları

Lütfen web sitemizdeki önemli bak•m talimatlarını dikkate alınız

www.till-hilft.de → Pflegehinweise

RU

Важные инструкции по уходу

Обратите внимание на важные инструкции по уходу на нашем веб-сайте

www.till-hilft.de → Pflegehinweise