REPC-Nr.:	Service • Assistenza • Dienstverlening • Serwis Servis • Szerviz • Сервисная служба

Artikel.-Nr.:

0429-BH_Holz

Montageanleitung.-Nr.:

MA1-00468

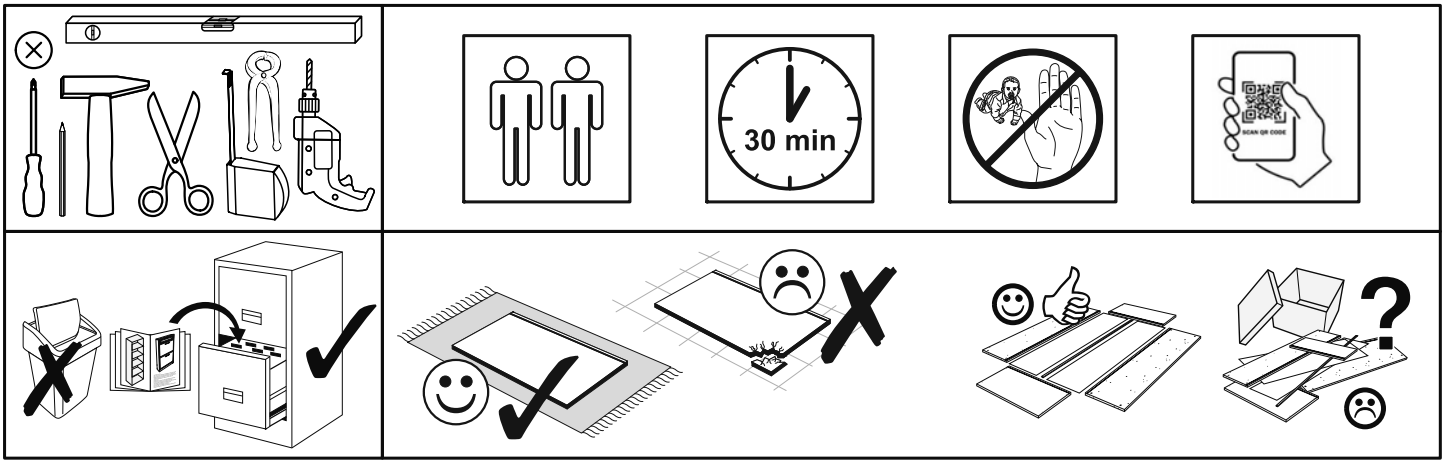

SCAN ME

Das Ersatzteil-Anforderungsformular finden Sie auf
The replacement parts requisition form you find on
https://www.maeusbacher.de/ersatzteile/

BT1-00560 Colli 1/2

B10-110		B10-105		B10-101		B01-239		B10-115		B10-95	
8x		8x		8x	M6x6 SW3	1x	SW 3	12x	12x10 M6	4x	6,3x19
B01-302		B01-240		B01-357		B01-242		B10-80		B10-85	
4x	M6x80	1x	SW 4	4x	M6	1x	SW 6	2x		2x	
B02-104		B05-130									
4x	8x40	1x	Leim								
B10-90											
12x											

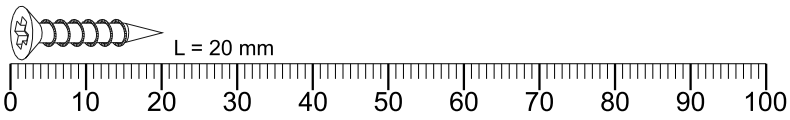

Colli 1/2

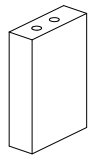

Z27-93
4x

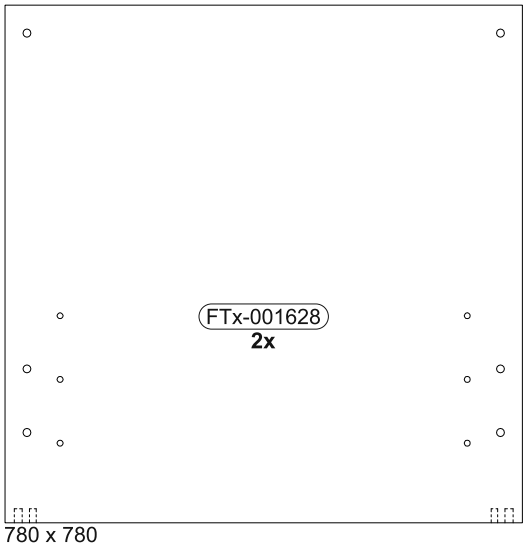

FTx-001628
2x

780 x 780

SCAN ME

Colli 2/2

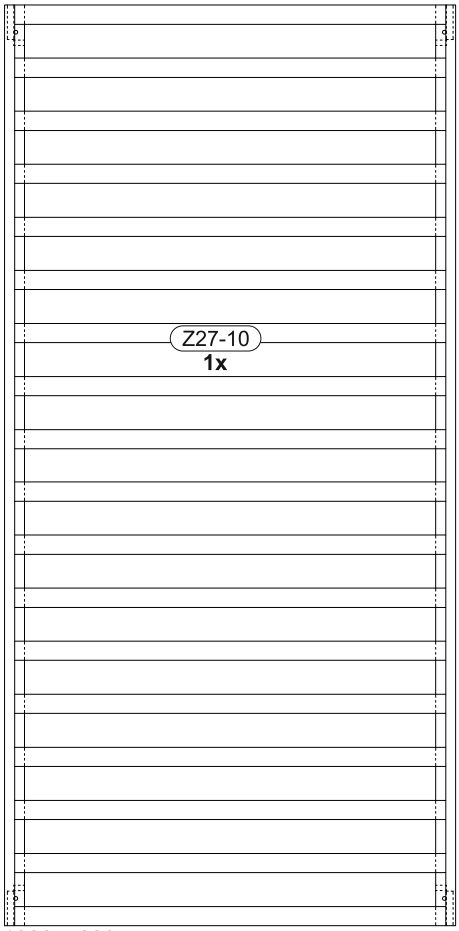

Z27-10
1x

1388 x 680

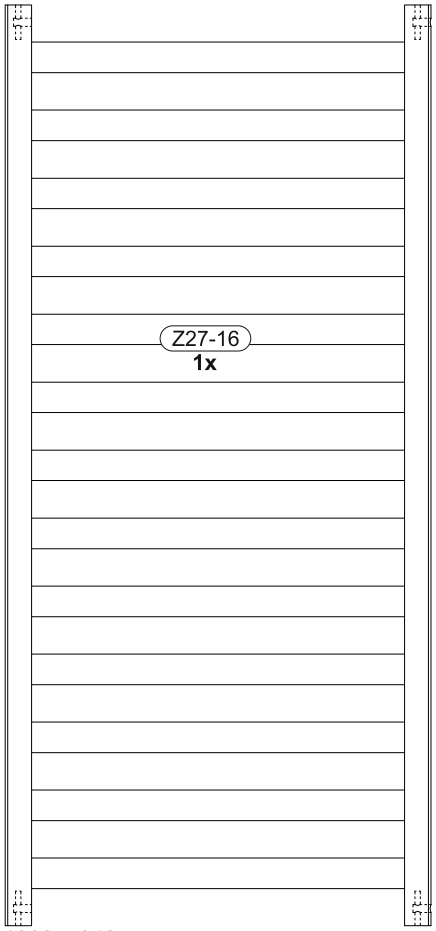

Z27-16
1x

1388 x 642

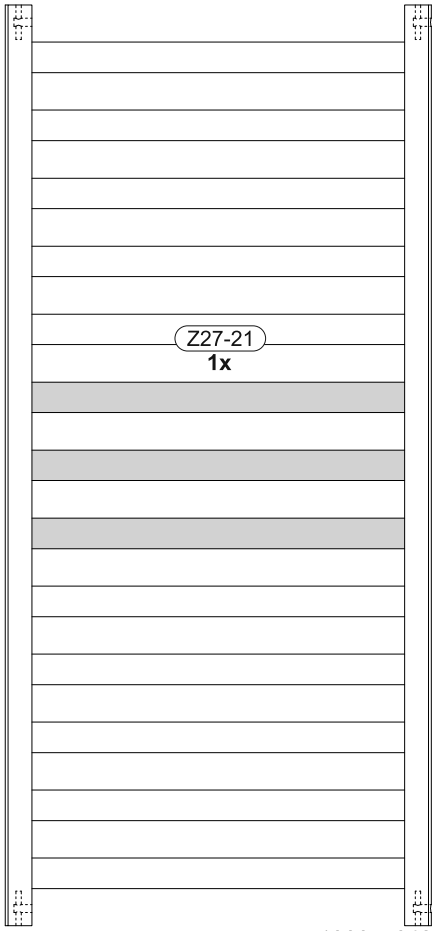

Z27-21
1x

1388 x 642

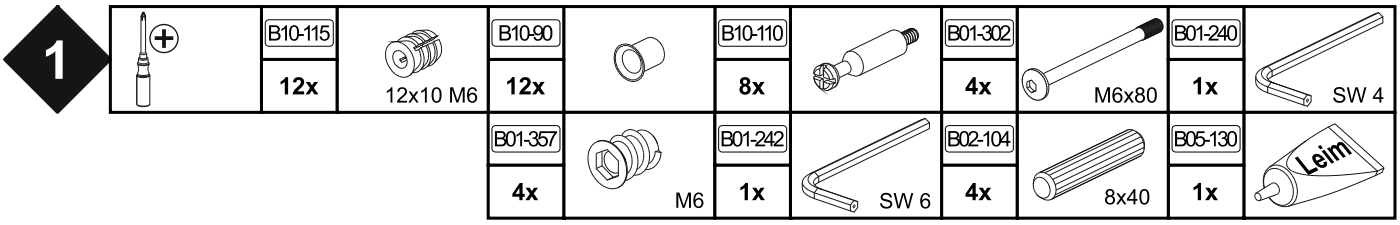
1
B10-115
12x
12x10 M6
B10-90
12x
B10-110
8x
B01-302
4x
M6x80
B01-240
1x
SW 4
B01-357
4x
M6
B01-242
1x
SW 6
B02-104
4x
8x40
B05-130
1x
Leim

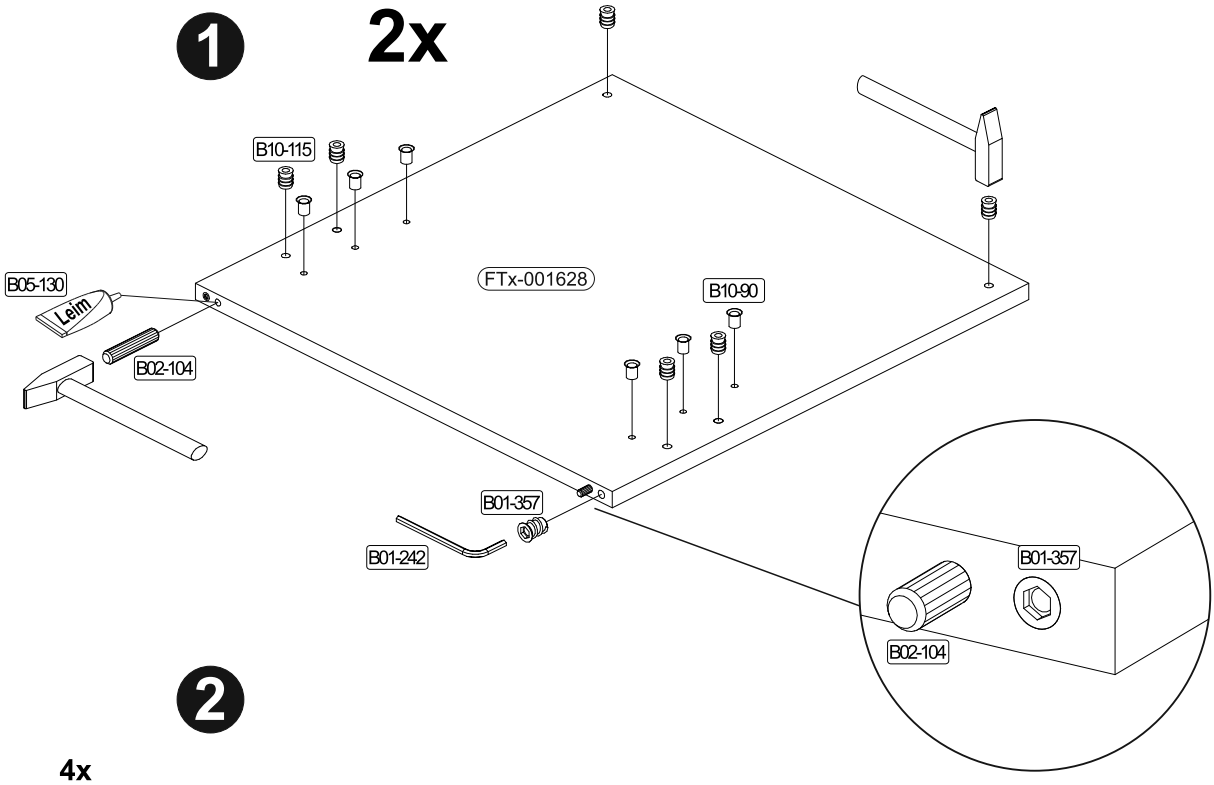
1
2x
B10-115
B05-130
Leim
B02-104
FTx-001628
B10-90
B01-357
B01-242
B01-357
B02-104

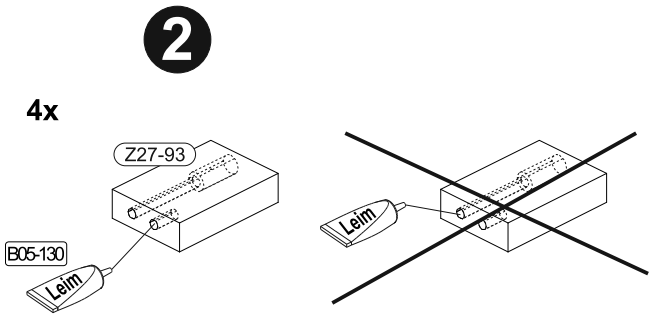
2
4x
Z27-93
B05-130
Leim
Leim

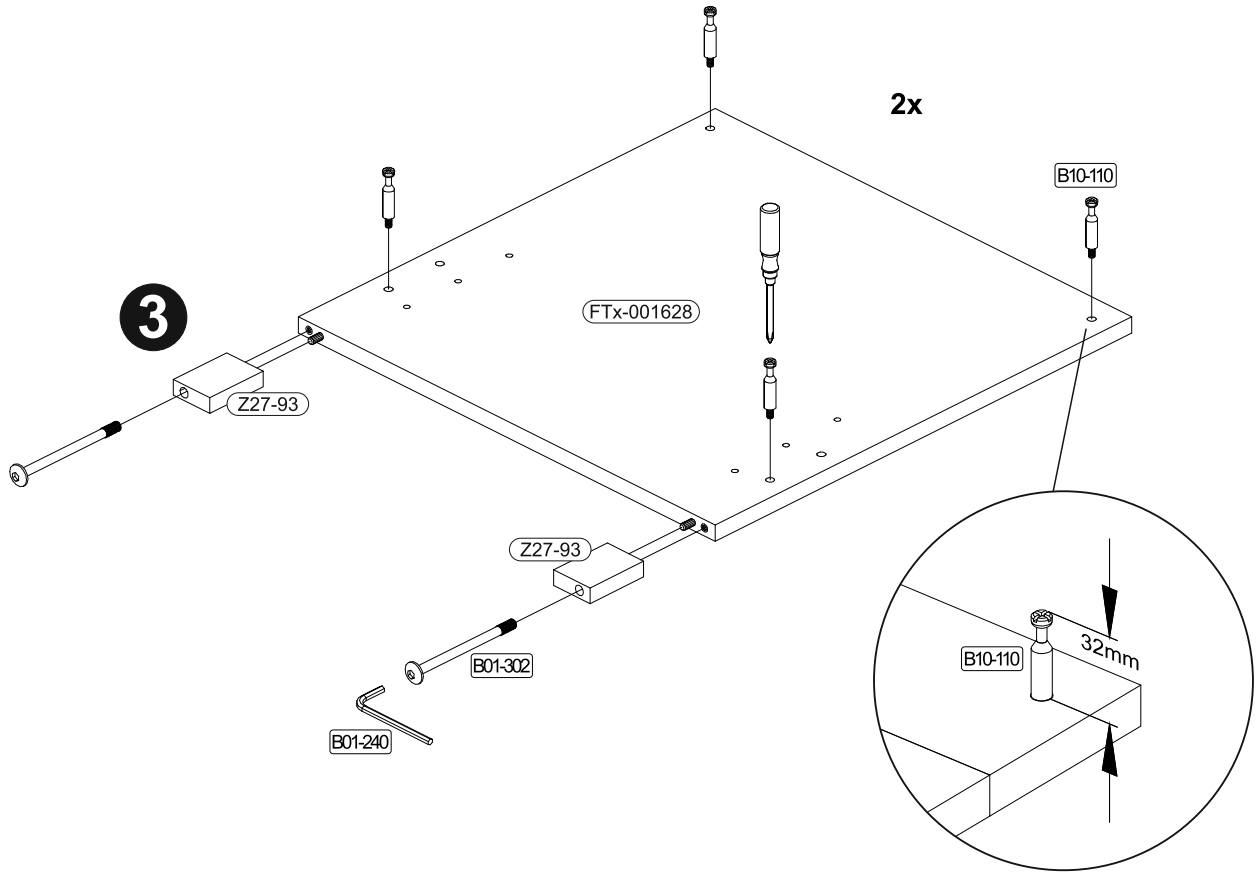
3
2x
B10-110
FTx-001628
Z27-93
Z27-93
B01-302
B01-240
B10-110
32mm

2

	B10-95		B10-105		B10-80		B10-85
	4x	6,3x19	8x		2x		2x

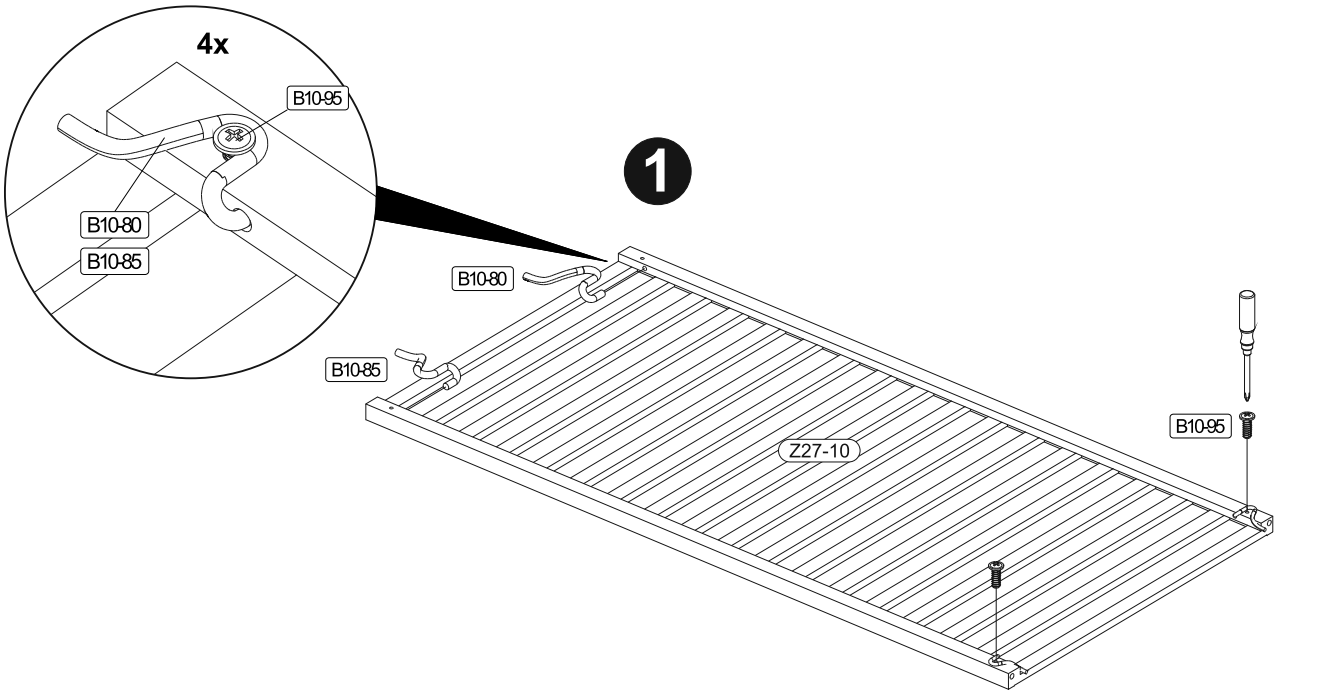

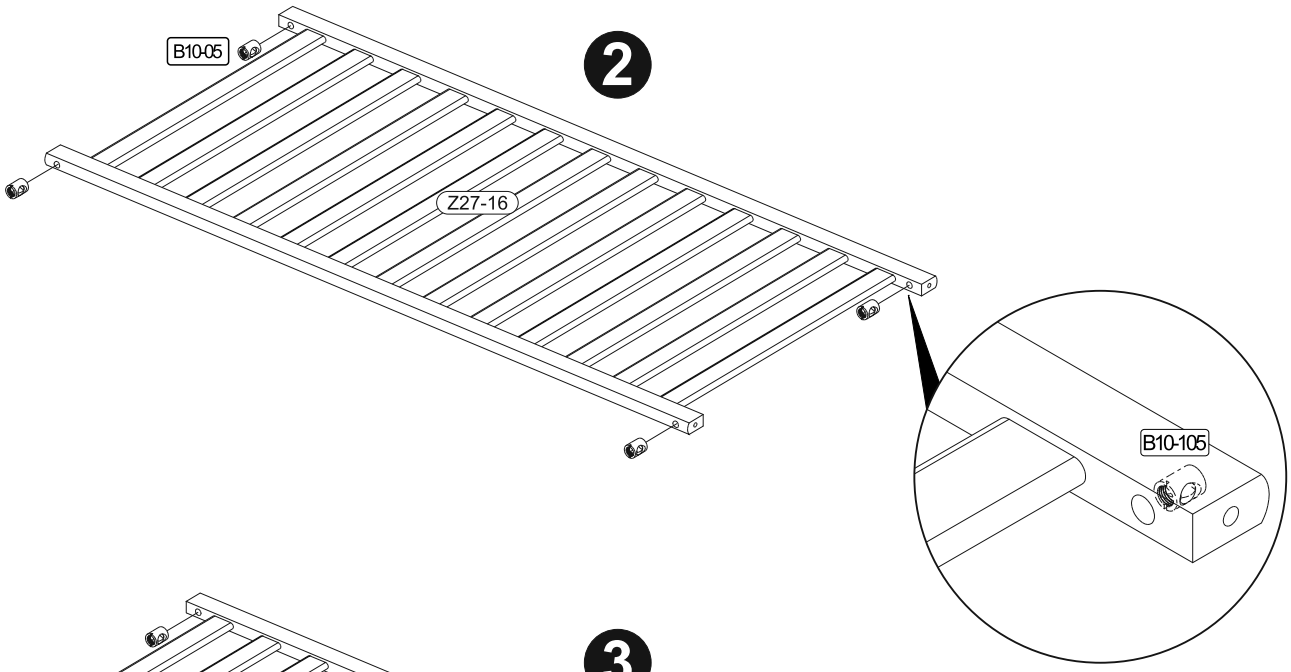

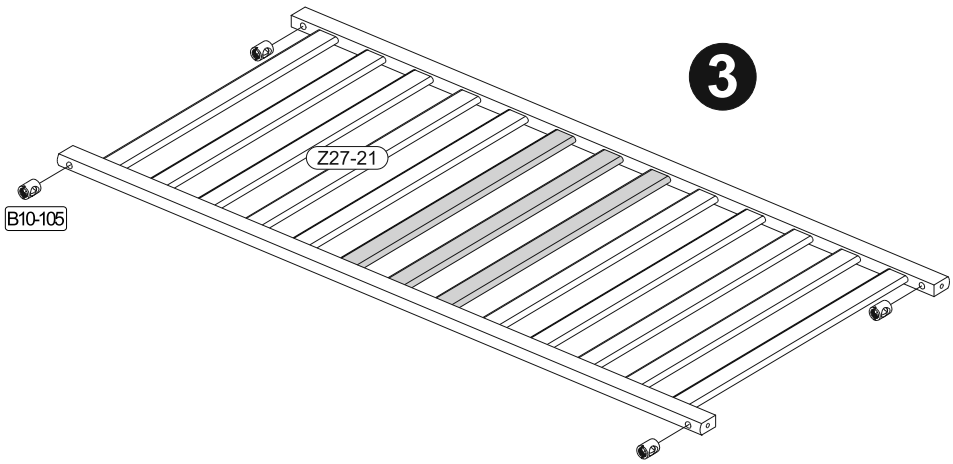

3	B10-101		B01-239	
	8x	M6x6 SW3	1x	SW 3

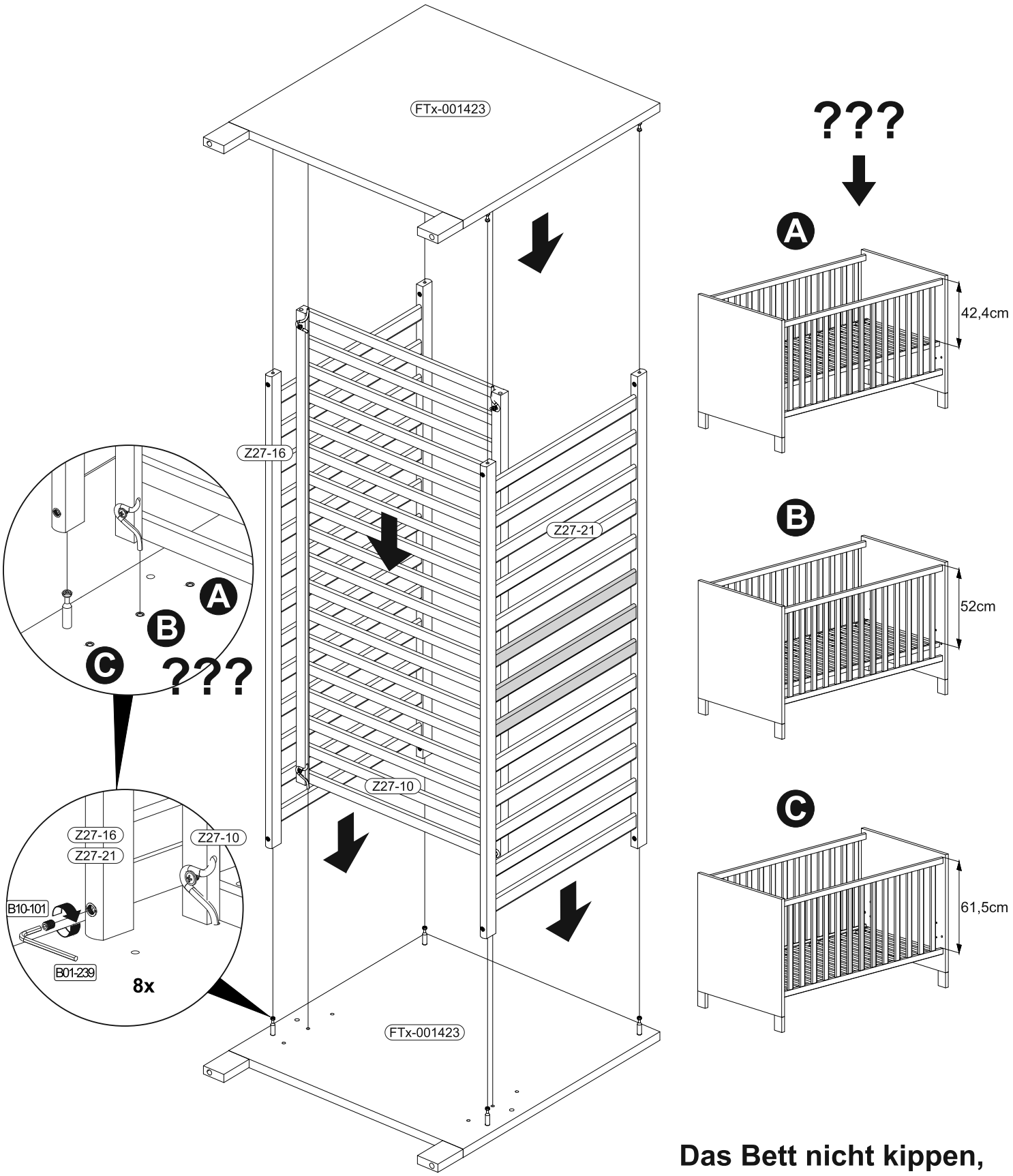

Das Bett nicht kippen, sondern beidseitig anheben!

Don't tilt the bed but lift on both sides!

REPC-Nr.:	Service • Assistenza • Dienstverlening • Serwis Servis • Szerviz • Сервисная служба

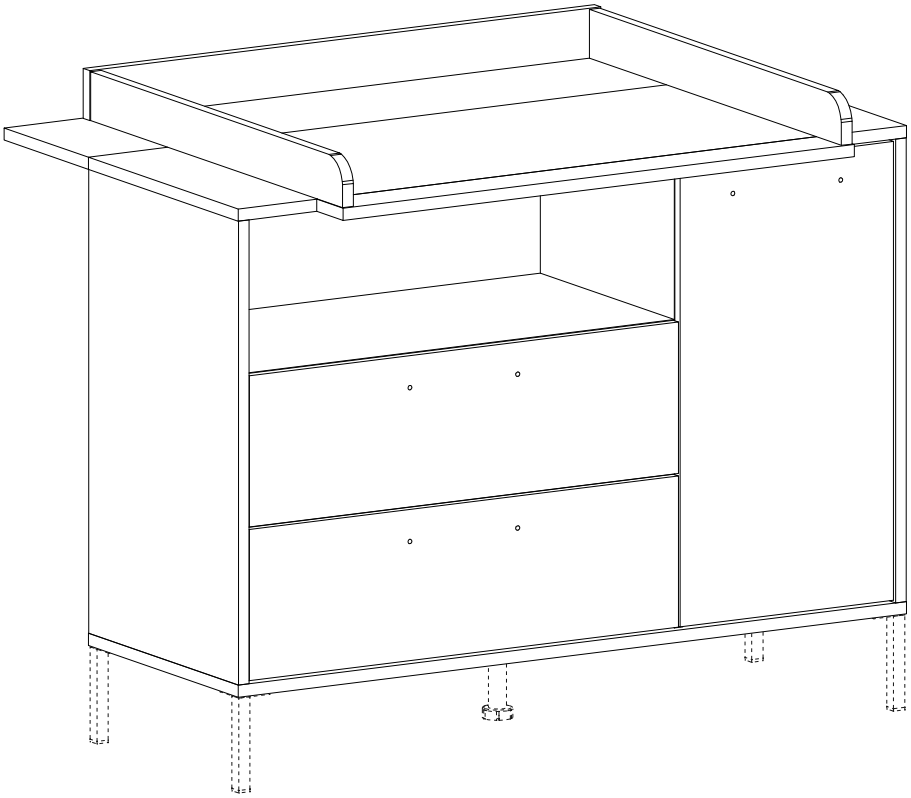

Artikel.-Nr.:

0431-Wiko_12

Montageanleitung.-Nr.:

MA1-00473

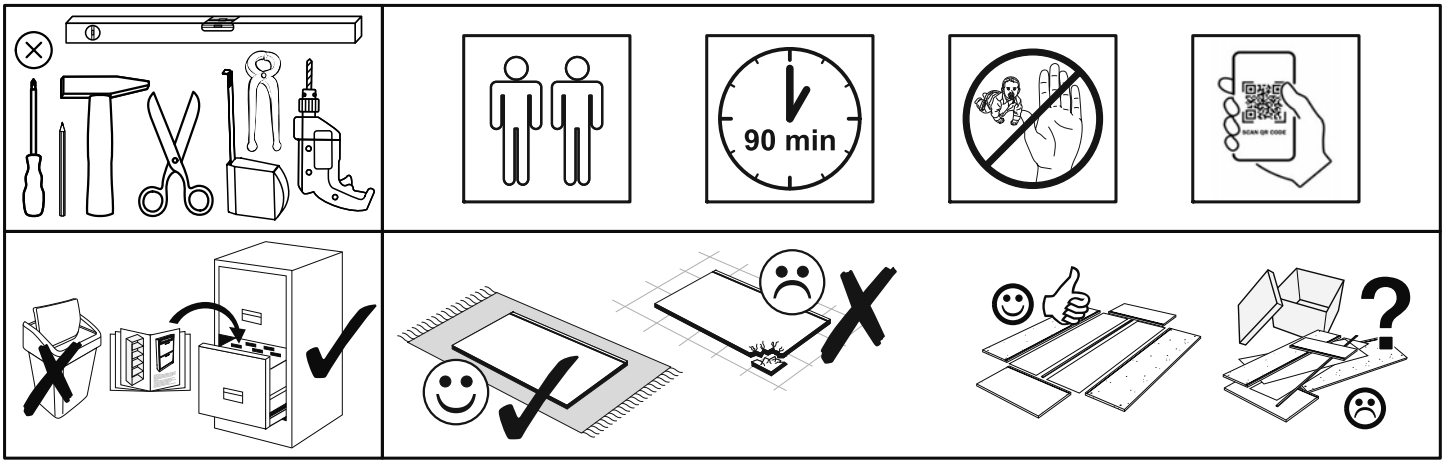

SCAN ME

Das Ersatzteil-Anforderungsformular finden Sie auf
The replacement parts requisition form you find on
https://www.maeusbacher.de/ersatzteile/

BT1-00564 Colli 1/2

B02-10	ø15x12mm	B02-20		B02-103	8x30	B01-200	6,3x13	B01-10	6,3x50	B02-160	
24x		24x		16x		8x		11x		4x	
B01-80	3,5x13	B01-90	3,5x20	B05-185		B10-352	M4	B02-142	45x12	B01-189	M4x10
4x		4x		4x		6x		3x		6x	
B01-122	4,0x13	B01-30	3x16	B08-80		B05-20	ø20mm				
4x		32x		1x		8x					

BT1-00228 Colli 1/2

B03-43		B03-11		B03-07	
2x		2x		1x	

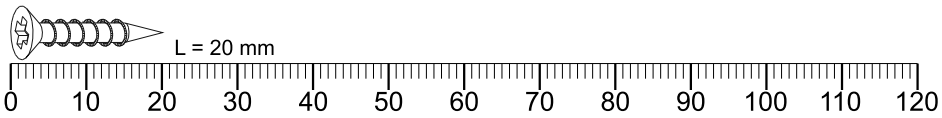

SCAN ME

Colli 1/2

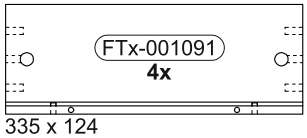

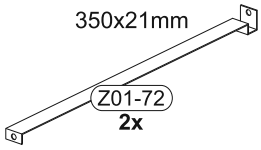

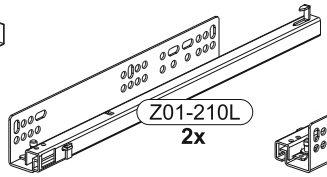

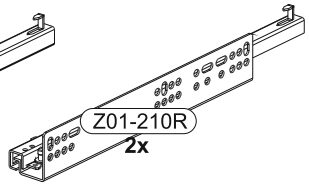

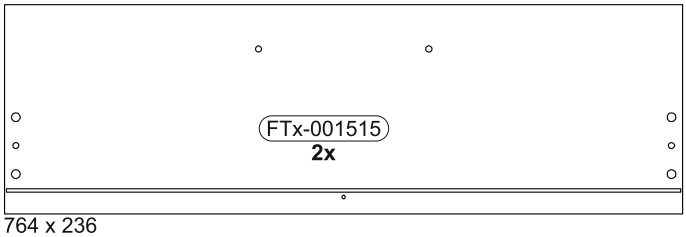

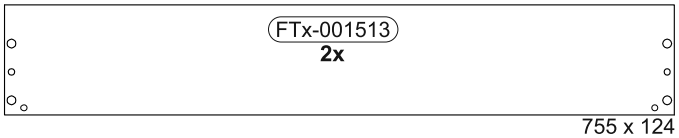

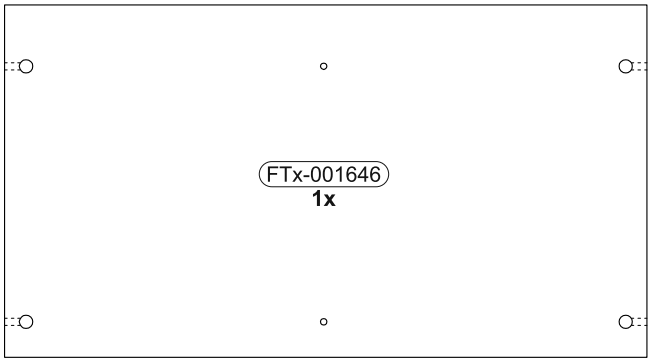

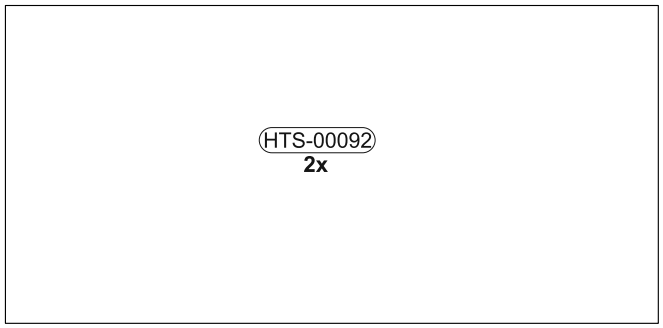

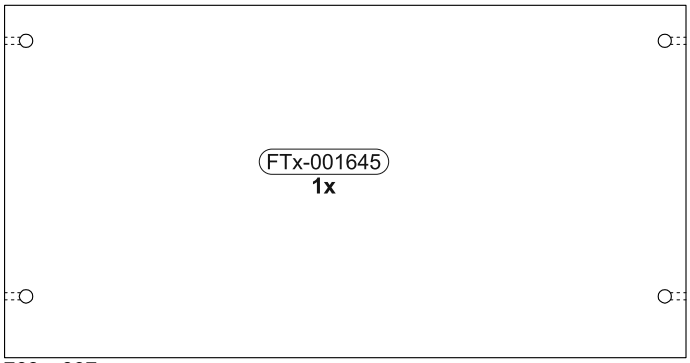

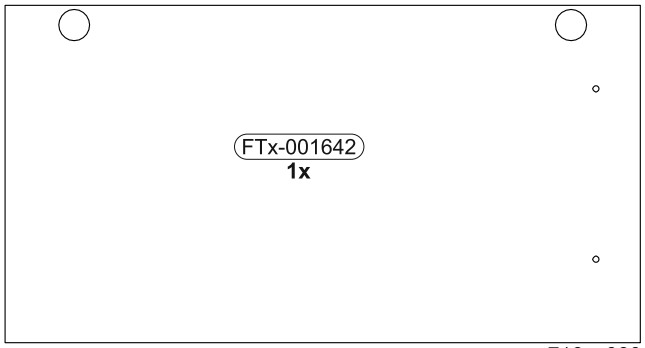

Colli 2/2

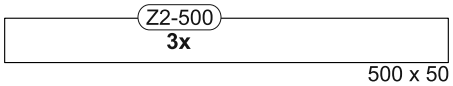
Z2-500
3x
500 x 50

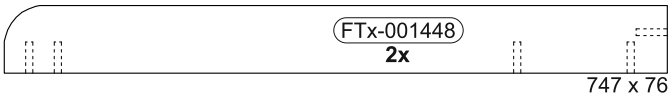
FTx-001448
2x
747 x 76

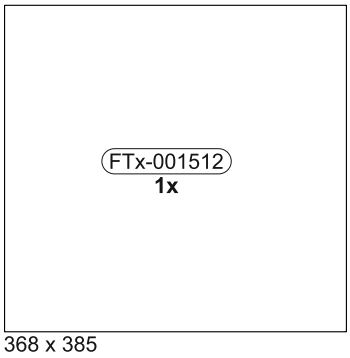
FTx-001512
1x
368 x 385

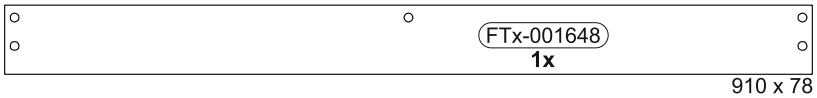
FTx-001648
1x
910 x 78

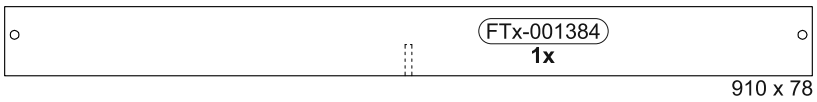
FTx-001384
1x
910 x 78

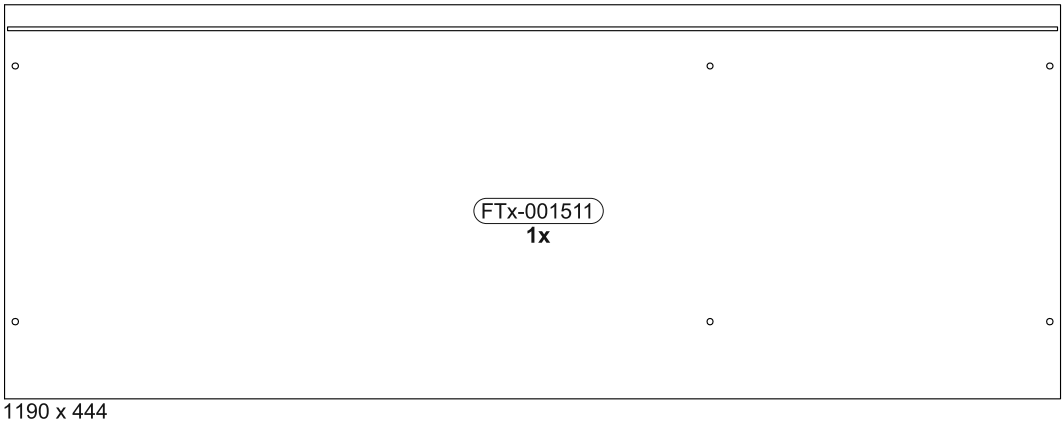
FTx-001511
1x
1190 x 444

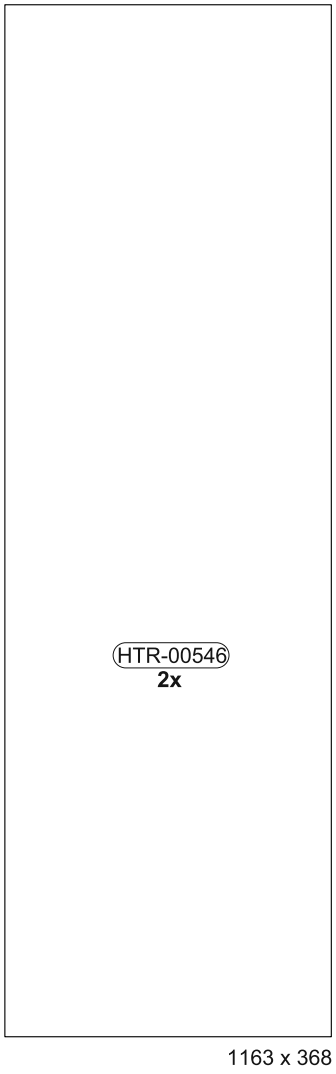
HTR-00546
2x
1163 x 368

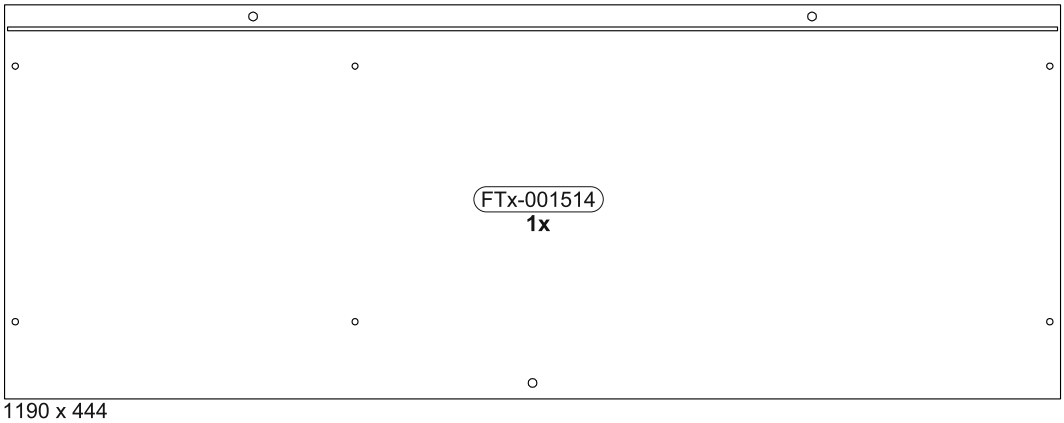
FTx-001514
1x
1190 x 444

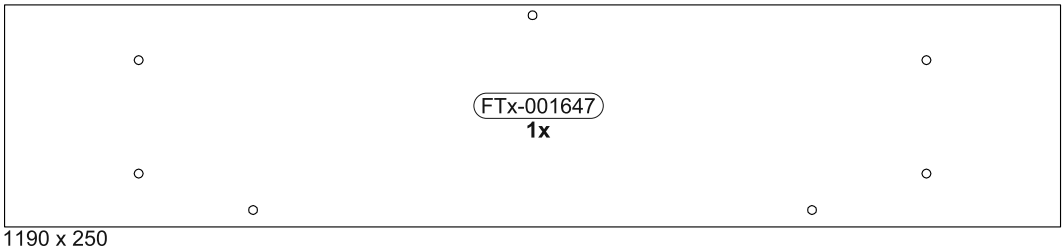
FTx-001647
1x
1190 x 250

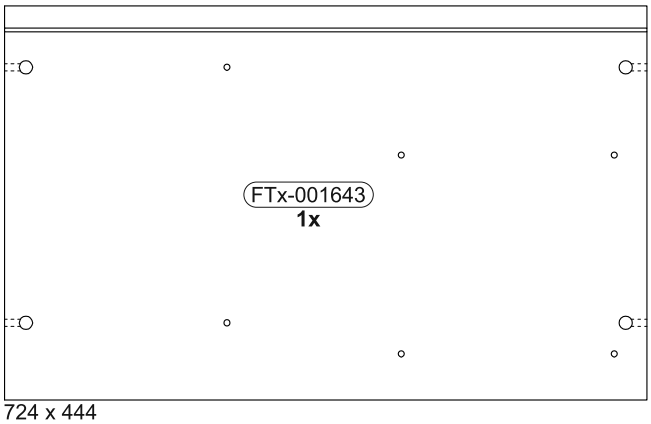
FTx-001643
1x
724 x 444

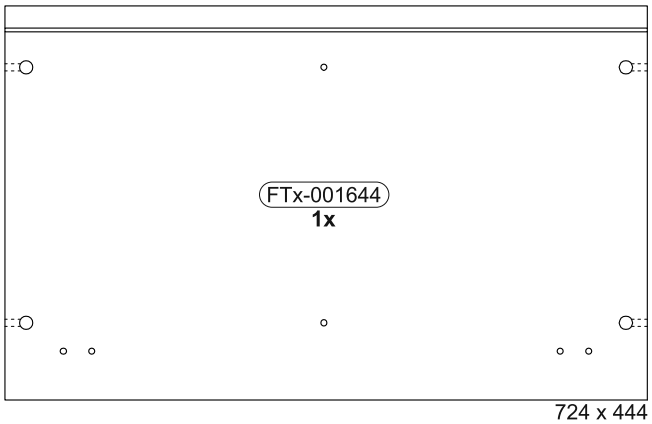
FTx-001644
1x
724 x 444

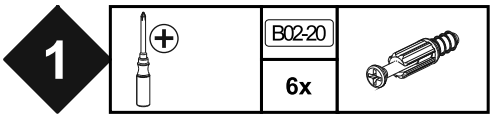
1
B02-20
6x

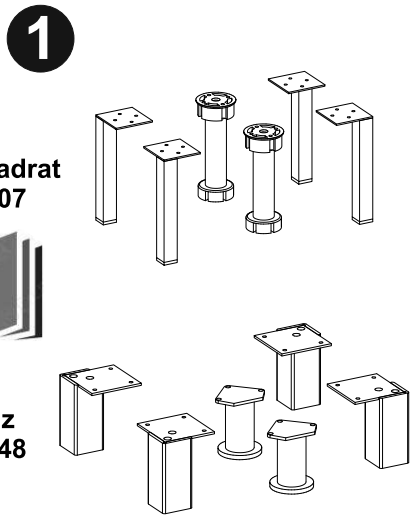
1
0800-4er
Füße Quadrat
MA1-00207
0800-4er
Füße Holz
MA1-00348

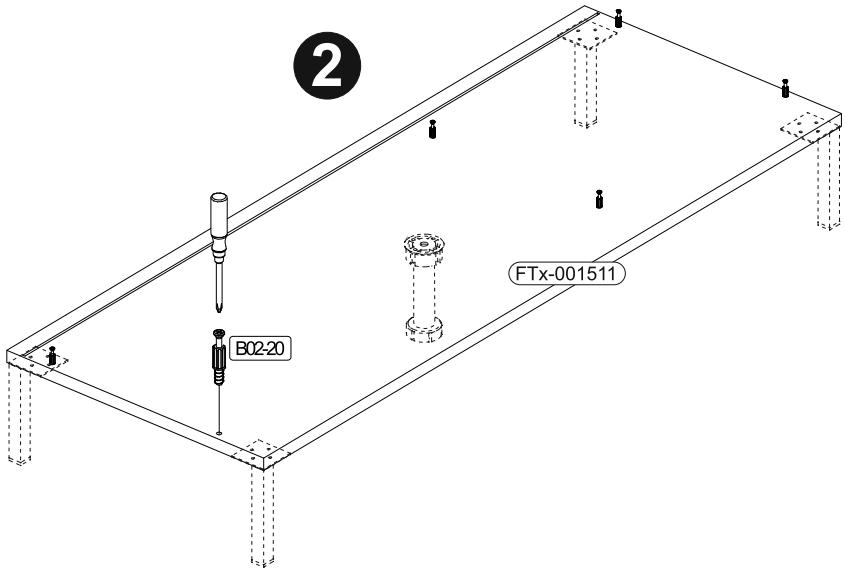
2
FTx-001511
B02-20

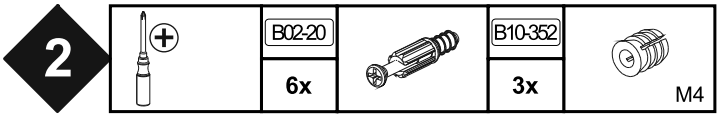
2
B02-20
6x
B10-352
3x
M4

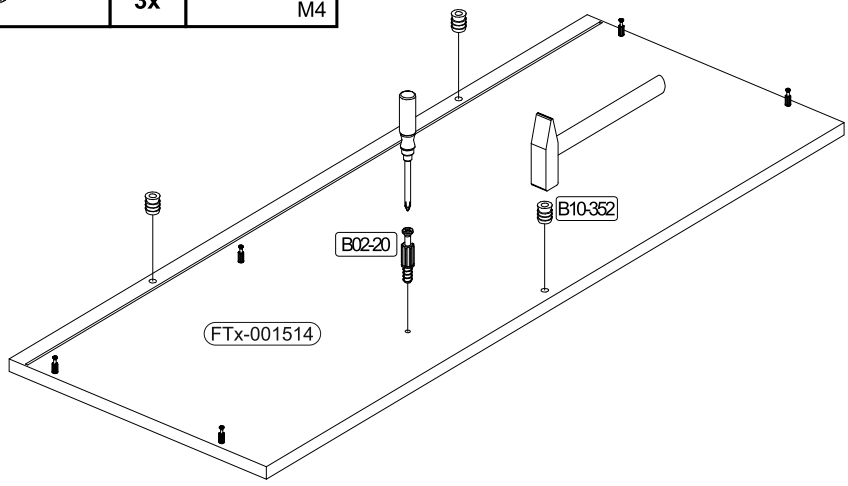
B10-352
B02-20
FTx-001514

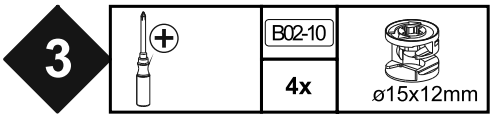
3
B02-10
4x
ø15x12mm

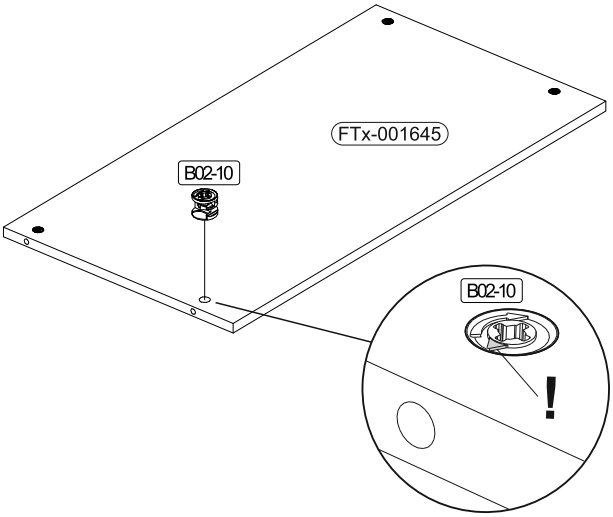
FTx-001645
B02-10
B02-10
!

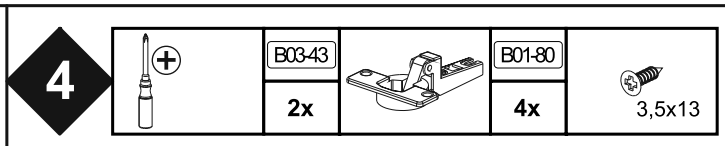
4
B03-43
2x
B01-80
4x
3,5x13

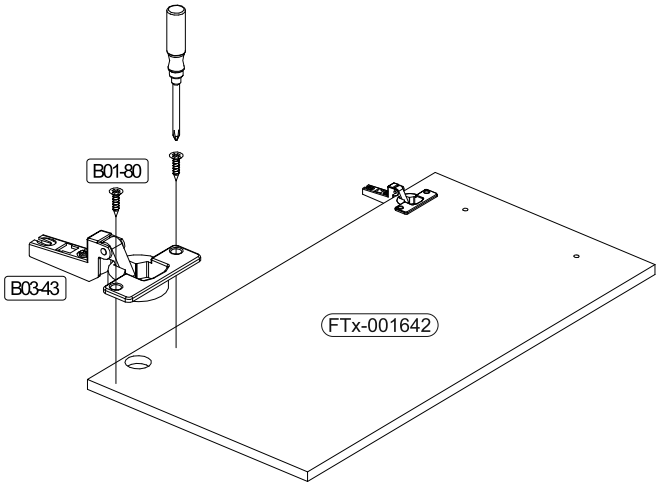
B01-80
B03-43
FTx-001642

5

	B02-10	B02-20	B02-103	B01-122	B01-30
	8x	8x	16x	4x	18x
		ø15x12mm	8x30	4,0x13	3x16

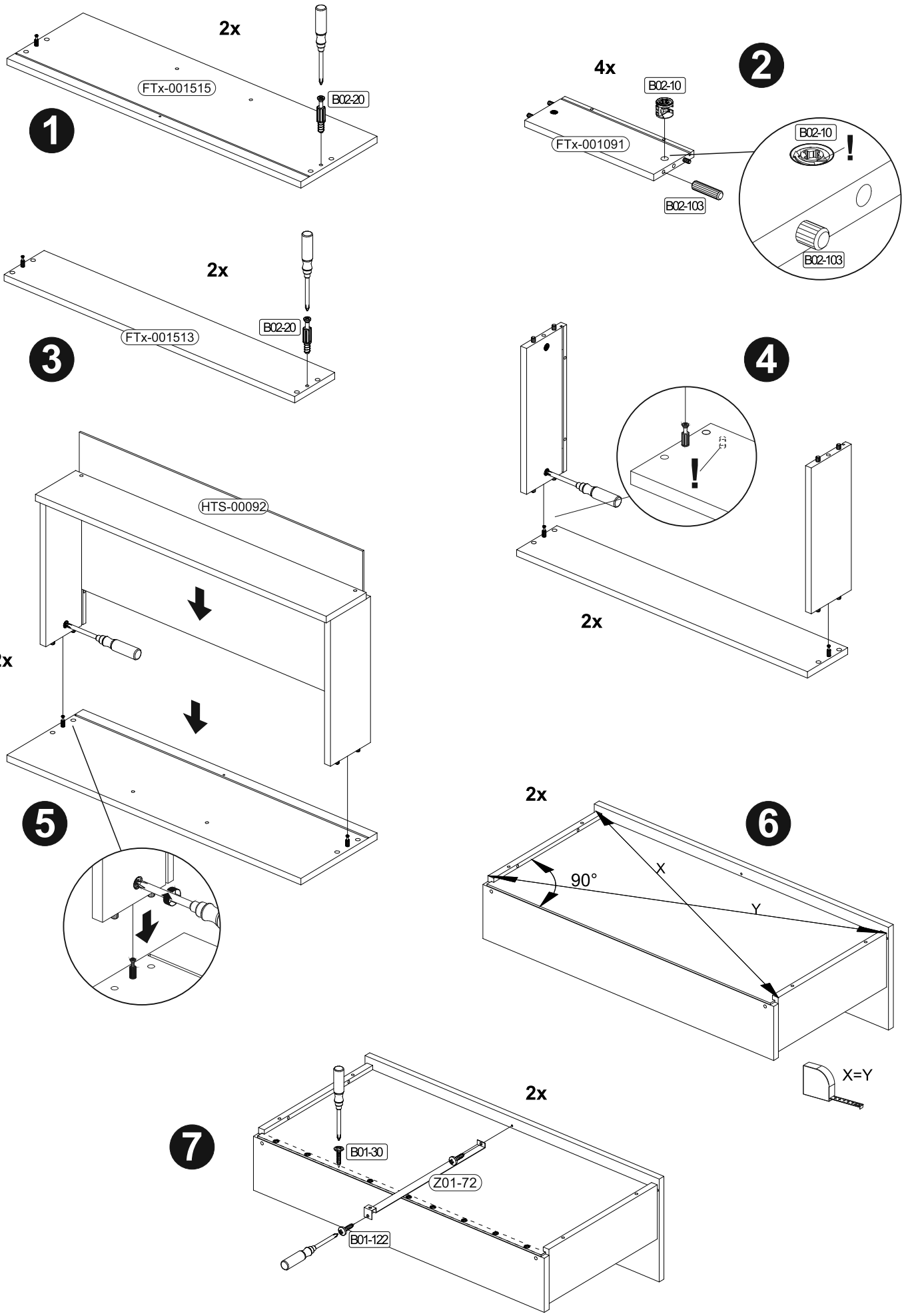

6		B02-10		B02-20		B01-200		B02-160		B03-11	
		8x	ø15x12mm	2x		2x	6,3x13	2x		2x	

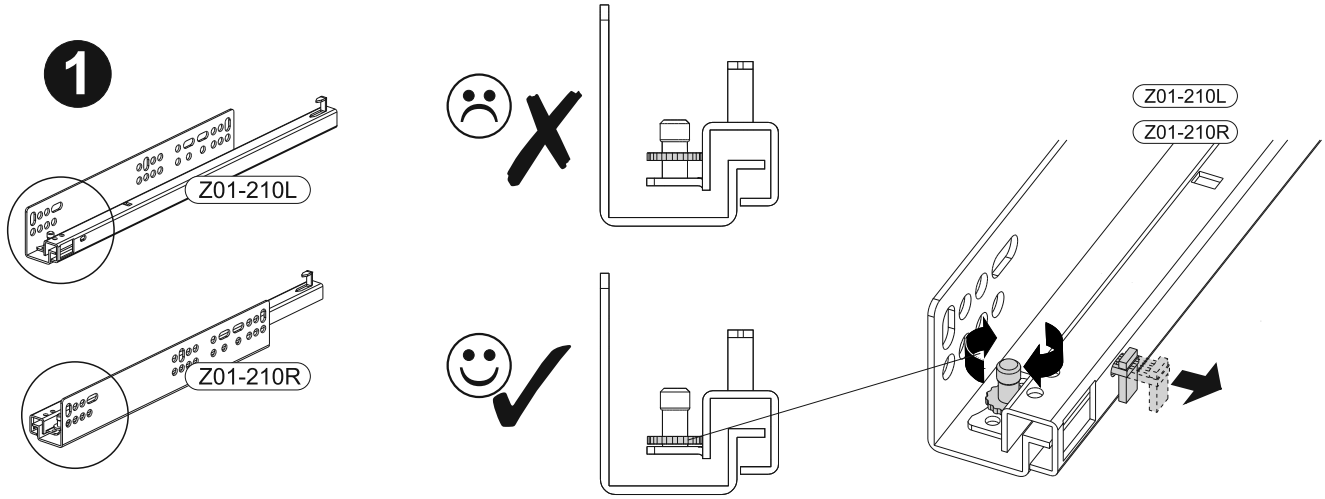

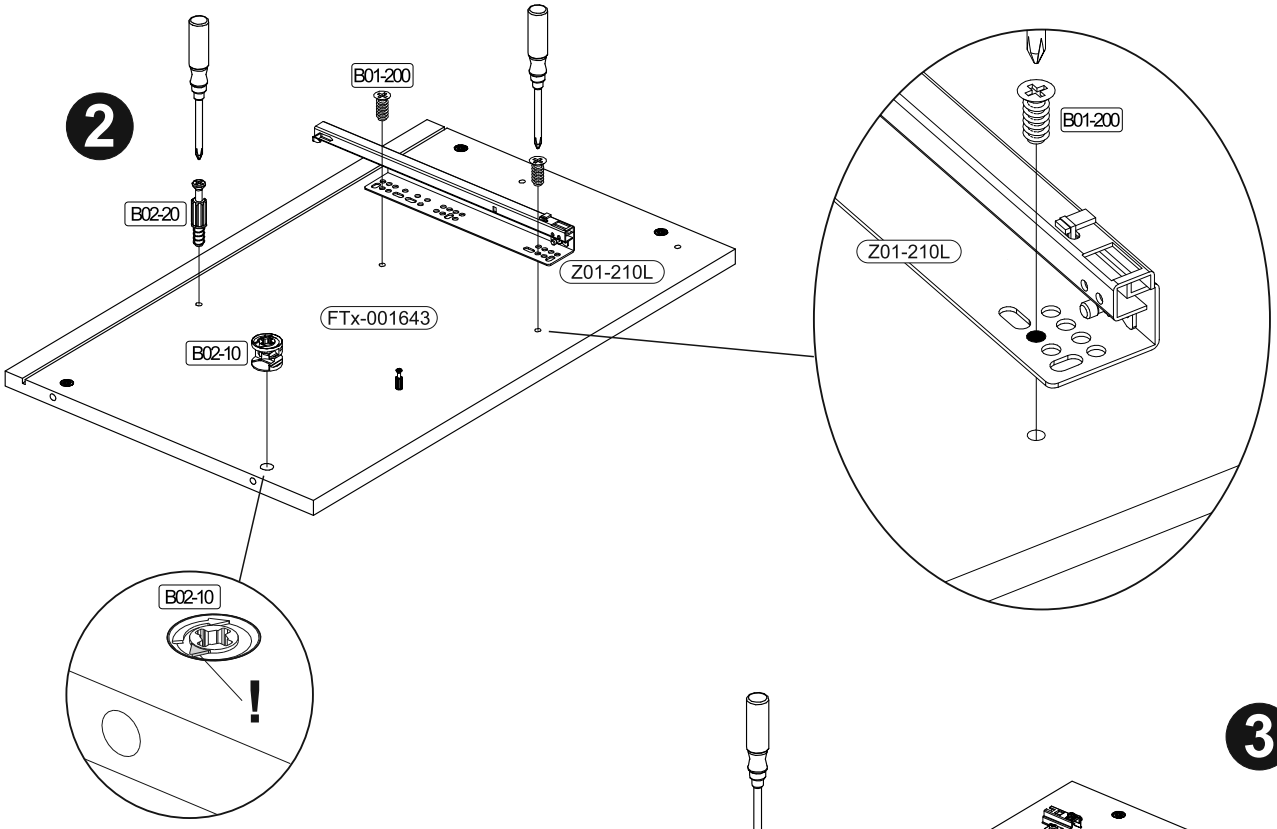

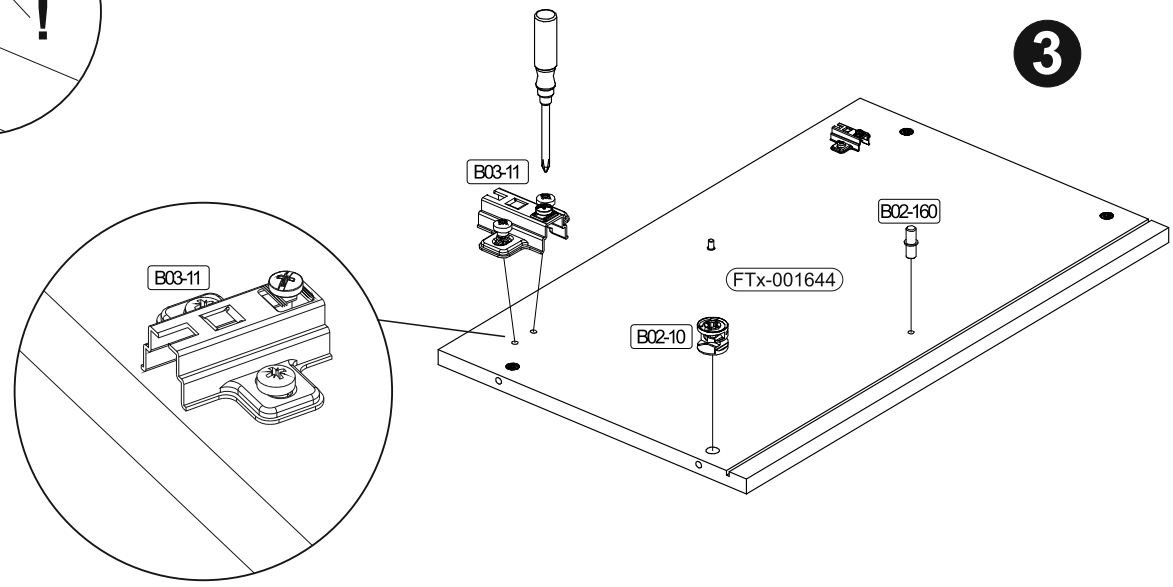

7

	B02-10		B02-20		B01-200		B02-160	
	4x	ø15x12mm	2x		4x	6,3x13	2x	

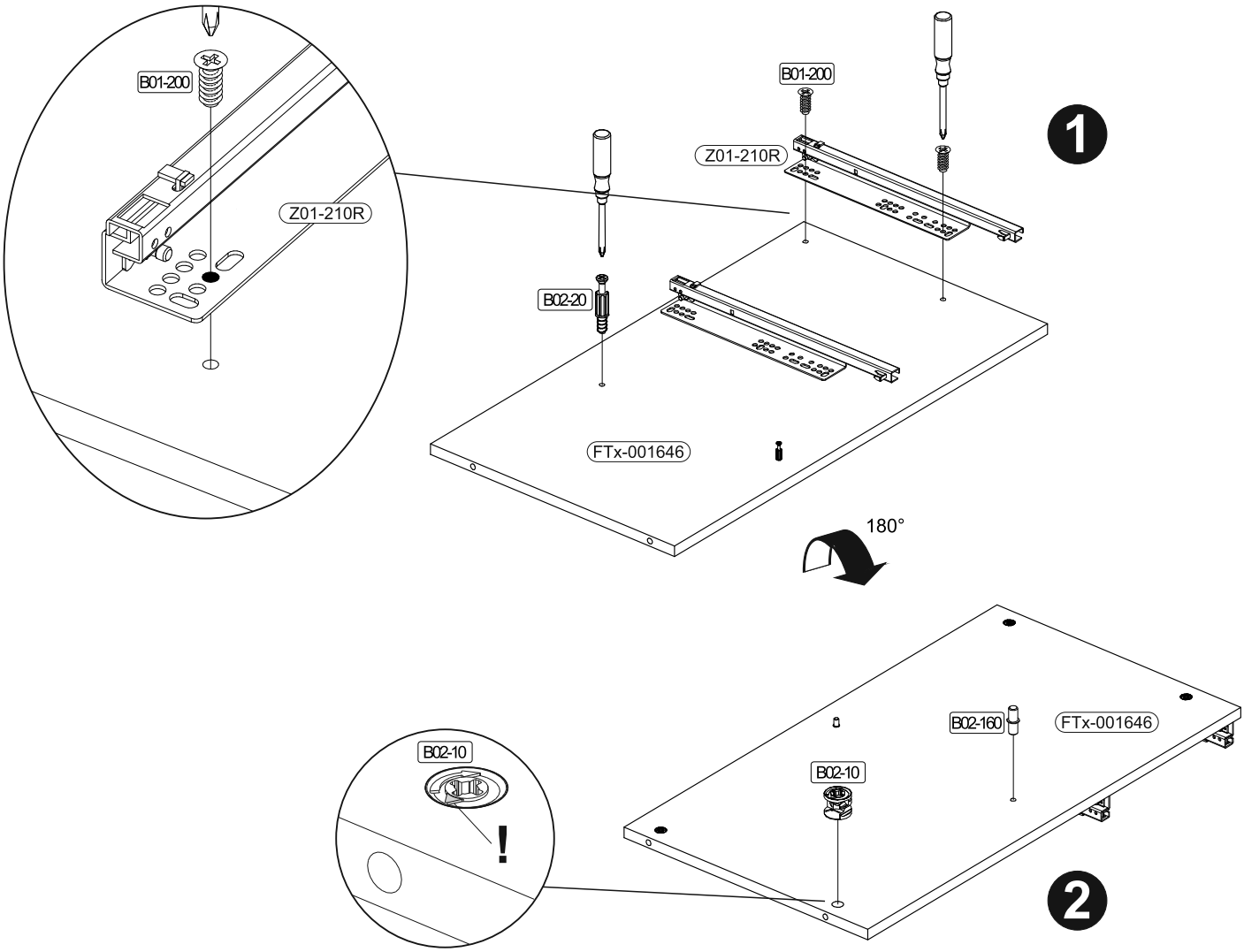

8

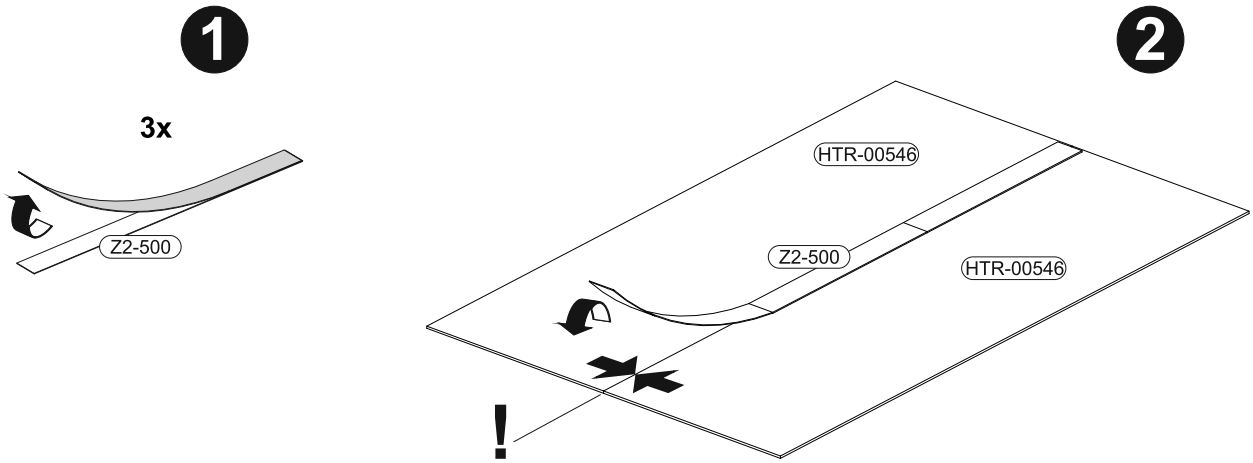

9

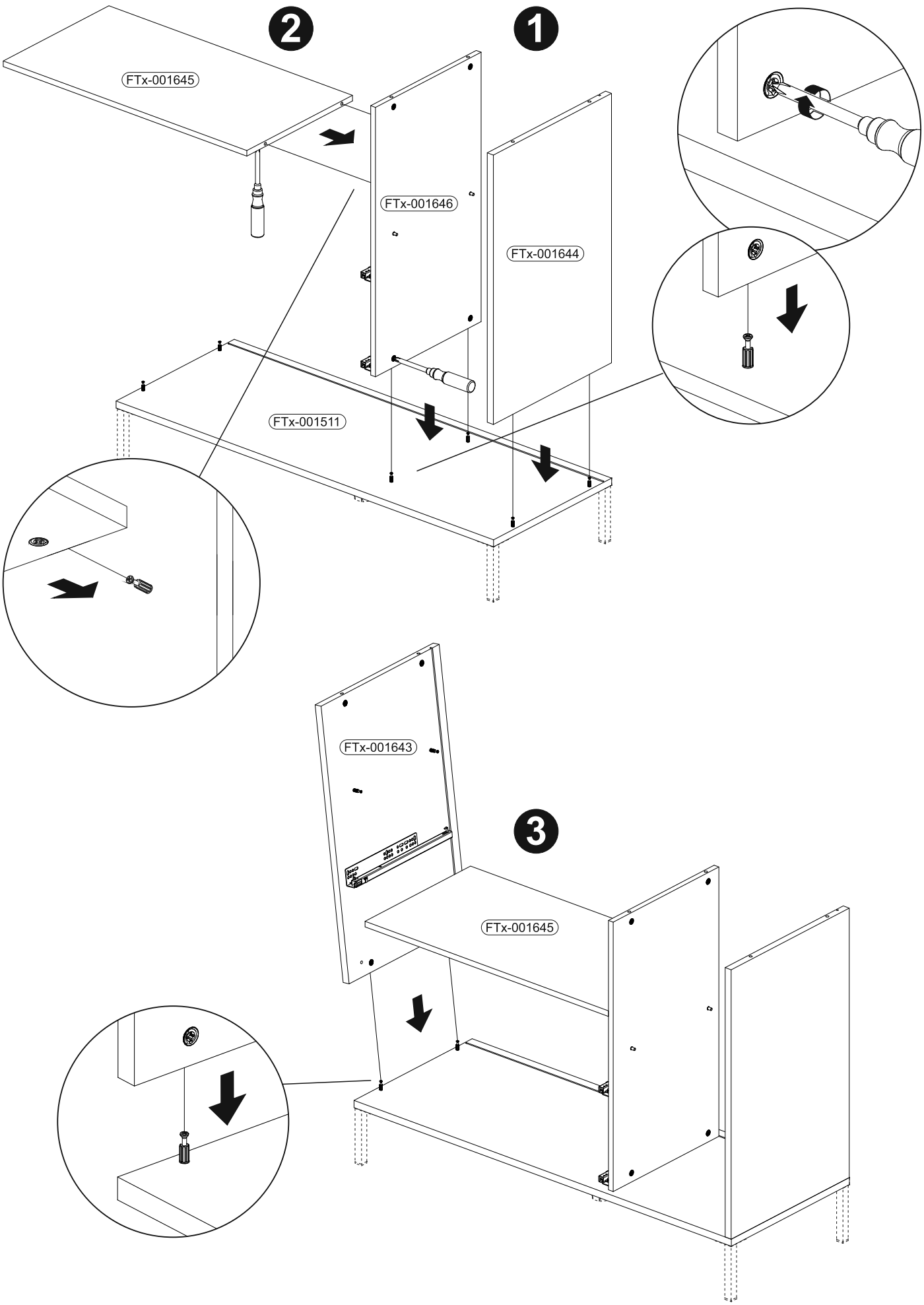
2
1
FTx-001645
FTx-001646
FTx-001644
FTx-001511
FTx-001643
3
FTx-001645

10

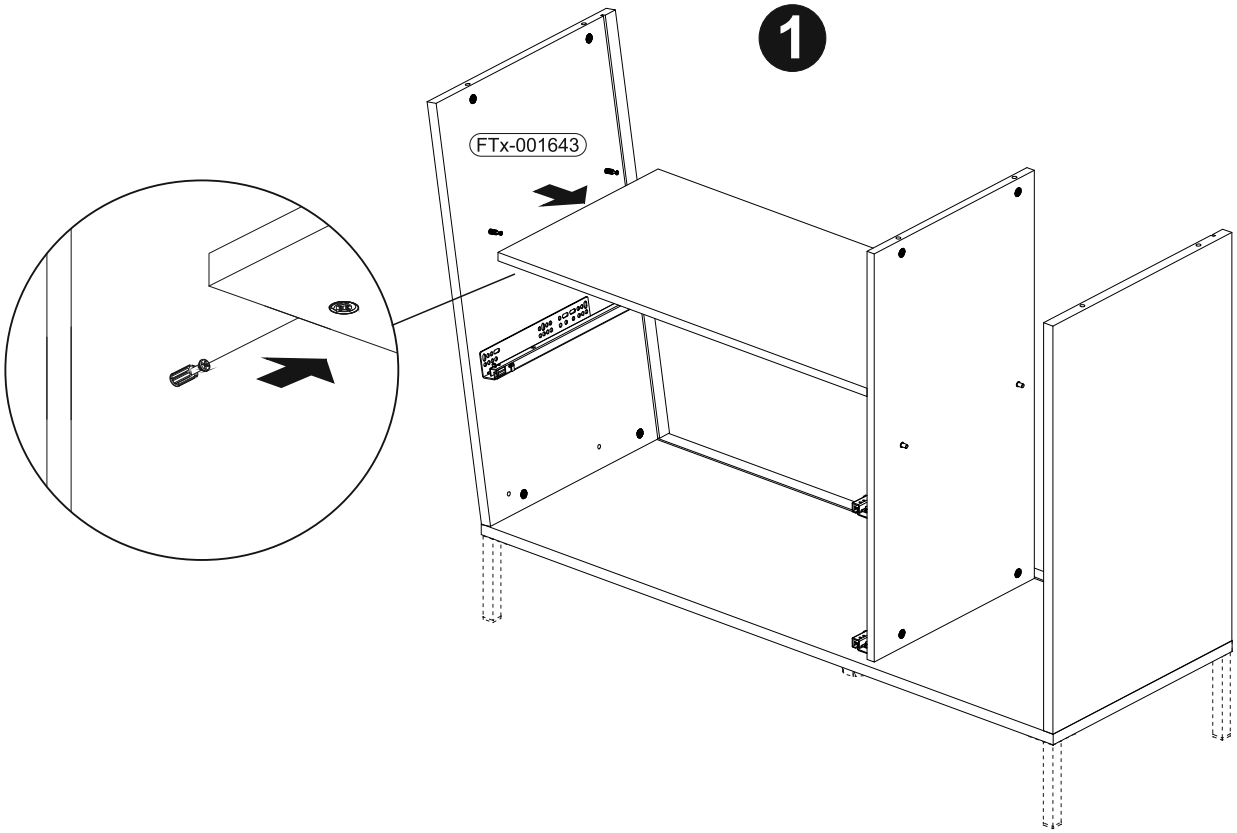

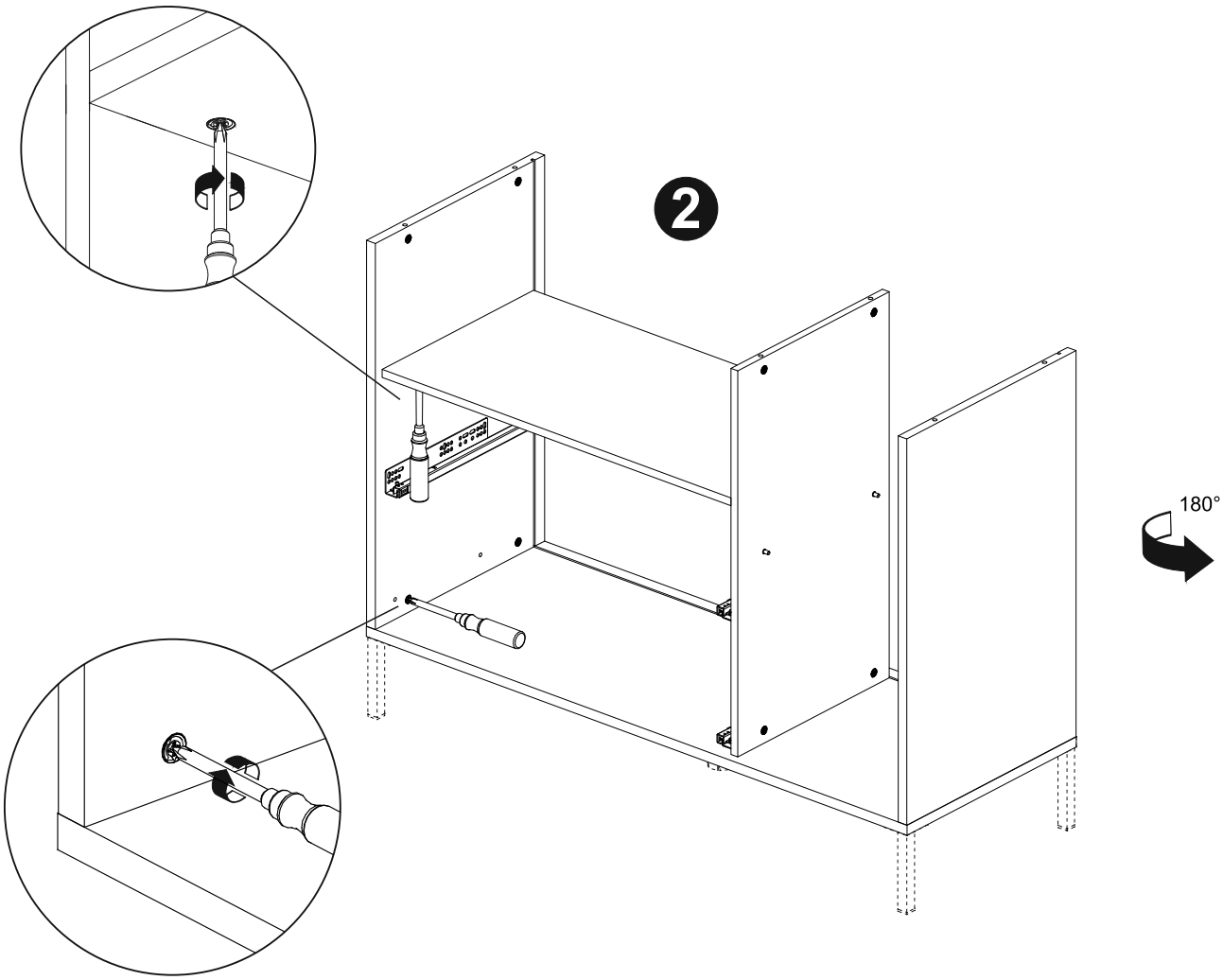

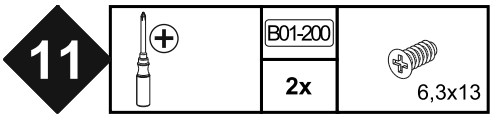
11
B01-200
2x
6,3x13

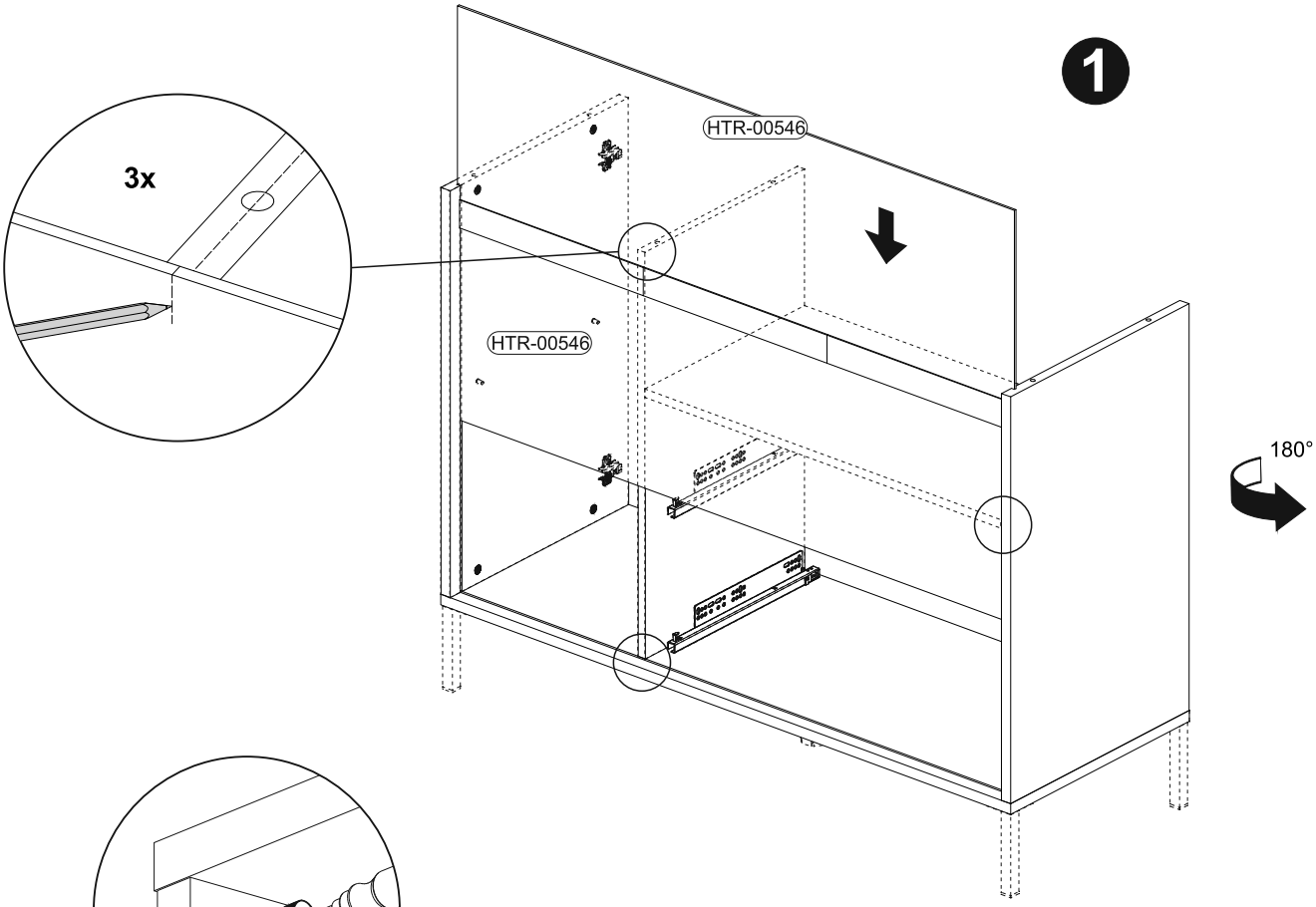
1
3x
HTR-00546
HTR-00546
180°

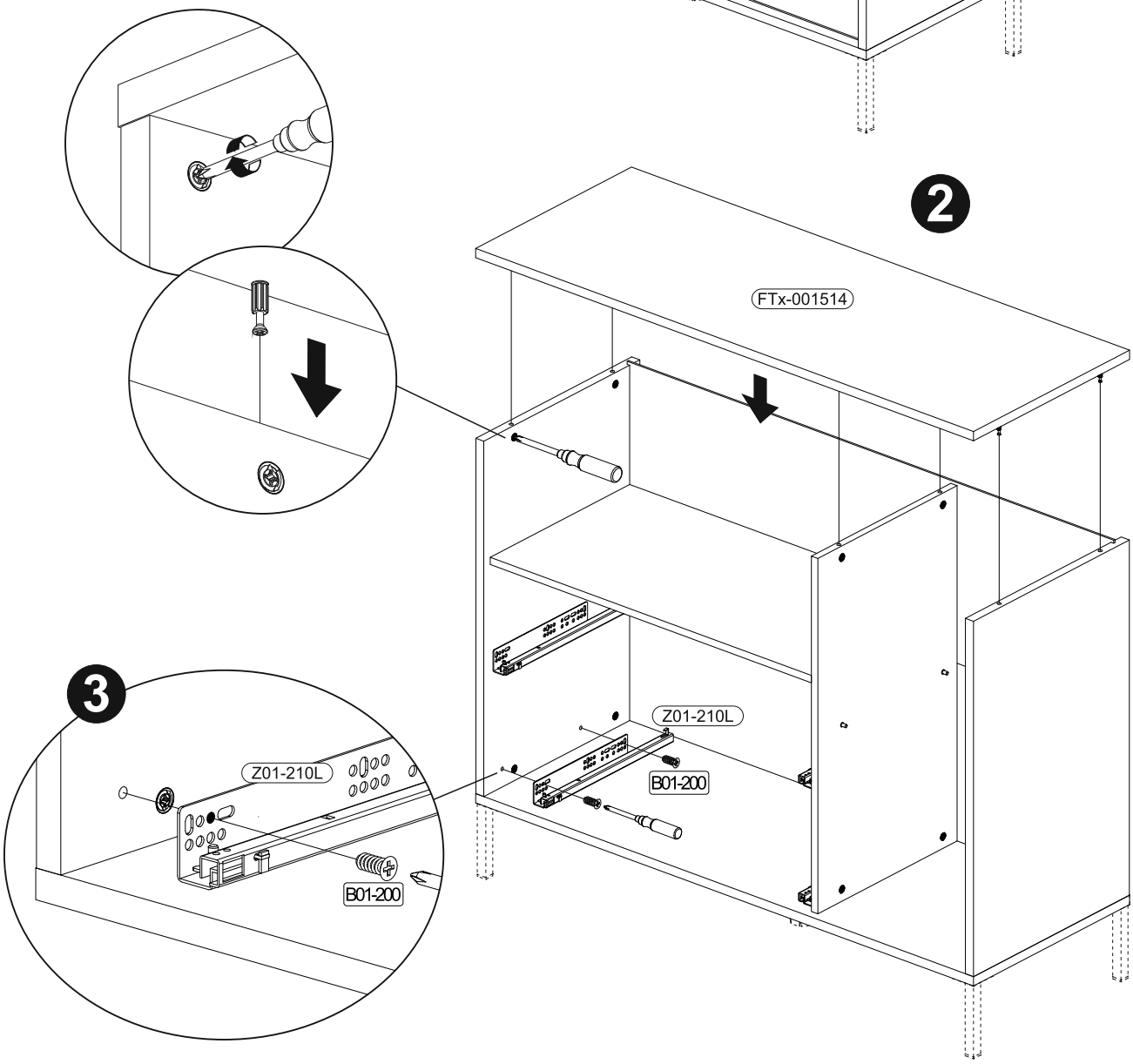
2
FTx-001514
3
Z01-210L
B01-200
Z01-210L
B01-200

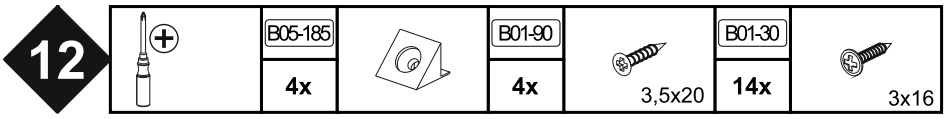
12
B05-185
4x
B01-90
4x
3,5x20
B01-30
14x
3x16

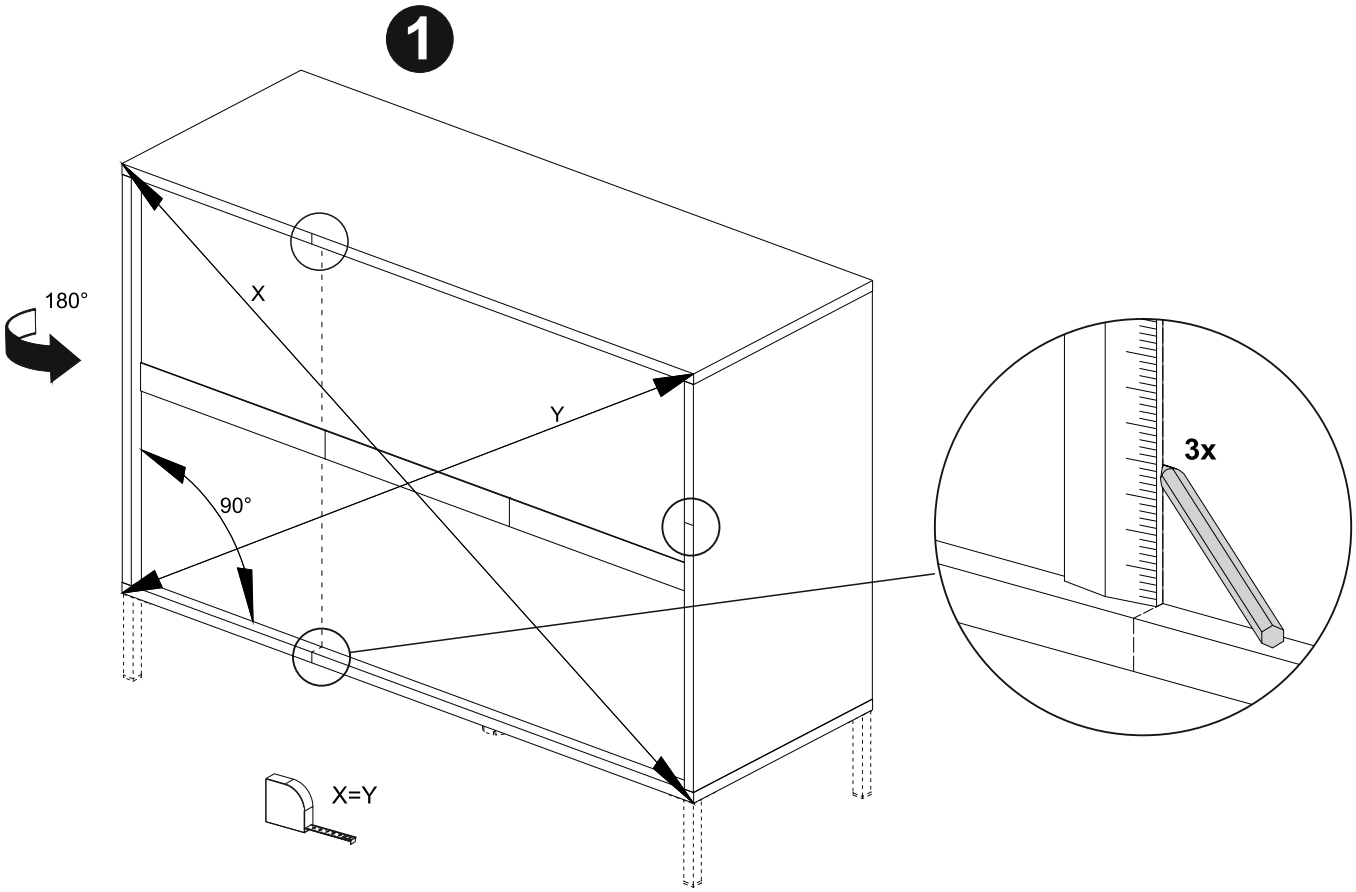
1
180°
X
Y
90°
3x
X=Y

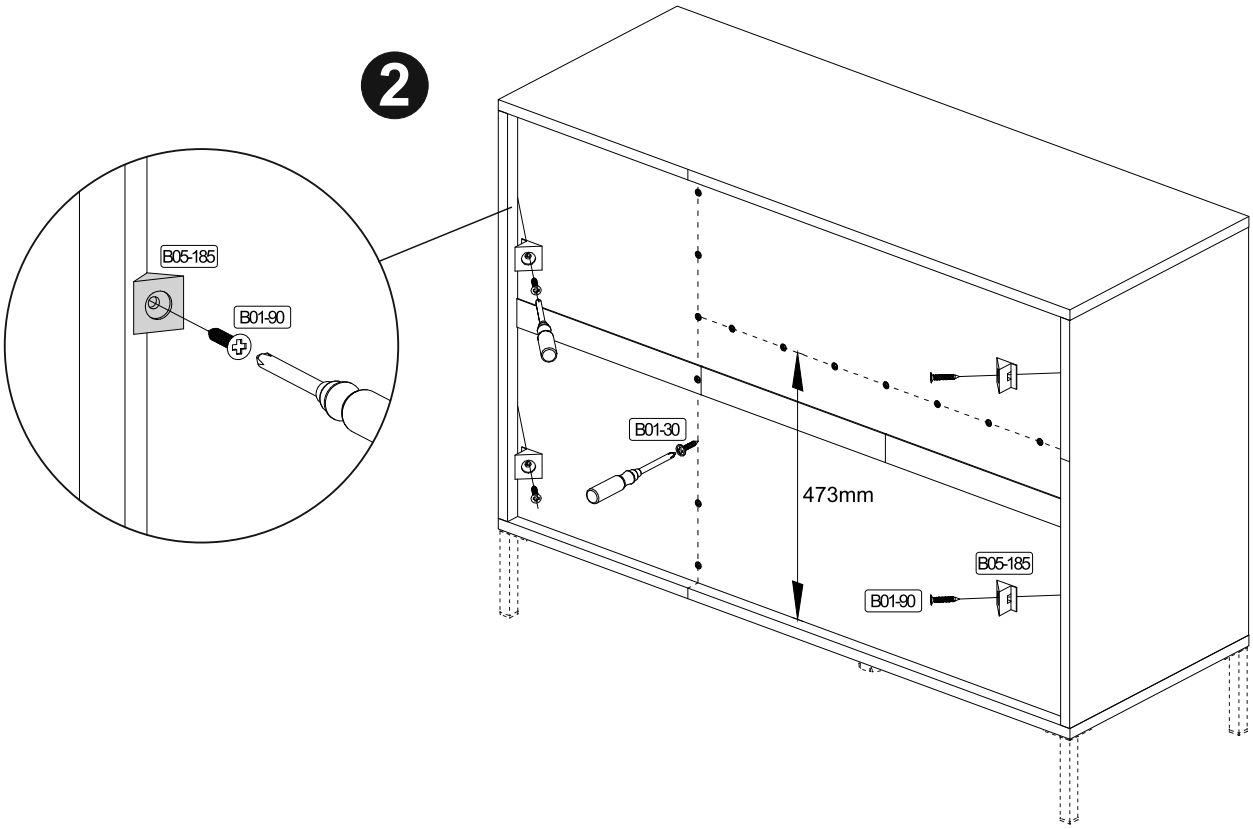
2
B05-185
B01-90
B01-30
473mm
B05-185
B01-90

13

	B01-10		B10-352	
	7x	6,3x50	3x	M4

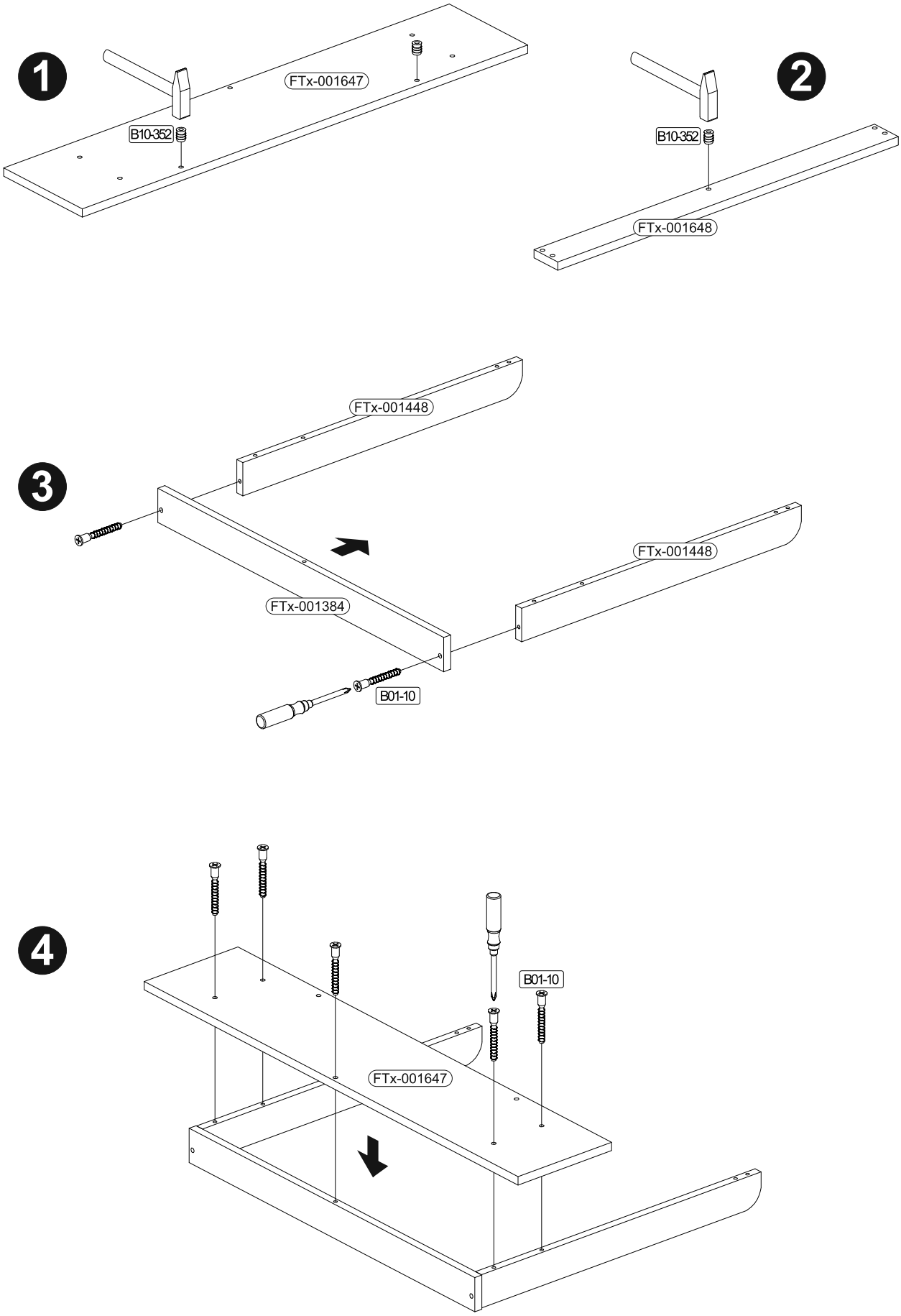

14

	B01-10	6,3x50	B01-189	M4x10	B02-142	45x12
	4x		6x		3x	

1

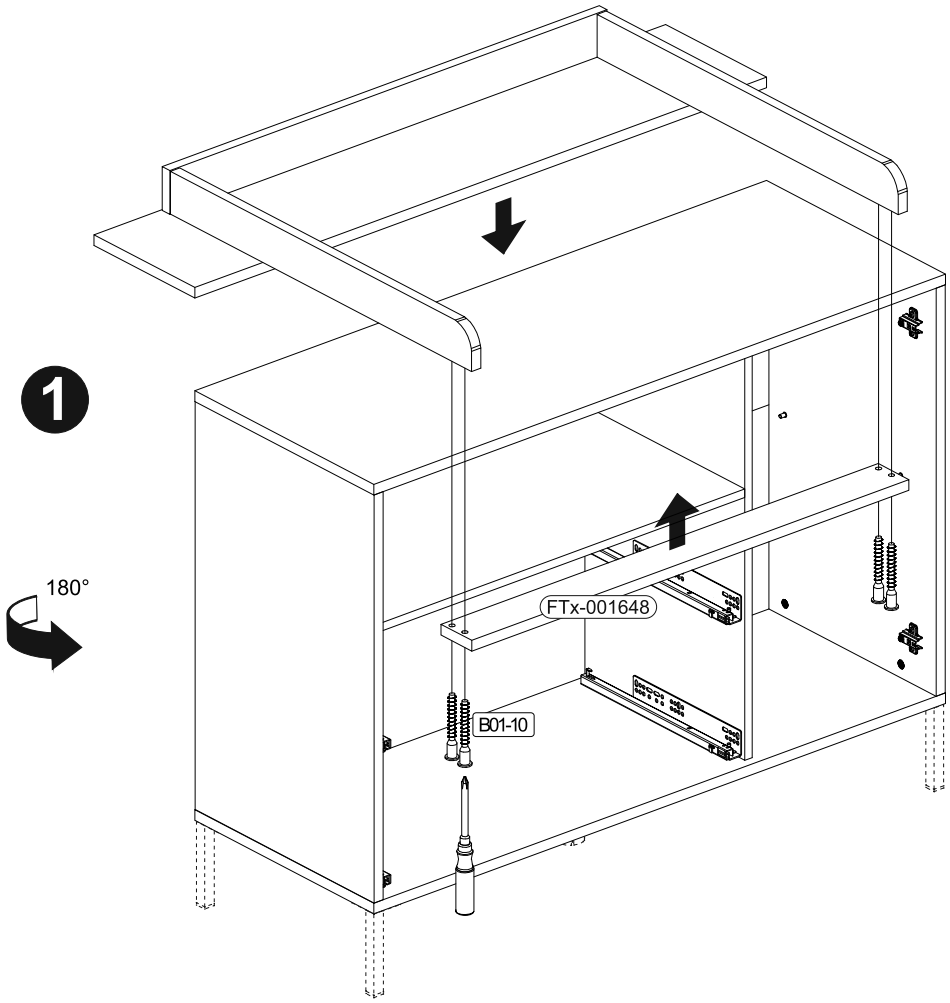

2

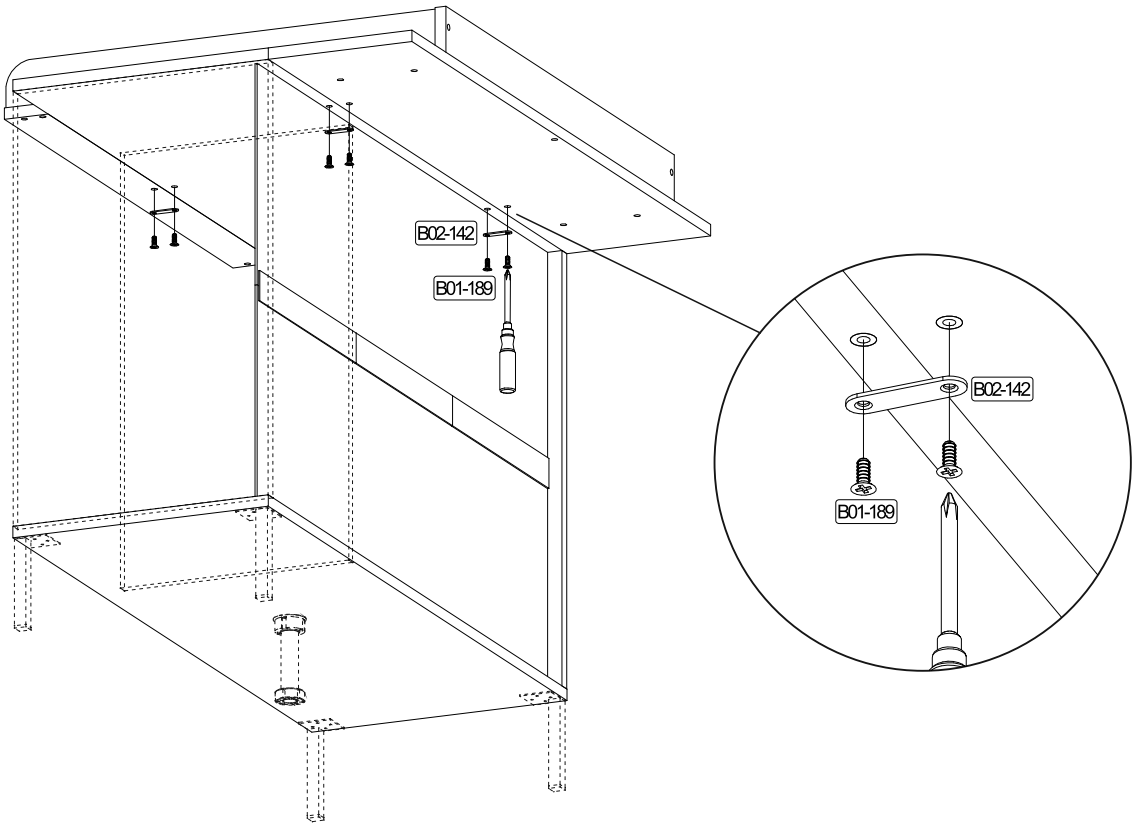

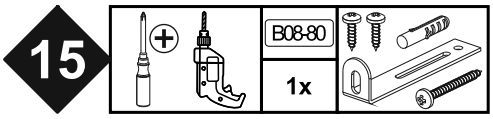

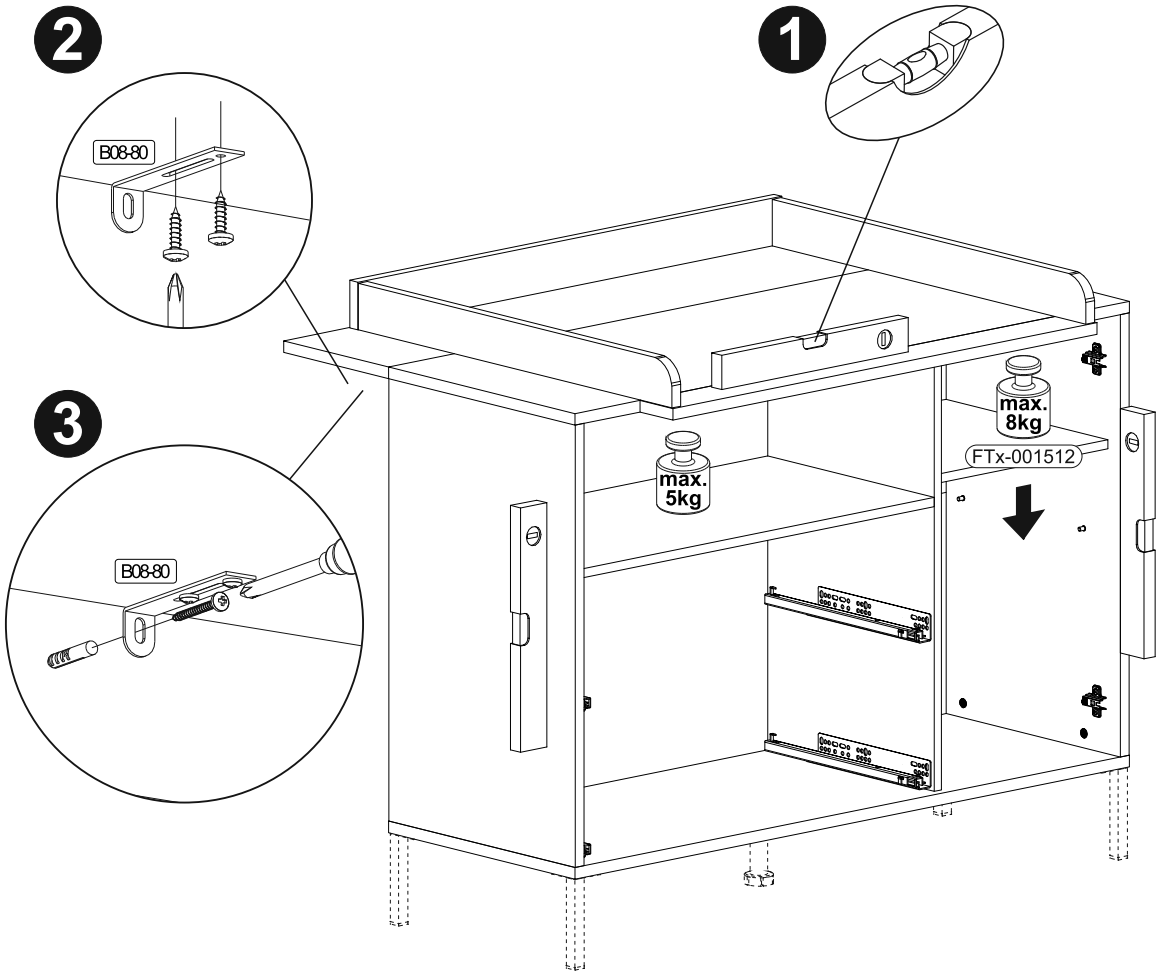

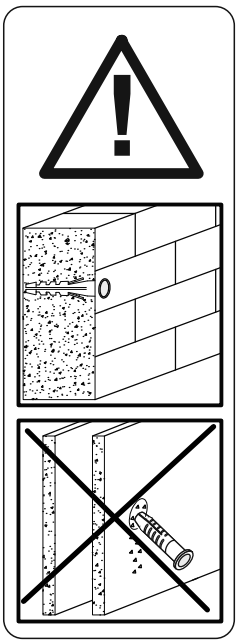

SCAN ME

Achtung • Attention • Attenzione • Opgelet • Uwaga • Pozor • Figyelem • Atenţie • Dikkat • Внимание

D	Wandbefestigung dient als Kippschutz - unbedingt anbringen! Bei einigen Wandtypen kann ein Spezialdübel erforderlich sein!
GB	The wall fastening serves to prevent tipping - be absolutely sure to mount it! For certain wall types, a special wall plug may be necessary!
FR	La fixation murale sert de protection contre le basculement – à installer impérativement ! Pour certains types de murs il faut des chevilles spéciales !
TR	Duvardaki sabitleme, devrilmeye karş› bir emniyet tedbiridir ve mutlaka monte edilmelidir! Baz› duvar tiplerinde bunun için özel bir dübel gerekli olabilir!
IT	Il fissaggio alla parete serve da protezione anti-ribaltamento – attaccarla assolutamente! Per alcune strutture di parete può essere necessario un tassello speciale!
NL	Bevestiging aan de muur dient als kantelbescherming – zeker en vast bevestigen! Bij enkele muurtypes is een speciale plug misschien vereist!
RU	Обязательно установите крепление на стене во избежание опрокидывания! Для некоторых типов стен может потребоваться специальный дюбель!
CZ	Montáž na stěnu slouží jako ochrana proti převrhnutí – bezpodmínečně umístěte! U některých typů stěn může být zapotřebí speciální hmoždinka!
HU	A terméket a falhoz kel rögzíteni, különben az felborulhat! Egyes faltípusoknál speciális tiplit kell használni!
RO	Sistemul de fixare la perete serveşte ca protecţie la răsturnare - de montat obligatoriu! Pentru unele tipuri de pereţi este posibil să fie necesar un diblu special!
PL	Mocowanie do ściany jest jednocześnie zabezpieczeniem przed przewróceniem – koniecznie zamontować ! Do niektórych rodzajów ścian koniecznie zastosowa ć specjalne kołki mocujące.
SK	Upevnenie na stenu slúži ako ochrana proti prevráteniu – bezpodmienečne použite! Pre niektoré druhy stien môže byť potrebná špeciálna hmoždinka!

16

B05-20	
8x	ø20mm

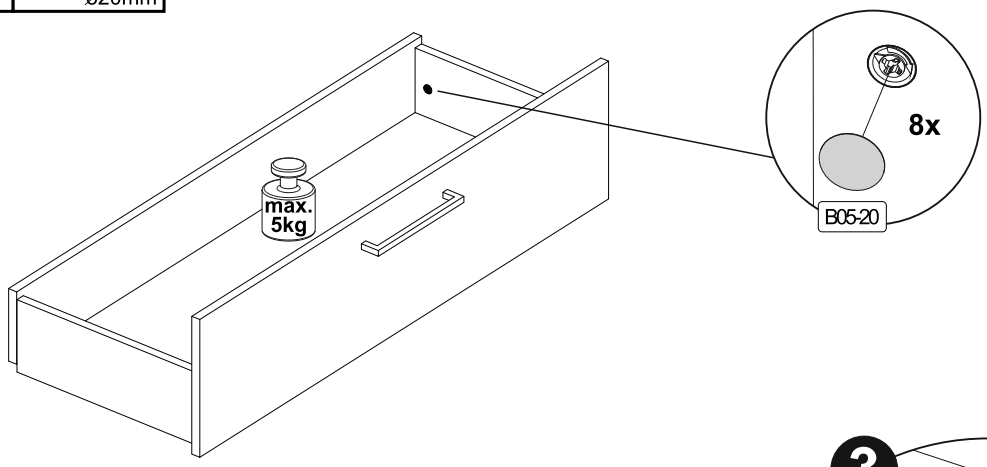

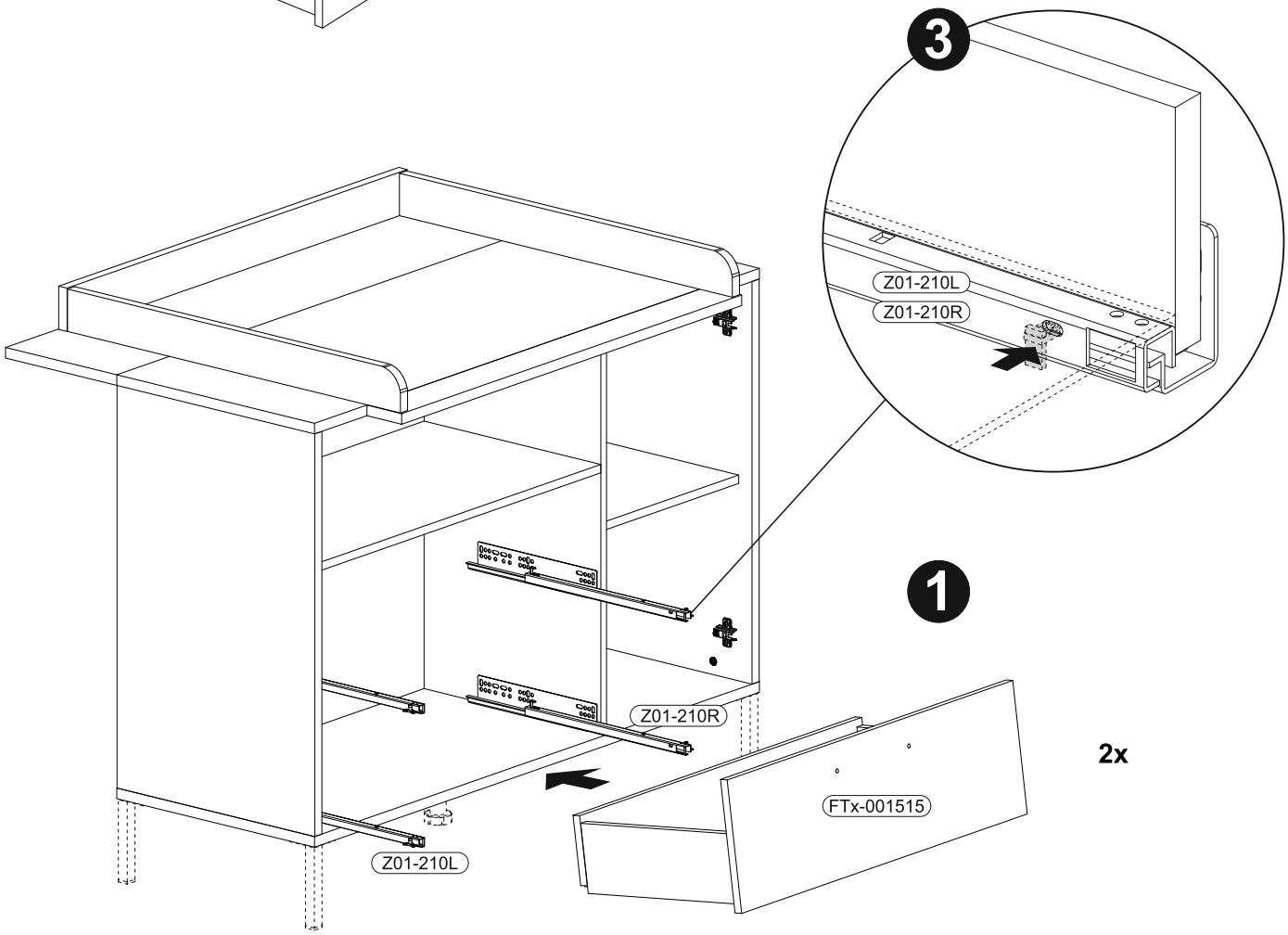

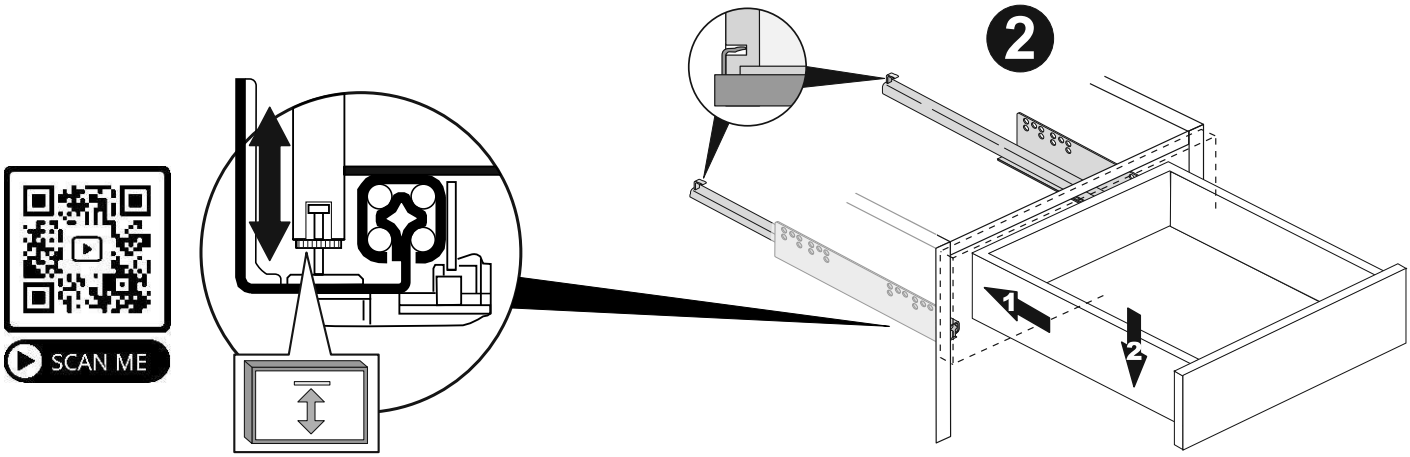

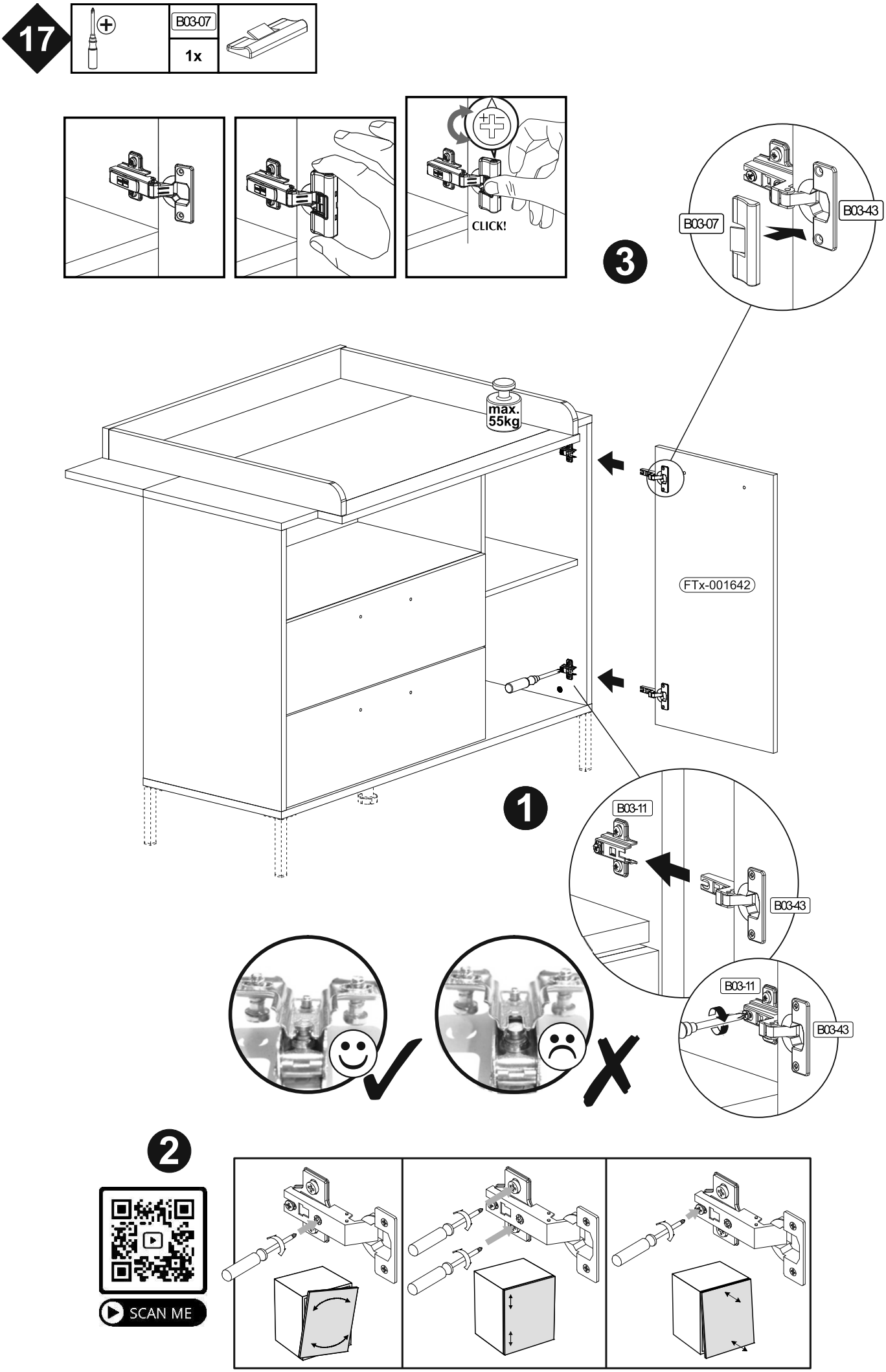
17
B03-07
1x
CLICK!
3
B03-07
B03-43
max.
55kg
FTx-001642
1
B03-11
B03-43
B03-11
B03-43
2
SCAN ME