REPC-Nr.:	**Service • Assistenza • Dienstverlening • Serwis Servis • Szerviz • Сервисная служба**

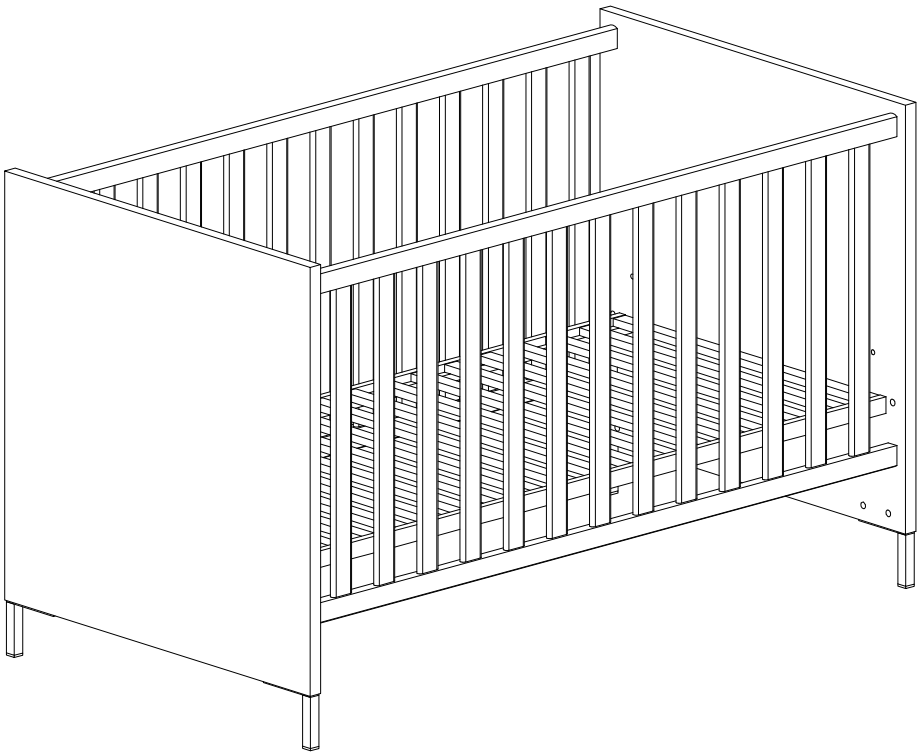

Artikel.-Nr.:

0429-BH

Montageanleitung.-Nr.:

MA1-00403

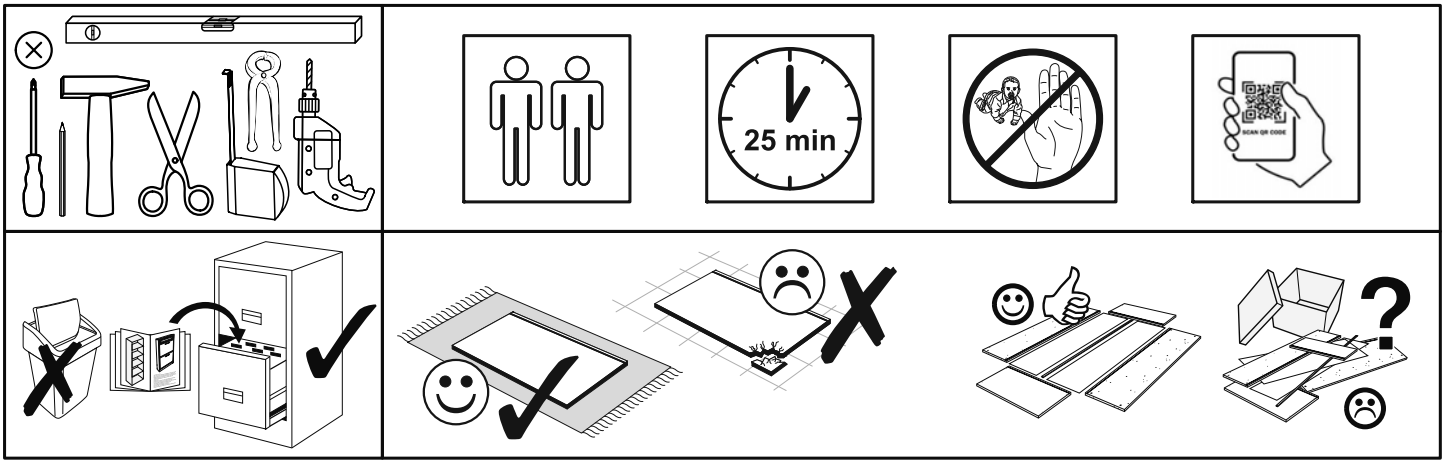

SCAN ME

Das Ersatzteil-Anforderungsformular finden Sie auf
The replacement parts requisition form you find on
https://www.maeusbacher.de/ersatzteile/

BT1-00502 Colli 1/2

B10-110	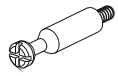	B10-105		B10-101	M6x6 SW3	B01-239	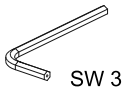 SW 3	B10-115	12x10 M6	B10-95	6,3x19
8x		**8x**		**8x**		**1x**		**12x**		**4x**	
B10-06		B01-290	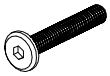 M6x40 SW4	B01-240	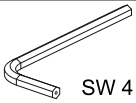 SW 4	B10-80		B10-85		B10-90	
8x		**8x**		**1x**		**2x**		**2x**		**12x**	

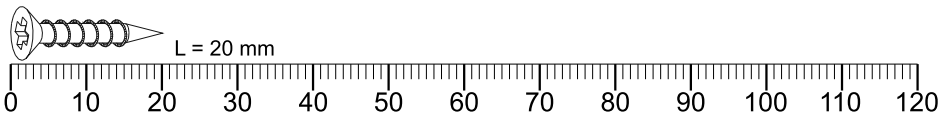

SCAN ME

Colli 1/2

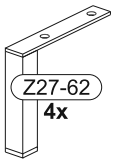
Z27-62
4x

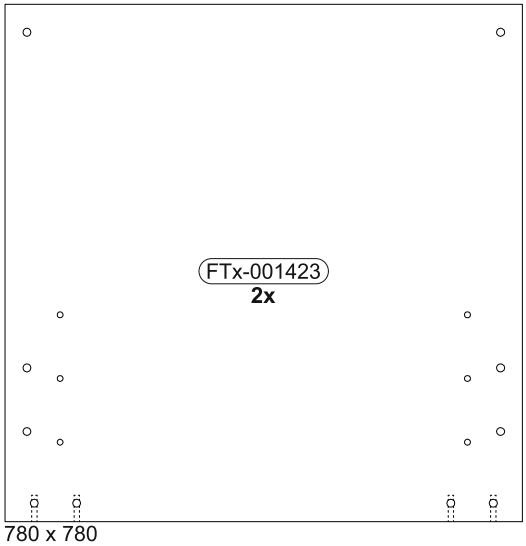
FTx-001423
2x
780 x 780

Colli 2/2

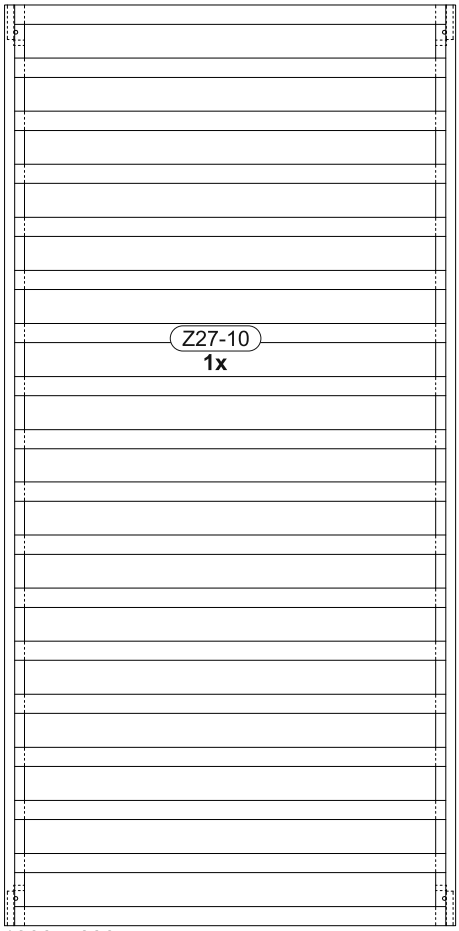
Z27-10
1x
1388 x 680

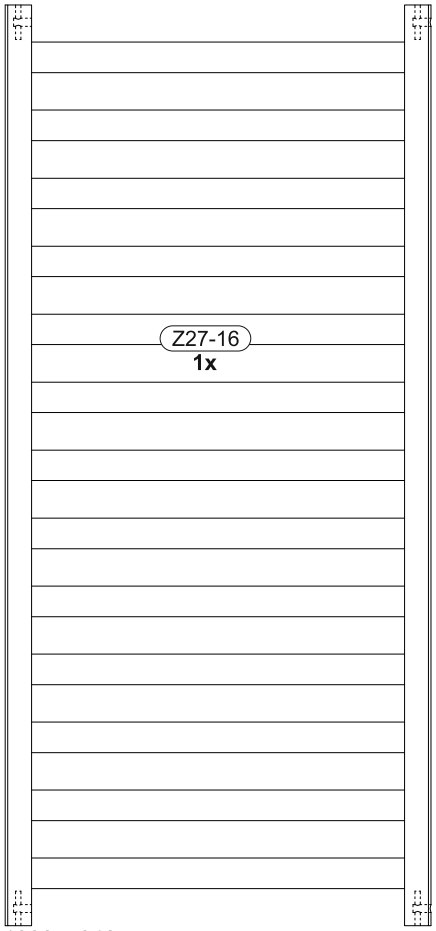
Z27-16
1x
1388 x 642

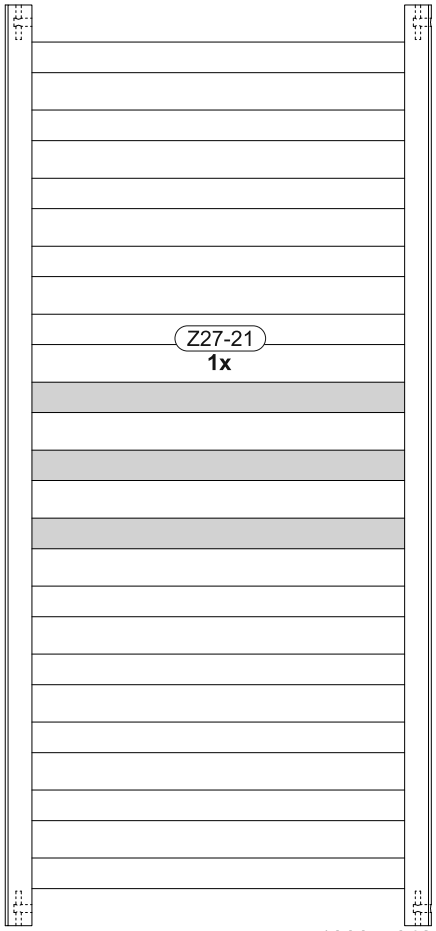
Z27-21
1x
1388 x 642

1

	B10-115		B10-90		B10-110		B10-06		B01-290	
	12x	12x10 M6	12x		8x		8x		8x	M6x40 SW4
									B01-240	
									1x	SW 4

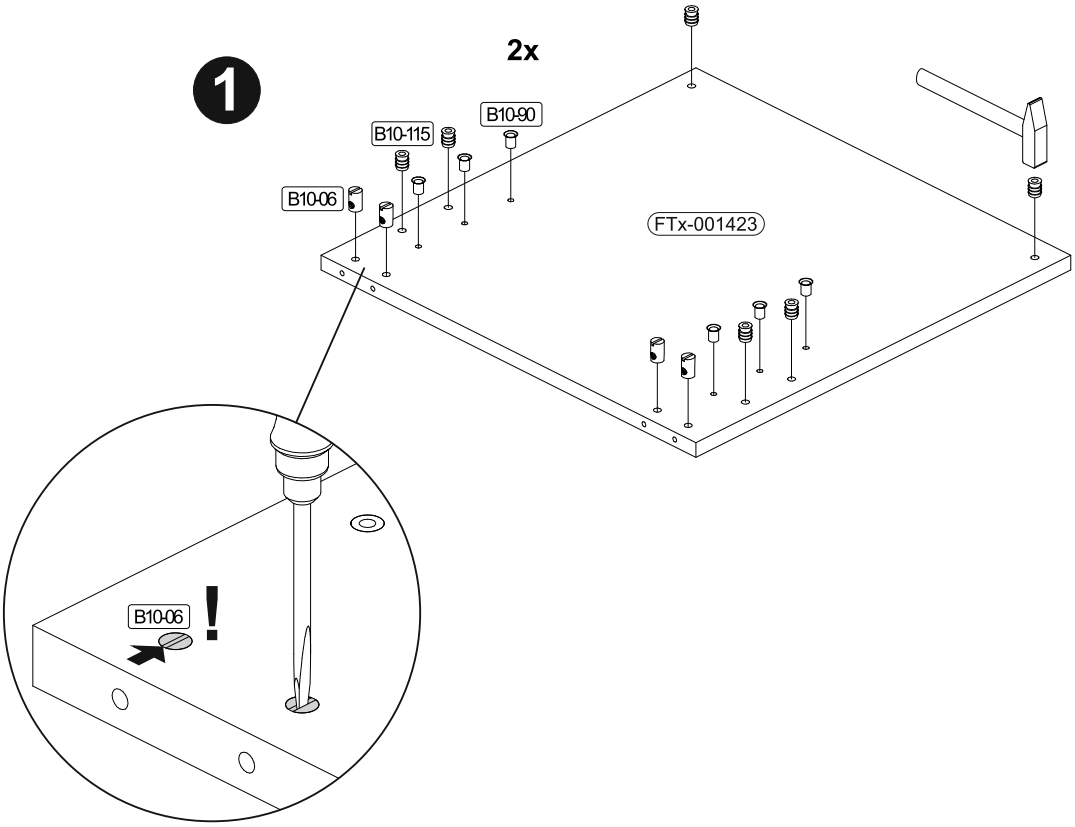

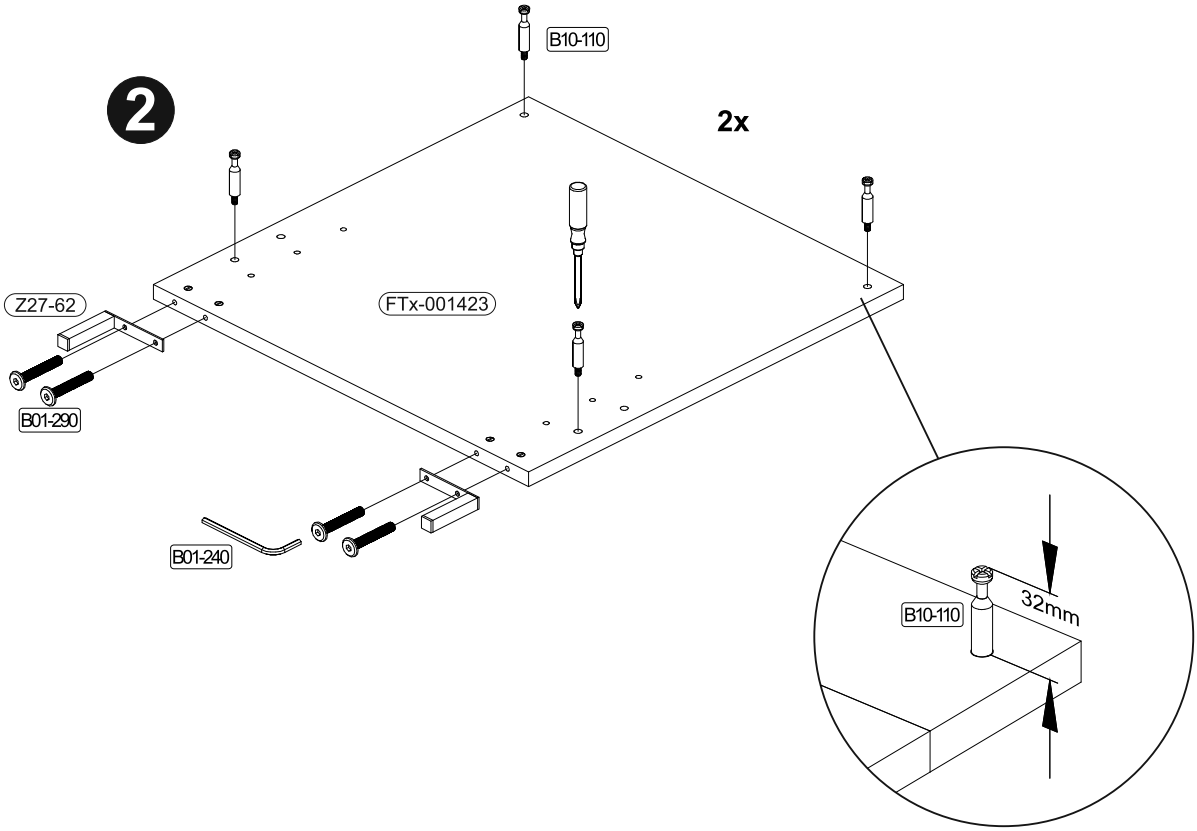

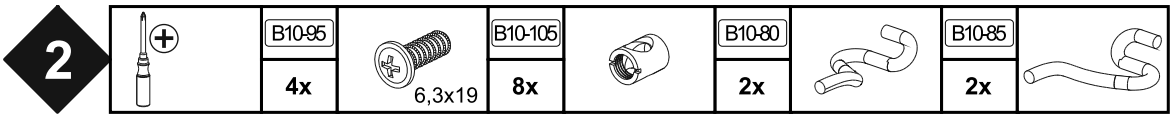
2
B10-95
4x
6,3x19
B10-105
8x
B10-80
2x
B10-85
2x

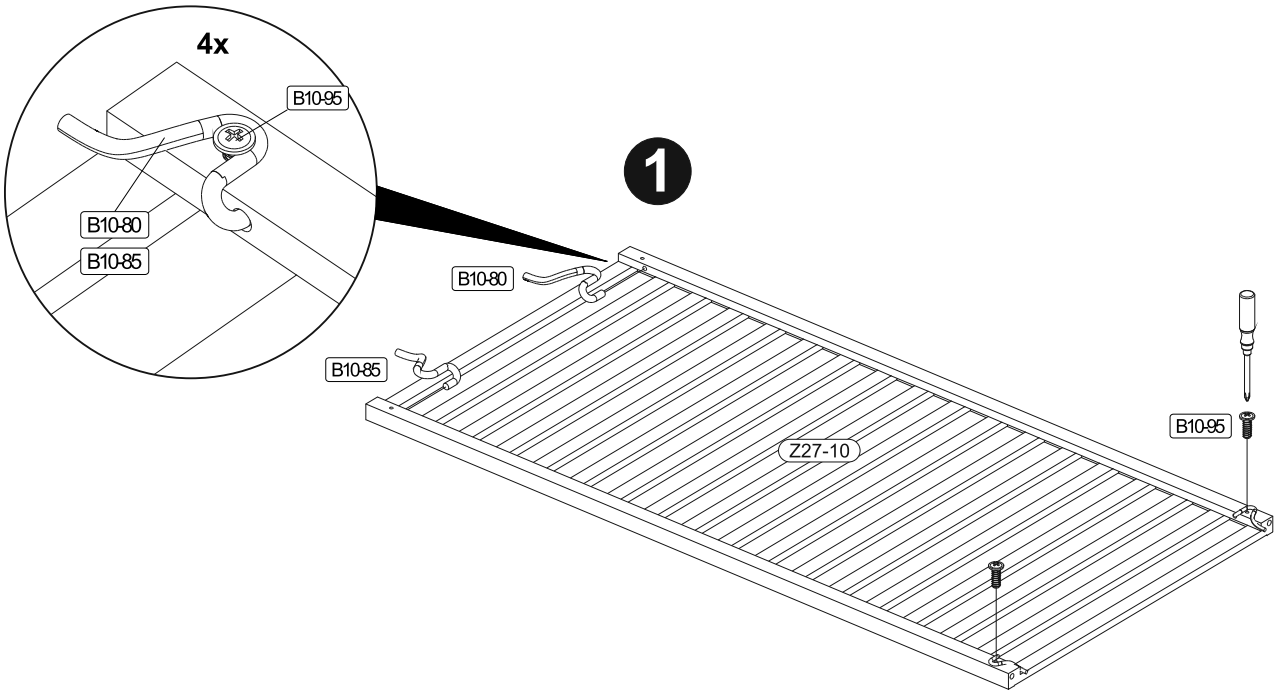
4x
B10-95
B10-80
B10-85
1
B10-80
B10-85
B10-95
Z27-10

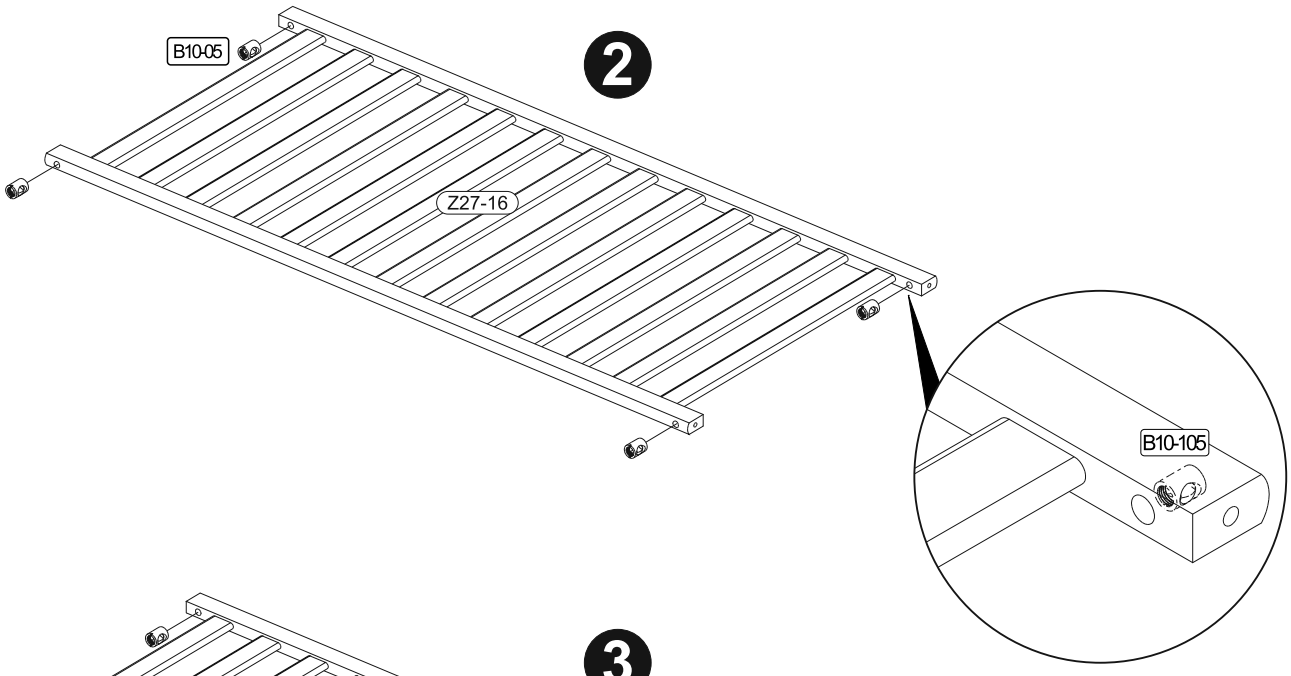
B10-05
2
Z27-16
B10-105

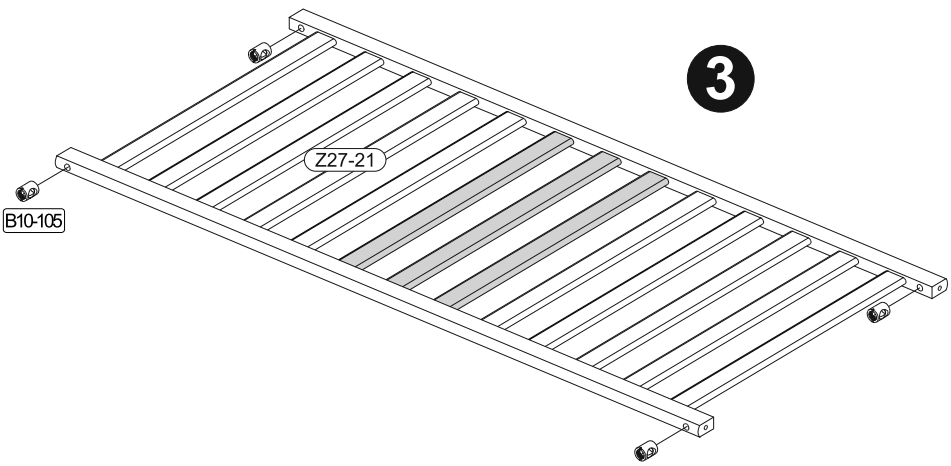
3
Z27-21
B10-105

3

B10-101		B01-239	
8x	M6x6 SW3	1x	SW 3

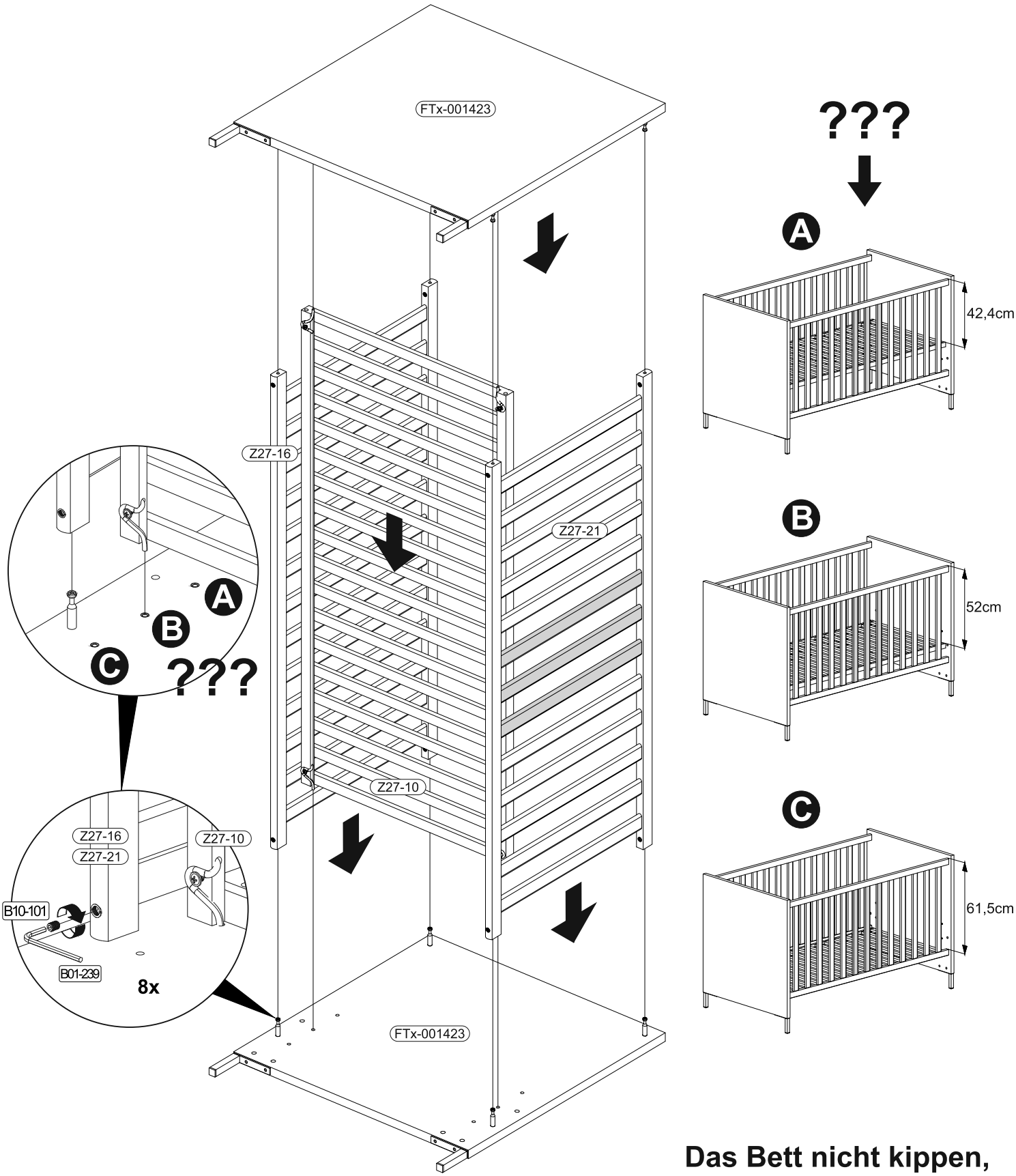

Das Bett nicht kippen, sondern beidseitig anheben!

Don't tilt the bed but lift on both sides!

REPC-Nr.:	**Service • Assistenza • Dienstverlening • Serwis Servis • Szerviz • Сервисная служба**

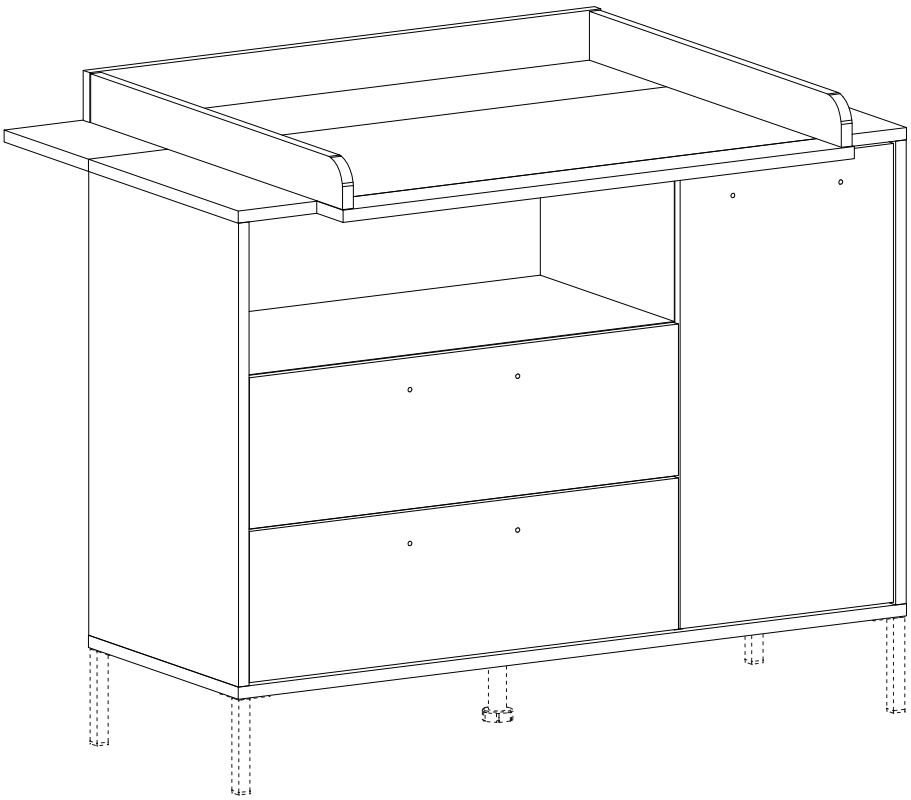

Artikel.-Nr.:

0431-Wiko_12

Montageanleitung.-Nr.:

MA1-00473

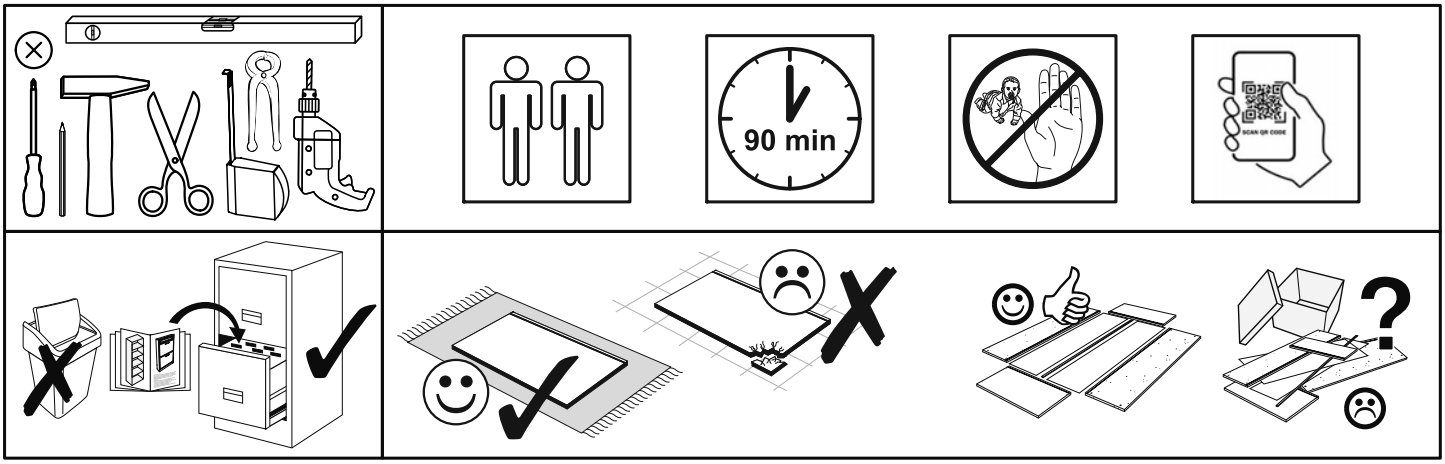

SCAN ME

Das Ersatzteil-Anforderungsformular finden Sie auf
The replacement parts requisition form you find on
https://www.maeusbacher.de/ersatzteile/

BT1-00564 Colli 1/2

B02-10		B02-20		B02-103	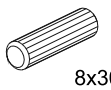	B01-200		B01-10	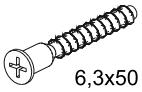	B02-160	
24x	ø15x12mm	24x		16x	8x30	8x	6,3x13	11x	6,3x50	4x	
B01-80		B01-90		B05-185		B10-352		B02-142	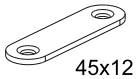	B01-189	
4x	3,5x13	4x	3,5x20	4x		6x	M4	3x	45x12	6x	M4x10
B01-122		B01-30		B08-80	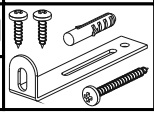	B05-20					
4x	4,0x13	32x	3x16	1x		8x	ø20mm				

BT1-00228 Colli 1/2

B03-43		B03-11	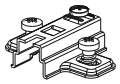	B03-07	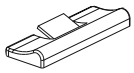
2x		2x		1x	

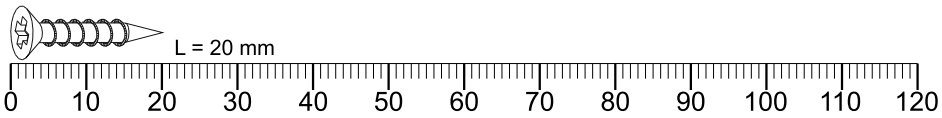

SCAN ME

Colli 1/2

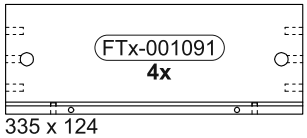

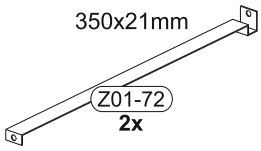

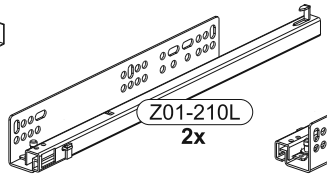

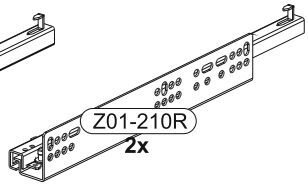

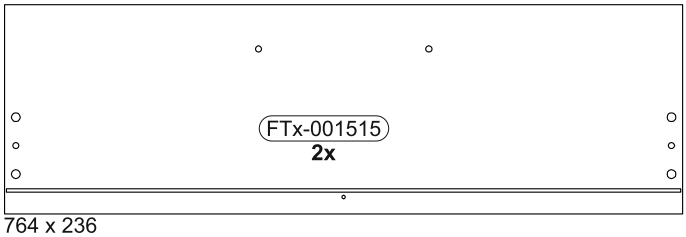

764 x 236

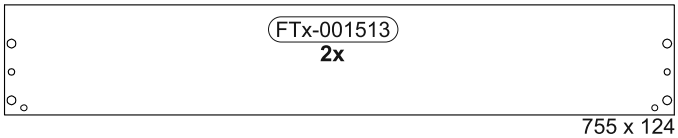

755 x 124

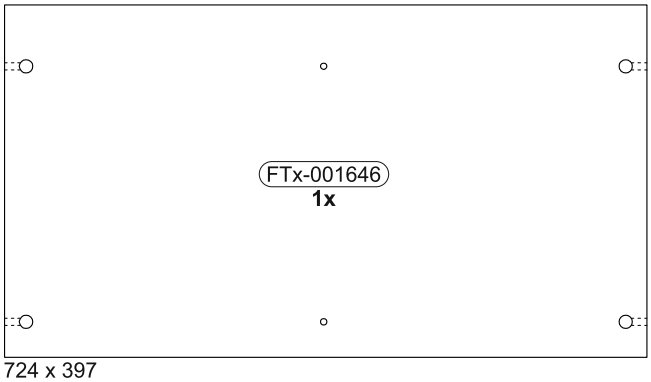

724 x 397

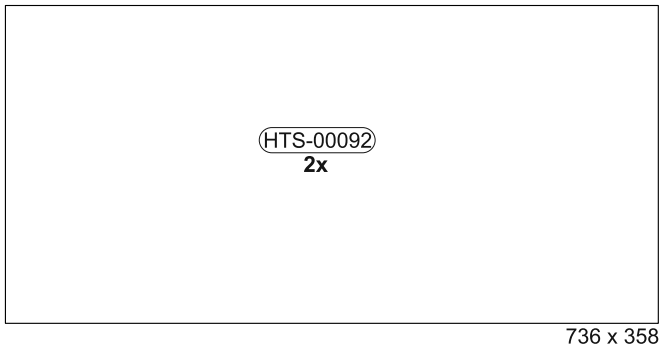

736 x 358

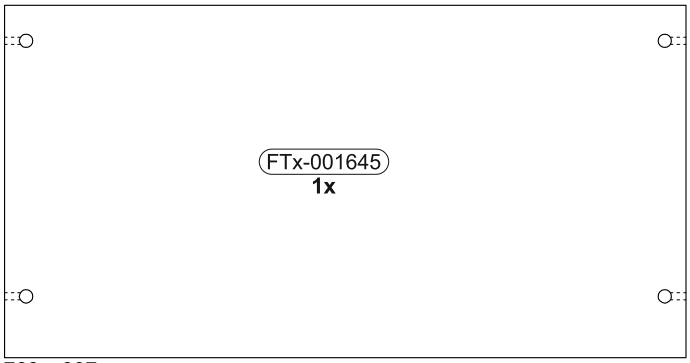

768 x 397

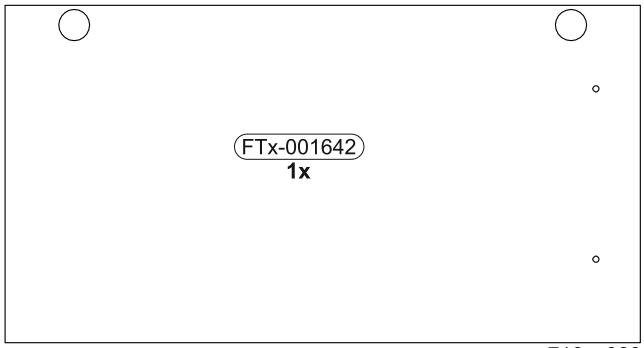

716 x 380

Colli 2/2

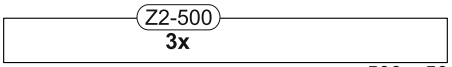

500 x 50

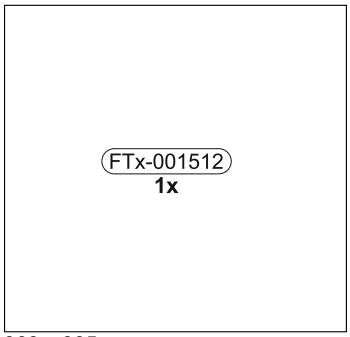

368 x 385

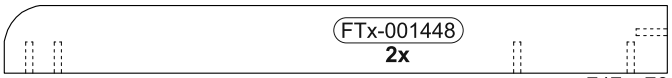

747 x 76

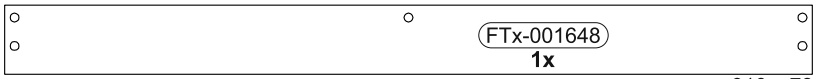

910 x 78

910 x 78

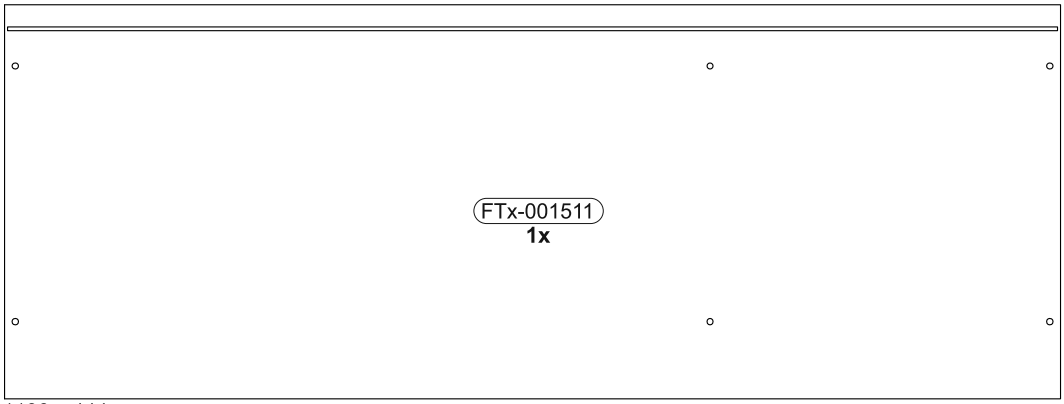

1190 x 444

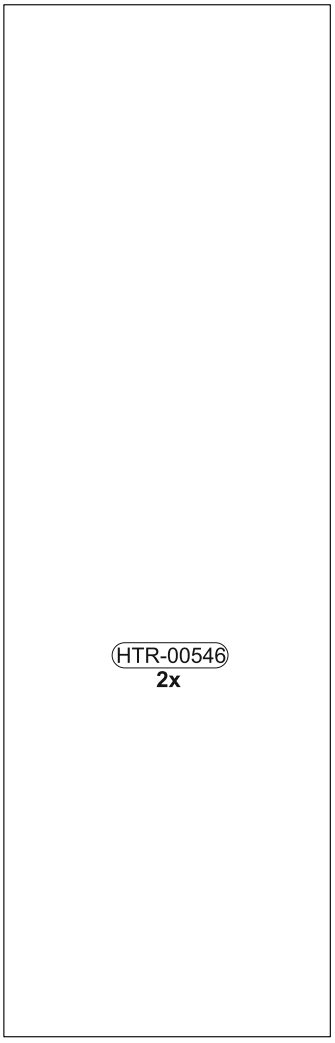

1163 x 368

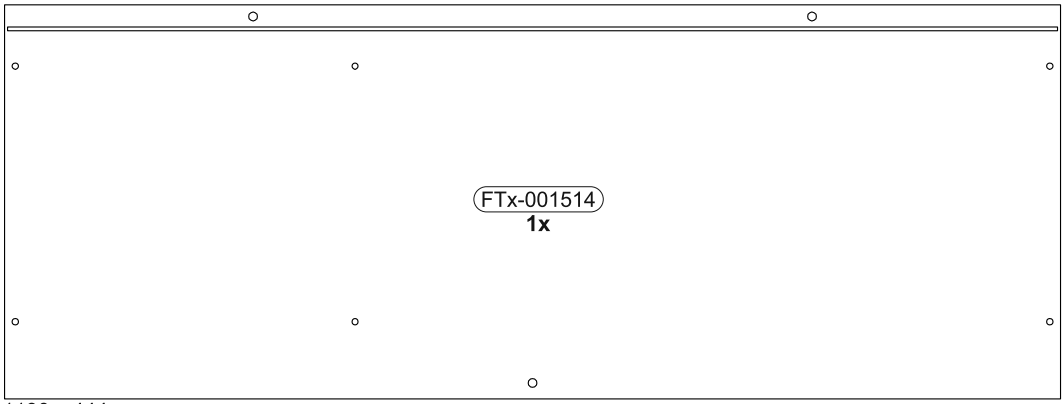

1190 x 444

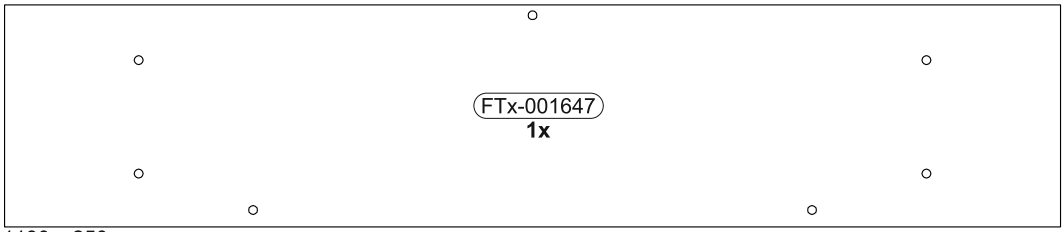

1190 x 250

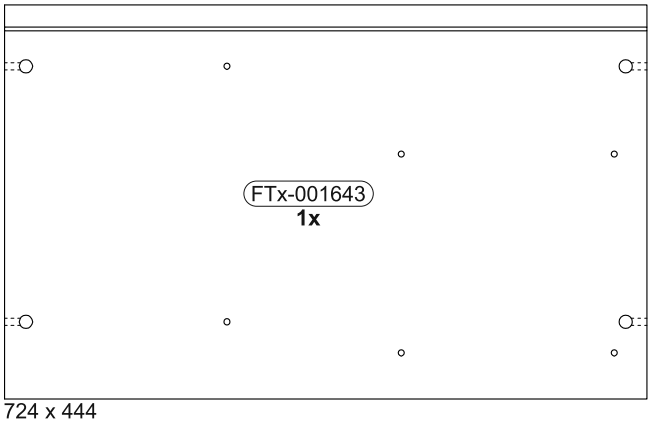

724 x 444

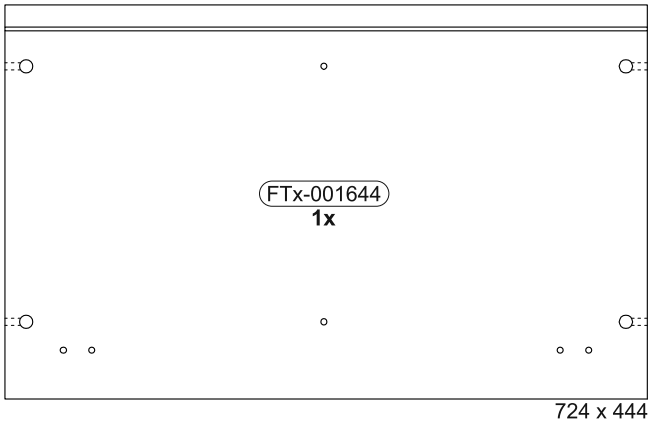

724 x 444

1

	B02-20	
	6x	

1

0800-4er
Füße Quadrat
MA1-00207

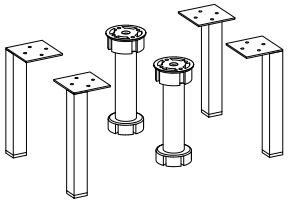

0800-4er
Füße Holz
MA1-00348

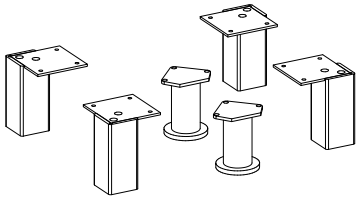

2

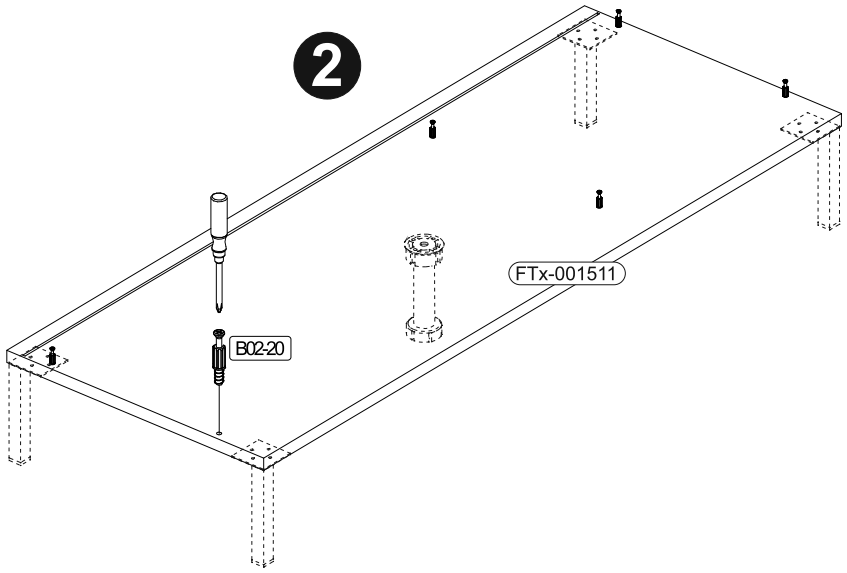

2

	B02-20		B10-352	
	6x		3x	M4

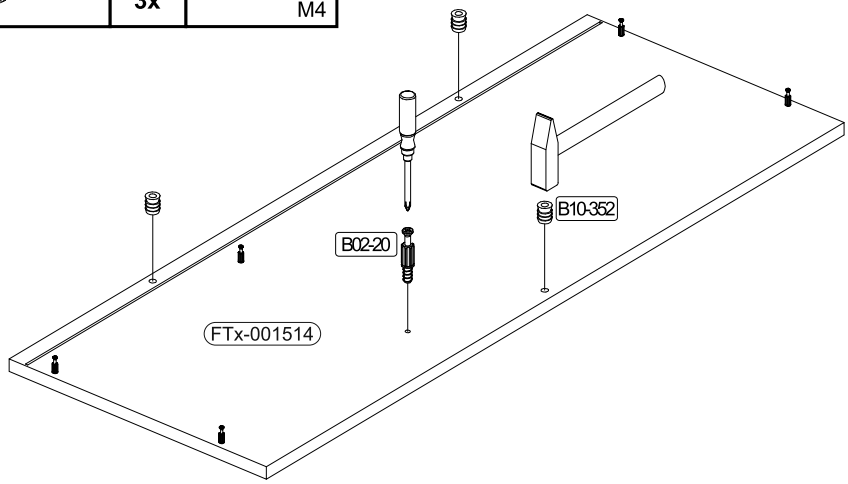

3

	B02-10	
	4x	ø15x12mm

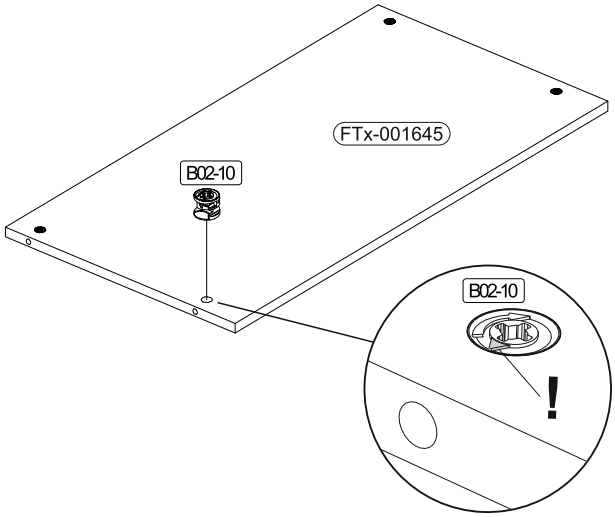

4

	B03-43		B01-80	
	2x		4x	3,5x13

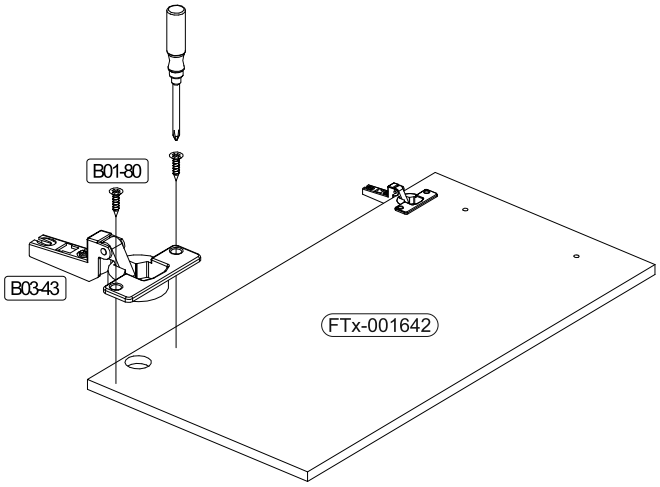

5

	B02-10		B02-20		B02-103		B01-122		B01-30	
	8x	ø15x12mm	8x		16x	8x30	4x	4,0x13	18x	3x16

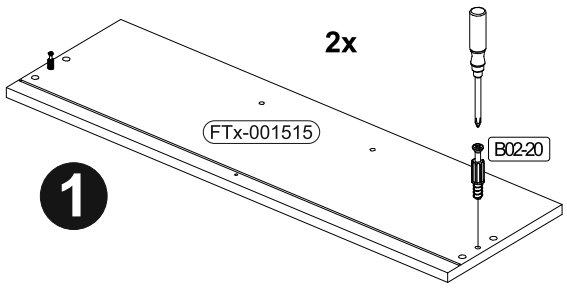

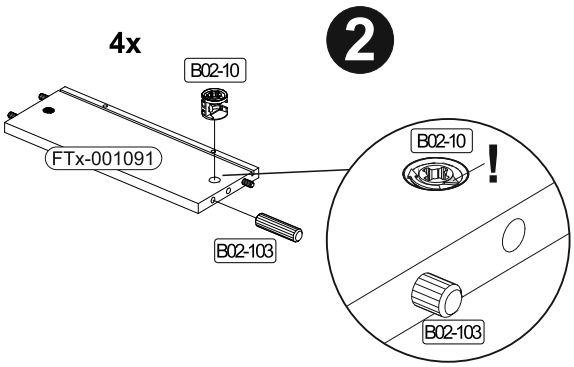

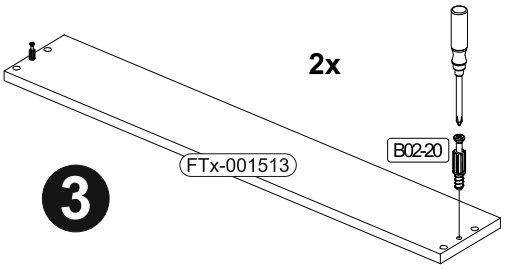

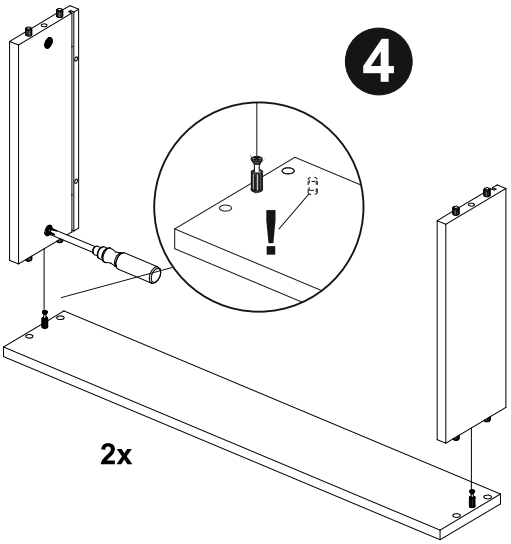

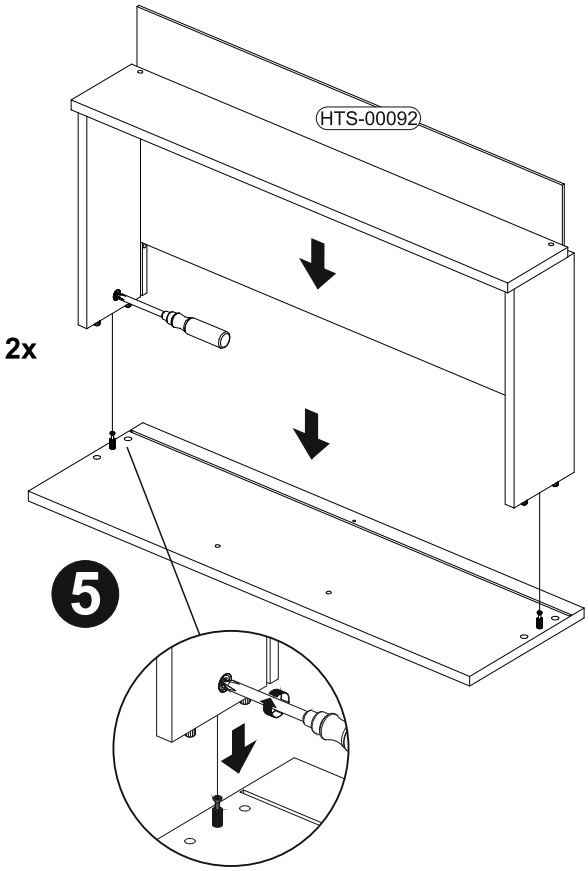

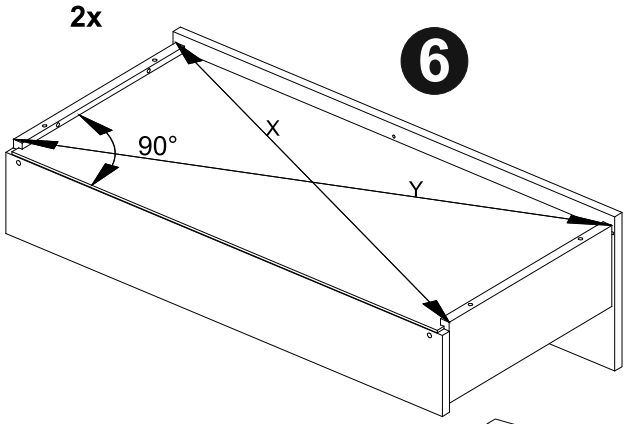

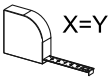

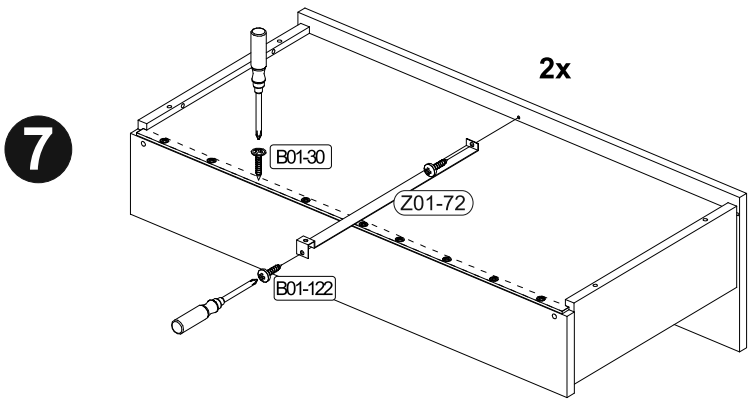

6

	B02-10		B02-20		B01-200		B02-160		B03-11
	8x	ø15x12mm	2x		2x	6,3x13	2x		2x

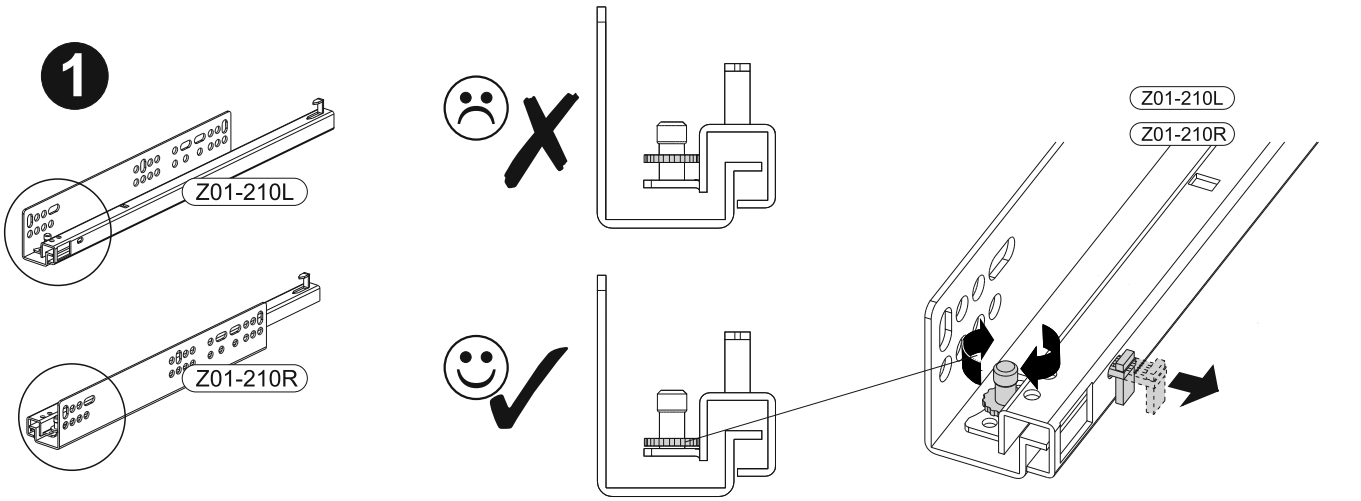

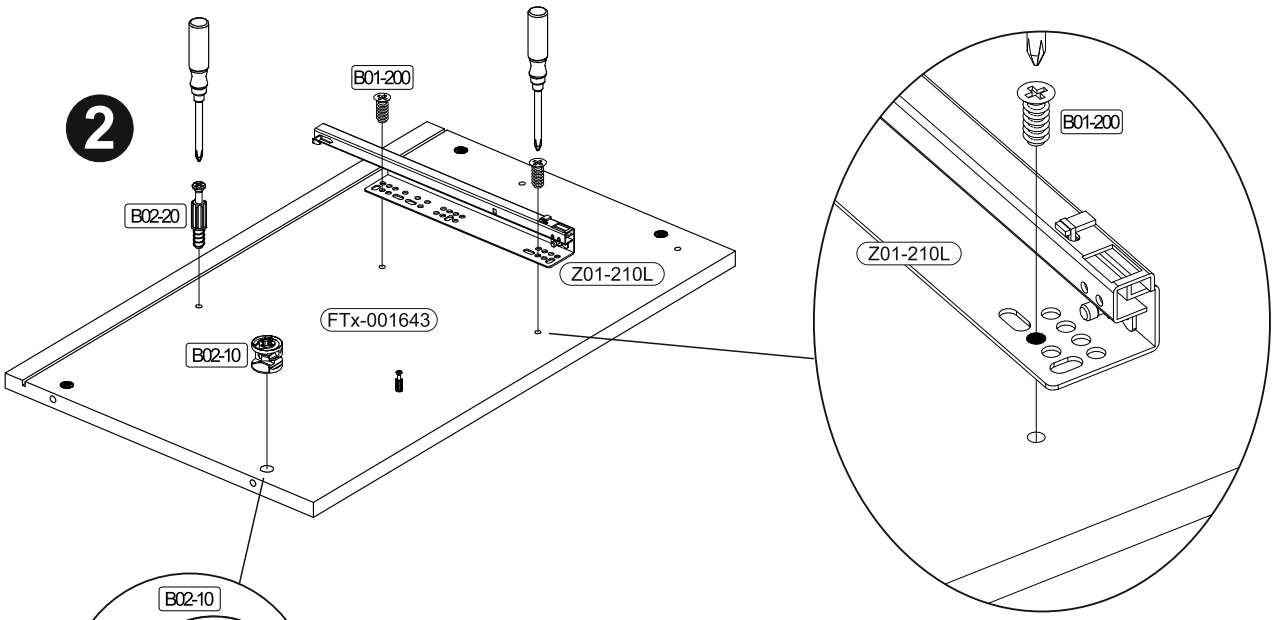

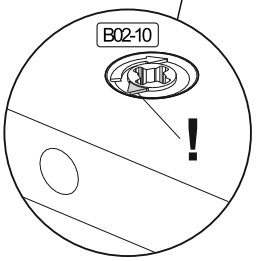

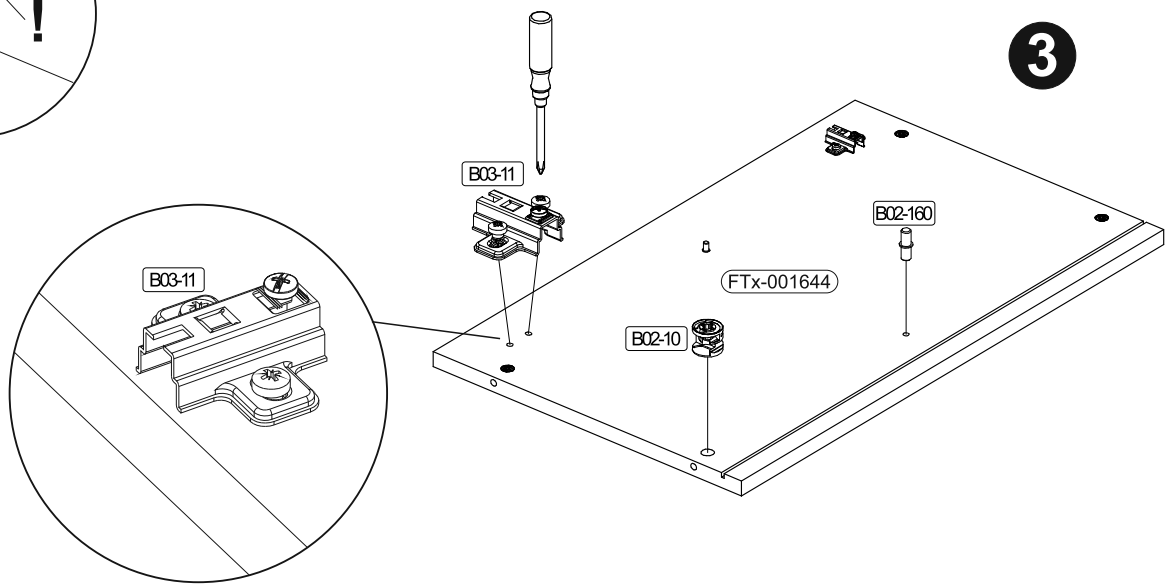

7

	B02-10		B02-20		B01-200		B02-160	
	4x	ø15x12mm	2x		4x	6,3x13	2x	

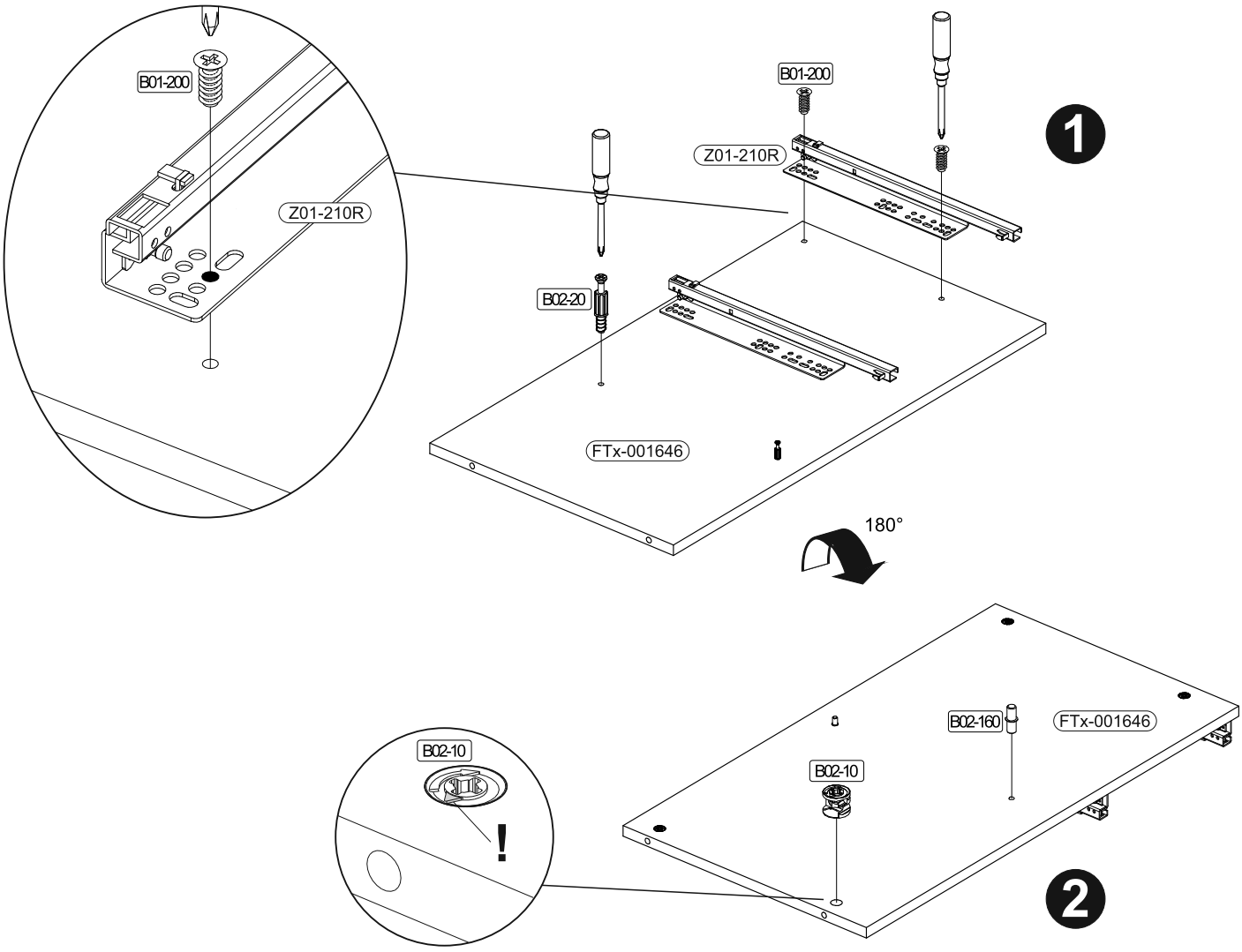

8

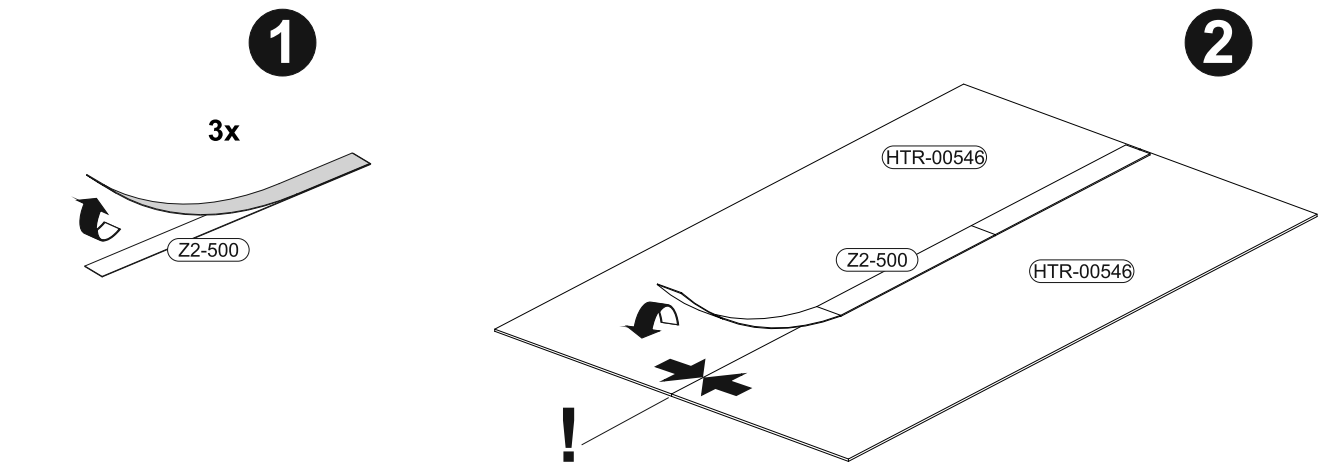

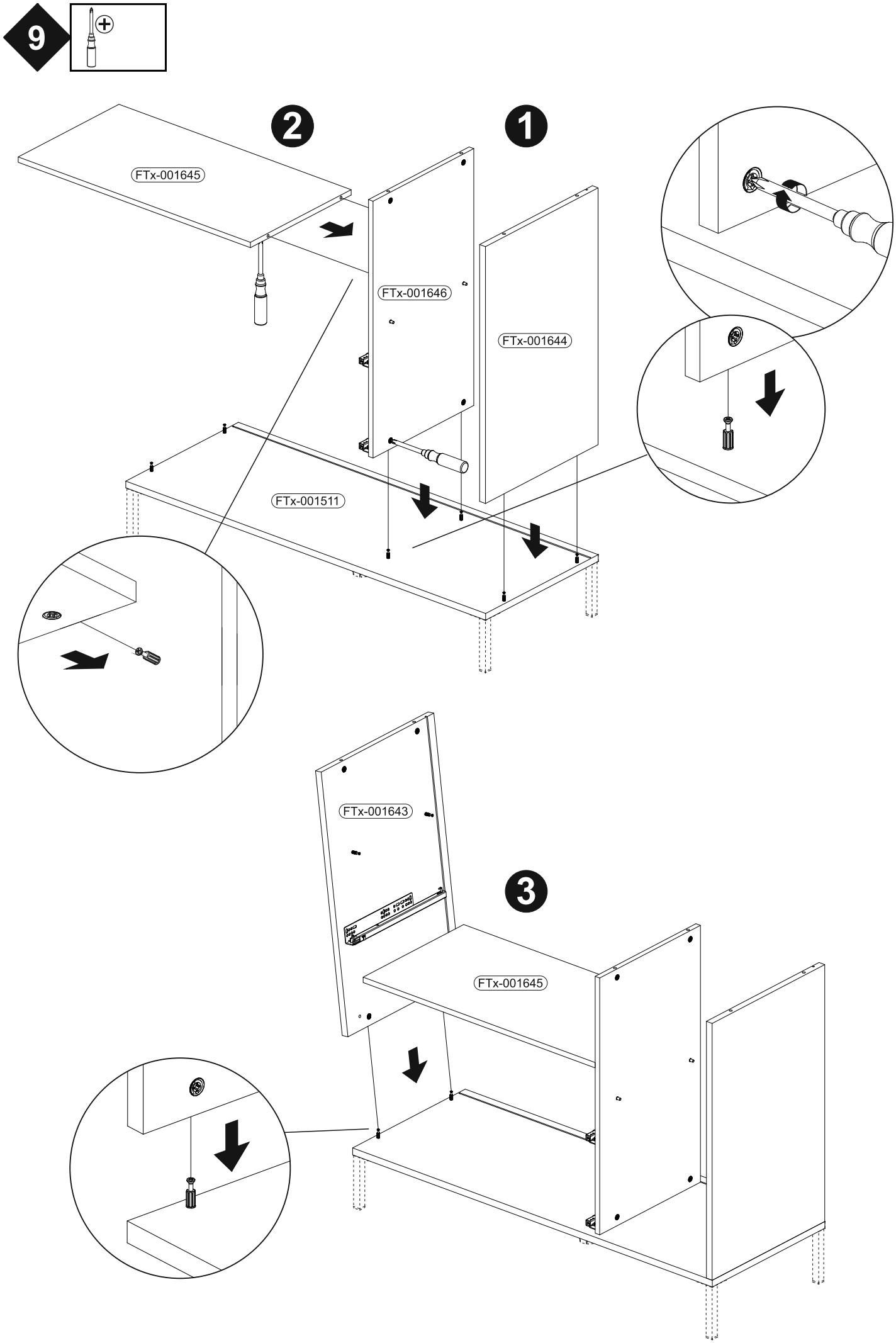
9
2
1
FTx-001645
FTx-001646
FTx-001644
FTx-001511
FTx-001643
3
FTx-001645

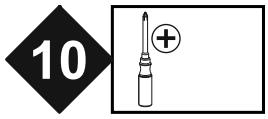
10

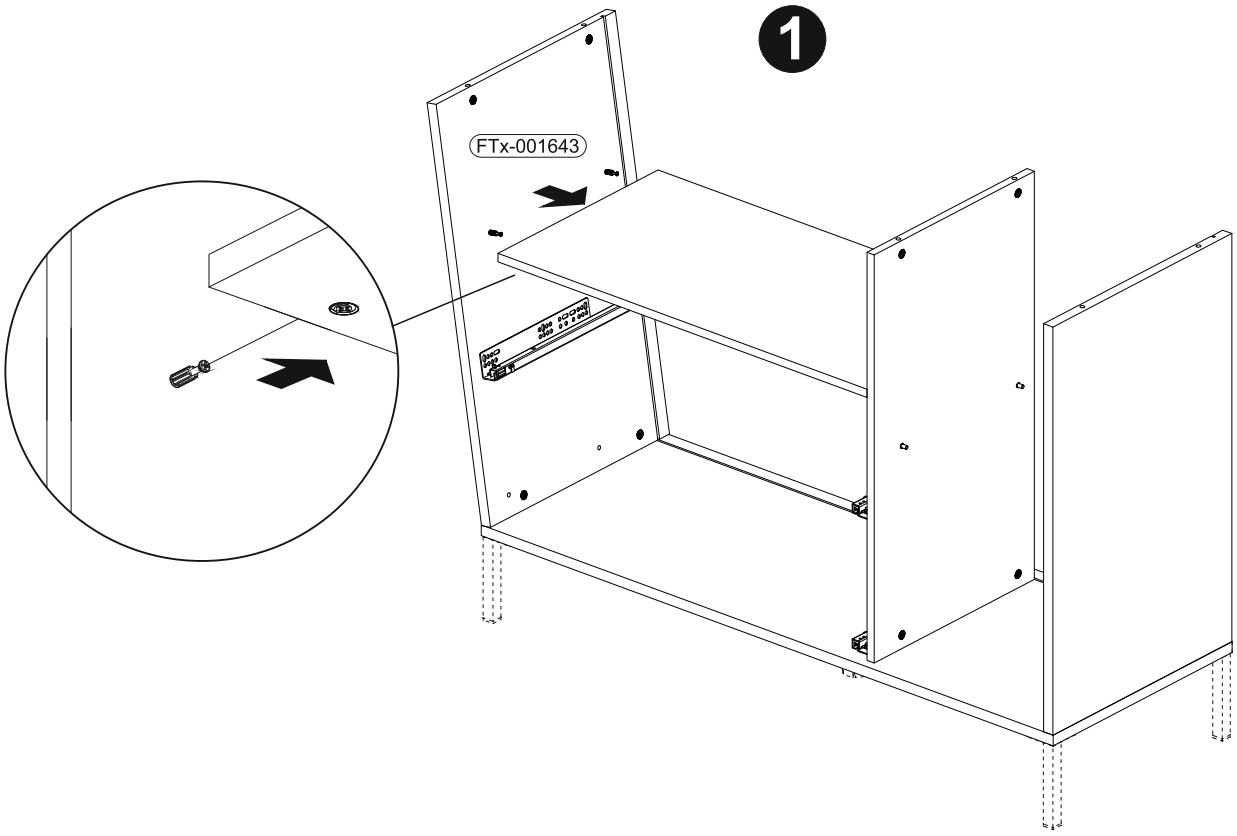
1
FTx-001643

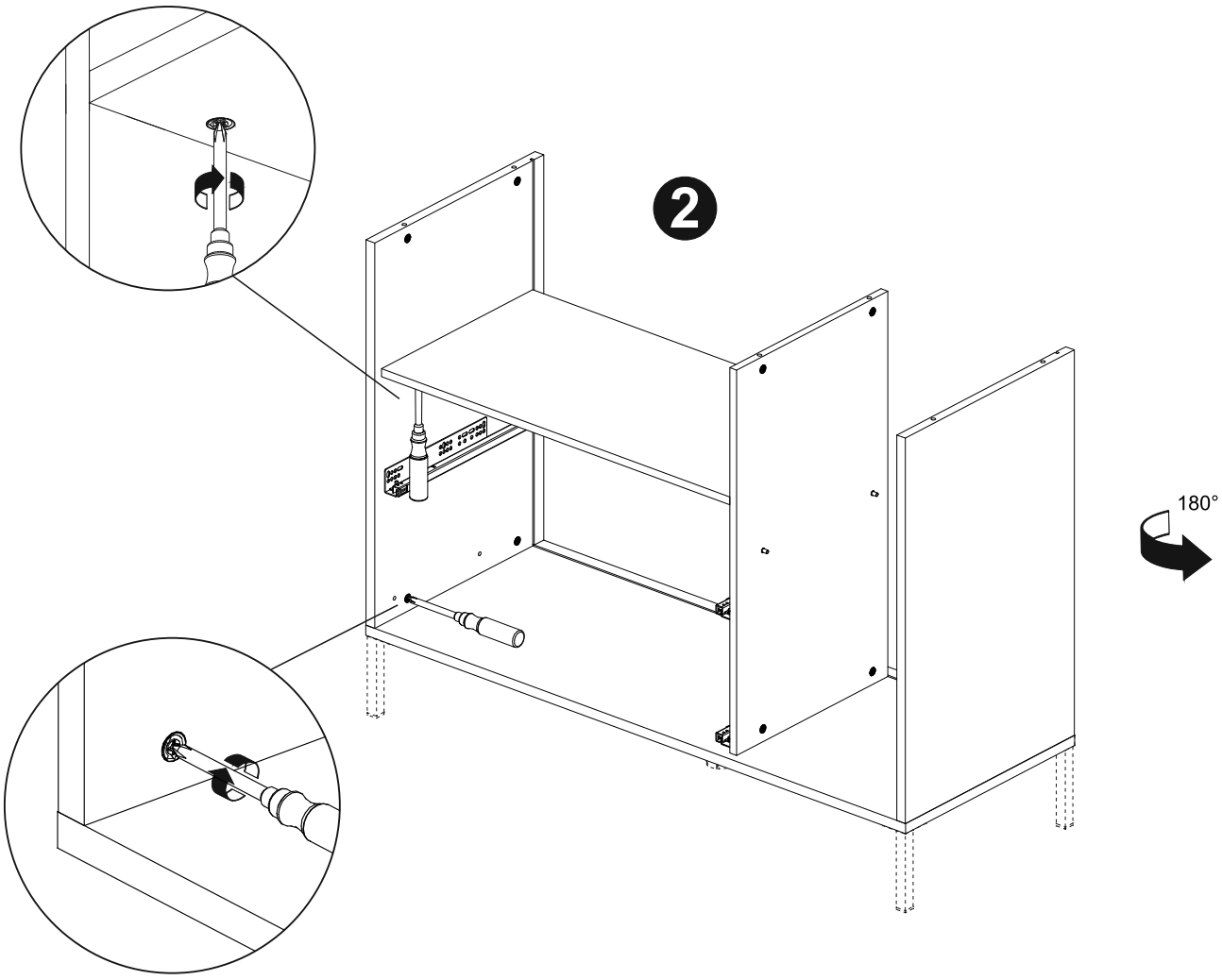
2
180°

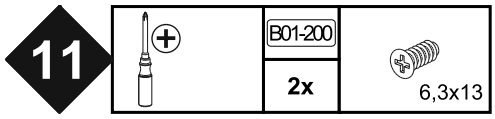
11
B01-200
2x
6,3x13

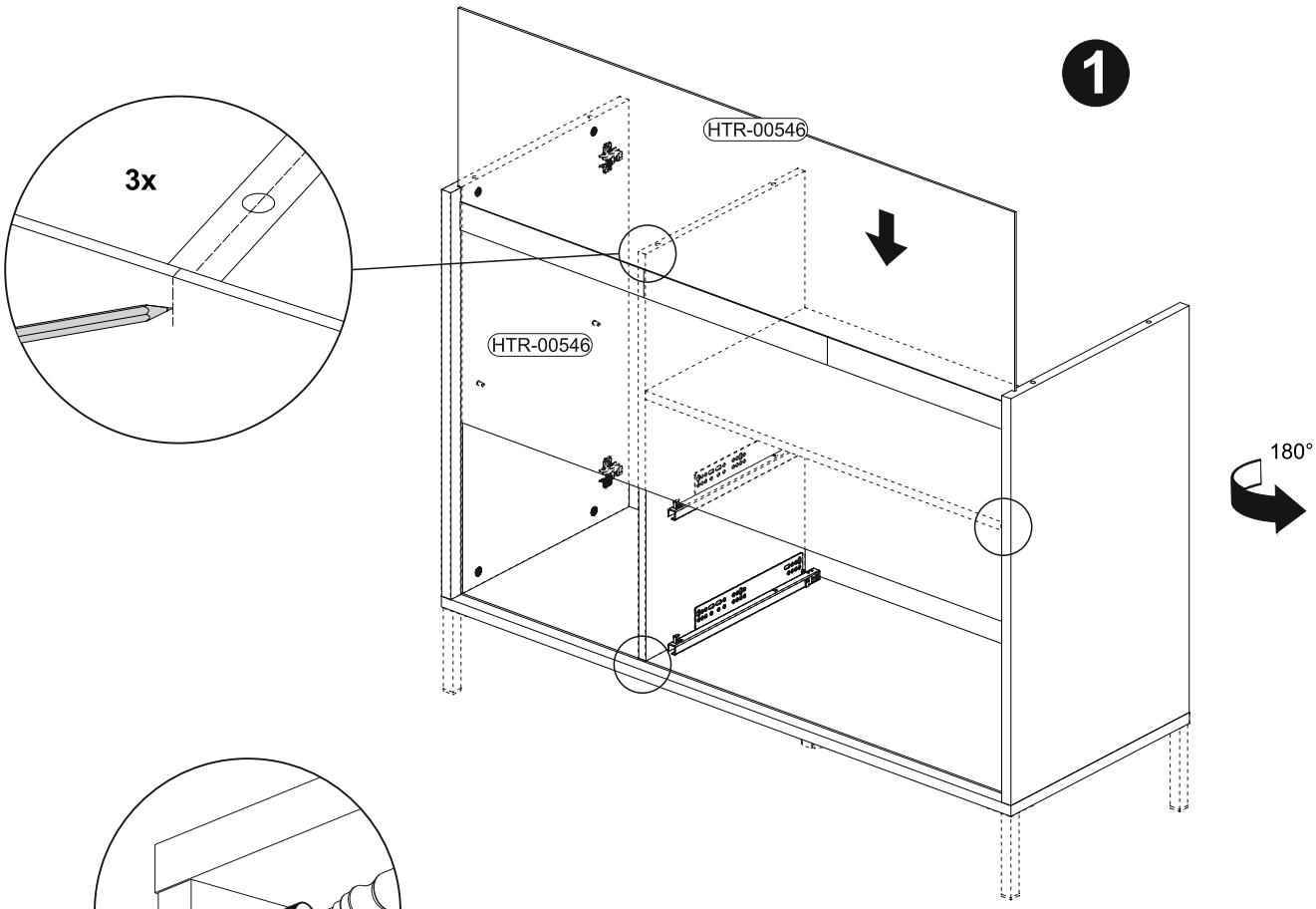
1
3x
HTR-00546
HTR-00546
180°

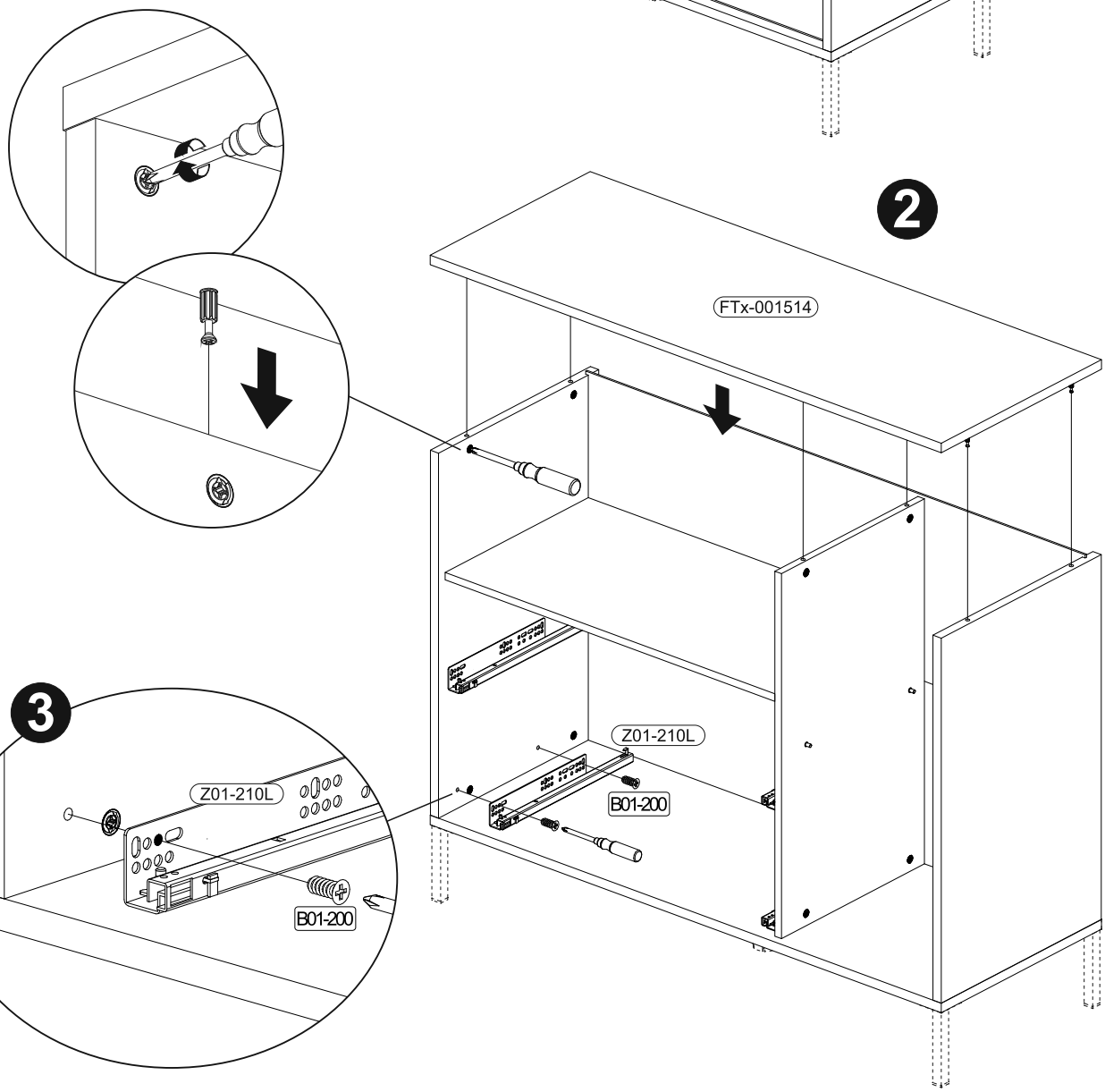
2
FTx-001514
3
Z01-210L
B01-200
Z01-210L
B01-200

12

	B05-185		B01-90		B01-30	
	4x		4x	3,5x20	14x	3x16

1

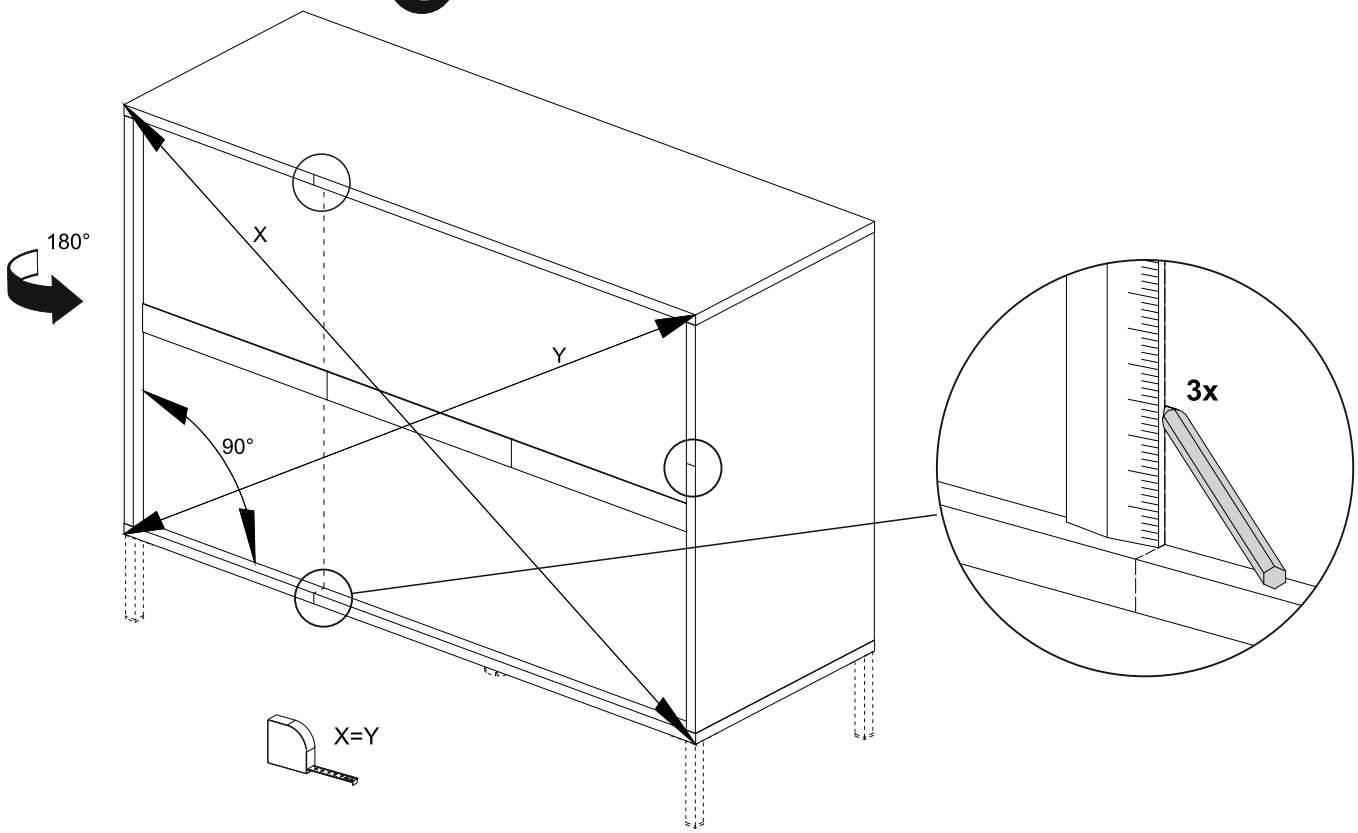

2

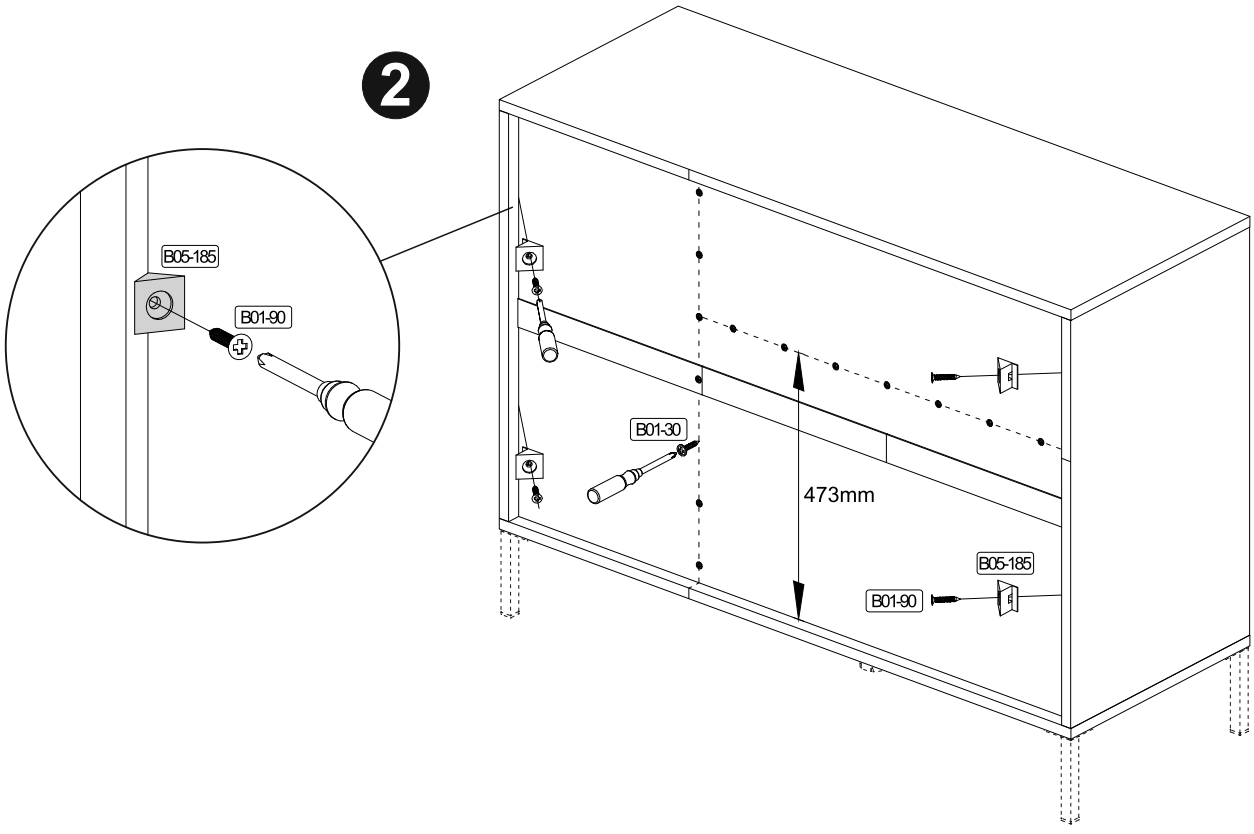

13

	B01-10		B10-352	
	7x	6,3x50	3x	M4

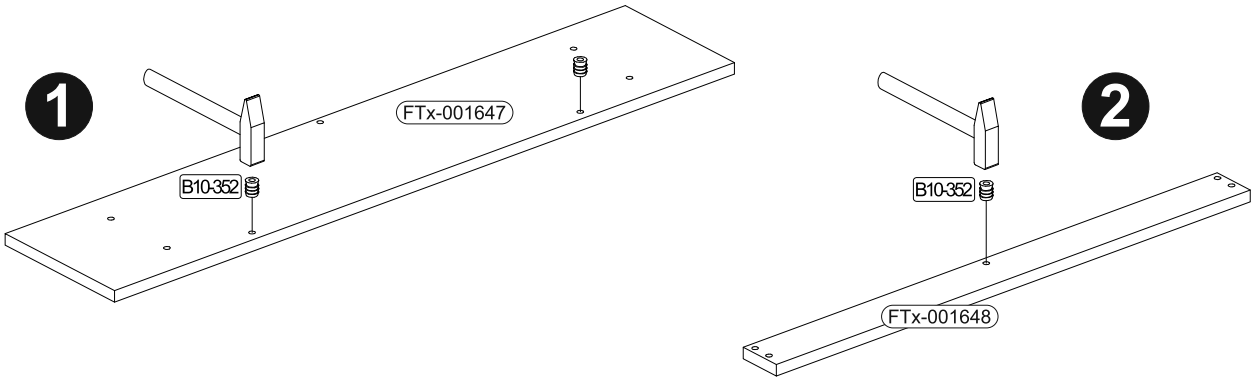

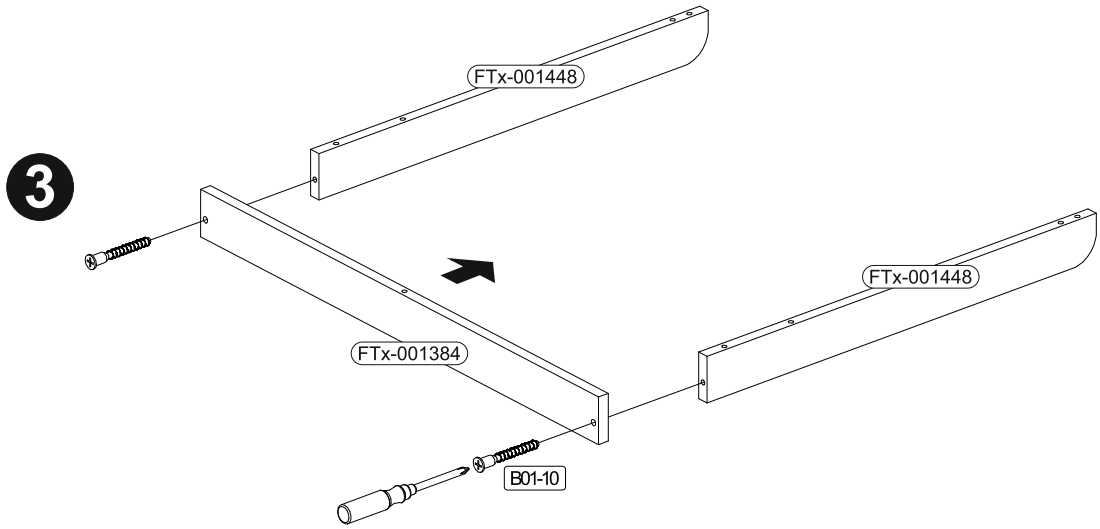

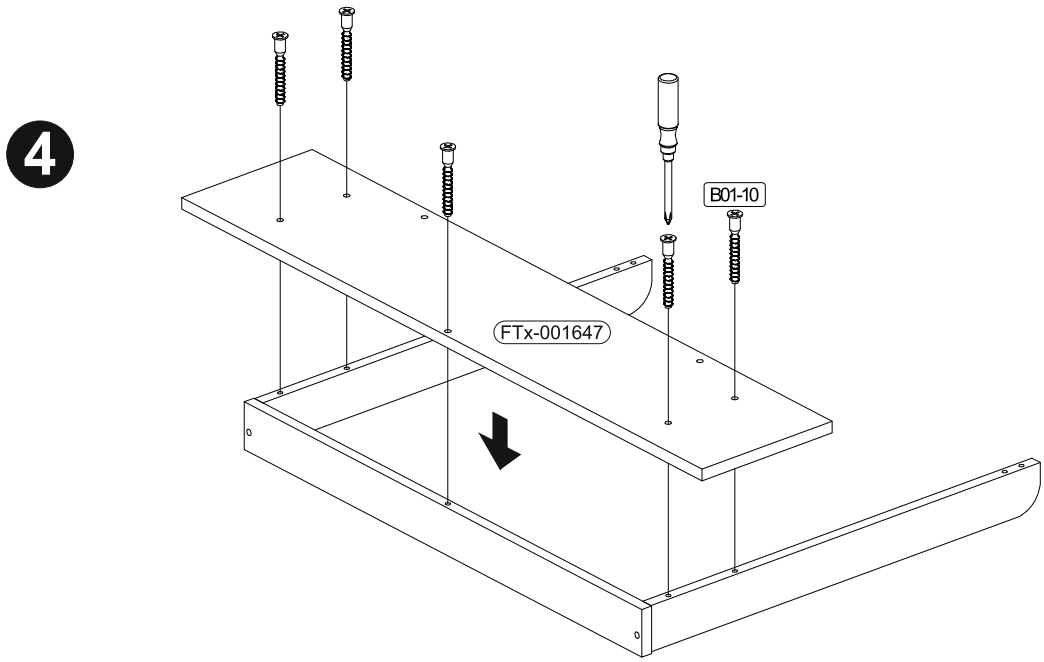

14

	B01-10		B01-189		B02-142	
	4x	6,3x50	6x	M4x10	3x	45x12

1

180°

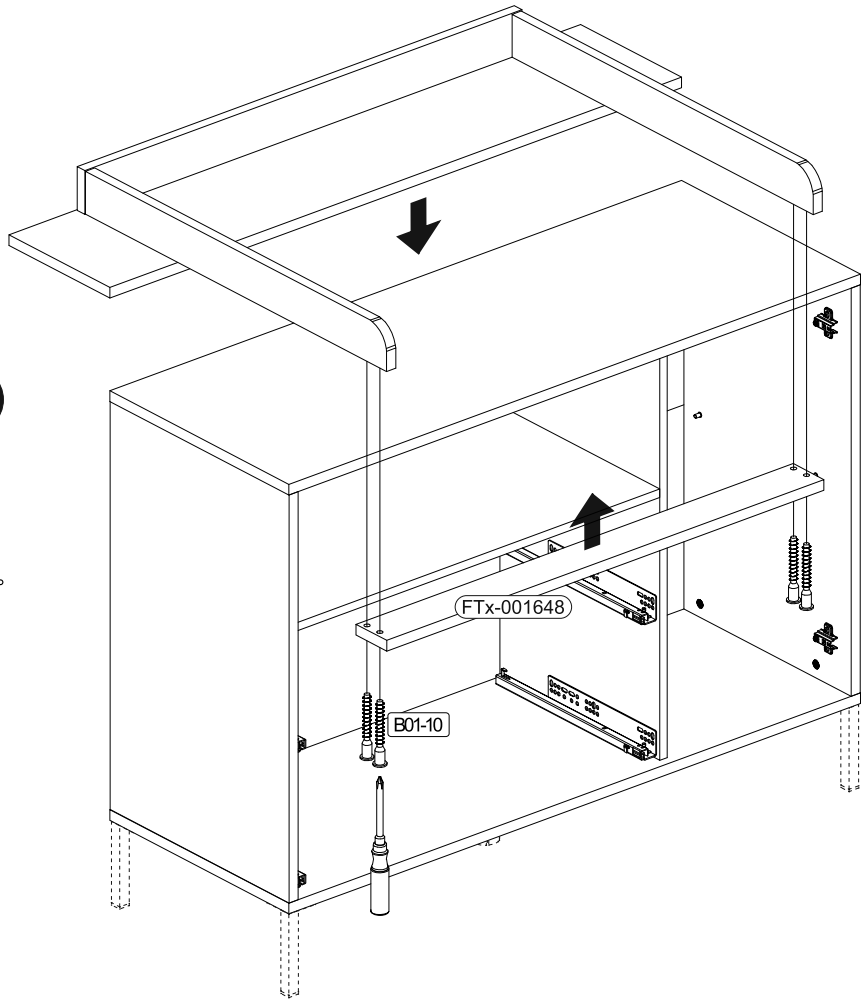

2

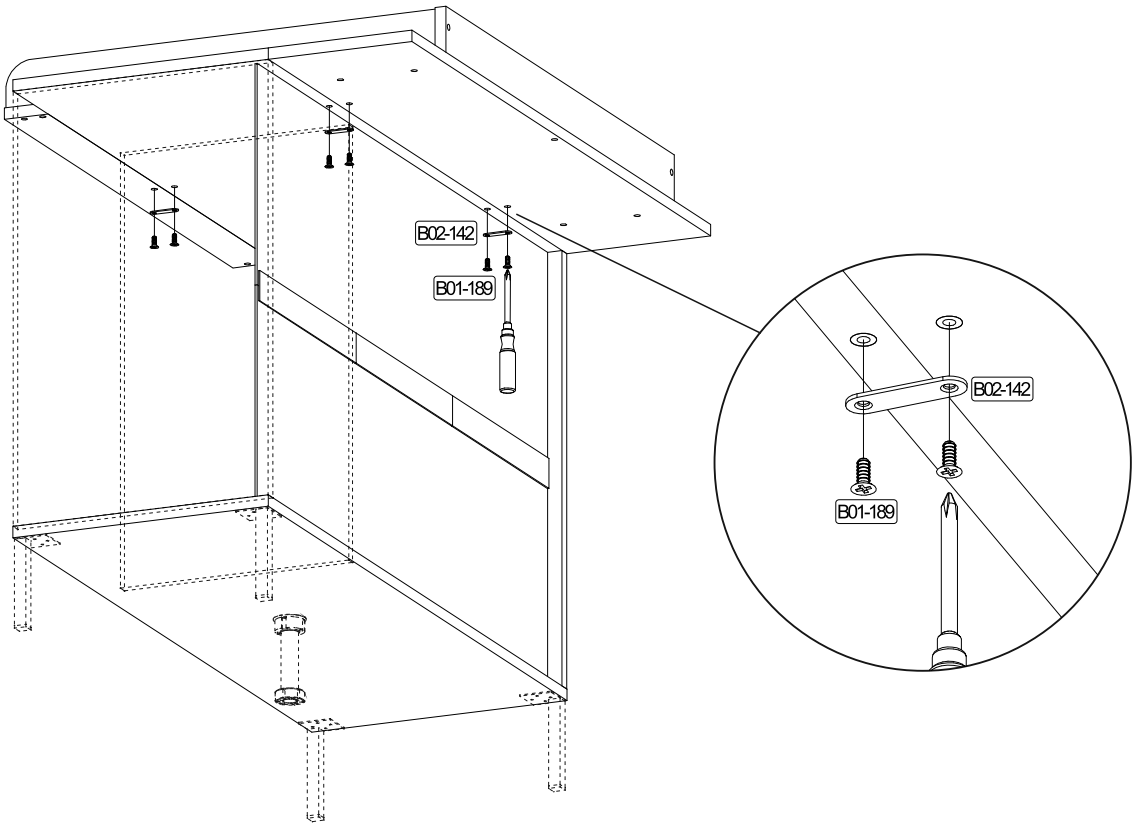

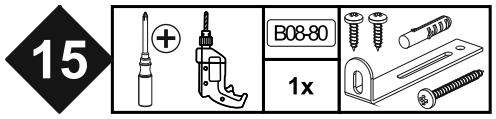

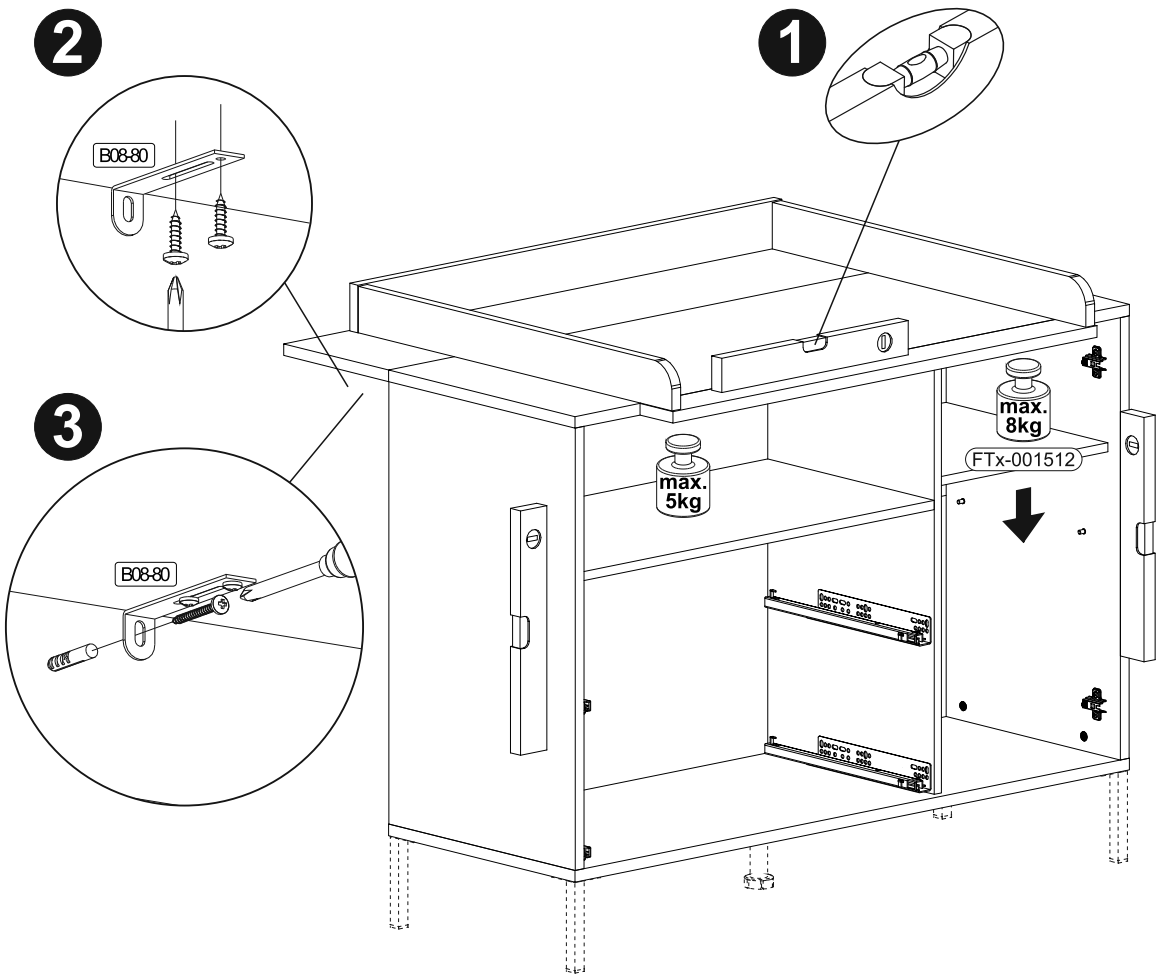

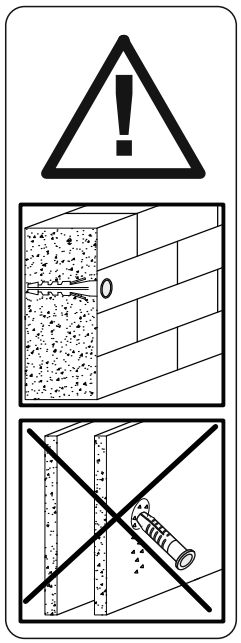

SCAN ME

Achtung • Attention • Attenzione • Opgelet • Uwaga • Pozor • Figyelem • Atenţie • Dikkat • Внимание	
D	Wandbefestigung dient als Kippschutz - unbedingt anbringen! Bei einigen Wandtypen kann ein Spezialdübel erforderlich sein!
GB	The wall fastening serves to prevent tipping - be absolutely sure to mount it! For certain wall types, a special wall plug may be necessary!
FR	La fixation murale sert de protection contre le basculement – à installer impérativement ! Pour certains types de murs il faut des chevilles spéciales !
TR	Duvardaki sabitleme, devrilmeye karş› bir emniyet tedbiridir ve mutlaka monte edilmelidir! Baz› duvar tiplerinde bunun için özel bir dübel gerekli olabilir!
IT	Il fissaggio alla parete serve da protezione anti-ribaltamento – attaccarla assolutamente! Per alcune strutture di parete può essere necessario un tassello speciale!
NL	Bevestiging aan de muur dient als kantelbescherming – zeker en vast bevestigen! Bij enkele muurtypes is een speciale plug misschien vereist!
RU	Обязательно установите крепление на стене во избежание опрокидывания! Для некоторых типов стен может потребоваться специальный дюбель!
CZ	Montáž na stěnu slouží jako ochrana proti převrhnutí – bezpodmínečně umístěte! U některých typ ů stěn může být zapotřebí speciální hmoždinka!
HU	A terméket a falhoz kel rögzíteni, különben az felborulhat! Egyes faltípusoknál speciális tiplit kell használni!
RO	Sistemul de fixare la perete serveşte ca protecţie la răsturnare - de montat obligatoriu! Pentru unele tipuri de pereţi este posibil să fie necesar un diblu special!
PL	Mocowanie do ściany jest jednocześnie zabezpieczeniem przed przewróceniem – koniecznie zamontować ! Do niektórych rodzajów ścian koniecznie zastosowa ć specjalne kołki mocujące.
SK	Upevnenie na stenu slúži ako ochrana proti prevráteniu – bezpodmienečne použite! Pre niektoré druhy stien môže byť potrebná špeciálna hmoždinka!

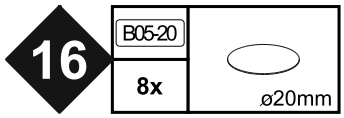
16
B05-20
8x
ø20mm

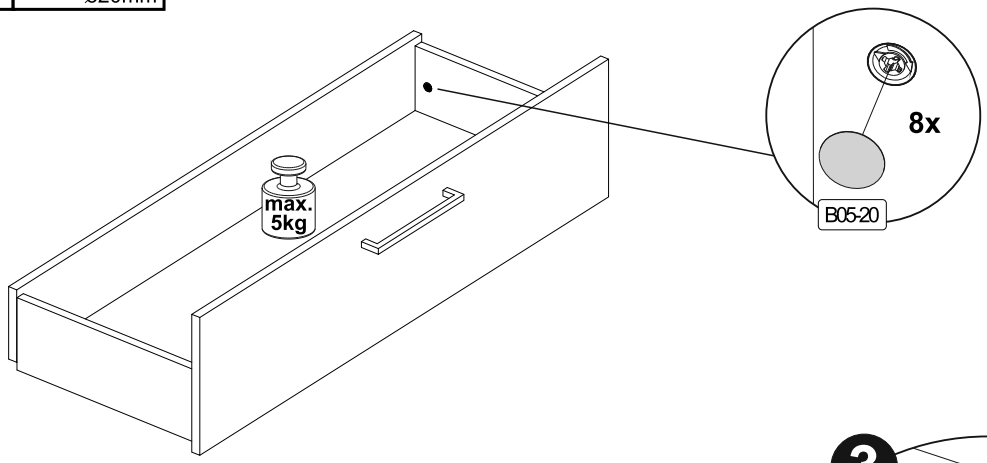
max.
5kg
8x
B05-20

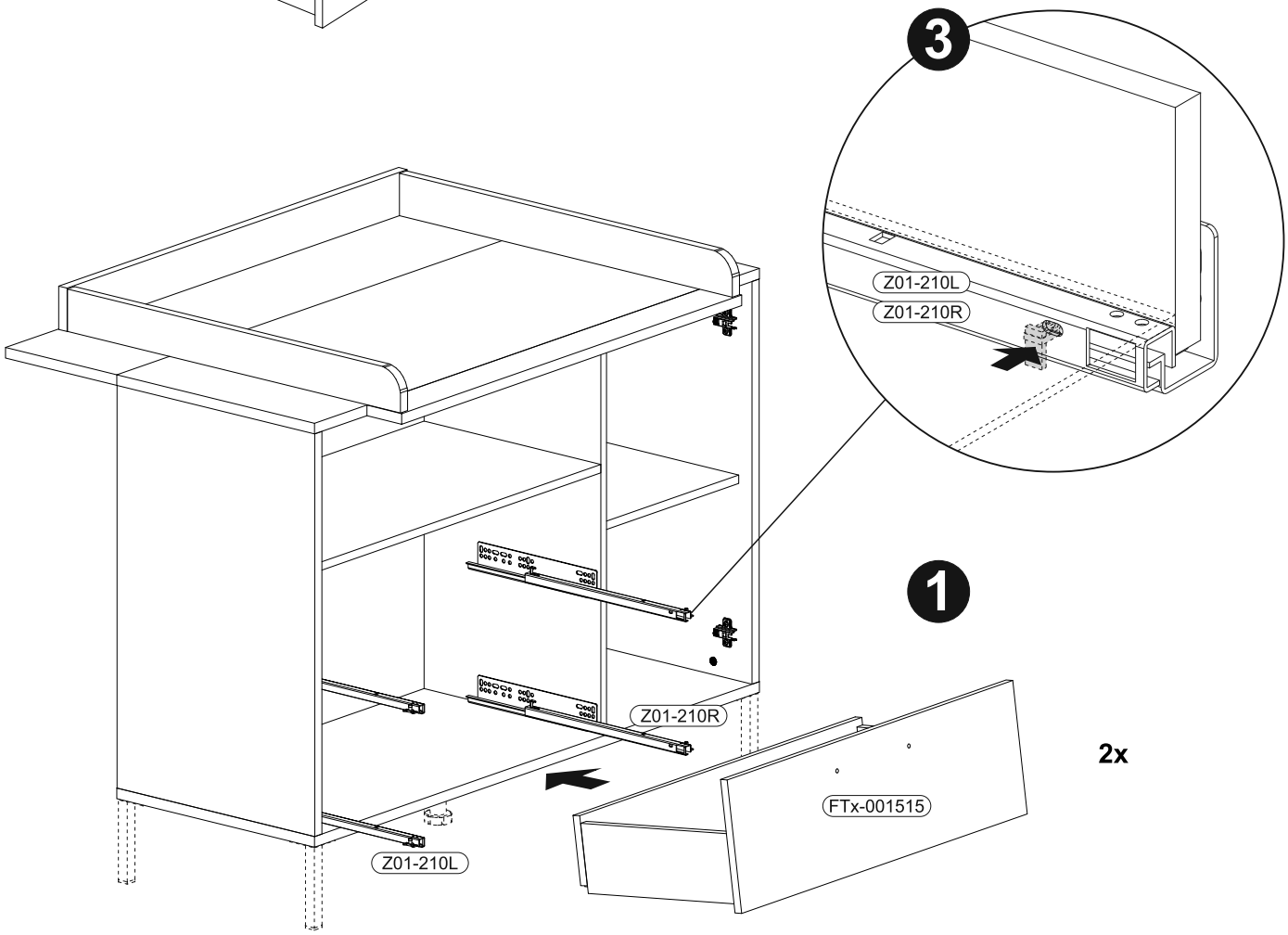
3
Z01-210L
Z01-210R
1
Z01-210R
Z01-210L
FTx-001515
2x

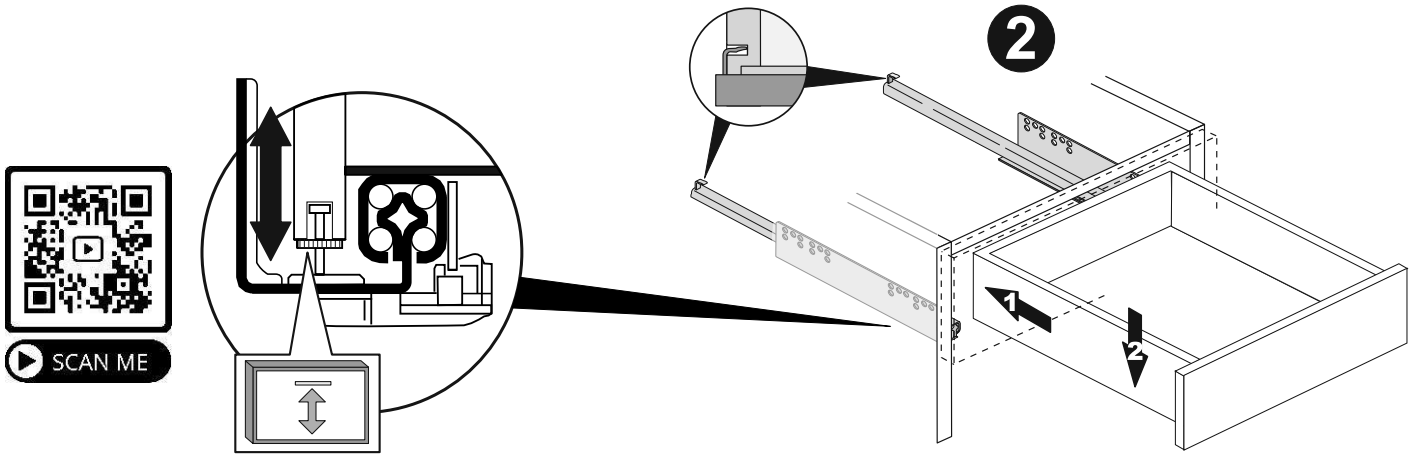
SCAN ME
2
1
2

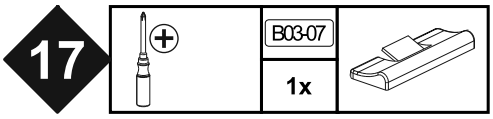
17
B03-07
1x

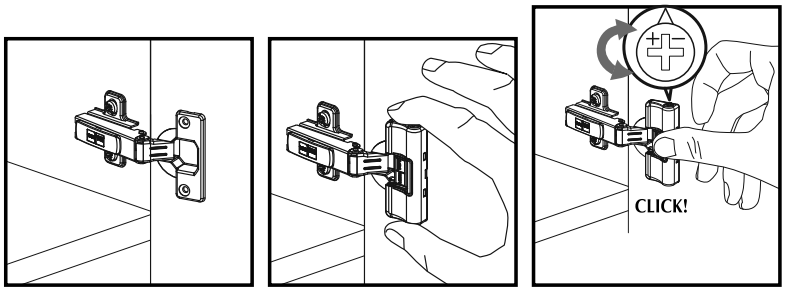
CLICK!

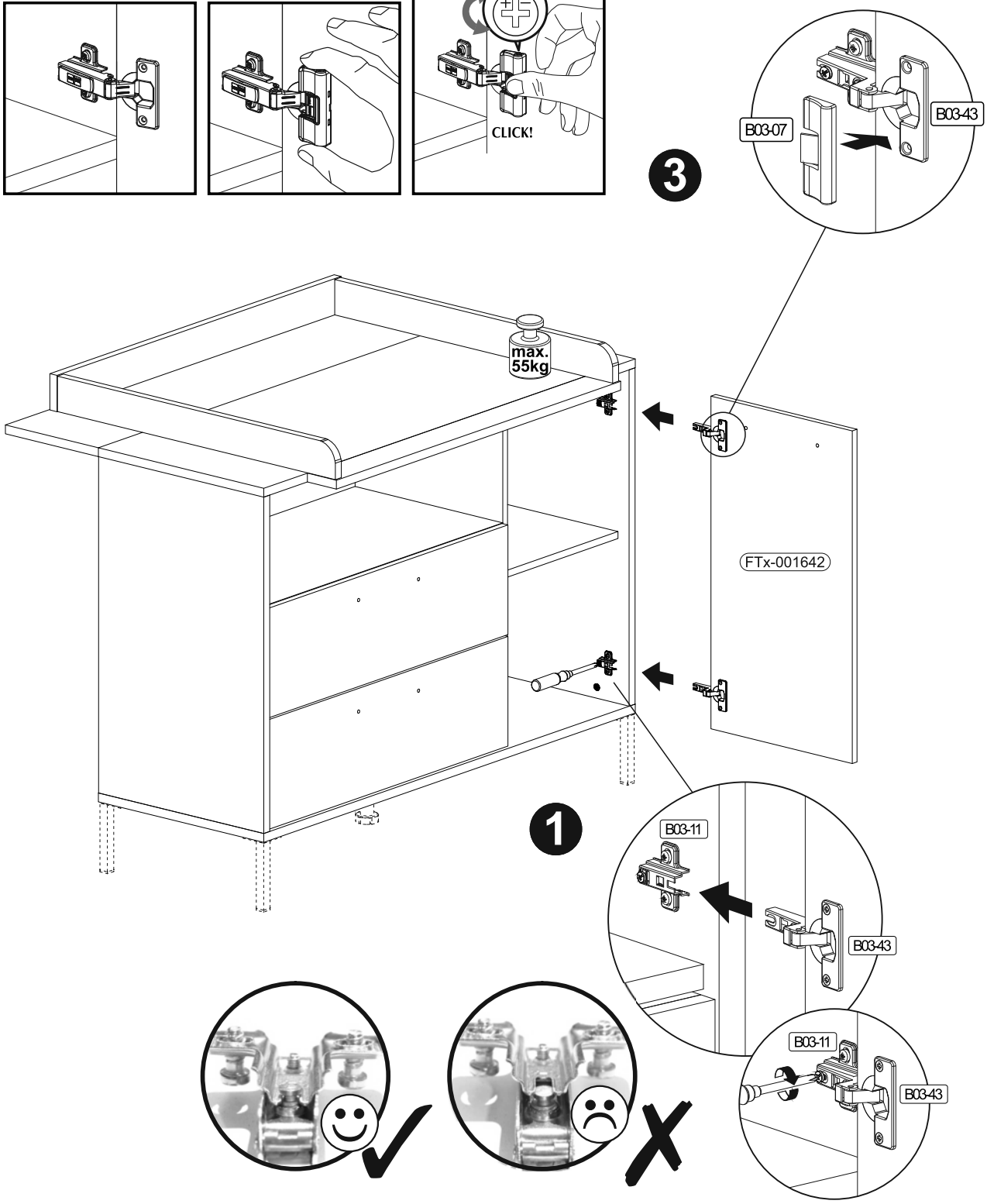
3
B03-07
B03-43
max.
55kg
FTx-001642
1
B03-11
B03-43
B03-11
B03-43

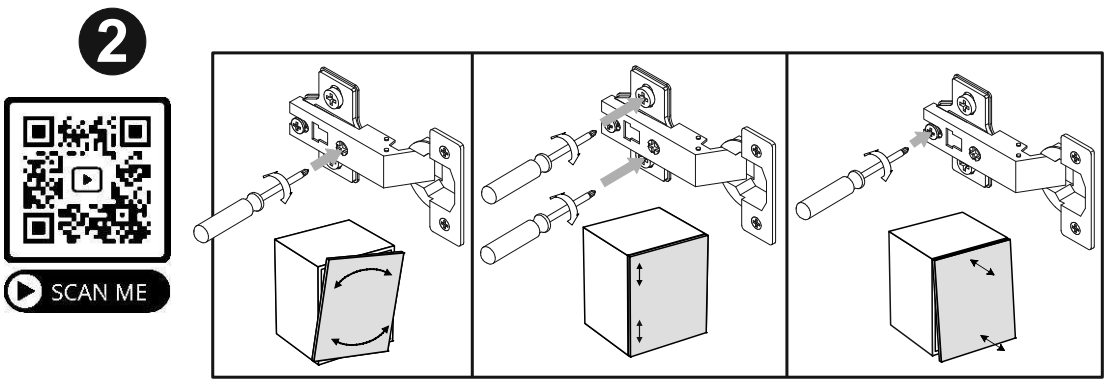
2
SCAN ME