freistil 185

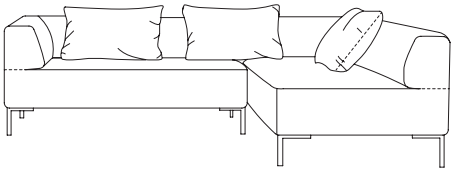

freistil ROLF BENZ

K85 15/2024/---

freistil 185

DE

Technischer Aufbau

/ Holzinnengestell
/ Unterfederung: Wellenfeder
/ Sitzpolster aus Polyurethan-Kaltschaum „Raumgewicht” 37 kg/m^3
/ Rückenpolster aus Polyurethan-Kaltschaum „Raumgewicht” 28 kg/m^3
/ Standardfuß: Stahlrundrohrfuß Feinstruktur pulverbeschichtet RAL 9005 tiefschwarz
Die Angaben zum „Raumgewicht“ können in einem Toleranzbereich von +/-10 % schwanken.

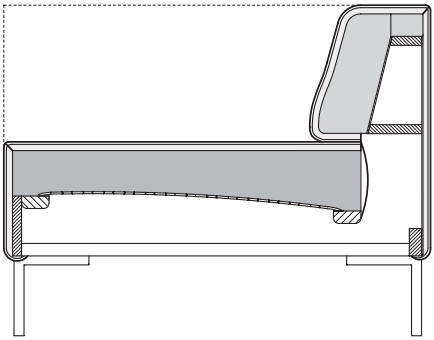

freistil
185

Koppelung der Anreihmodelle

Vor dem Koppeln die Modelle so nah wie möglich dort aufstellen, wo sie stehen sollen. Die Gruppe sollte nach dem Koppeln nicht mehr über größere Strecken gerückt werden – schlecht für die Füße und für den Boden.

1. Anlieferzustand

Im Anlieferzustand steckt das Koppelschwert nach innen in der Halterung.

2. Lösen des Koppelschwerts

Das Modell an der zu koppelnden Seite anheben und auf die Seite legen. Das Koppelschwert umgreifen und kräftig parallel aus der Halterung herausziehen. Dabei nicht nach oben kanten, die Halterung kann dabei brechen!

3. Einführen der Koppellasche

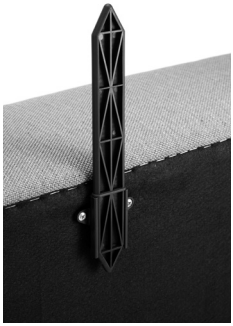

Anschließend die Koppellasche in umgekehrter Richtung wieder einführen – Zahnleiste nach oben. Zuerst mit der 1 bezeichneten Spitze.

4. Koppeln der Modelle

Zuletzt beide Modelle mit den zu koppelnden Seiten parallel so zueinander stellen, dass das Koppelschwert – Spitze 2 – vor der Halterung steht und anschließend ...

freistil
185

... mit einem kräftigen Ruck zusammenschieben. Dabei entsteht ein typisches Geräusch – die Feder rastet in die Zahnleiste ein.

5. Ausrichten

Zum Schluss noch die Fugen parallel ausrichten.

freistil 185

NL

Technische constructie

/ Houten binnenframe
/ Vering: nosag veren
/ Zittingstoffering van polyurethaan-koudschuim, „soortelijke gewicht“ 37 kg/m^3
/ Rugleuningstoffering van polyurethaan-schuim „soortelijke gewicht“ 30 kg/m^3
/ Standaardpoot: stalen buisvoet, fijne structuur, gepoedercoat RAL 9005 gitzwart

De gegevens voor het soortelijke gewicht kunnen variëren binnen een tolerantiebereik van +/- 10 %.

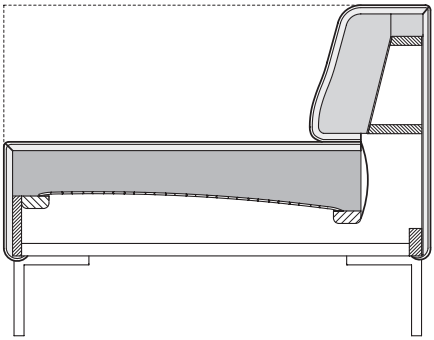

freistil
185

Koppelen van de koppelmodellen

Voor het koppelen de modellen zo dicht mogelijk op de plek opstellen waar ze moeten staan. De groep mag na het koppelen niet meer over grote afstanden worden verschoven – slecht voor de poten en voor de vloer.

1. Aflevertoestand

In de aflevertoestand is de koppelverbinding naar binnen in de houder gestoken.

2. Losmaken van de koppelverbinding

Het model aan de te koppelen zijde optillen en op diens zijde leggen. De koppelverbinding beetpakken en krachtig parallel uit de houder trekken. Hierbij niet naar boven verdraaien omdat hierdoor de houder kan breken!

3. In de koppelsleuf steken

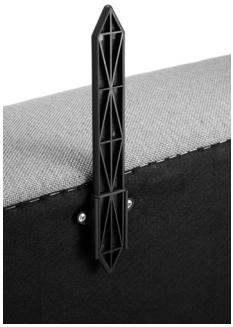

Aansluitend het koppelstuk in omgekeerde richting weer insteken – getande strook naar boven. Eerst de punt die met een 1 is aangeduid.

4. Koppelen van de modellen

Tenslotte beide modellen met de te koppelen zijden parallel ten opzichte van elkaar plaatsen, zodat de koppelverbinding – punt 2 – zich voor de houder bevindt en aansluitend ...

freistil
185

... met een krachtige beweging in elkaar schuiven. Daarbij is een kenmerkend geluid te horen – de veer vergrendelt in de getande strook.

5. Uitlijning

Tot slot nog de voegen parallel uitlijnen.

freistil 185

EN

Technical design

/ Wooden inner frame
/ Spring system: nosag spring
/ Seat in polyurethane foam, “density” 37 kg/m^3
/ Back in polyurethane foam, “density” 28 kg/m^3
/ Standard leg: tubular steel leg, fine-grain, powder-coated RAL 9005 jet black
The data of “density” can vary in a range of +/-10%.

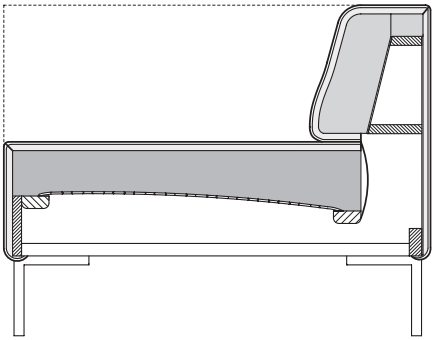

freistil
185

Connecting the modular elements

Before connecting the elements, place them as close as possible to where they will eventually stand. After they are connected, avoid pushing the whole assembly any great distance – it‘s bad for the legs and the floor.

1. As delivered

When delivered, the connecting blade is inserted in the holder on the inner side.

2. Release the connecting blade

Lift the element on the side to be connected, and lay it on its side. Take hold of the connecting blade and pull it sharply out of the holder.

3. Insert the connecting bar

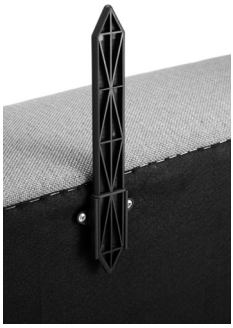

Then re-insert the connecting bar the other way up – with the ridges at the top. The tip marked 1 goes in first.

4. Connect the unit

Finally, position both units with the sides to be connected parallel to each other, so that the connecting blade – tip 2 – lies in front of the holder, then ...

freistil
185

... push them firmly together. You will hear a characteristic noise as the ridges engage in the ratchet.

5. Alignment

Finally, align the joins parallel to each other.

Rolf Benz AG & Co. KG · Haiterbacher Str. 104 · D-72202 Nagold
www.freistil-rolfbenz.com · Email: info@freistil-rolfbenz.com

freistil ROLF BENZ