TD022416, 160 x 100 cm
TD022418, 180 x 100 cm
TD022420, 200 x 100 cm

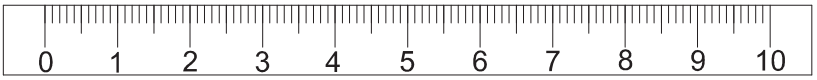

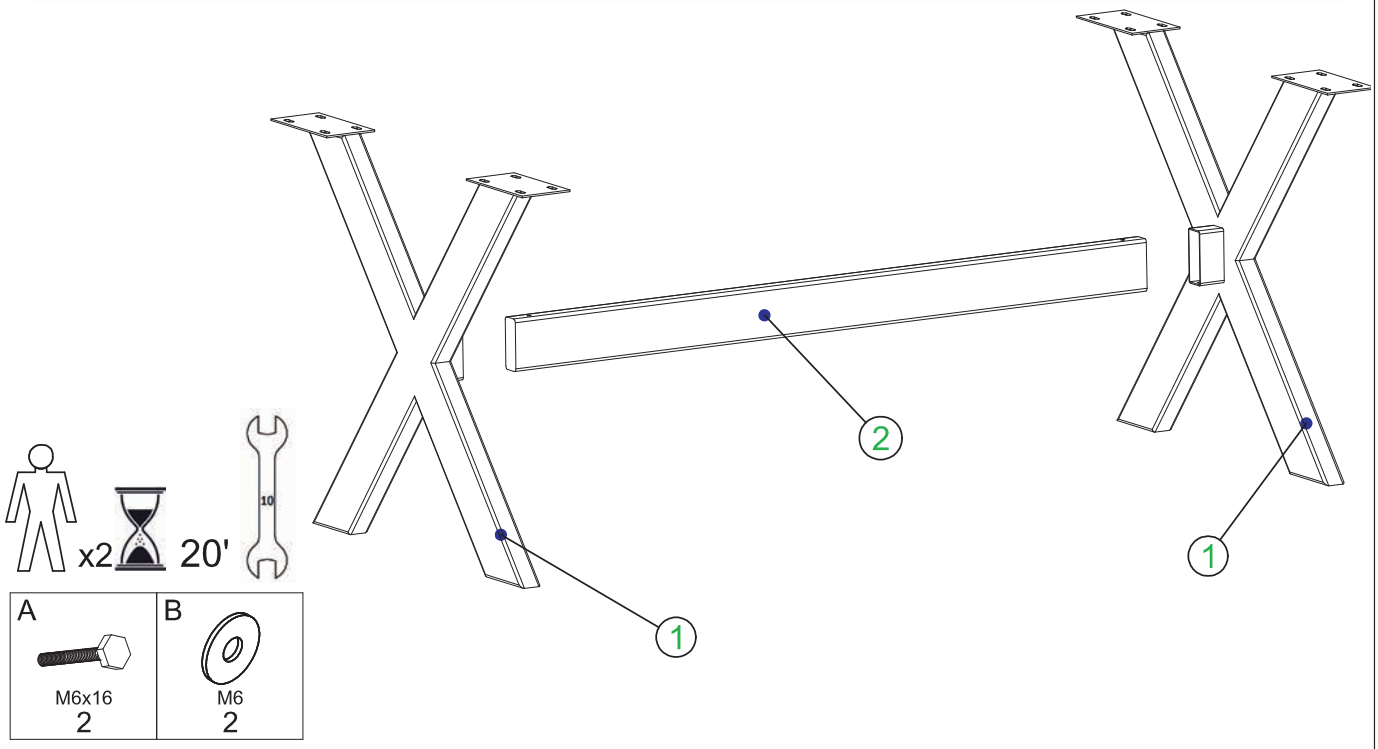

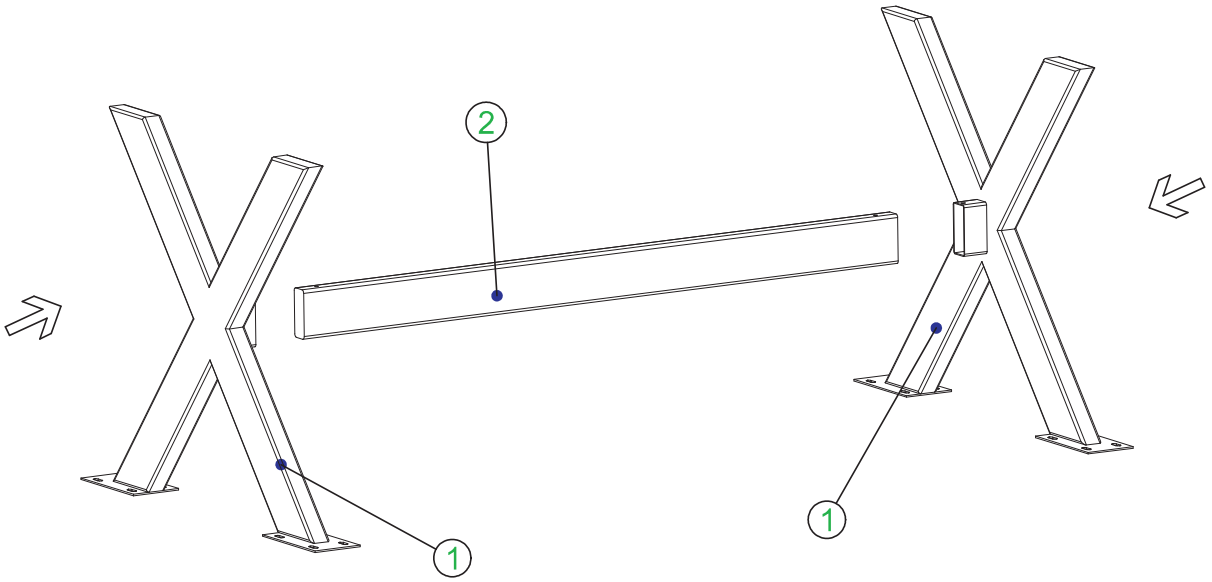

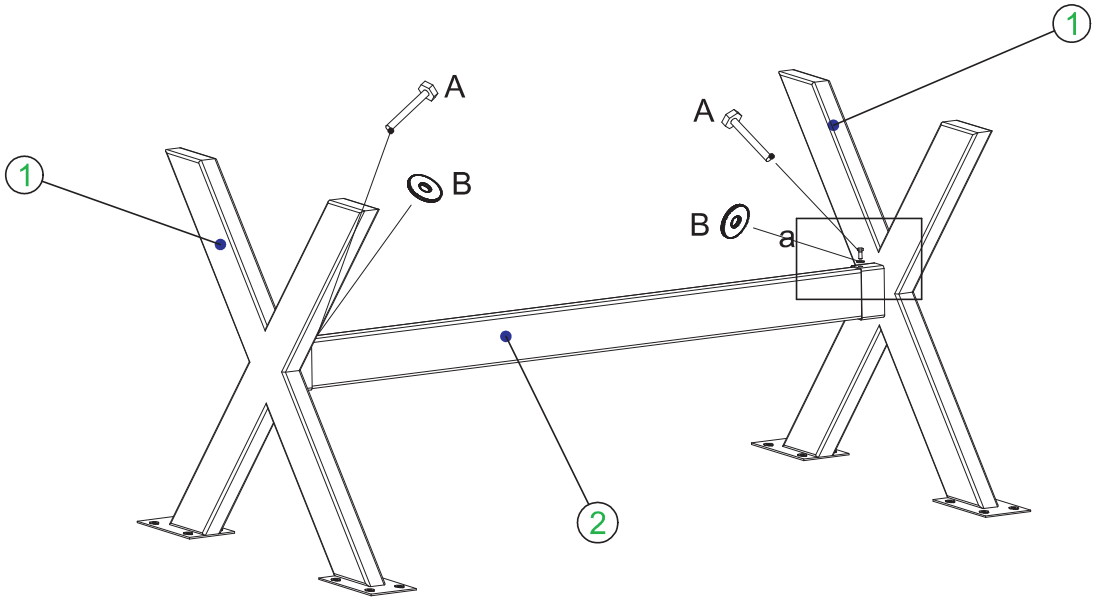

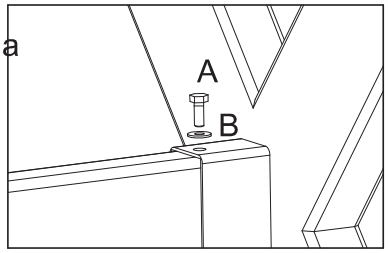

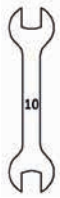

I

A	B
M6x16	M6
2	2

Copyright 2021/2022 by
Musterring Trading GmbH & Co. KG
D - 33378 Rheda-Wiedenbrück
Printed in Germany
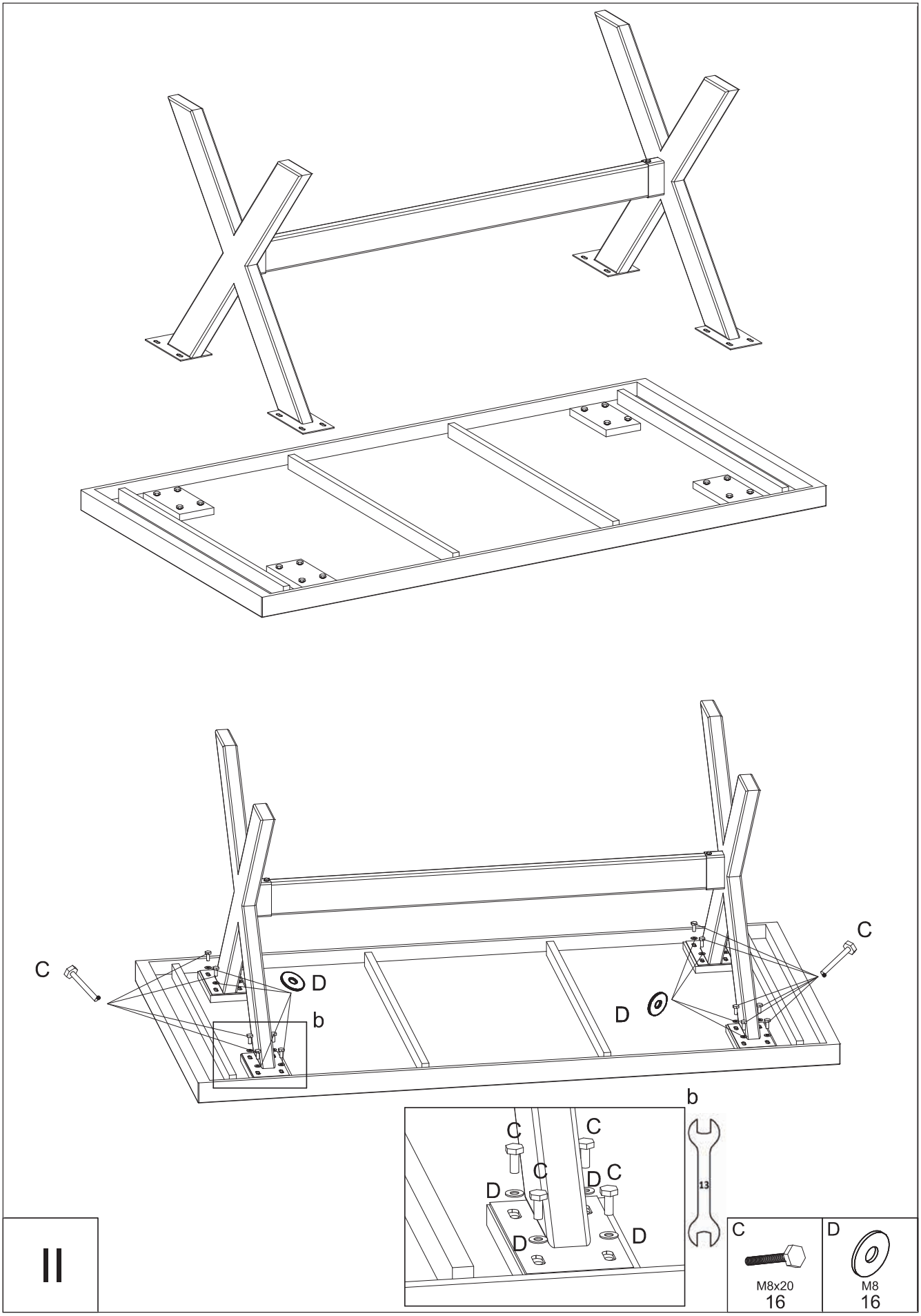
Bei nicht vorschriftsmäßiger und / oder nicht fachmännischer Montage wird bei Personen- und / oder Sachschäden keinerlei Haftung übernommen.