“3970”

versionsnummer: 20.04.2022

Naturholz kann sich werkstoffbedingt verziehen. Durch das Montieren ziehen sich Teile wieder plan.

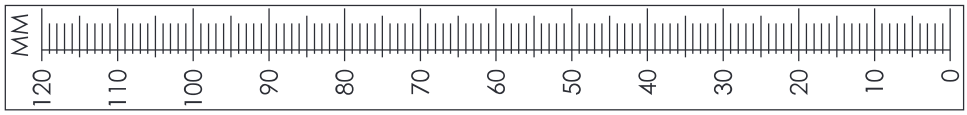

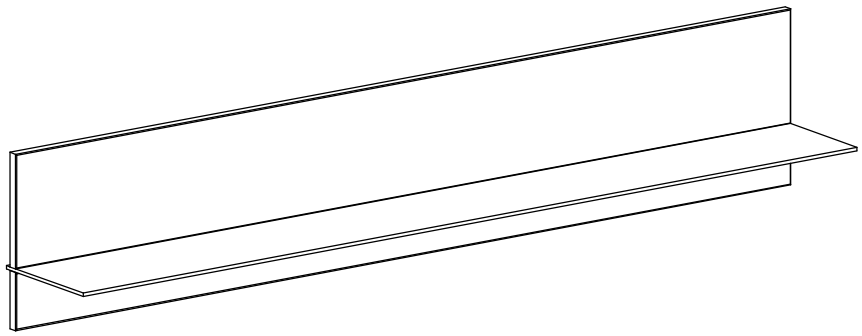

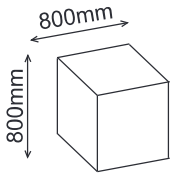

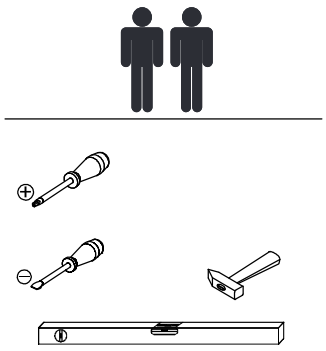

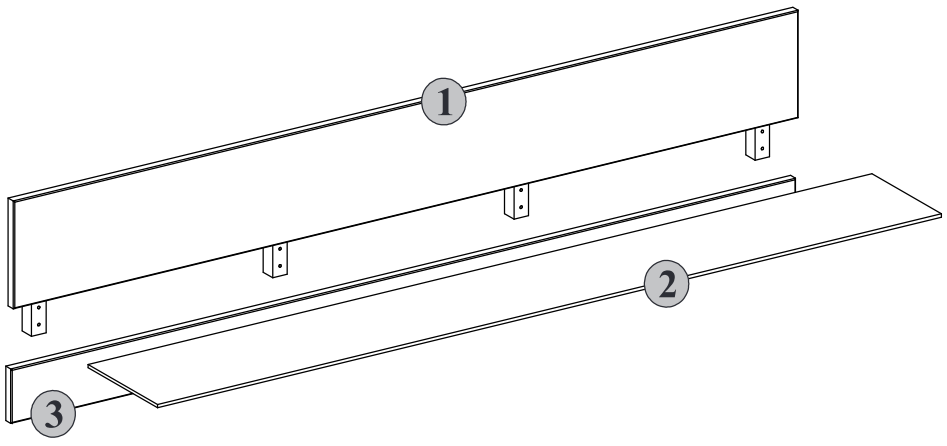

B1

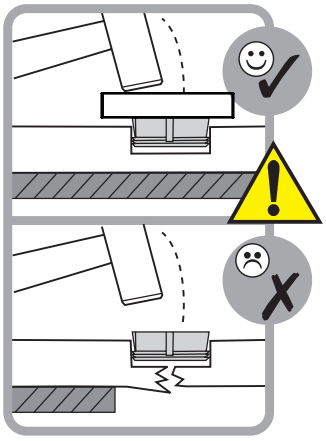

8x
3.5x35 p42

4x
n3

4x
d5

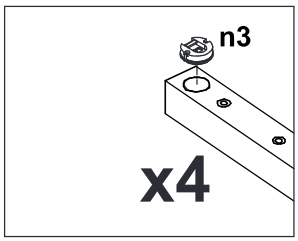

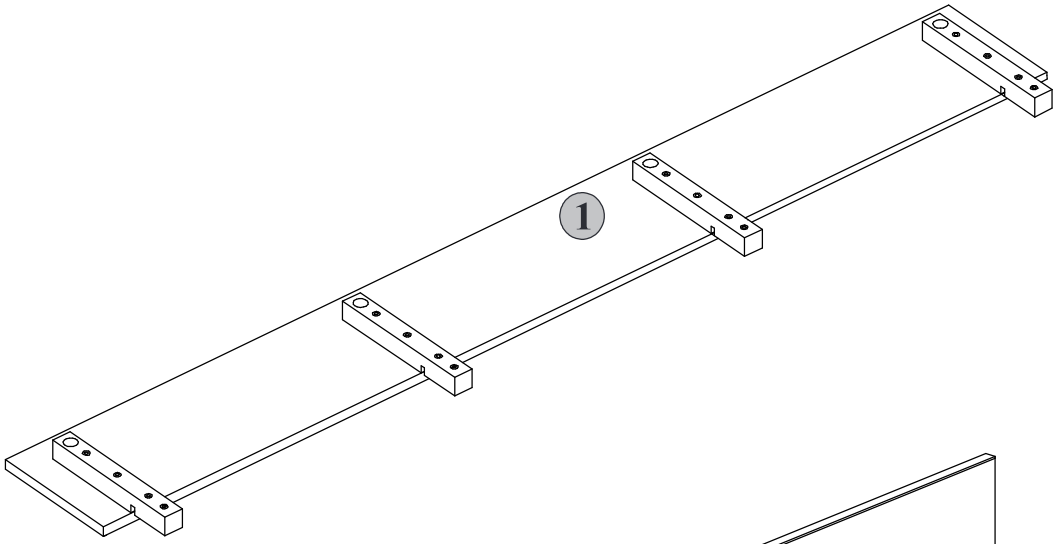

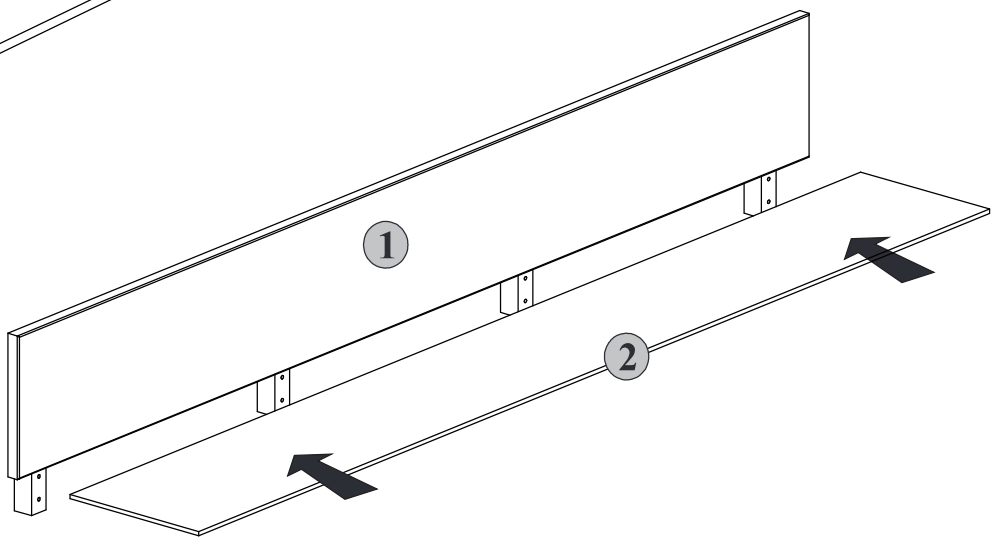

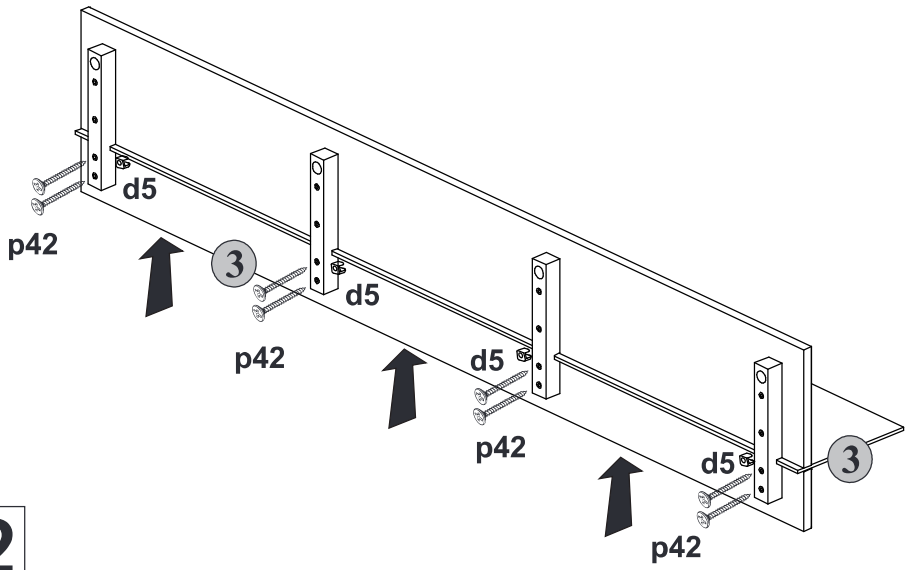

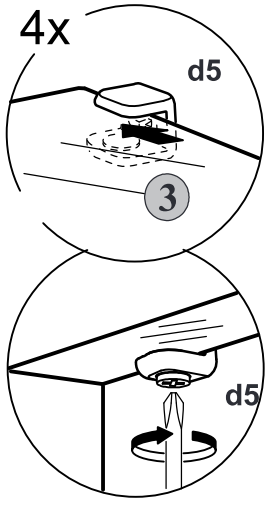

2

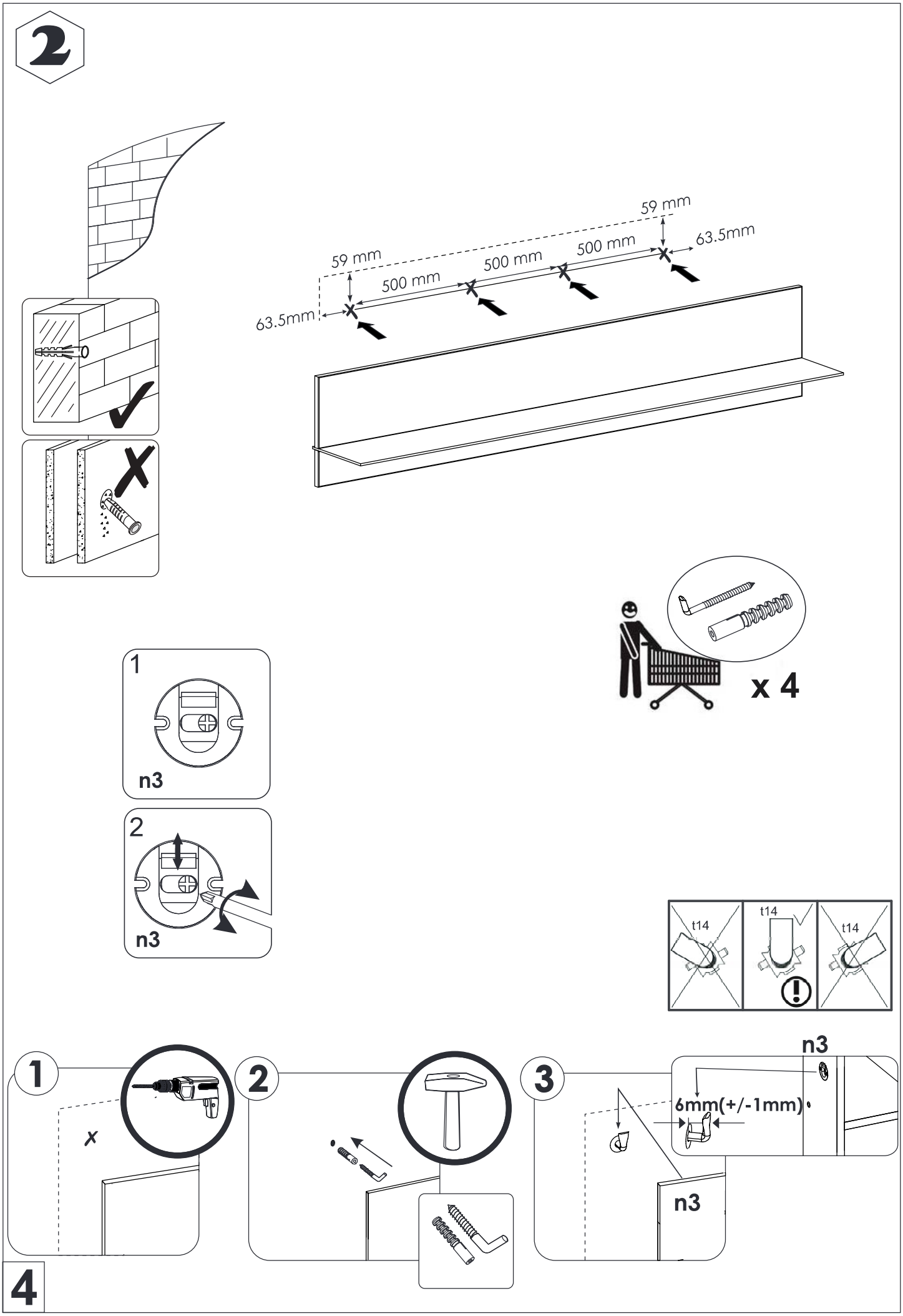
2
59 mm
63.5mm
500 mm
500 mm
500 mm
59 mm
63.5mm
x 4
1
n3
2
n3
t14
t14
t14
1
x
2
3
n3
6mm(+/-1mm)
n3
4