REPC-Nr.:	Service • Assistenza • Dienstverlening • Serwis Servis • Szerviz • Сервисная служба

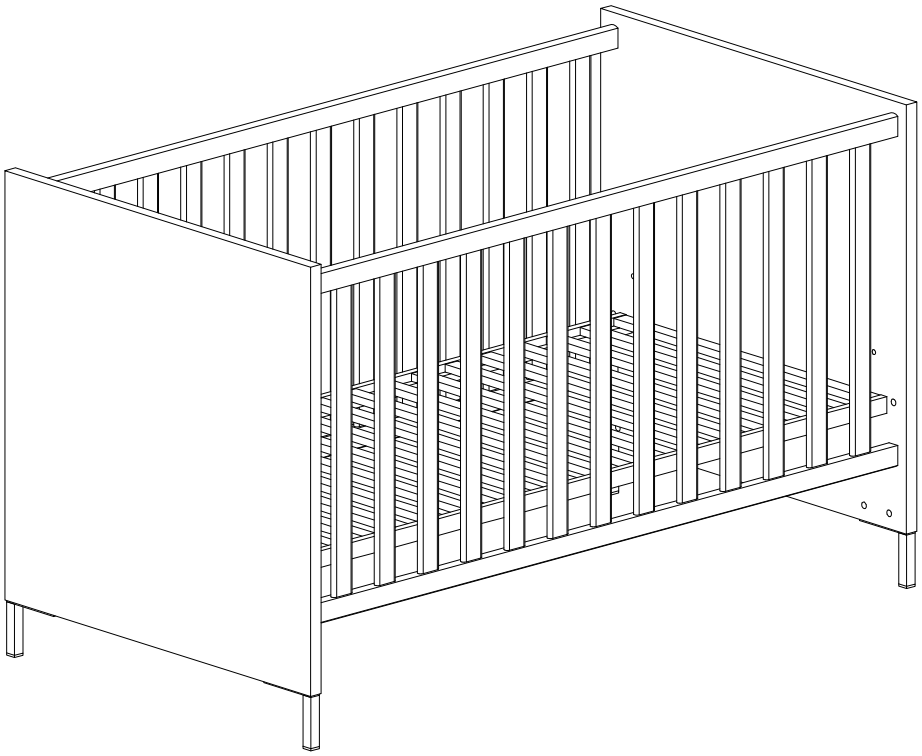

Artikel.-Nr.:

0429-BH

Montageanleitung.-Nr.:

MA1-00403

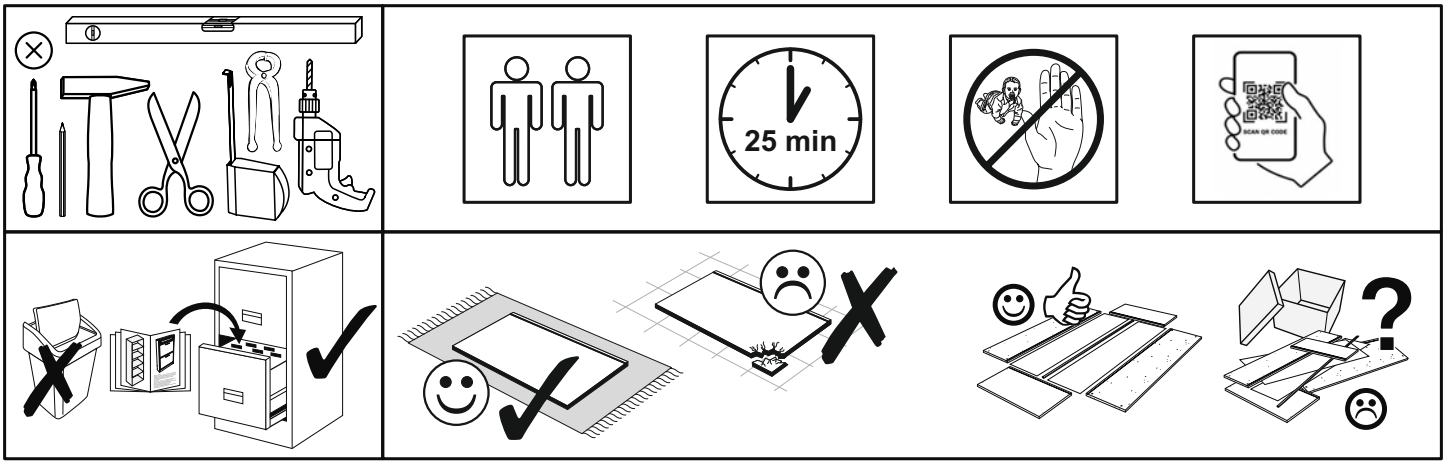

SCAN ME

Das Ersatzteil-Anforderungsformular finden Sie auf
The replacement parts requisition form you find on
https://www.maeusbacher.de/ersatzteile/

BT1-00502 Colli 1/2

B10-110		B10-105		B10-101		B01-239		B10-115		B10-95	
8x		8x		8x	M6x6 SW3	1x	SW 3	12x	12x10 M6	4x	6,3x19
B10-06		B01-290		B01-240		B10-80		B10-85		B10-90	
8x		8x	M6x40 SW4	1x	SW 4	2x		2x		12x	

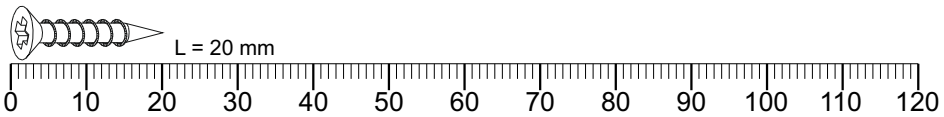

SCAN ME

Colli 1/2

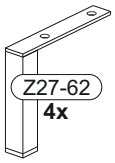

Z27-62
4x

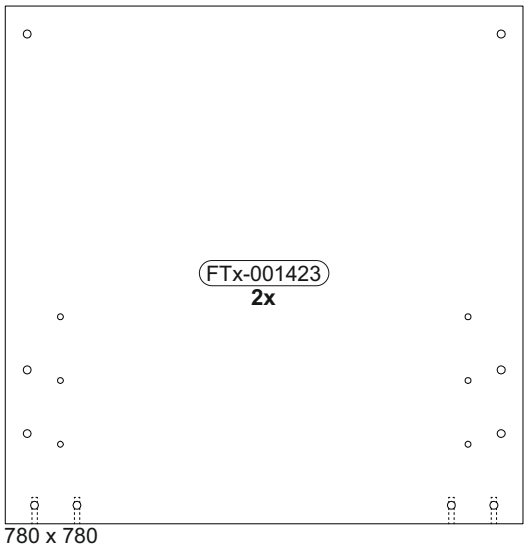

FTx-001423
2x

780 x 780

Colli 2/2

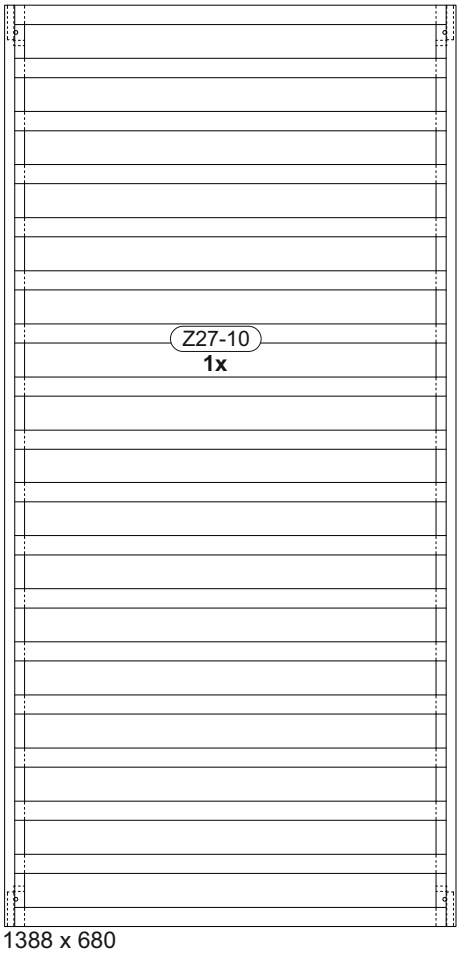

Z27-10
1x

1388 x 680

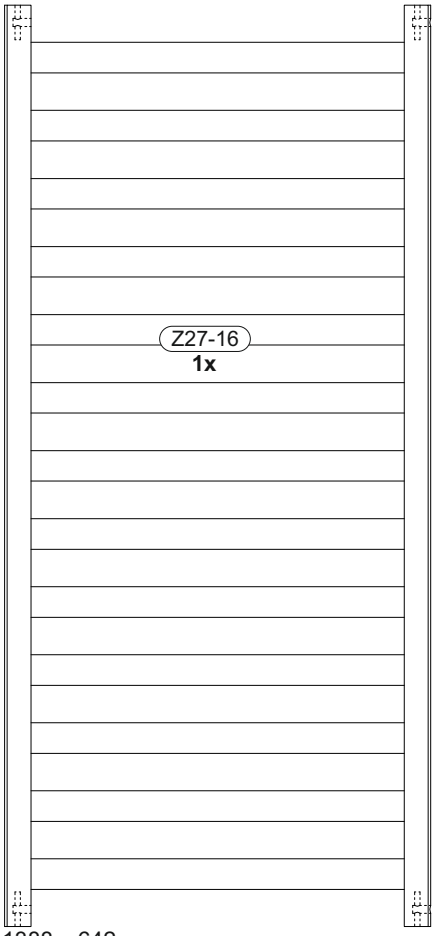

Z27-16
1x

1388 x 642

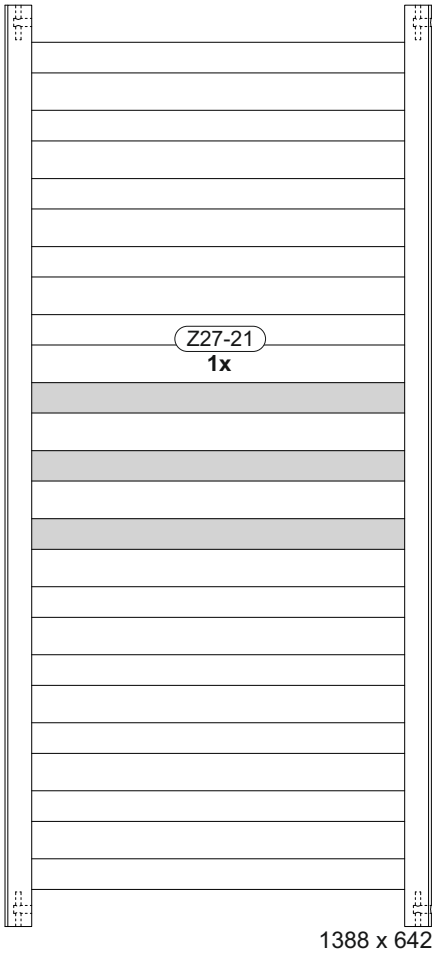

Z27-21
1x

1388 x 642

1

	B10-115		B10-90		B10-110		B10-06		B01-290
	12x	12x10 M6	12x		8x		8x		8x
									M6x40 SW4
									B01-240
									1x
									SW 4

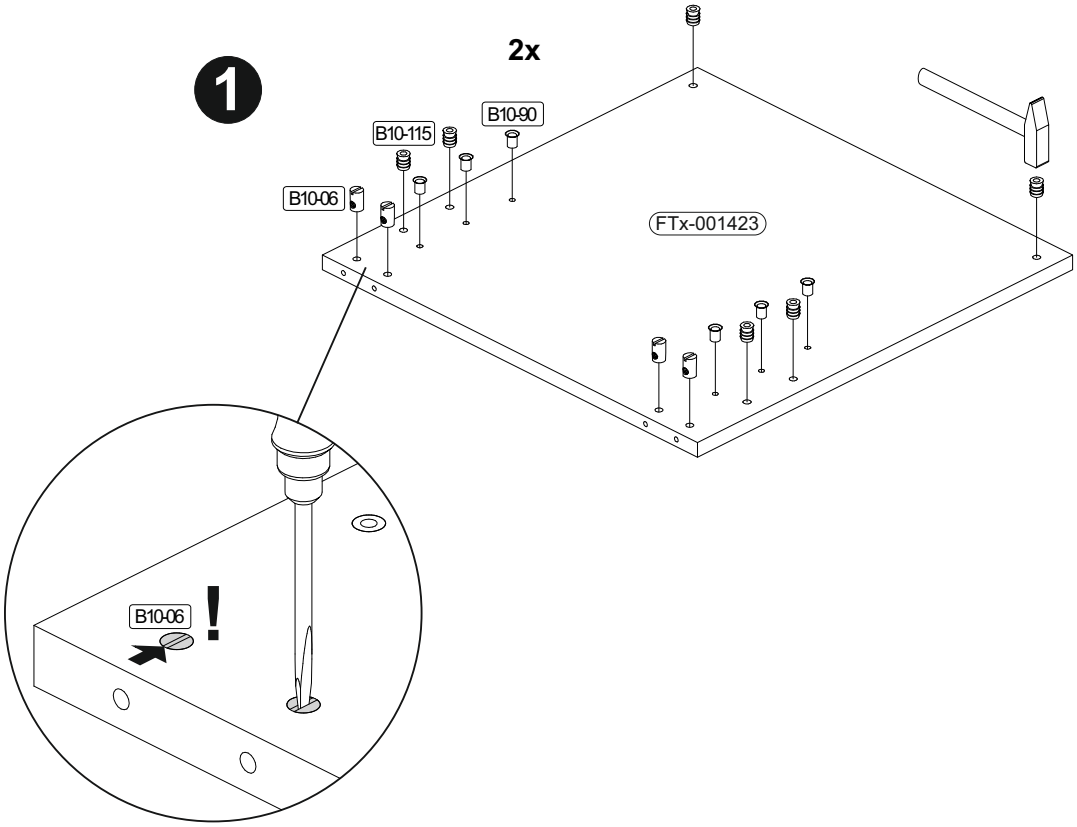

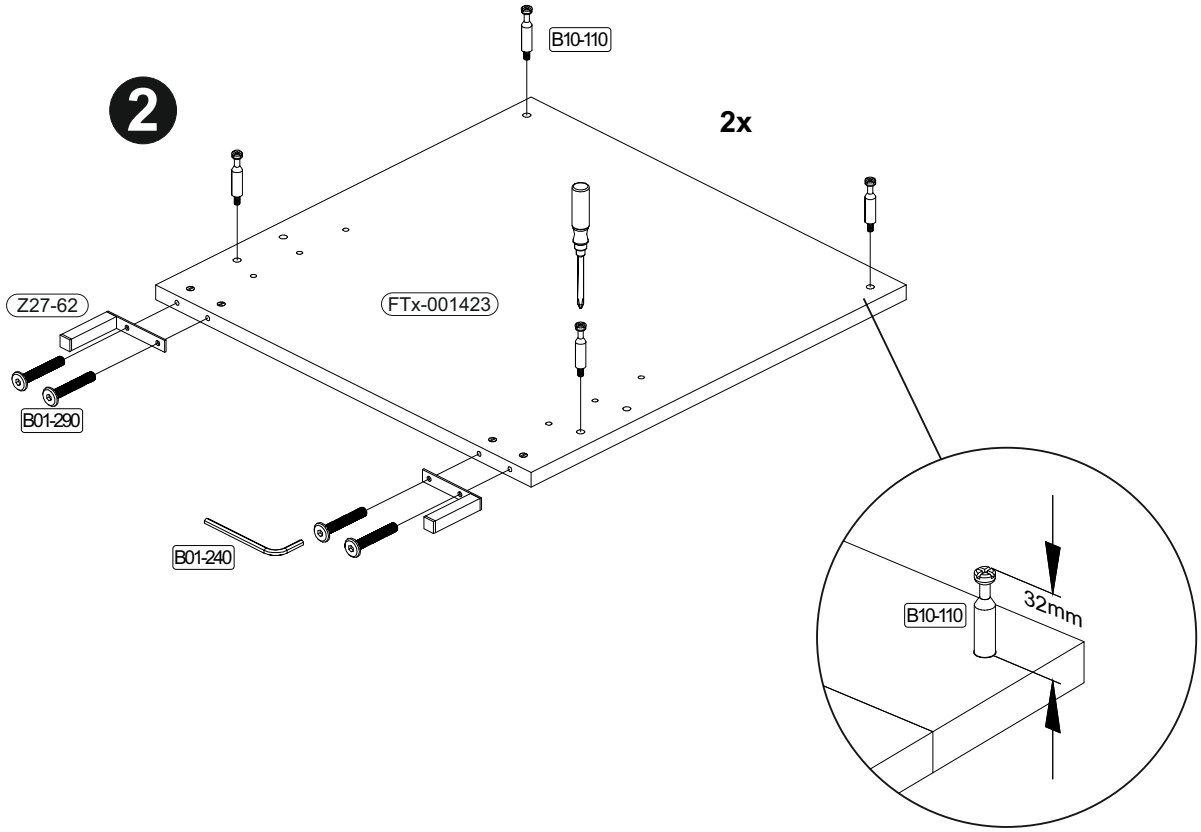

2

	B10-95		B10-105		B10-80		B10-85
	4x	6,3x19	8x		2x		2x

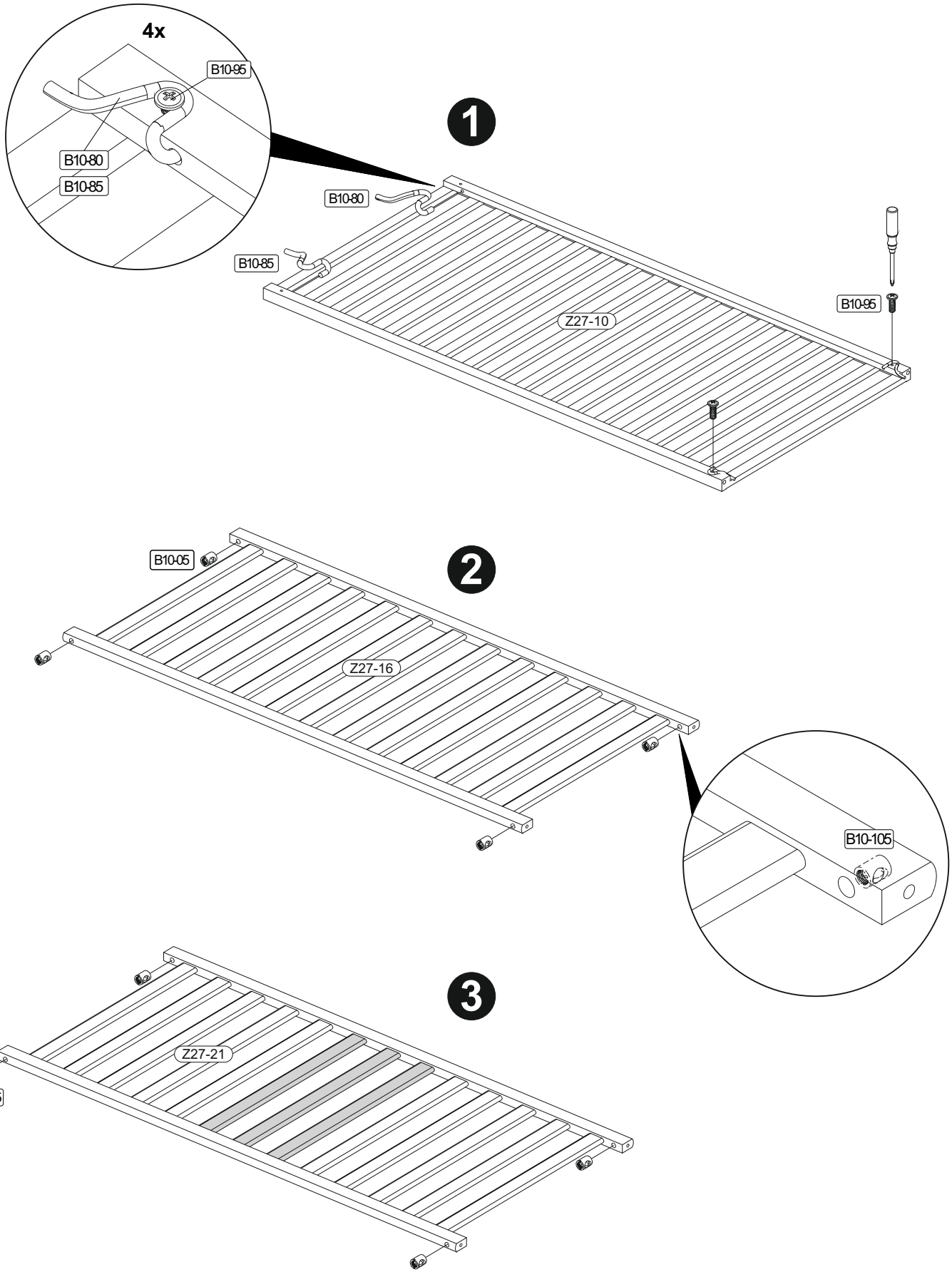

3

B10-101		B01-239	
8x	M6x6 SW3	1x	SW 3

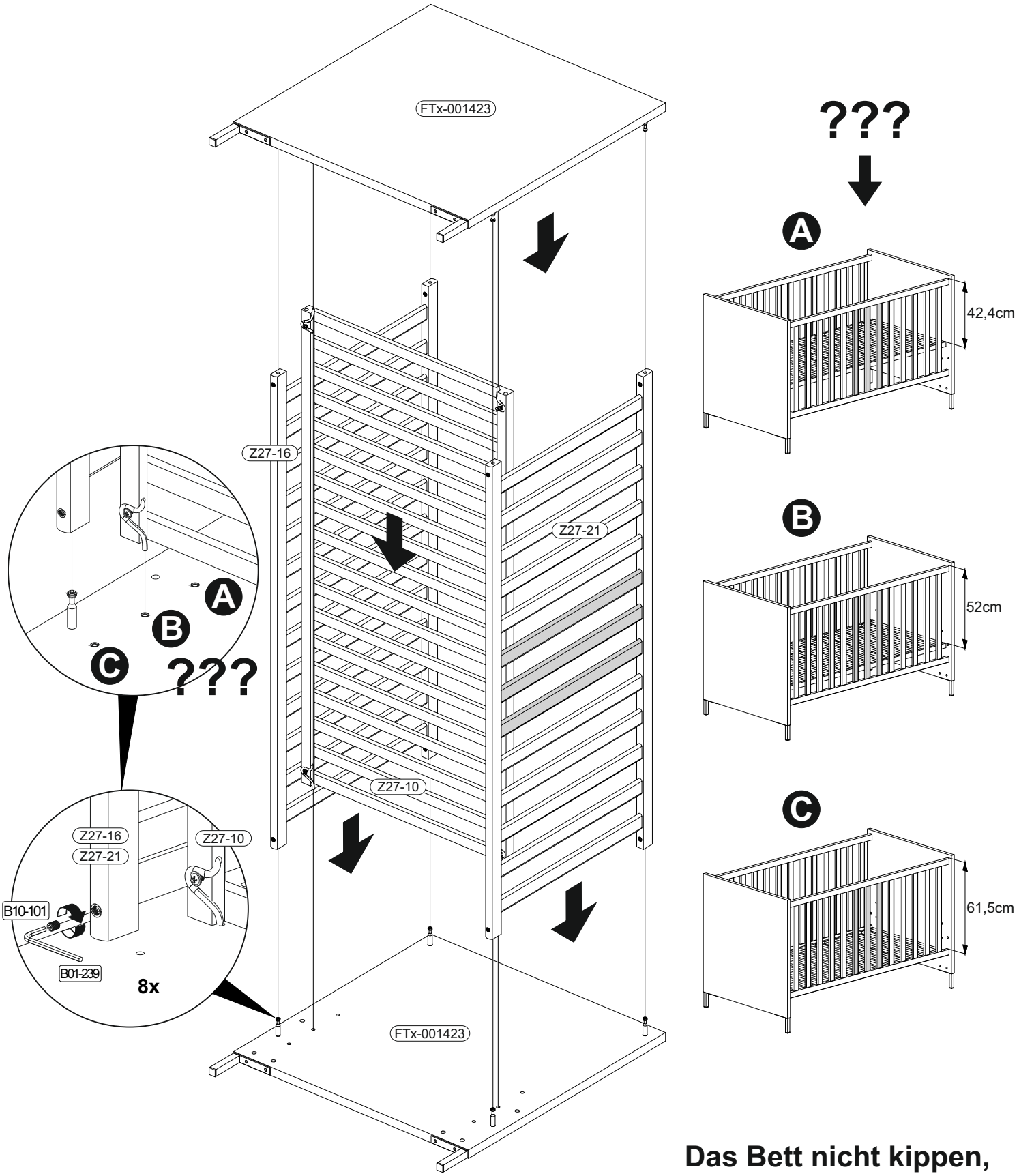

Das Bett nicht kippen, sondern beidseitig anheben!

Don't tilt the bed but lift on both sides!