2652

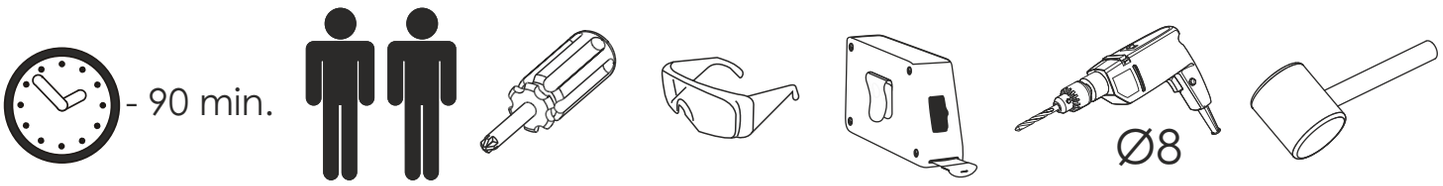

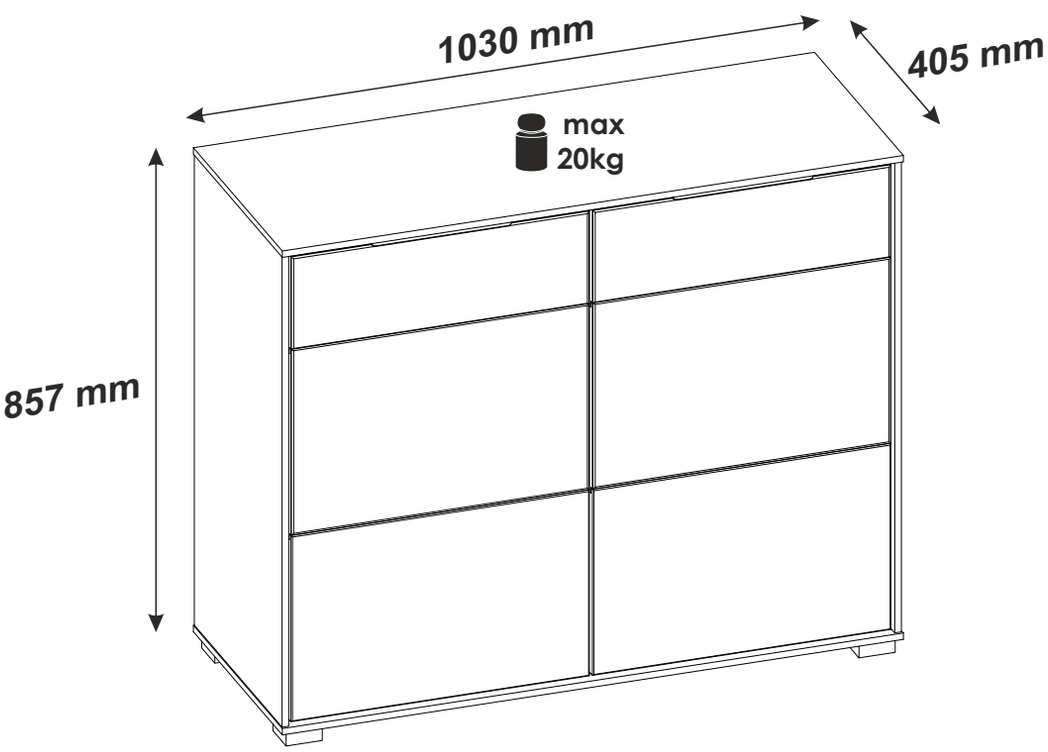

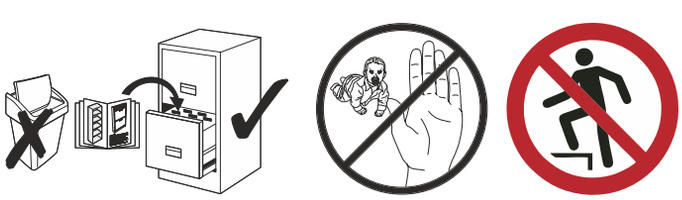

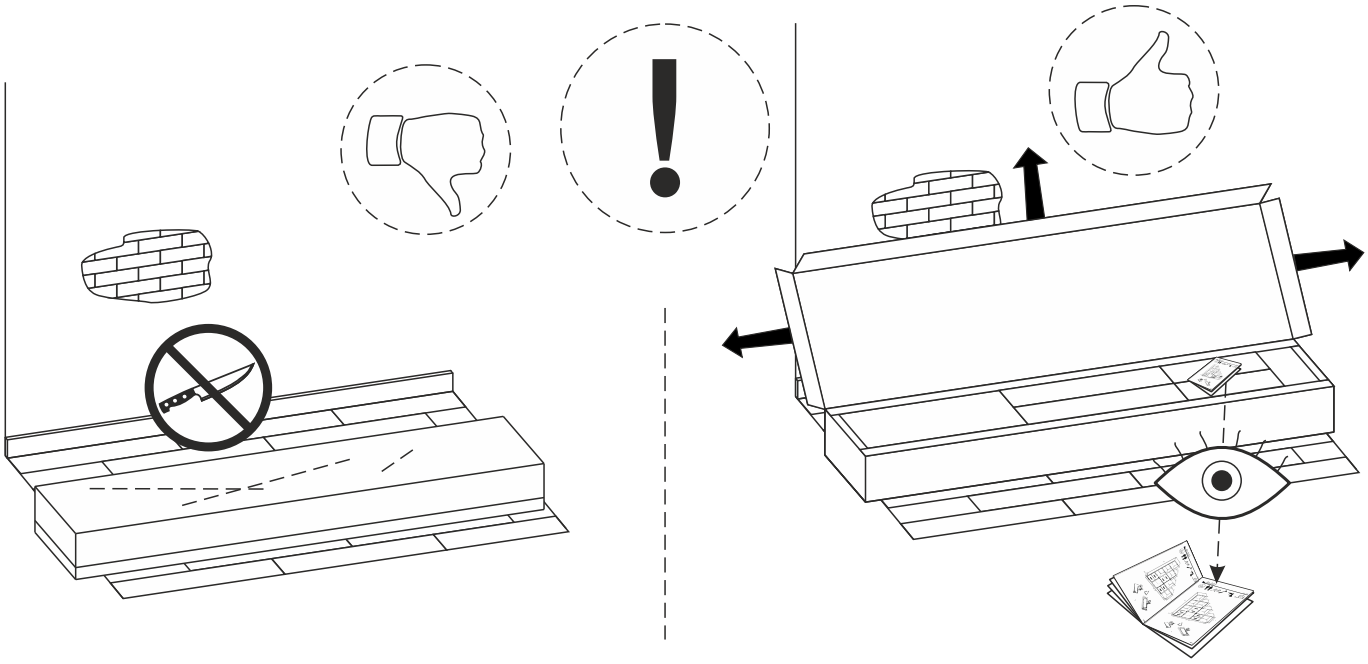

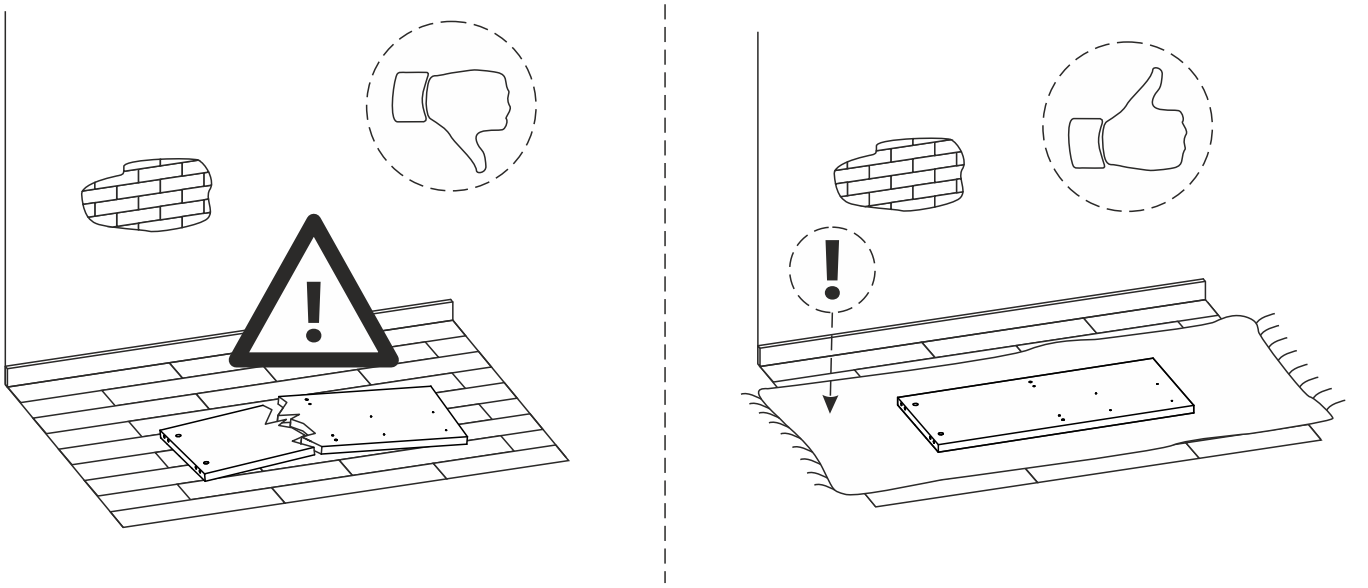

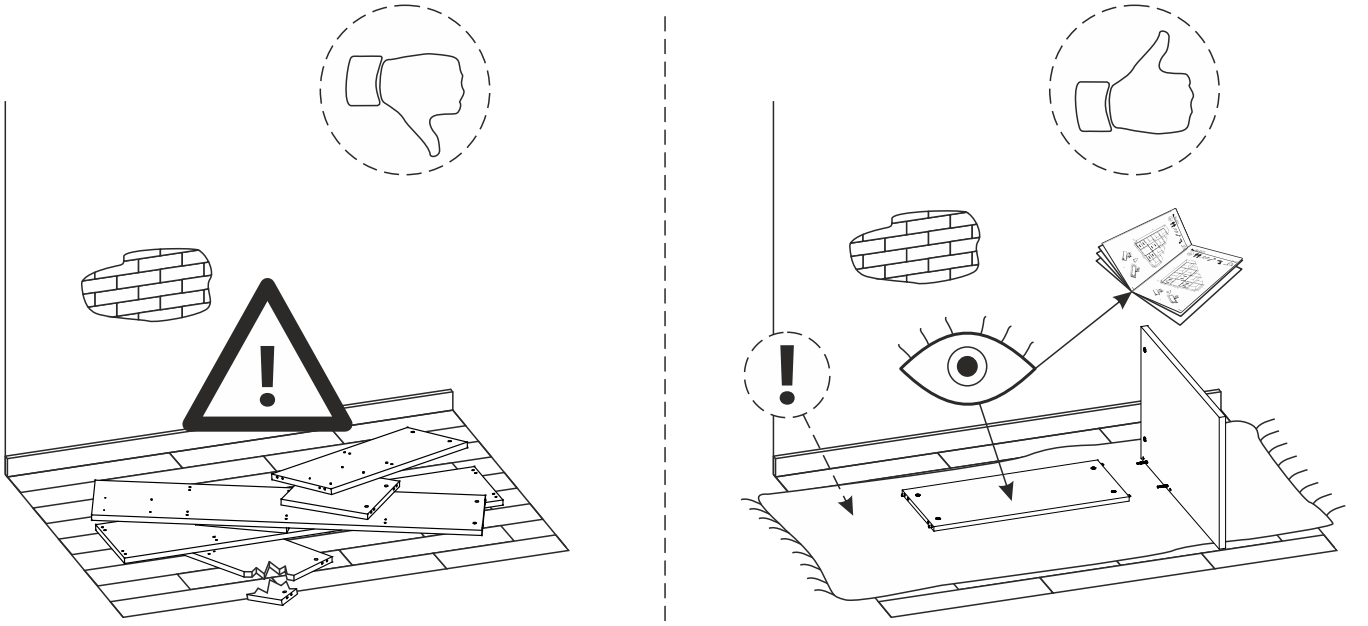

2652

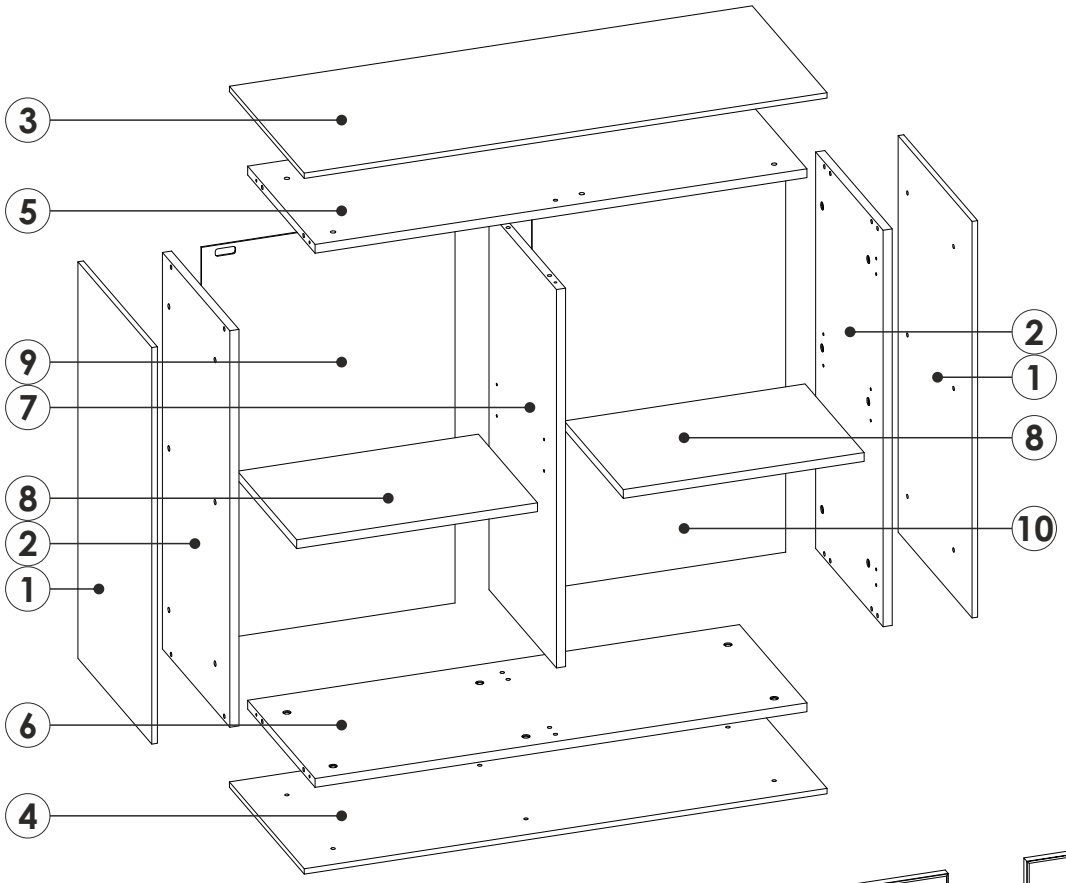

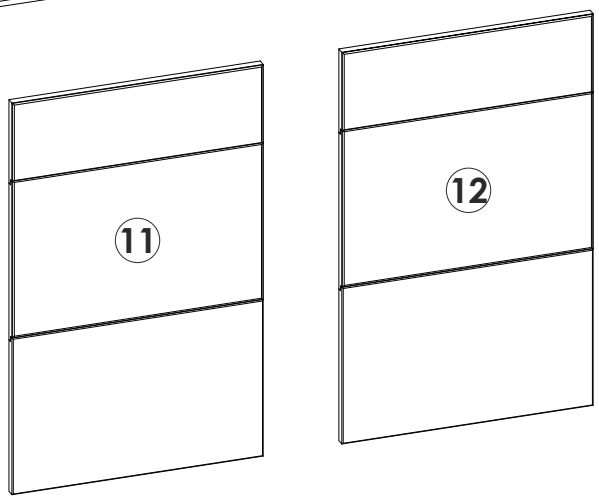

1	810	400	11	x2	1/1
2	810	365	18	x2	1/1
3	1030	405	11	x1	1/1
4	1030	405	11	x1	1/1
5	969	365	18	x1	1/1
6	969	365	18	x1	1/1
7	773	365	18	x1	1/1
8	480	320	18	x2	1/1
9	808	501	3	x1	1/1
10	808	501	3	x1	1/1
11	800	495	48	x1	1/1
12	800	495	48	x1	1/1

2652

A1	8 x 30 mm	x12
B0		x4
B1		x4
C2	5 x 13 mm	x14
D1		x8
FC1		x5
G1	6,4 x 50 mm	x12
H1	L - 350 mm	x2
I1	3 x 16 mm	x23
K8	M6 x 23 mm	x24
N14	4 x 30 mm	x10
O4		x5
Q9		x2
R0		x5
TM	M6 x 22 mm	x24
Z1		x24

	x1
	x1

1.

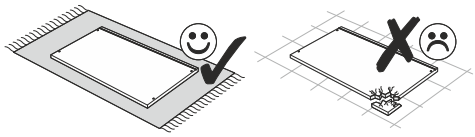

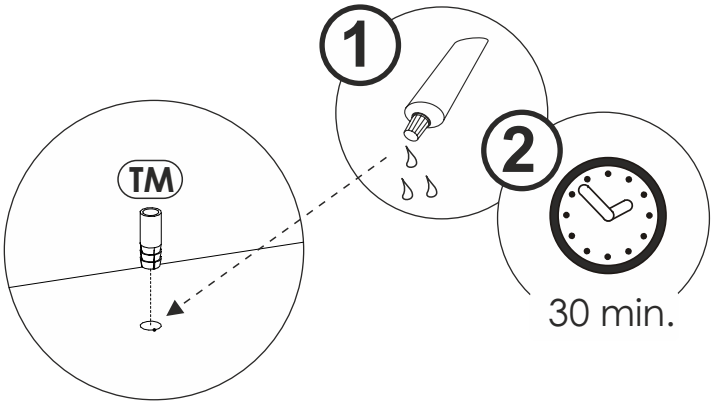
1
2
TM
30 min.

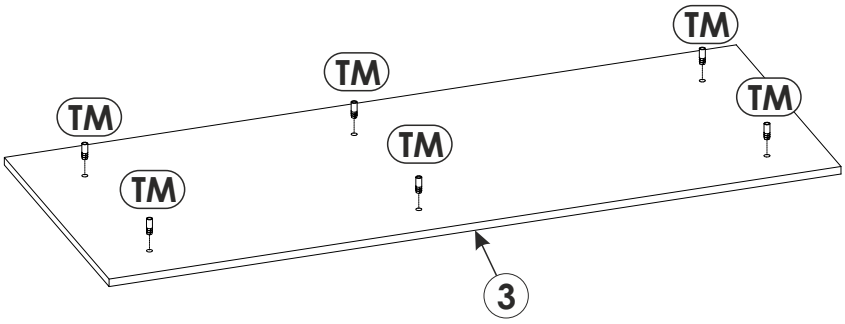
TM
TM
TM
TM
TM
TM
3

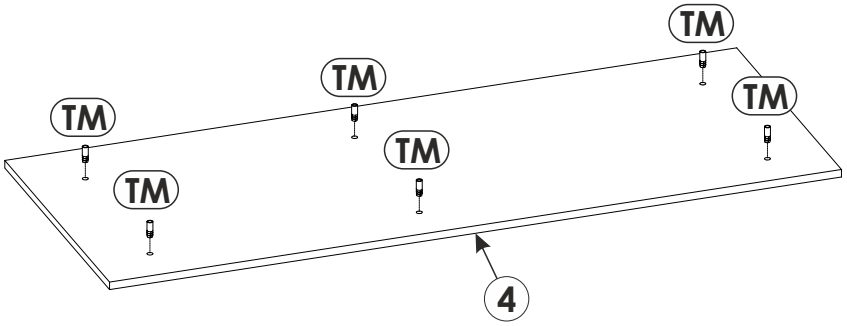
TM
TM
TM
TM
TM
TM
4

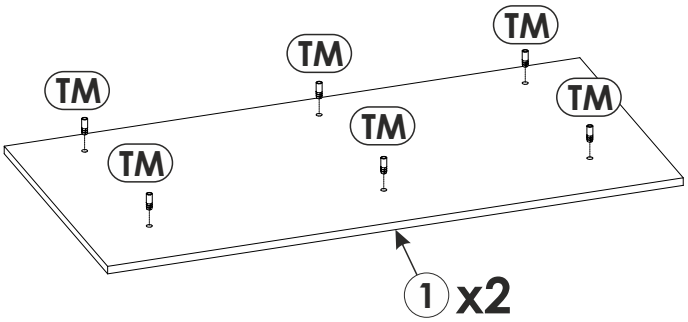
TM
TM
TM
TM
TM
TM
1 x2

2.

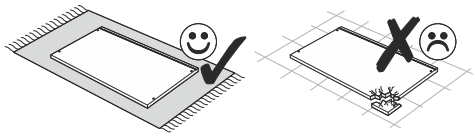

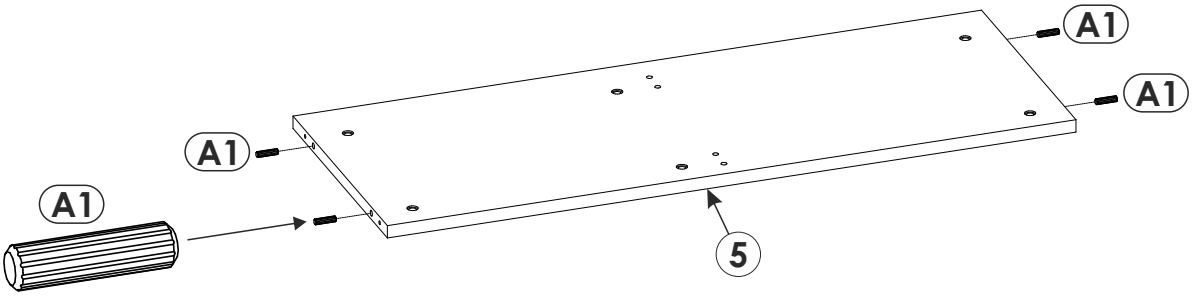

3.

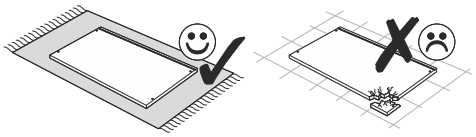

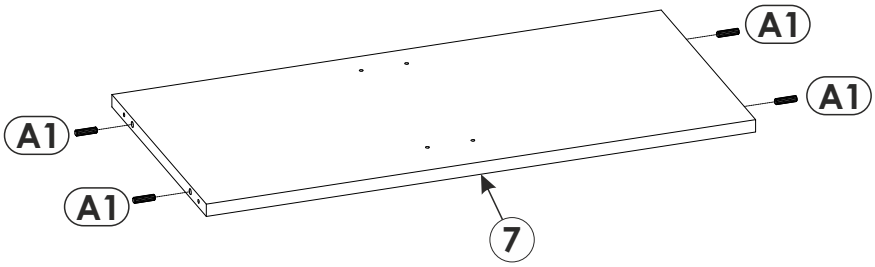

4.

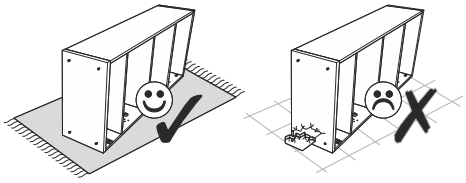

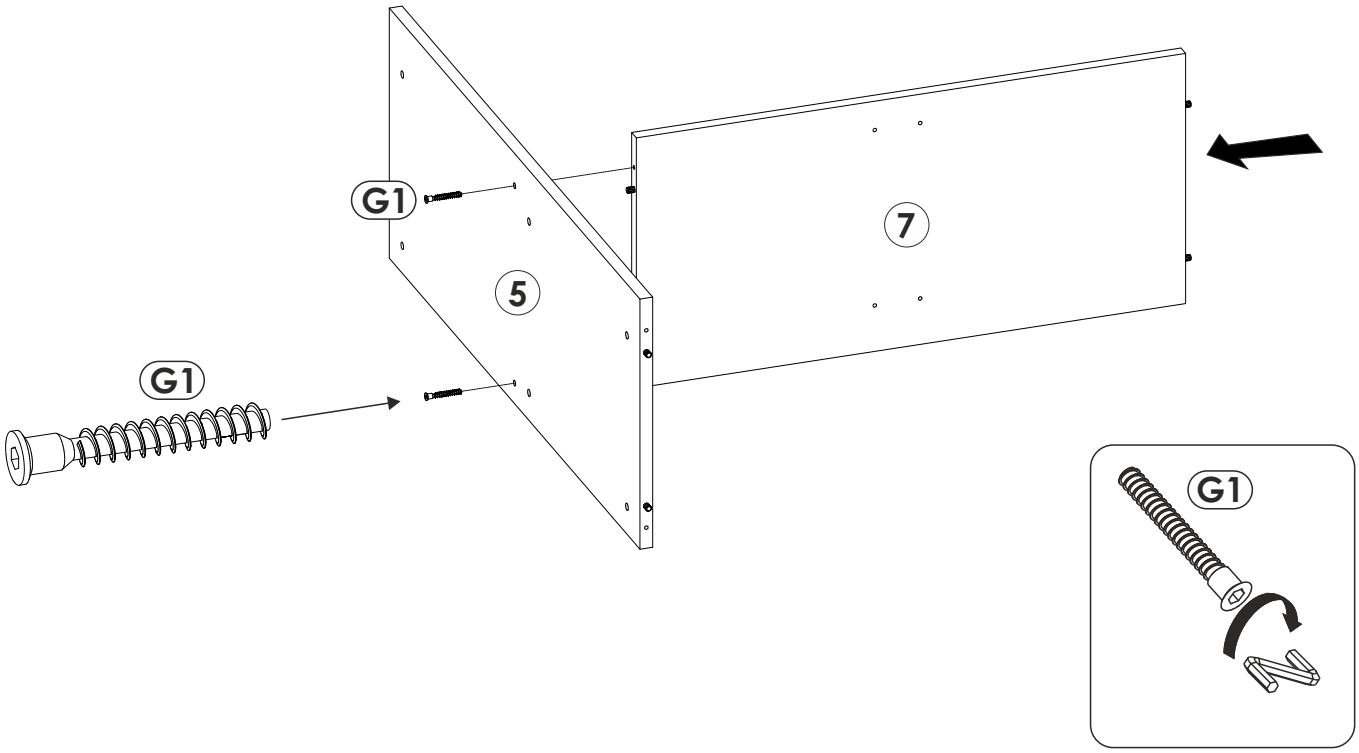

5.

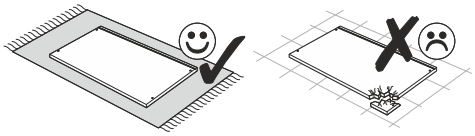

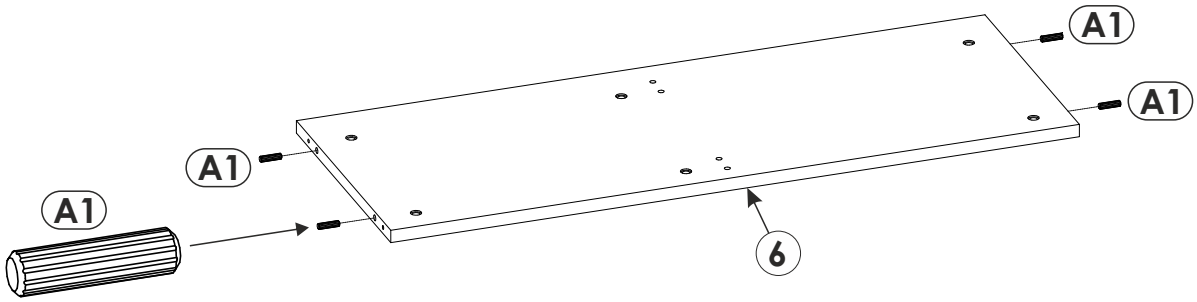

6.

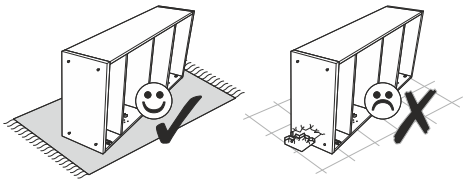

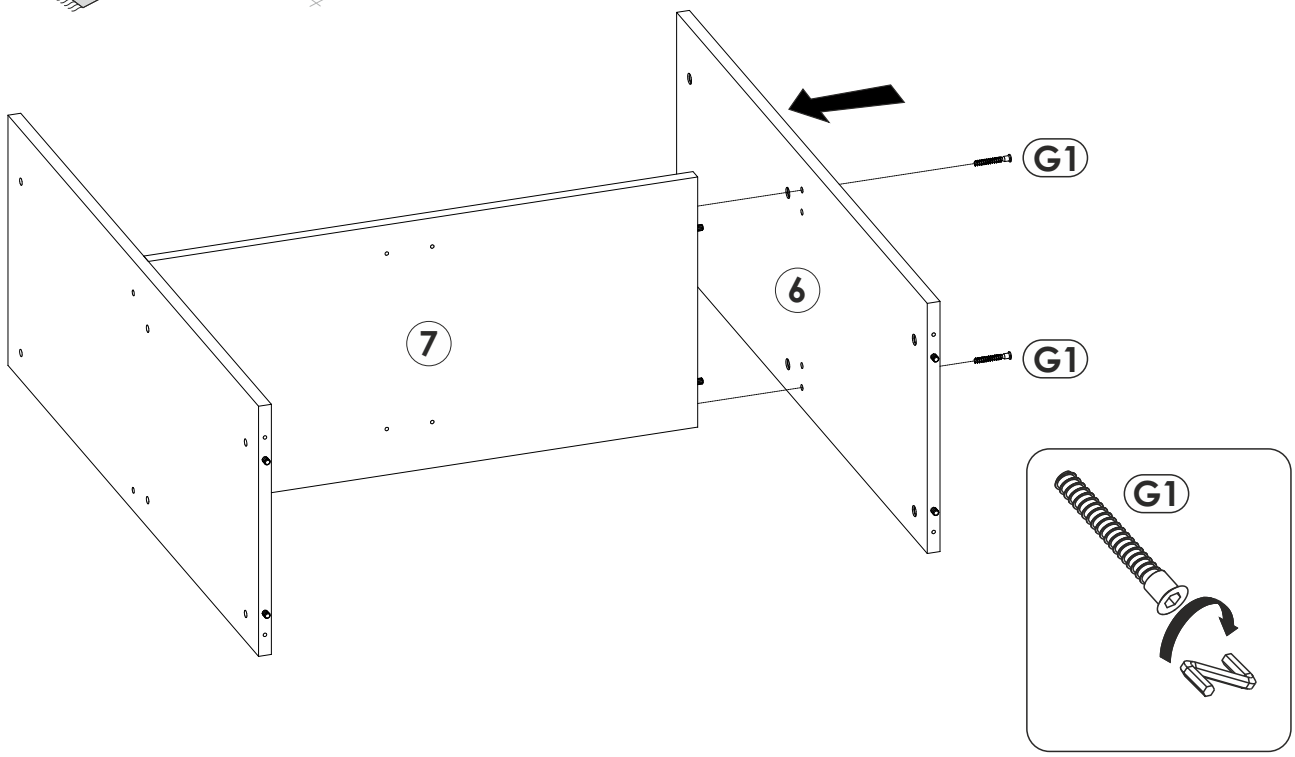

7.

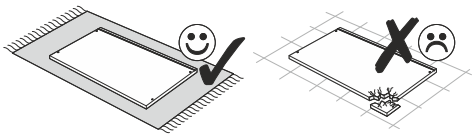

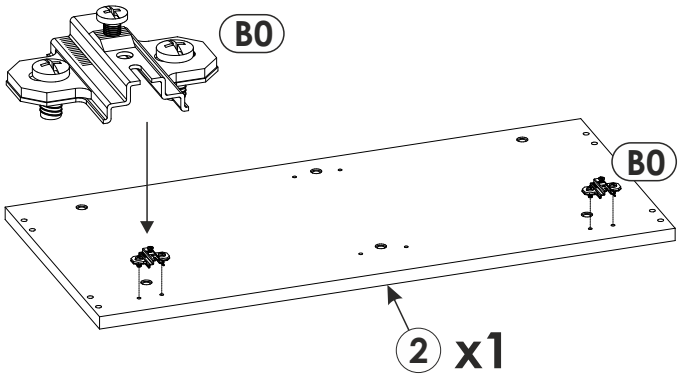

8.

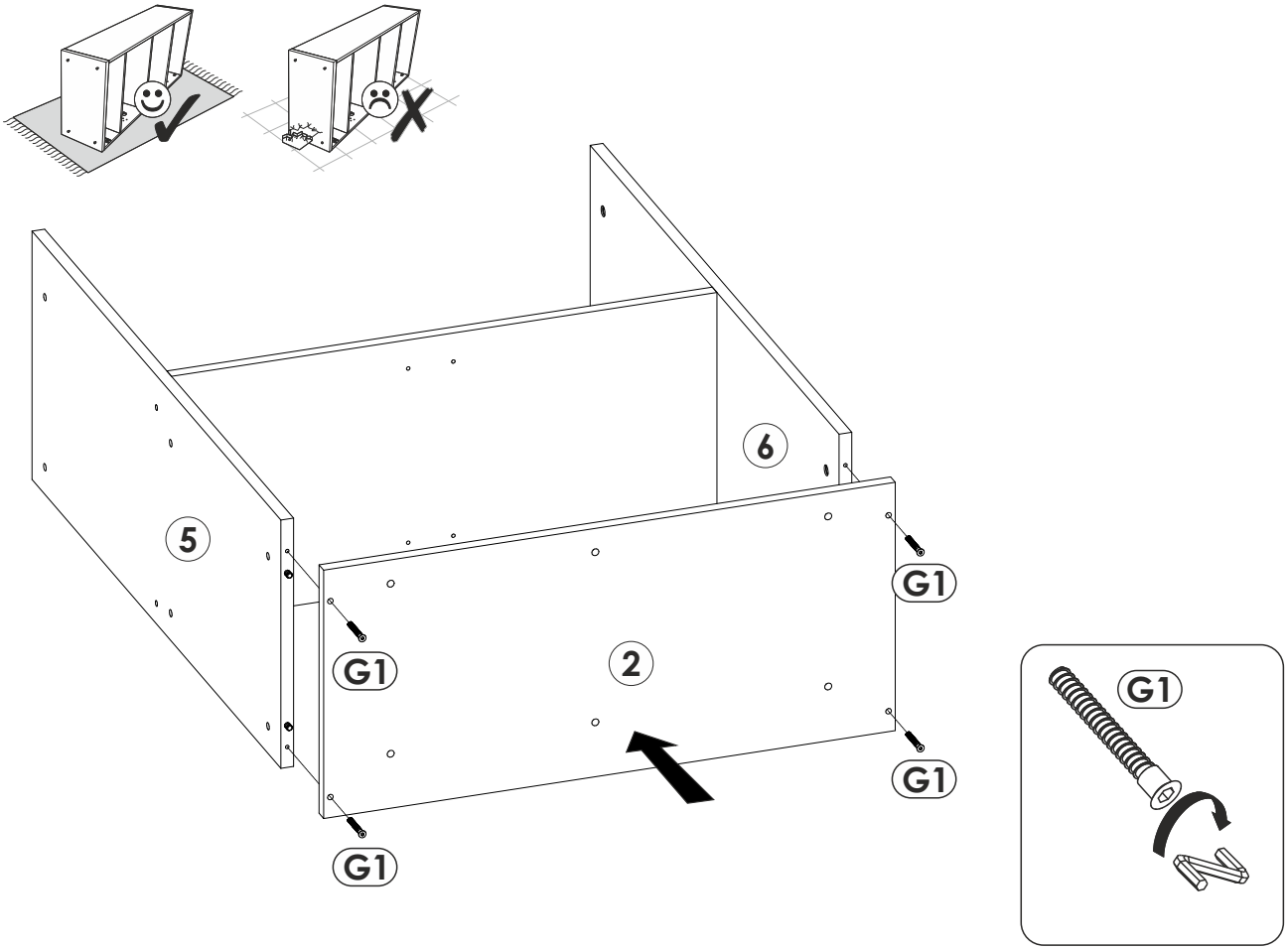

9.

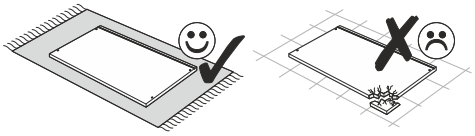

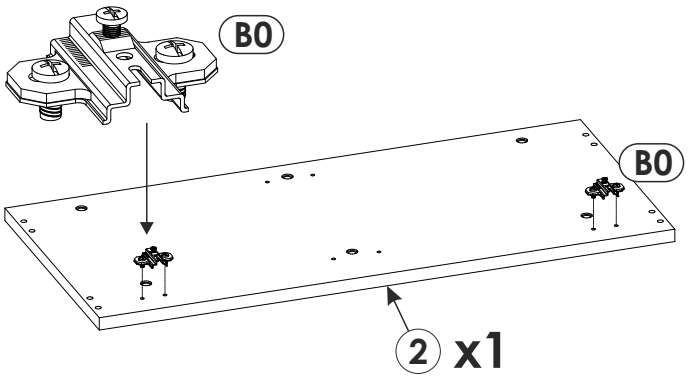

10.

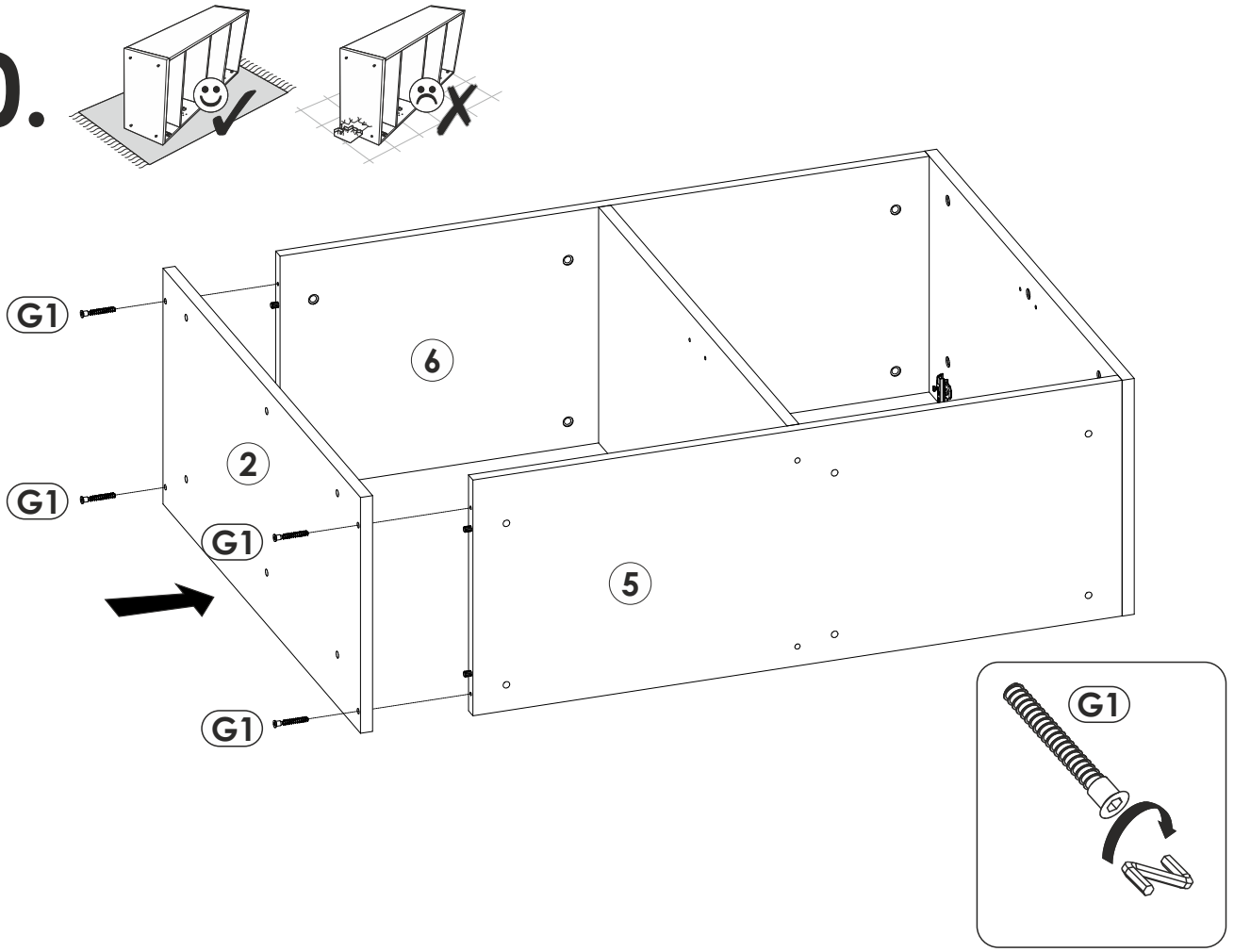

11.

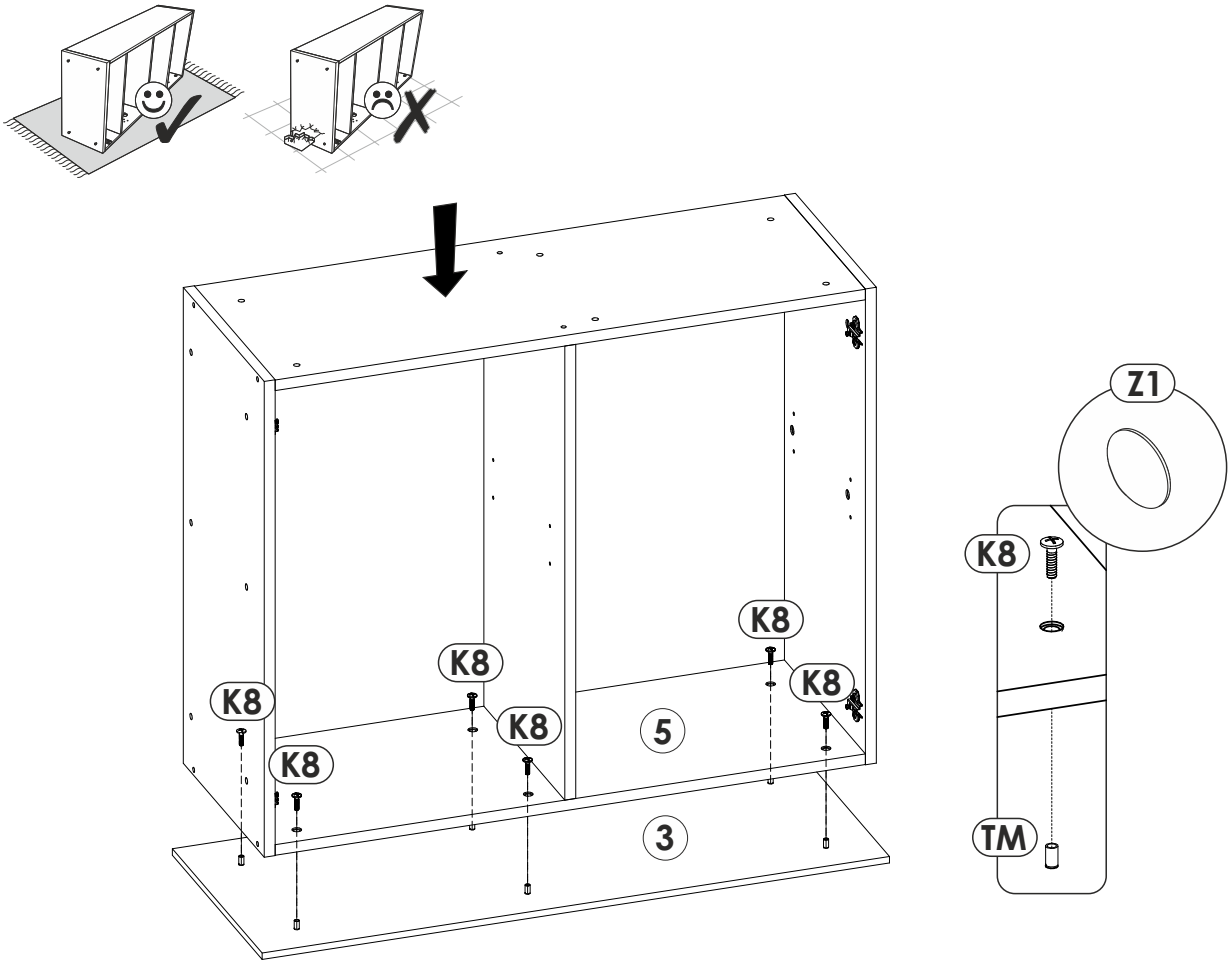

12.

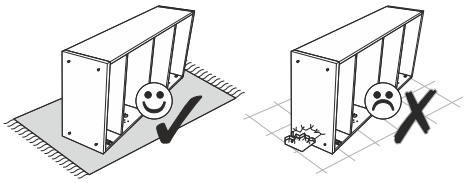

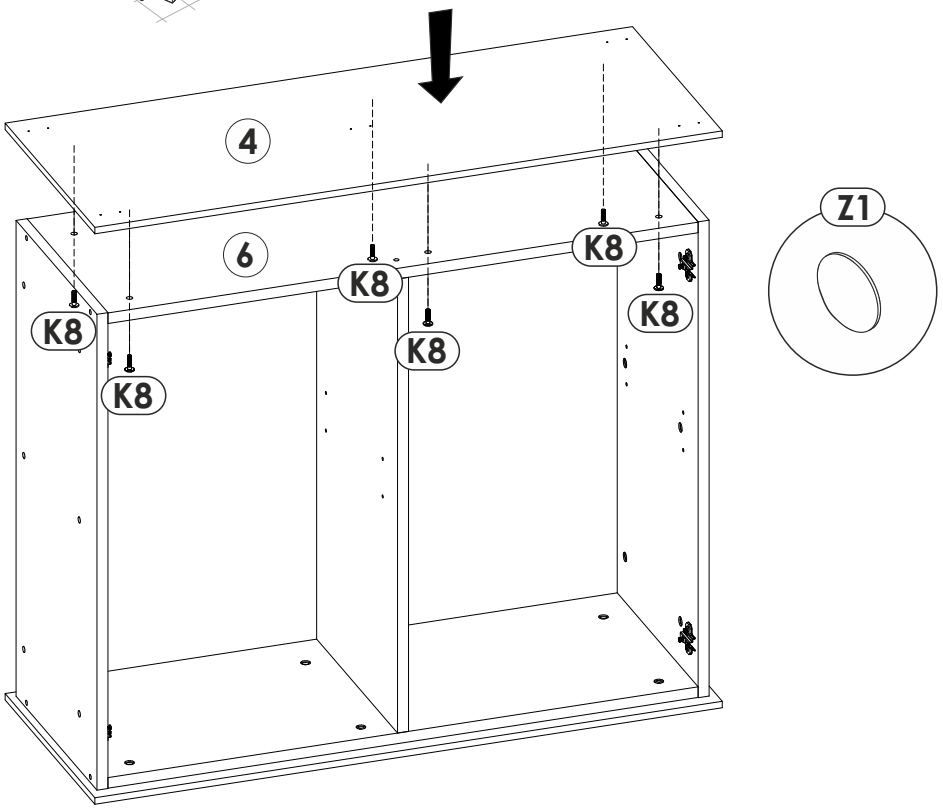

13.

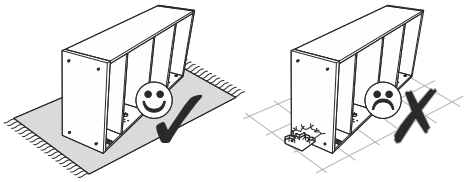

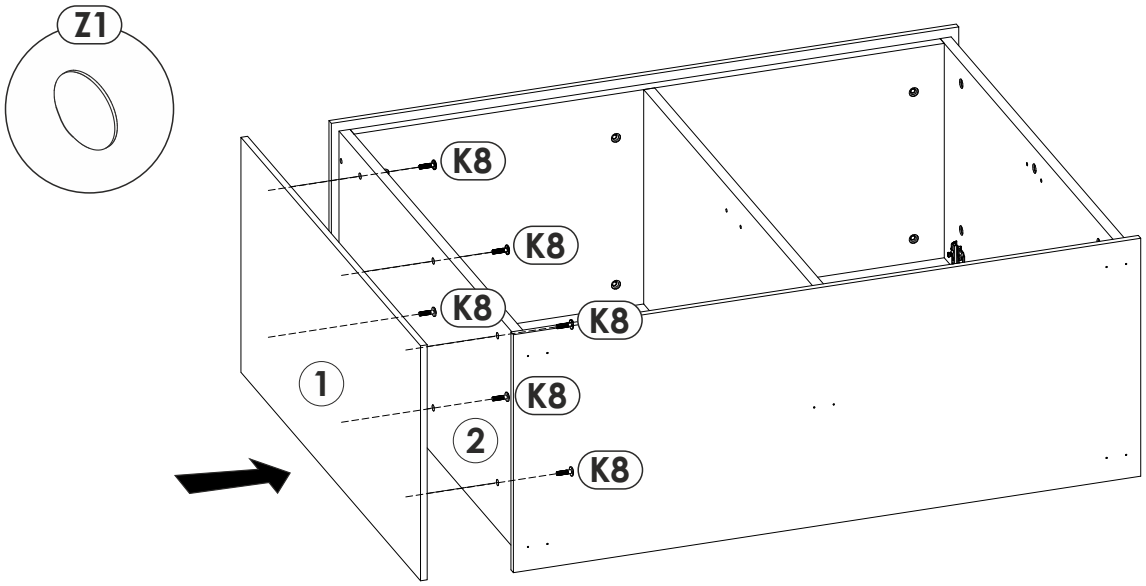

14.

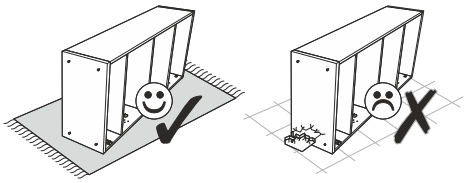

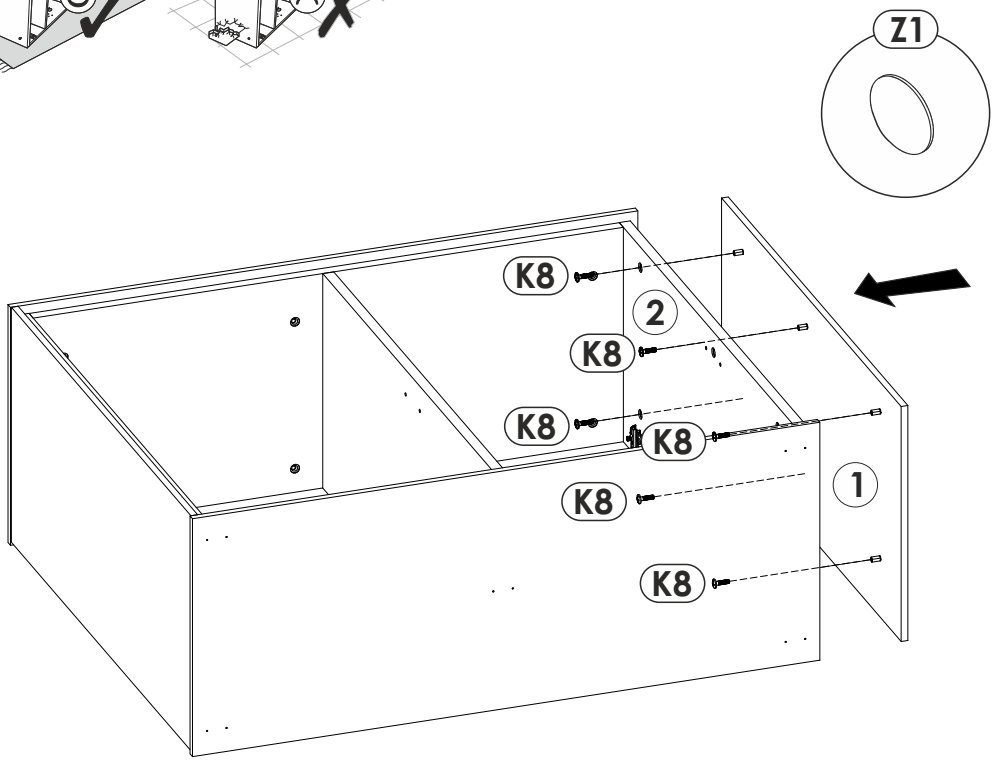

15.

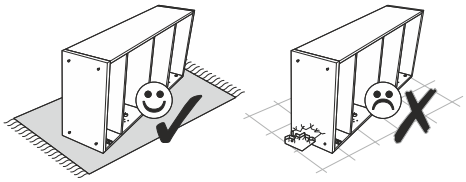

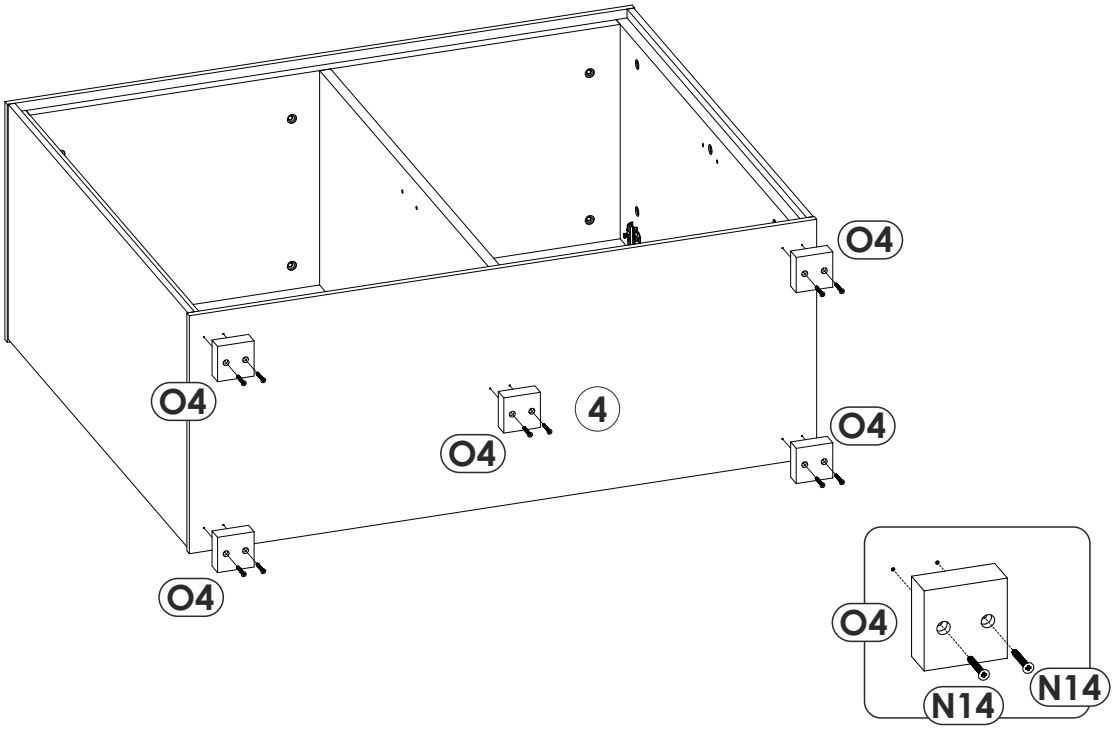

16.

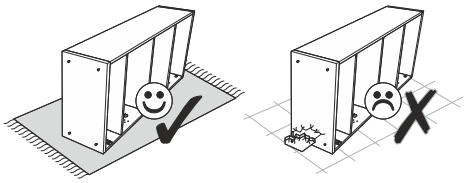

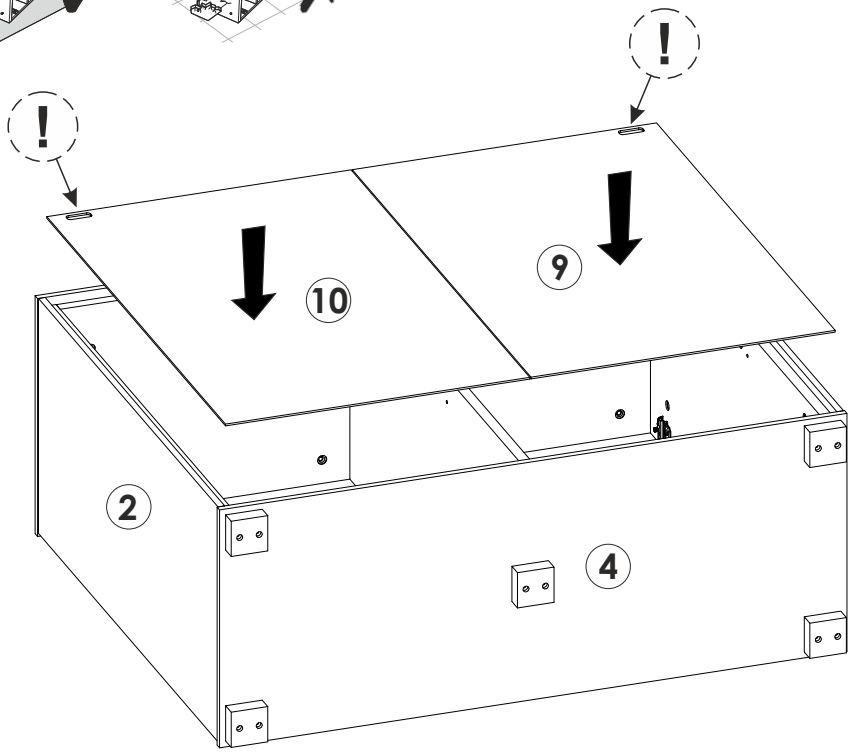

17.

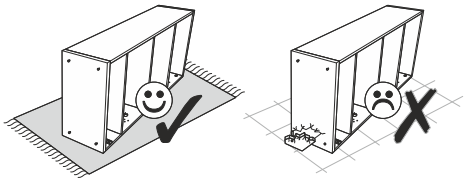

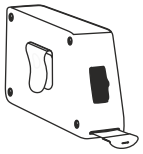

A=B

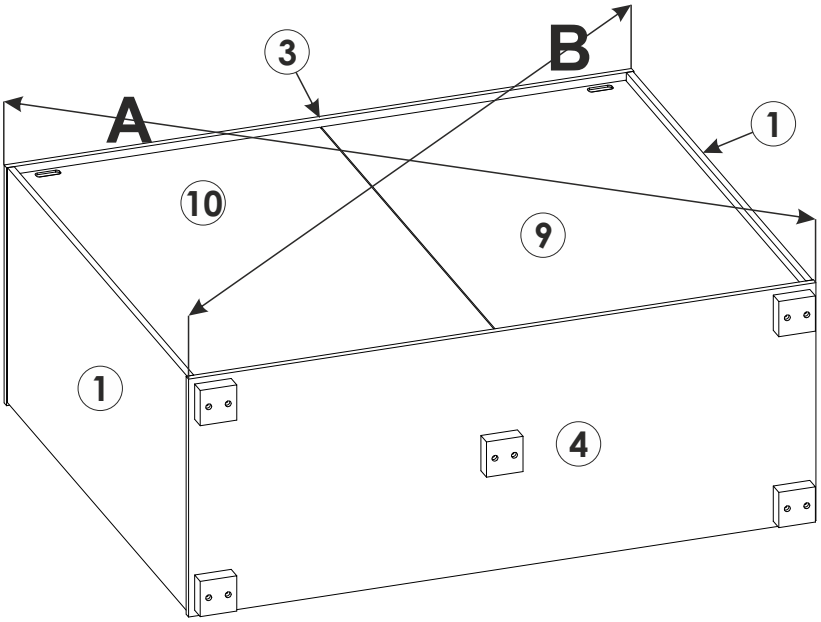

18.

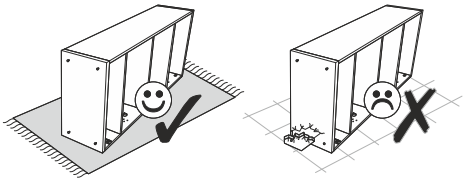

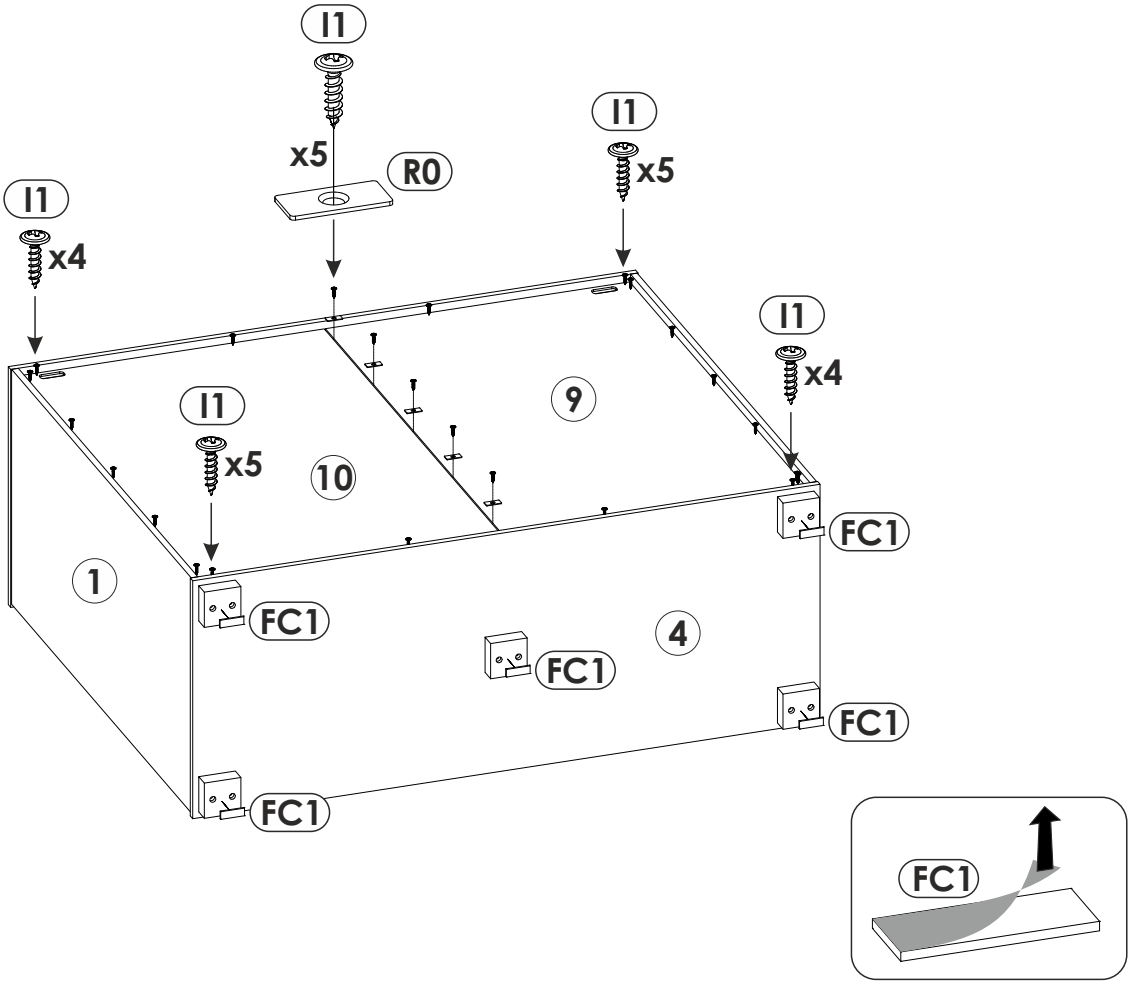

19.

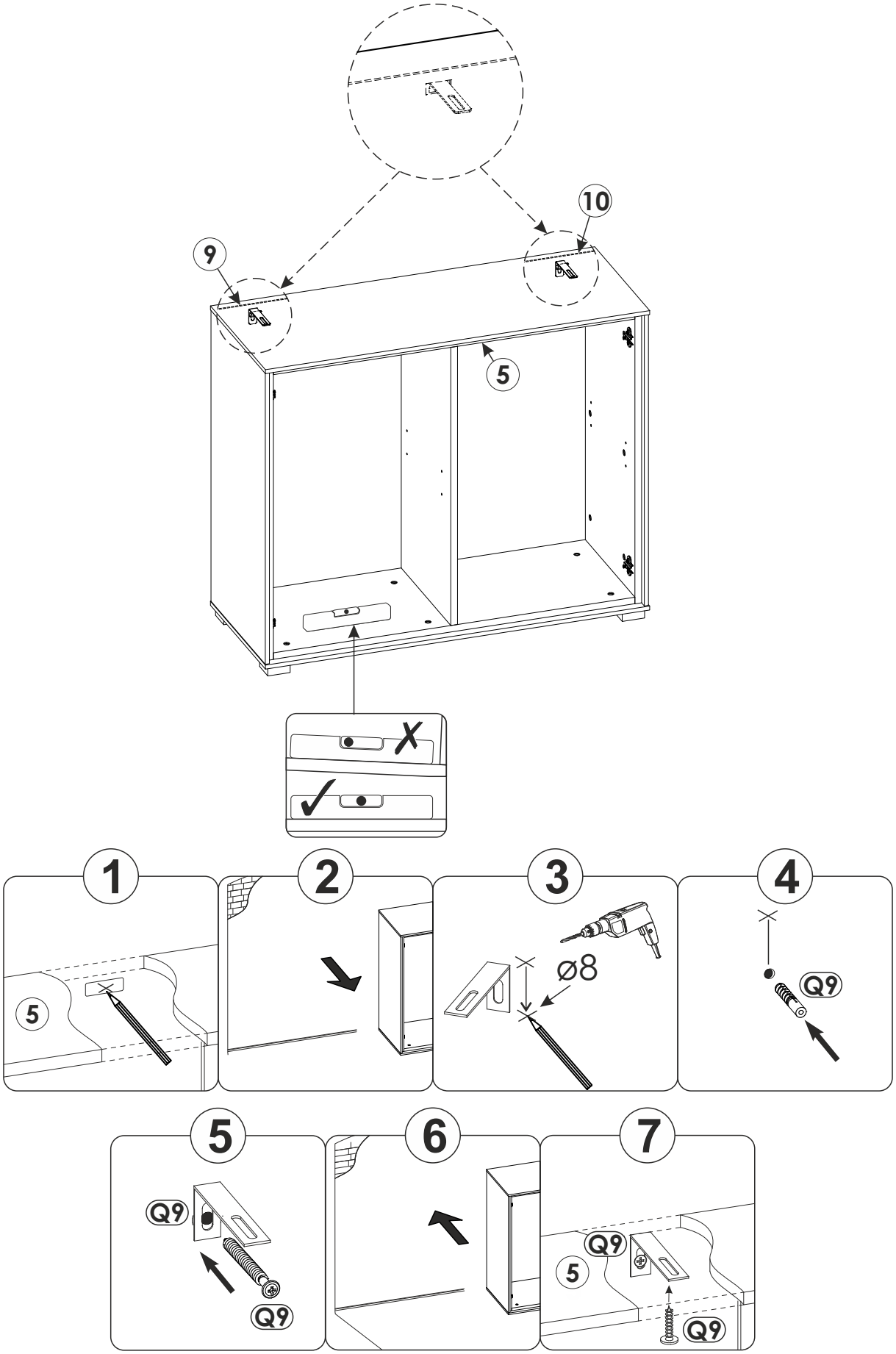

20.

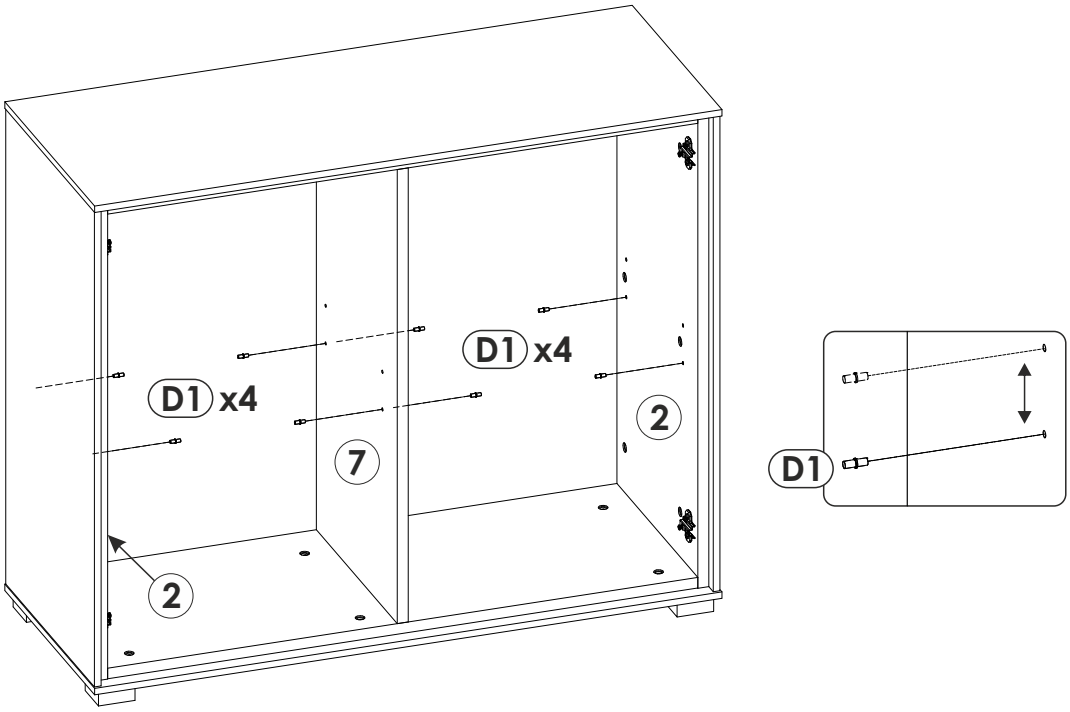

21.

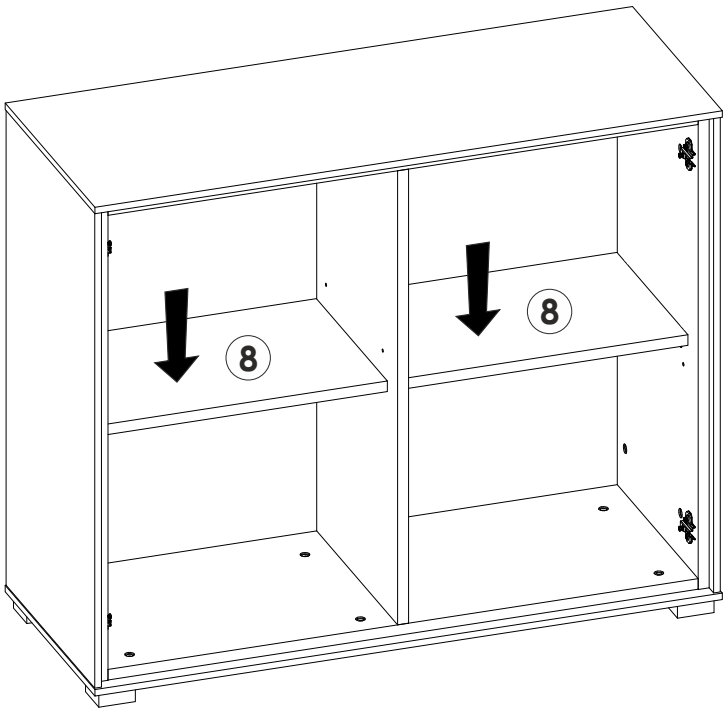

22.

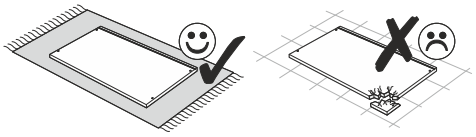

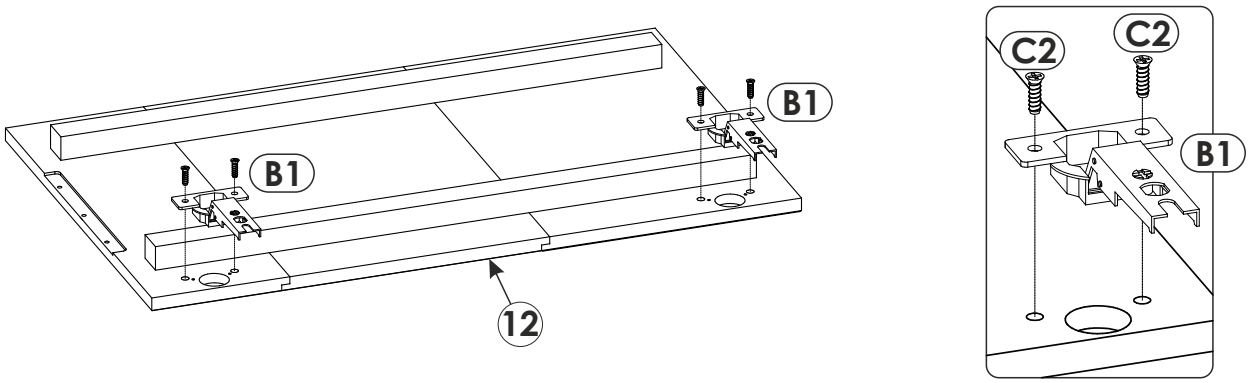

23.

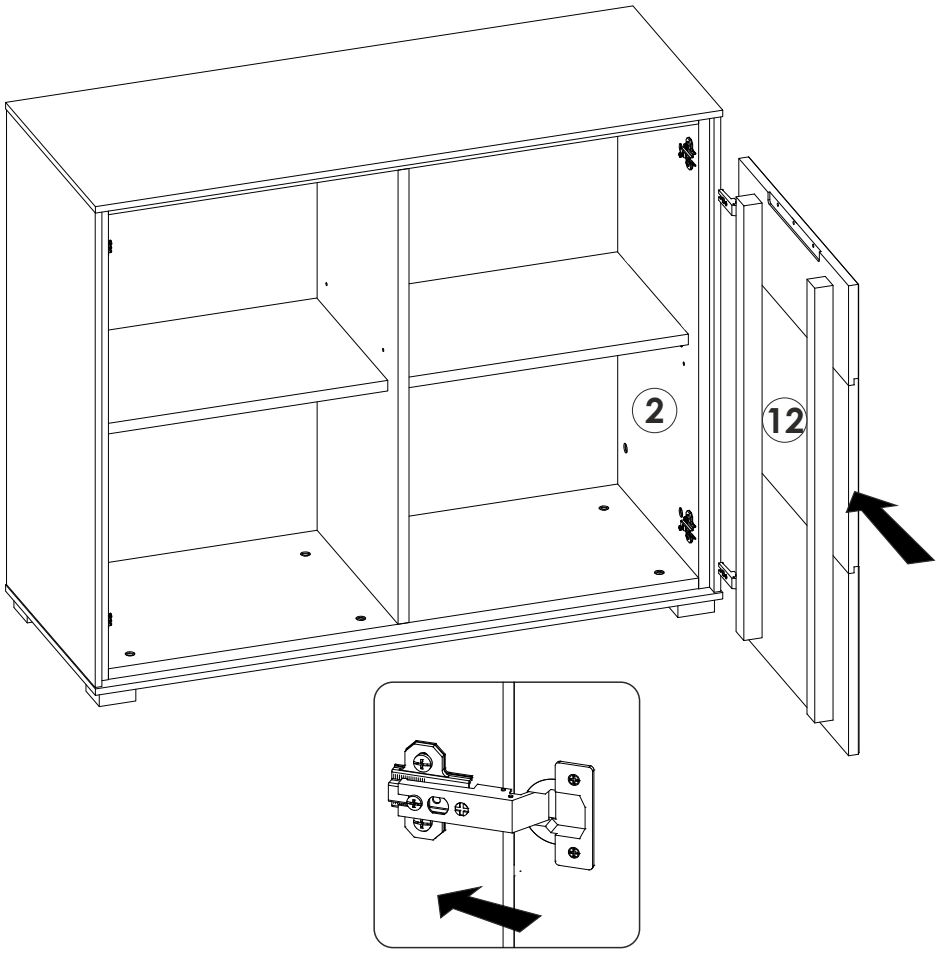

24.

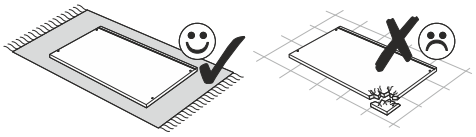

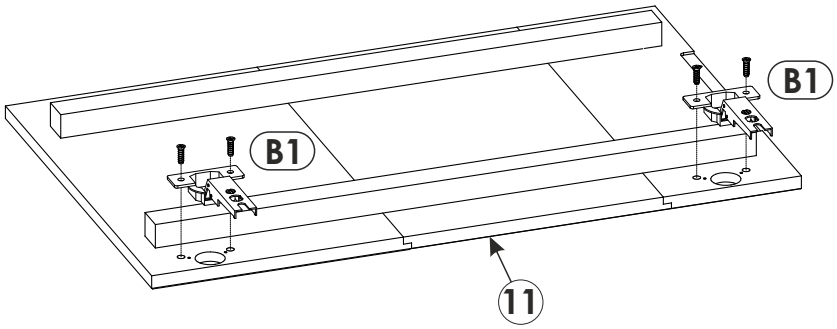

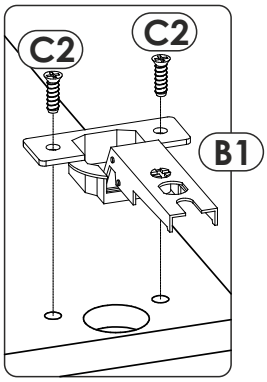

25.

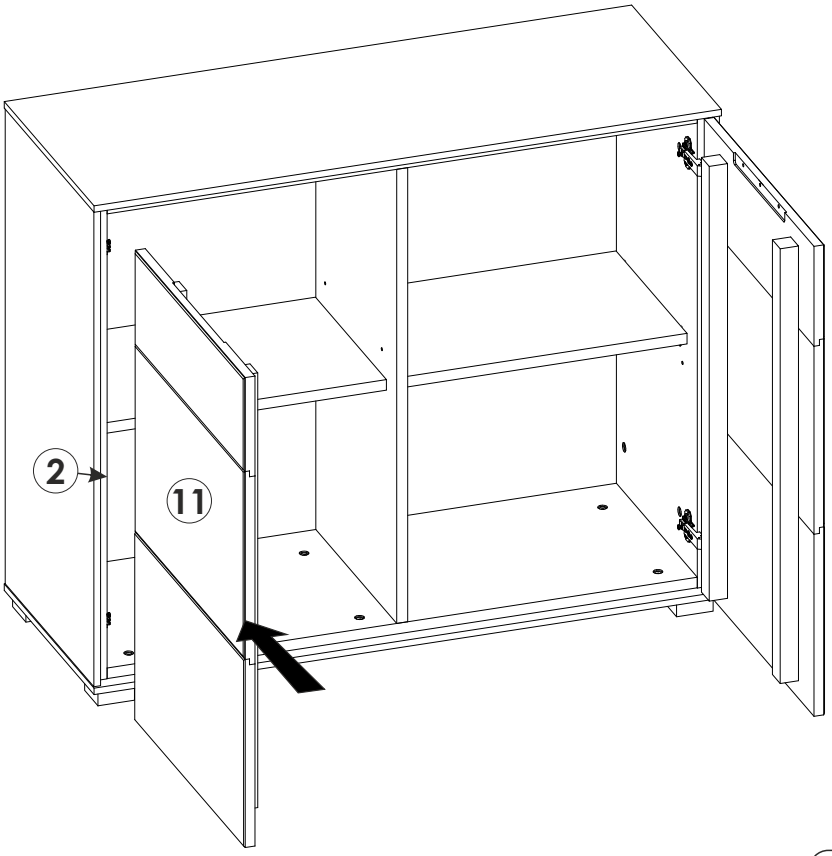

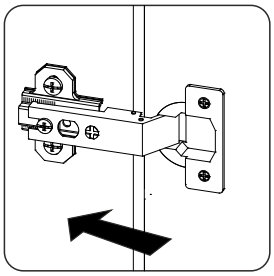

26.

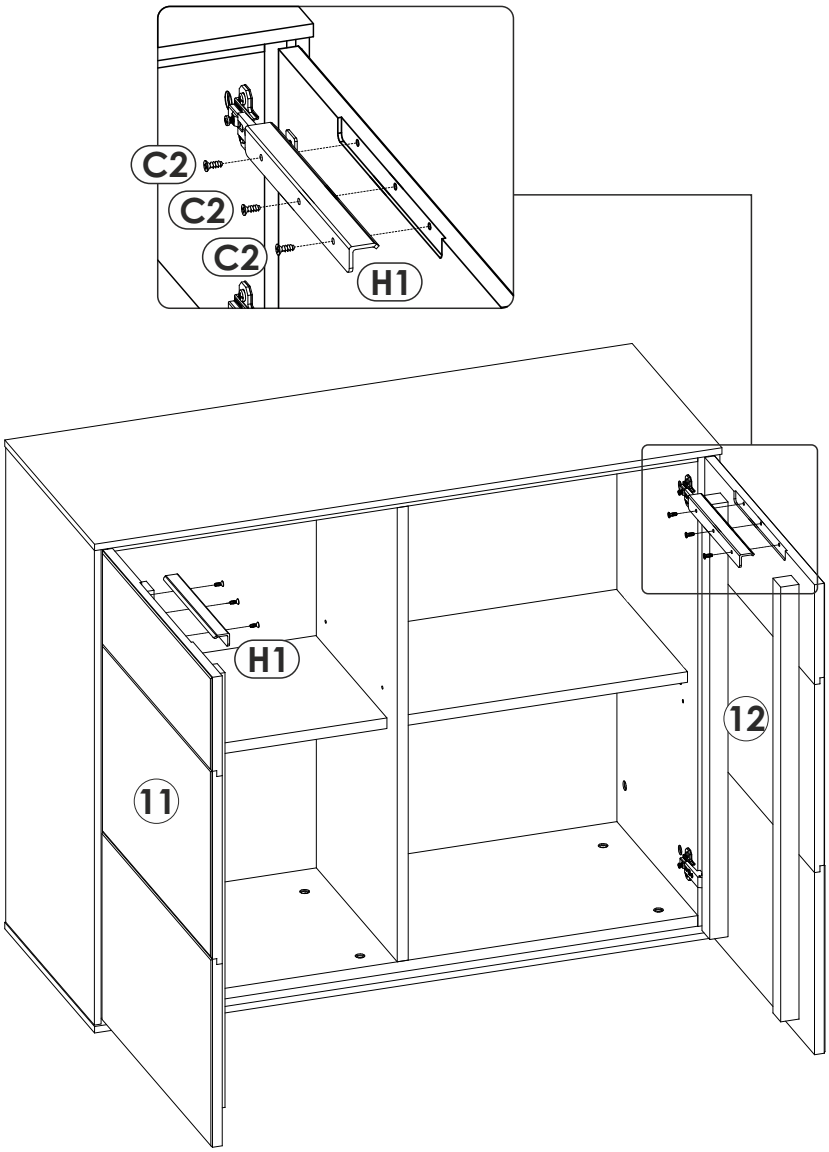

27.

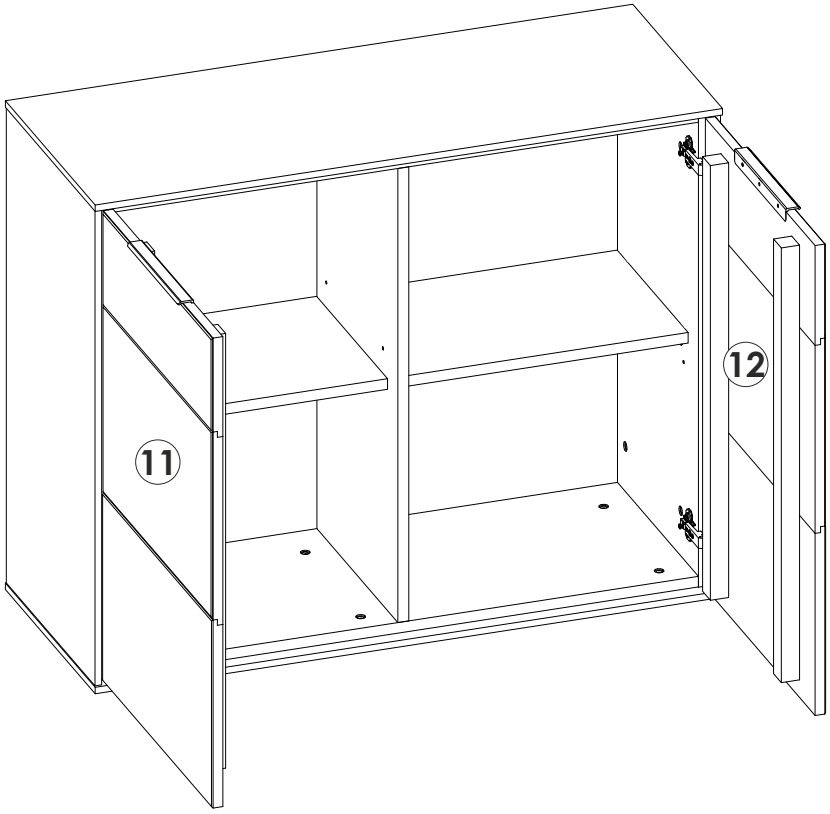

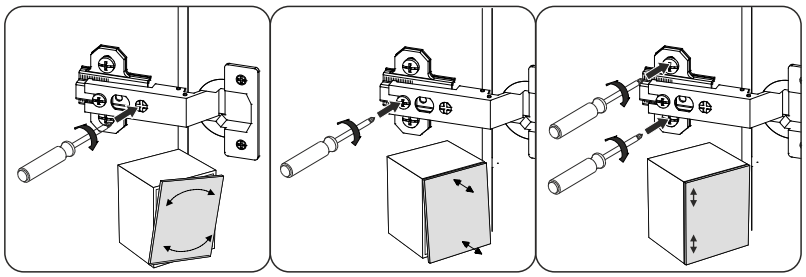
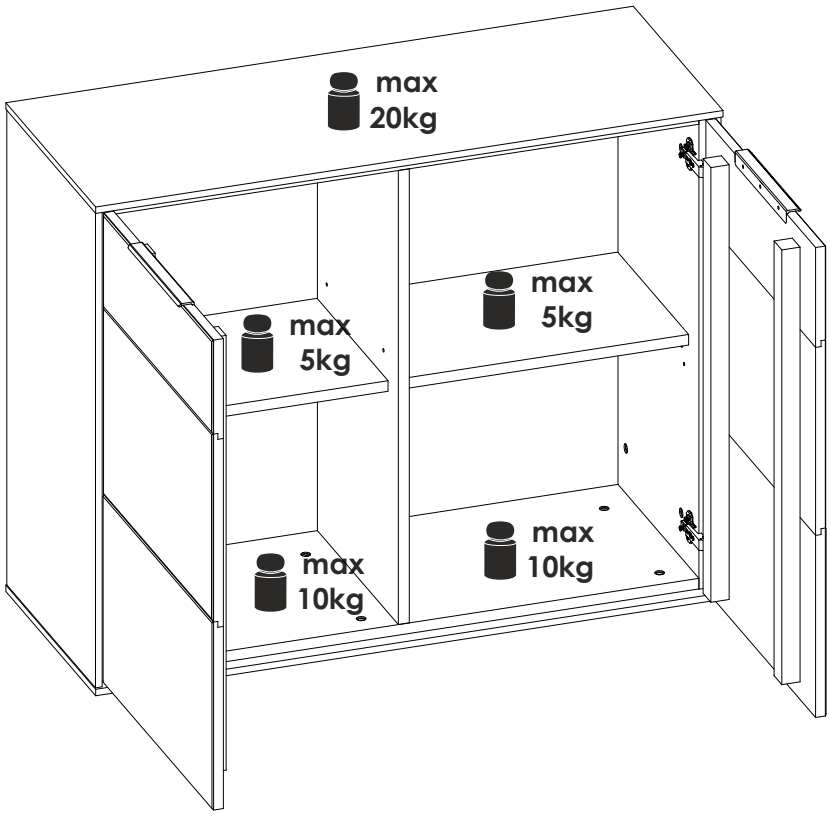
28.