Gebrauchsanleitung PK-Nr. 2796

Instructions / Mode d'emploi / Gebruiksaanwijzing / инструкция по использованию / 使用说明 / Használati utasítás

PAIDI Möbel GmbH
Hauptstraße 87
97840 Hafenlohr
Germany
info@paidi.de

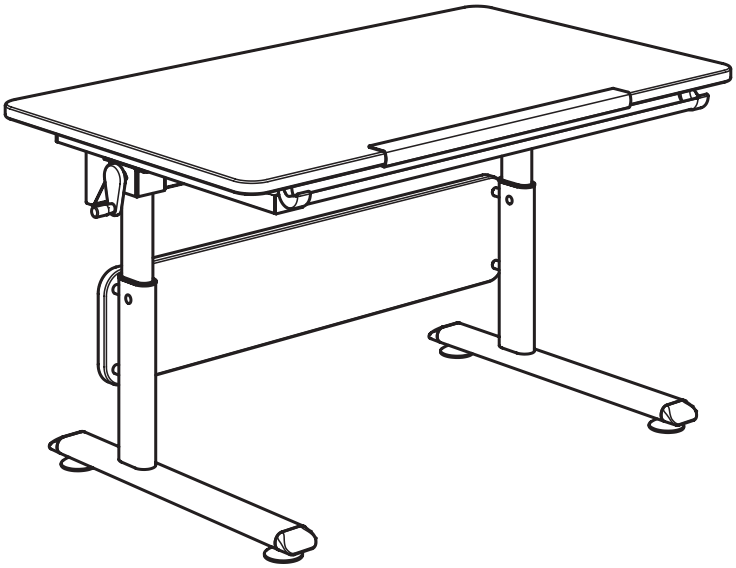

DIEGO	DIEGO	DIEGO	GINO
WEISS	SILBER	Schwarz	SILBER
Schreibtisch 120	Schreibtisch 120	Schreibtisch 120	Schreibtisch 120
149 7821	149 7721	149 7621	149 7924
149 7824	149 7724	149 7624	149 7928
149 7828	149 7728	149 7628	149 7929
149 7829	149 7729	149 7629	

Intertek GS geprüfte Sicherheit

RAL GÜTEZEICHEN MÖBEL PRODUKT QUALITÄT H19730058

BLAUER ENGEL DAS UMWELTZEICHEN
www.blauer-engel.de/uz38
- emissionsarm
- Holz aus nachhaltiger Forstwirtschaft

Warnhinweis!

Warning! / Avertissement! / Waarschuwing! / Предупреждение! / 警示！ / Figyelmeztetés

PAIDI Möbel GmbH
Hauptstraße 87
97840 Hafenlohr
Germany
info@paidi.de

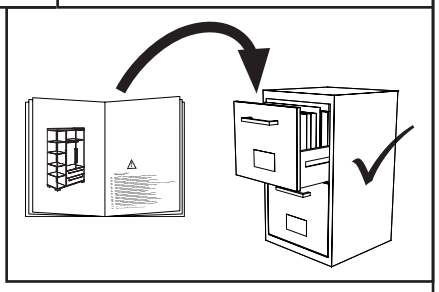

DE **Schraubenverbindungen von Zeit zu Zeit auf ihre Festigkeit prüfen, gegebenenfalls nachziehen, da die Stabilität der Konstruktion sonst nicht gegeben ist.**
FR Vérifier les connexions à vis de temps en temps, resserrer celles-ci le cas échéant, car, sinon, la stabilité de la construction ne serait pas assurée.
GB Check the tightness of the screw connections from time to time and tighten if necessary, as otherwise the stability of the construction is not assured.
NL Schroefverbindingen moeten van tijd tot tijd op hun stevigheid worden gecontroleerd en eventueel worden vastgedraaid, aangezien de stabiliteit van de constructie anders niet verzekerd is.
ES Compruebe de vez en cuando la firmeza de las uniones atornilladas y reapriete los tornillos si fuera nece-sario, pues de lo contrario quedaría afectada la estabilidad de la estructura.
GR Πού και πού ελέγχετε τη σταθερότητα των κοχλιωτών συνδέσεων κι εφ‘ όσον είναι ανάγκη, τις σφίγγετε ξανά, επειδή διαφορετικά δεν είναι η ευστάθεια της κατασκευής δεδομένη.
IT Controllare di tanto in tanto la tenuta delle connessioni a viti, all’occorrenza provvedere a serrarle di nuovo, poiché altrimenti non è garantita la stabilità della struttura.
CZ Čas od času zkontrolujte pevnost šroubových spojů, případně je dotáhněte, jinak nebude konstrukce stabilní.
SL Vijačne zveze od časa do časa preveriti glede na trdnost, po potrebi priviti, saj sicer stabilnost konstrukcije ne bo zagotovljena.
PL Połączenia śrubami sprawdzać od czasu do czasu pod kątem ich trwałości, ewentualnie dokręcać, gdyż inaczej konstrukcja nie jest stabilna.
BG Контролирайте от време на време дали болтовите съединения са добре завинтени, тъй като в противен случай не може да се гарантира стабилността на конструкцията.
HR Spojeve vijaka s vremena na vrijeme provjeriti u svezi čvrstoće, po potrebi stegnuti, jer inače nije zajamčena stabilnost konstrukcije.
LT Kartais patikrinkite varžtų jungčių stiprumą, prireikus suveržkite juos stipriau, nes priešingu atveju konstrukcija nebus stabili.
RU Перепроверяйте время от времени болтовые соединения. Они должны быть плотно затянуты. Это гарантирует стабильность конструкции.
CN 请经常的检查连接处的螺丝，如有发现松动请及时锁紧，否则将无法保障其稳定性。
HU Időről ellenőrizze a csavarkötések szorosságát, adott esetben a csavarokat után kell húzni, ellenkező esetben a szerkezet stabilitása nem adott.

DE **Pflegehinweis: Zum Reinigen der Oberflächen ein leicht-feuchtes Tuch oder ein handelsübliches Möbelpflegemittel verwenden.**
FR Indication sur l’entretien: pour nettoyer les surfaces, utiliser un chiffon légèrement humide ou un nettoyant pour meubles en vente dans le commerce
GB Caring for the… : In order to clean the surfaces please use a slightly damp cloth or commercially available furniture care product.
NL Verzorgingsanwijzing: Voor het reinigen van de oppervlakken een licht vochtig doek of een gebruikelijk meubelschoonmaakmiddel gebruiken.
ES Recomendaciones de cuidado: Para limpiar las superficies del mueble debe usar un trapo humedecido o un producto de limpieza de muebles comercial.
GR Οδηγίες περιποίησης: Για το καθάρισμα των επιφανειών να χρησιμοποιείτε ένα ελαφρά νοτισμένο πανάκι ή λούστρο επίπλων.
IT Indicazione per pulizia e cura: Per la pulizia delle superfici utilizzate un panno leggermente umido o un normale prodotto per la cura dei mobili.
CZ Pokyny k čištění: Na čištění povrchu použijte pouze navlhčený kousek látky nebo běžný prostředek na ošetřování nábytku.
SL Navodilo za nego: Za čiščenje površin uporabljajte malo vlažno cunjo ali trgovsko običajno sredstvo za nego pohištva.
PL Wskazówka pielęgnacyjna: do czyszczenia powierzchni stosować lekko wilgotną ściereczkę lub zwykły środek do pielęgnacji mebli.
BG Указание за поддържане: Използвайте леко навлажнена кърпа или обикновен препарат за поддържане на мебели, за да почистите повърхностите.
HR Upute za njegu: Za čišćenje površina upotrijebiti jednu lako navlaženu krpu i trgovačko uobičajeno sredstvo za njegu namještaja.
LT Rekomendacija priežiūrai: Paviršius valykite drėgna pašluoste arba parduotuvėse įsigytomis baldų priežiūros priemonėmis.
RU Рекомендации по уходу: для очистки поверхностей используйте слегка влажную тряпку или обычное средство по уходу за мебелью.
CN 保养说明：清洁表面只需用稍微潮湿的布或普通的家具清洁剂即可。
HU Ápolás: A felületek tisztításához enyhén nedves ruhát vagy a kereskedelemben kapható bútorápoló terméket használjon.
AR إرشاد للعناية: يرجى من أجل تنظيف الأسطح استخدام منديل رطب بعض الشيء أو استخدام إحدى مواد تنظيف الأثاث المتوفرة في الأسواق التجارية.

Höhenverstellung

DE Wenn der Schreibtisch in der Höhe verstellt werden soll, muß die Schreibtischplatte schräg gestellt werden.
FR Placer le plateau du bureau en position oblique pour régler la hauteur du bureau.
GB If the height of the desk is to be adjusted, the desk top must be tilted.
NL Indien het bureau in de hoogte moet worden versteld, moet het bureaublad schuin worden geplaatst.
RU Для изменения высоты стола столешницу необходимо установить под углом.
CN 如果要调整办公桌的高度，办公桌的桌板顶必须倾斜一个角度。
HU Ha az íróasztal magasságát állítani kell, akkor az asztallapot meg kell dönteni.

Höheneinstellung Empfehlungswerte

Recommended values for height adjustment / Réglage de la hauteur Valeurs recommandées / Hoogte-instelling advieswaarden / Рекомендуемые значения настроек высоты / 高度调整建议值 / A magasság beállítása - Ajánlott értékek

PAIDI Möbel GmbH
Hauptstraße 87
97840 Hafenlohr
Germany
info@paidi.de

< 142 cm	53 – 58 cm	30 – 34 cm
143 – 157 cm	59 – 64 cm	35 – 38 cm
158 – 172 cm	65 – 70 cm	39 – 44 cm
> 172 cm	71 – 79 cm	> 45 cm

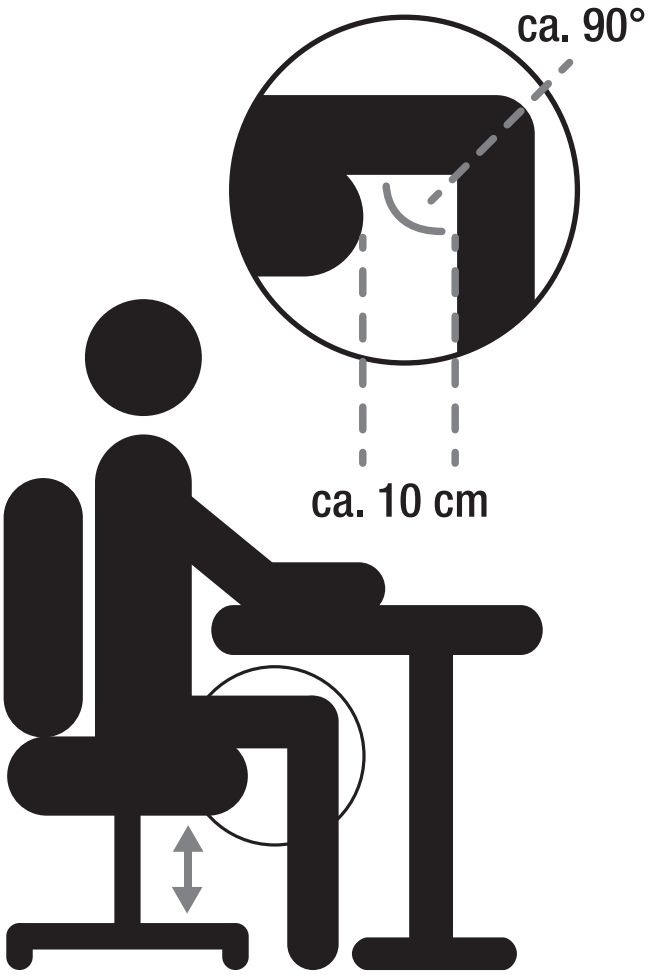

Beschläge

Fittings / Raccords / Hulpstukken / Фурнитура / 配件 / Vasalatok

PAIDI Möbel GmbH
Hauptstraße 87
97840 Hafenlohr
Germany
info@paidi.de

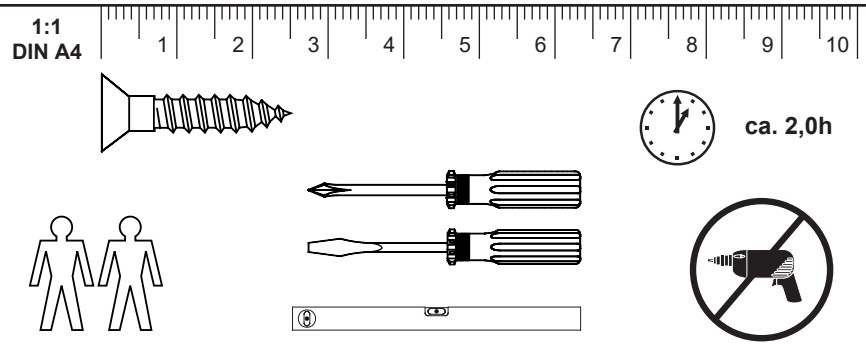

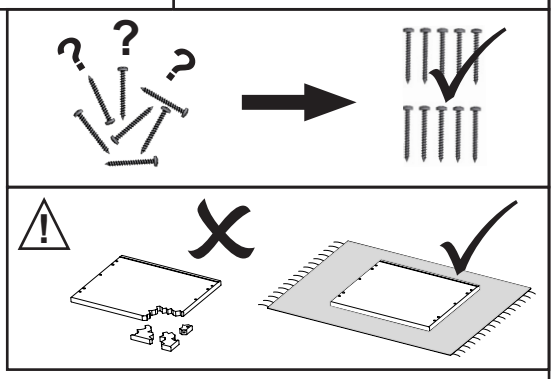

A	B	C	E	F	H
4x 671 7913 GRAU	2x 681 5550	M5 x 30 2x 681 3819	3x 681 7475	M4 x 10 8x 681 3804	M6 x 80 3x 671 7756

J_1	J_2	K	L	M	N	O
GRAU 1x 671 7910	GRAU 1x 671 7911	4x 681 7047	4,0 x 35 4x 681 4909	4 x 35 4x 681 5001	4,0 x 20 6x 681 4917	26 mm 2x 671 7762

U	V	W	X	Y			
M6 x 15 8x 670 0001	M8 x 55 4x 670 0002	4x 670 0003	M6 x 40 2x 671 7755	M6 x 30 4x 671 7914	SW4 lang 1x 681 3010	SW2,5 1x 671 3005	SW5 1x 681 3014

DIEGO
WEISS
Schreibtisch 120

149 7821
149 7824
149 7828
149 7829

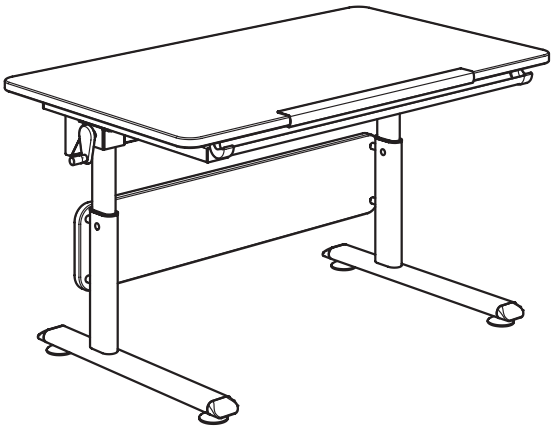

PK-Nr. 2796 Stand 02/2018 Ä: 06/2025

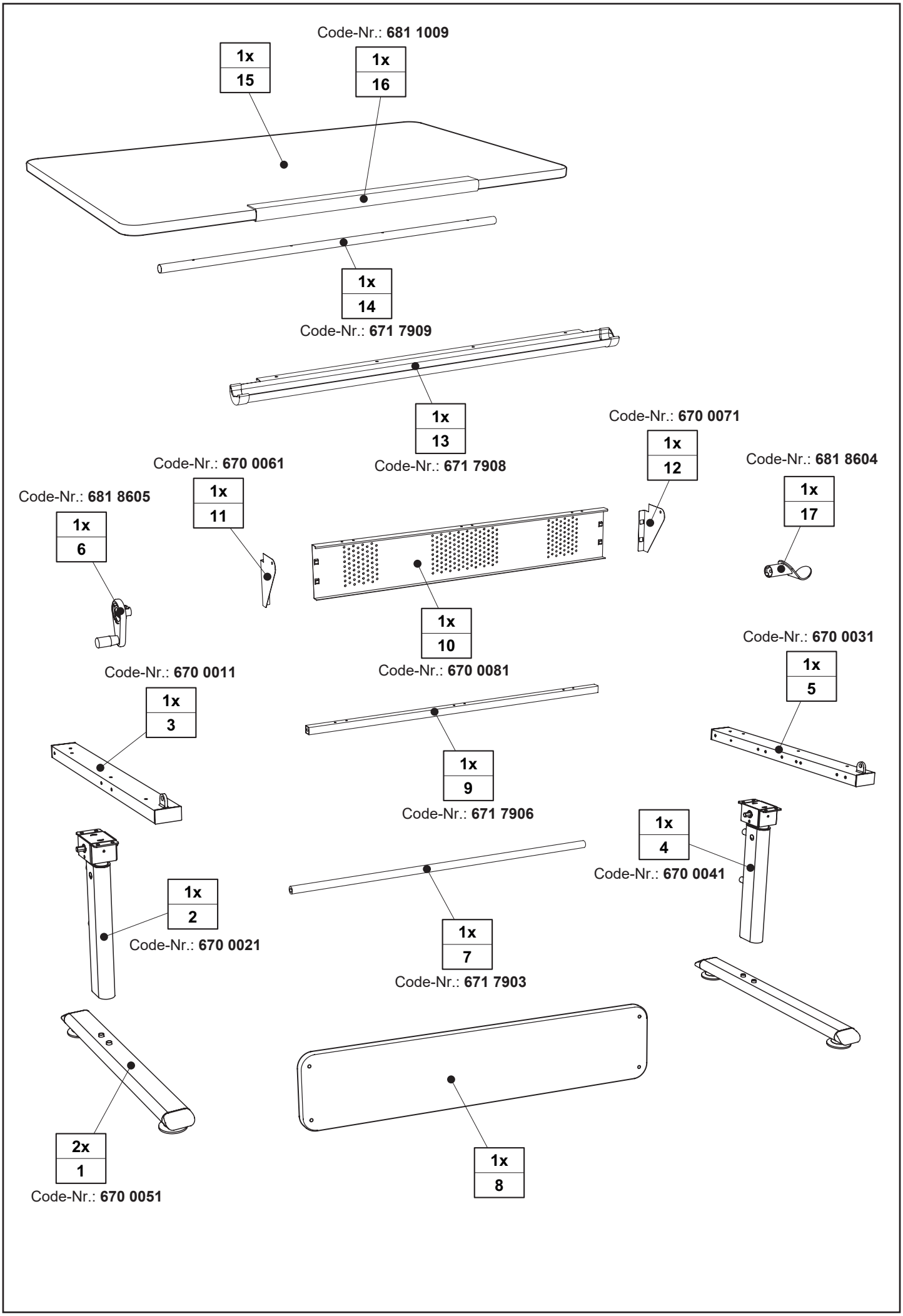
Code-Nr.: 681 1009
1x 15
1x 16
1x 14
Code-Nr.: 671 7909
1x 13
Code-Nr.: 671 7908
Code-Nr.: 670 0071
1x 12
Code-Nr.: 681 8604
1x 17
Code-Nr.: 670 0061
1x 11
Code-Nr.: 681 8605
1x 6
1x 10
Code-Nr.: 670 0081
Code-Nr.: 670 0031
1x 5
Code-Nr.: 670 0011
1x 3
1x 9
Code-Nr.: 671 7906
1x 4
Code-Nr.: 670 0041
1x 2
Code-Nr.: 670 0021
1x 7
Code-Nr.: 671 7903
2x 1
Code-Nr.: 670 0051
1x 8

Beschläge

Fittings / Raccords / Hulpstukken / Фурнитура / 配件 / Vasalatok

PAIDI Möbel GmbH
Hauptstraße 87
97840 Hafenlohr
Germany
info@paidi.de

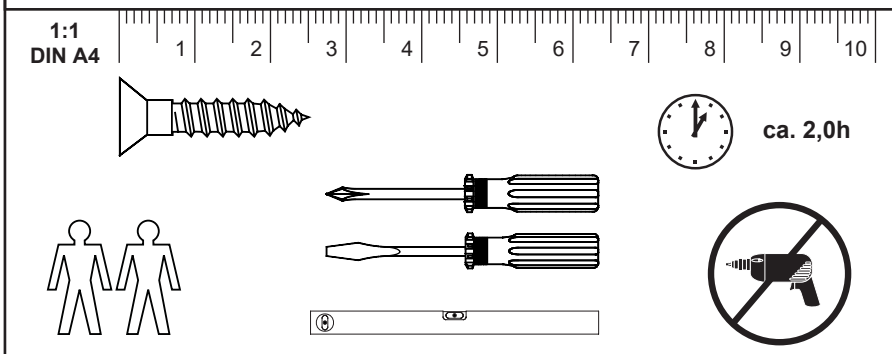

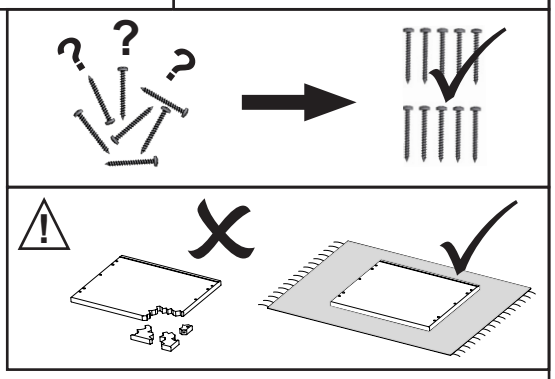

A	B	C	E	F	H
4x 671 7775 Schwarz	2x 681 5550	M5 x 30 2x 681 3819	3x 681 7475	M4 x 10 8x 681 3804	M6 x 80 3x 671 7756

J_1	J_2	K	L	M	N	O
Schwarz 1x 671 7792	Schwarz 1x 671 7793	4x 681 7047	4,0 x 35 4x 681 4909	4 x 35 4x 681 5001	4,0 x 20 6x 681 4917	26 mm 2x 671 7762

U	V	W	X	Y			
M6 x 15 8x 670 0001	M8 x 55 4x 670 0002	4x 670 0003	M6 x 40 2x 671 7755	M6 x 30 4x 671 7914	SW4 lang 1x 681 3010	SW2,5 1x 671 3005	SW5 1x 681 3014

DIEGO

SILBER
Schreibtisch 120

149 7721
149 7724
149 7728
149 7729

GINO

SILBER
Schreibtisch 120

149 7924
149 7928
149 7929

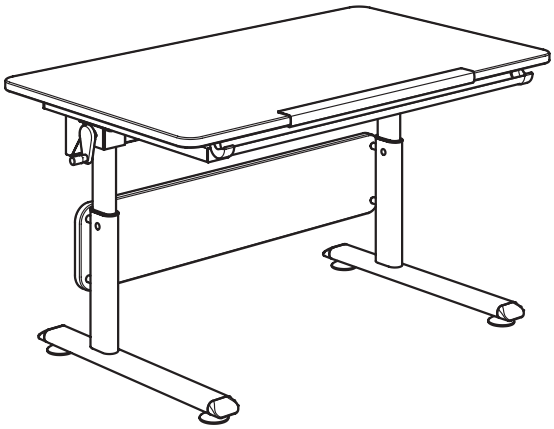

PK-Nr. 2796 Stand 02/2018 Ä: 06/2025

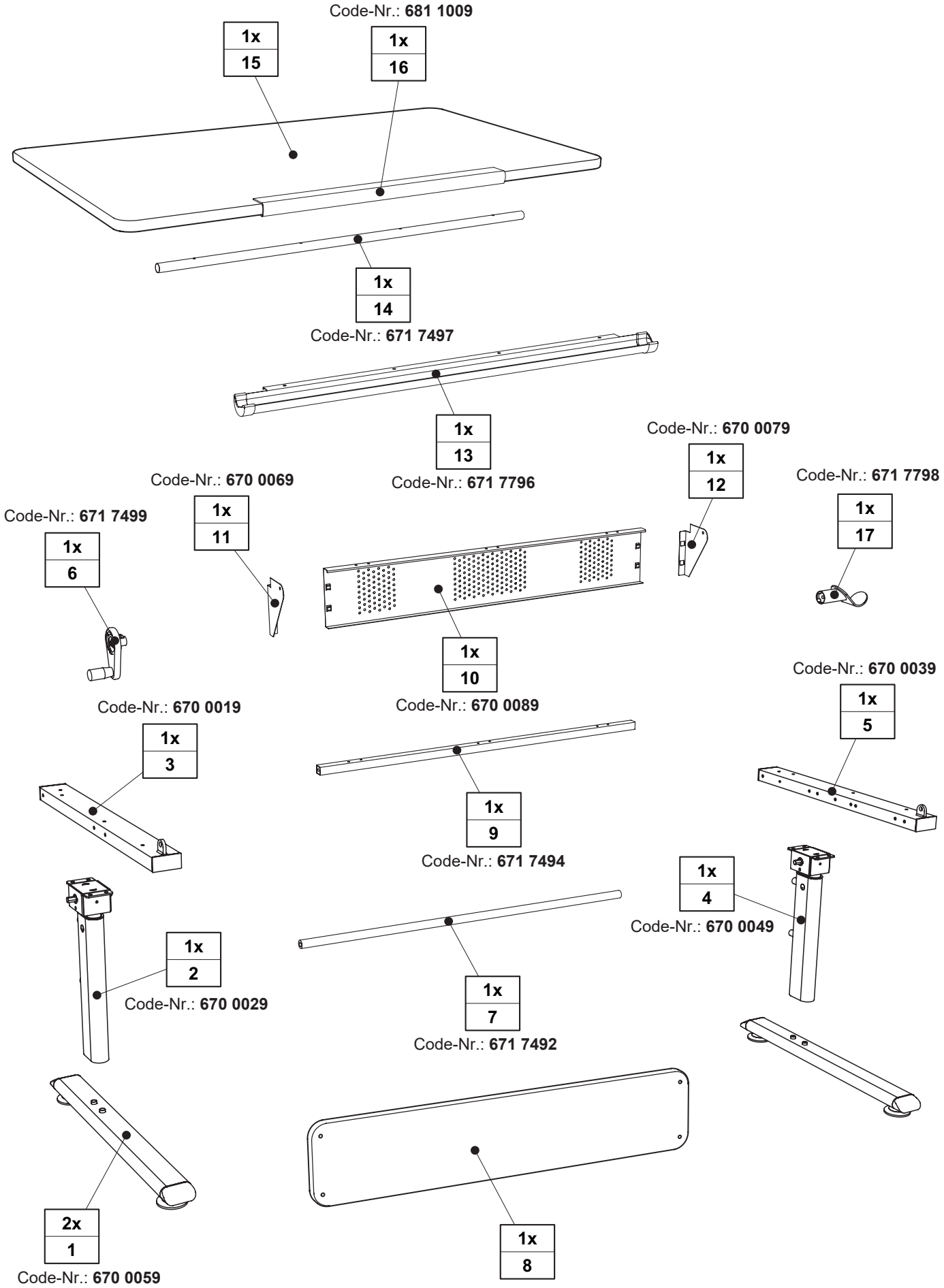
Code-Nr.: 681 1009
1x 15
1x 16
1x 14
Code-Nr.: 671 7497
1x 13
Code-Nr.: 671 7796
Code-Nr.: 670 0079
1x 12
Code-Nr.: 671 7798
1x 17
Code-Nr.: 670 0069
1x 11
Code-Nr.: 671 7499
1x 6
1x 10
Code-Nr.: 670 0089
Code-Nr.: 670 0039
1x 5
Code-Nr.: 670 0019
1x 3
1x 9
Code-Nr.: 671 7494
1x 4
Code-Nr.: 670 0049
1x 2
Code-Nr.: 670 0029
1x 7
Code-Nr.: 671 7492
2x 1
Code-Nr.: 670 0059
1x 8

Beschläge

Fittings / Raccords / Hulpstukken / Фурнитура / 配件 / Vasalatok

PAIDI Möbel GmbH
Hauptstraße 87
97840 Hafenlohr
Germany
info@paidi.de

1:1
DIN A4

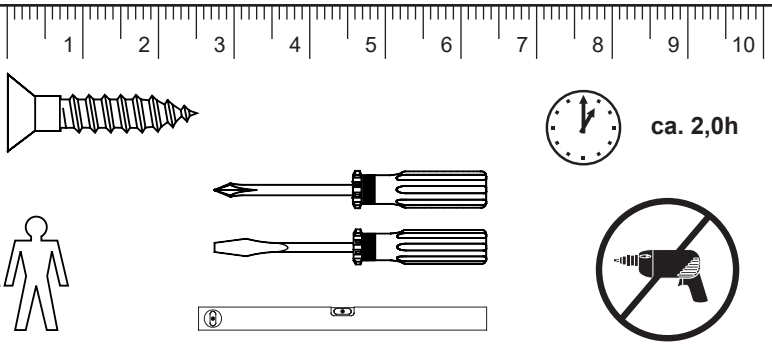

ca. 2,0h

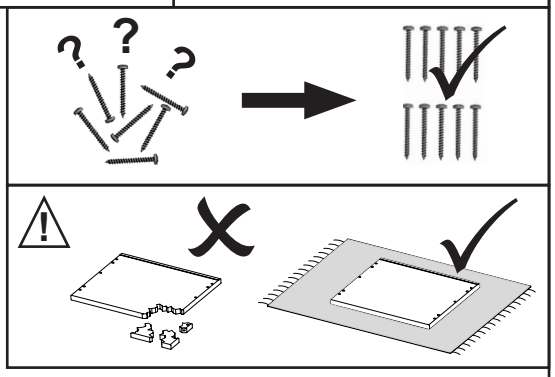

A	B	C	E	F	H
4x 671 7775 Schwarz	2x 681 5550	M5 x 30 2x 681 3819	3x 681 7475	M4 x 10 8x 681 3804	M6 x 80 3x 671 7756

J_1	J_2	K	L	M	N	O
Schwarz 1x 671 7792	Schwarz 1x 671 7793	4x 681 7047	4,0 x 35 4x 681 4909	4 x 35 4x 681 5001	4,0 x 20 6x 681 4917	26 mm 2x 671 7762

U	V	W	X	Y			
M6 x 15 8x 670 0001	M8 x 55 4x 670 0002	4x 670 0003	M6 x 40 2x 671 7755	M6 x 30 4x 671 7914	SW4 lang 1x 681 3010	SW2,5 1x 671 3005	SW5 1x 681 3014

DIEGO

Schwarz
Schreibtisch 120

149 7621

149 7624

149 7628

149 7629

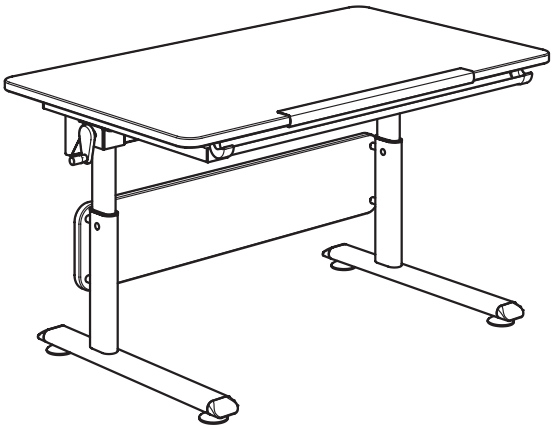

PK-Nr. 2796 Stand 02/2018 Ä: 06/2025

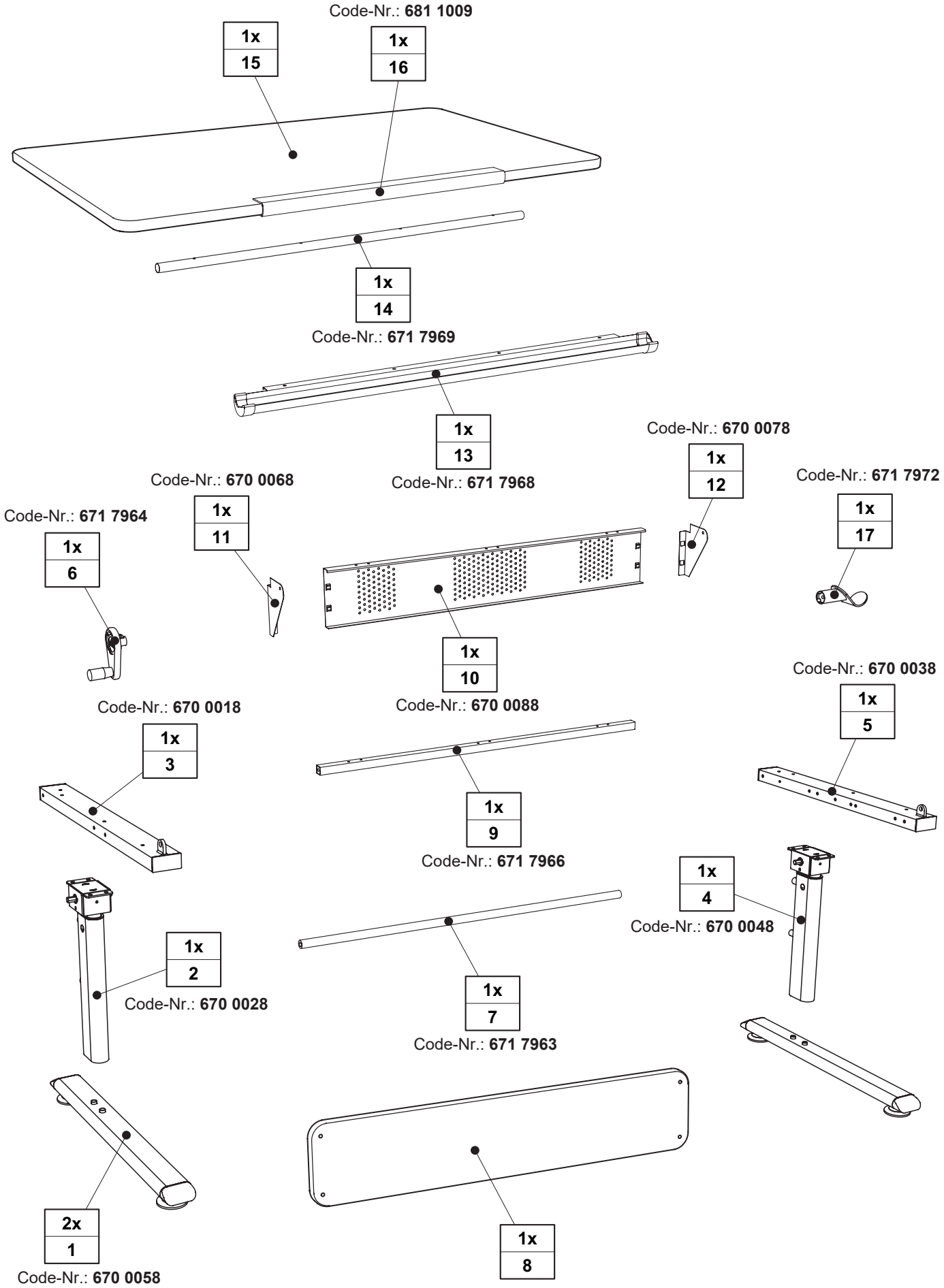
Code-Nr.: 681 1009
1x 15
1x 16
1x 14
Code-Nr.: 671 7969
1x 13
Code-Nr.: 671 7968
Code-Nr.: 670 0078
1x 12
Code-Nr.: 671 7972
1x 17
Code-Nr.: 670 0068
1x 11
Code-Nr.: 671 7964
1x 6
1x 10
Code-Nr.: 670 0088
Code-Nr.: 670 0038
1x 5
Code-Nr.: 670 0018
1x 3
1x 9
Code-Nr.: 671 7966
1x 4
Code-Nr.: 670 0048
1x 2
Code-Nr.: 670 0028
1x 7
Code-Nr.: 671 7963
2x 1
Code-Nr.: 670 0058
1x 8

V1

Vorbereitung / Preparation / Préparation / Voorbereiding / Подготовка / 准备 / Előkészítés

V1.1

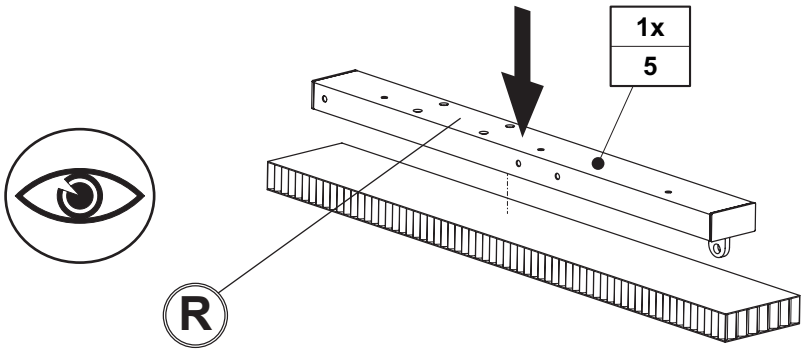

V1.2

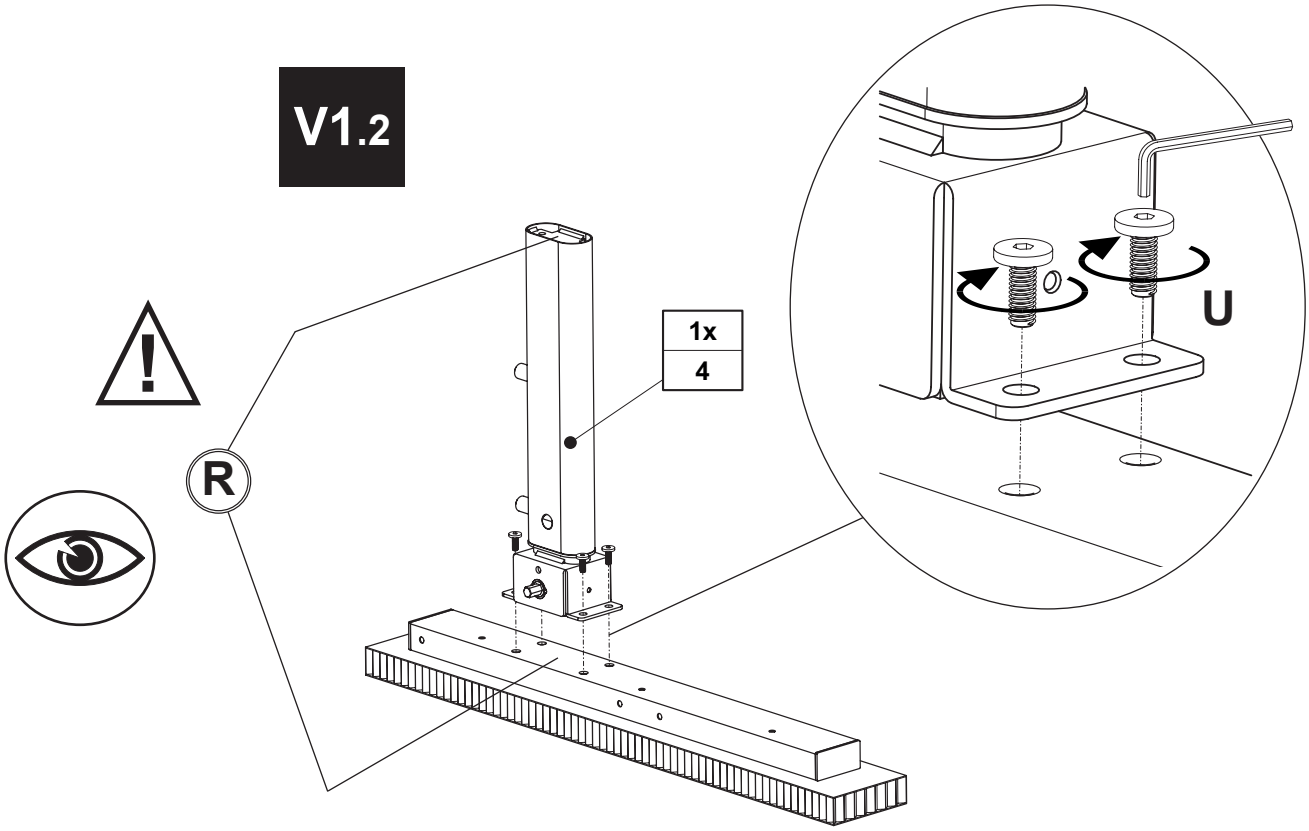

U	
	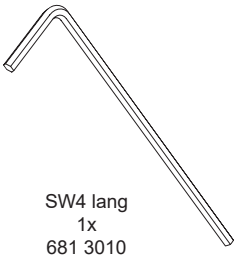
M6 x 15 4x 670 0001	SW4 lang 1x 681 3010

V1.3

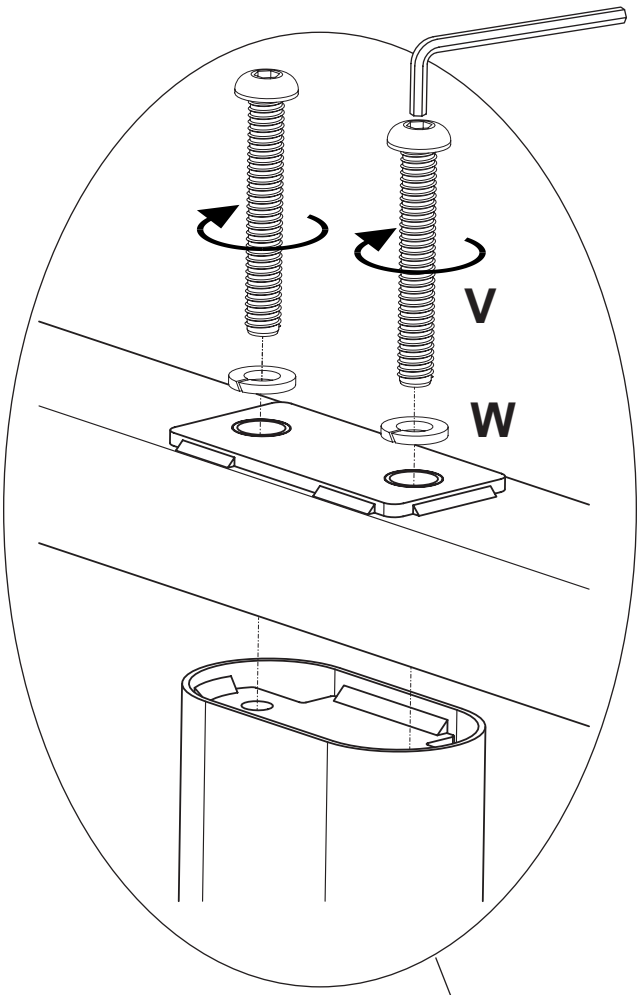

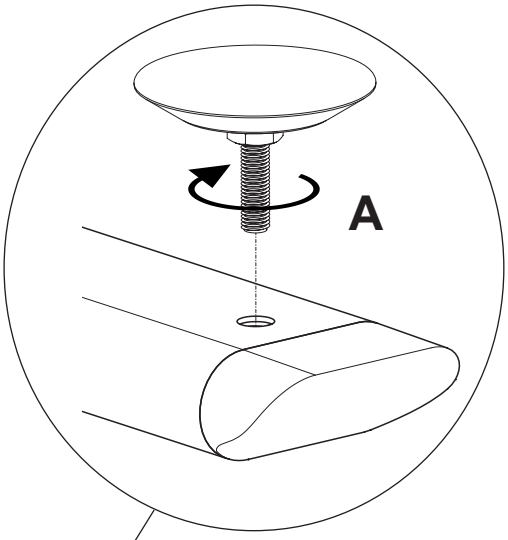

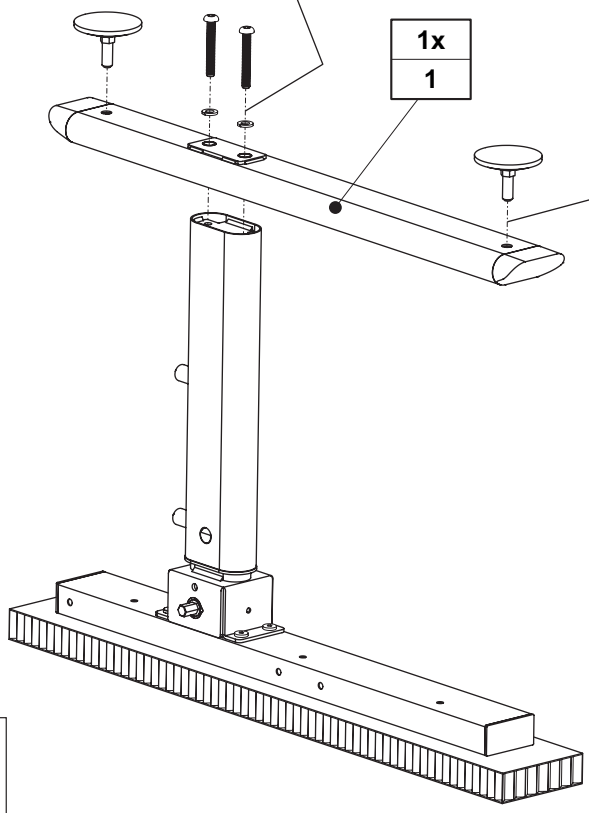

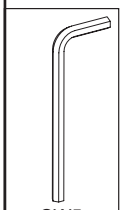

SW5
1x
681 3014

V

M8 x 55
2x
670 0002

W

2x
670 0003

A

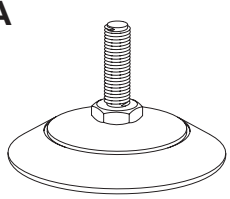

2x

V2

V2.1

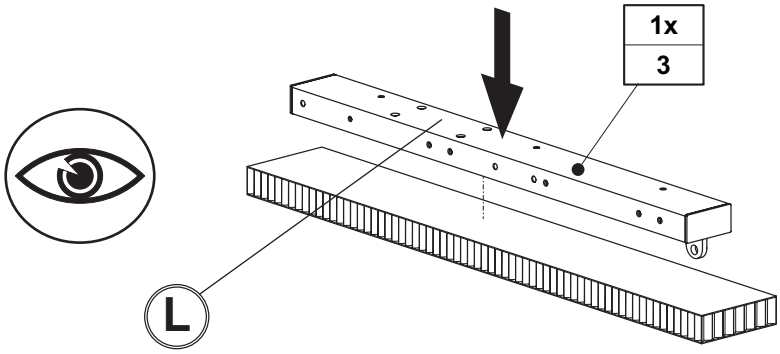

V2.2

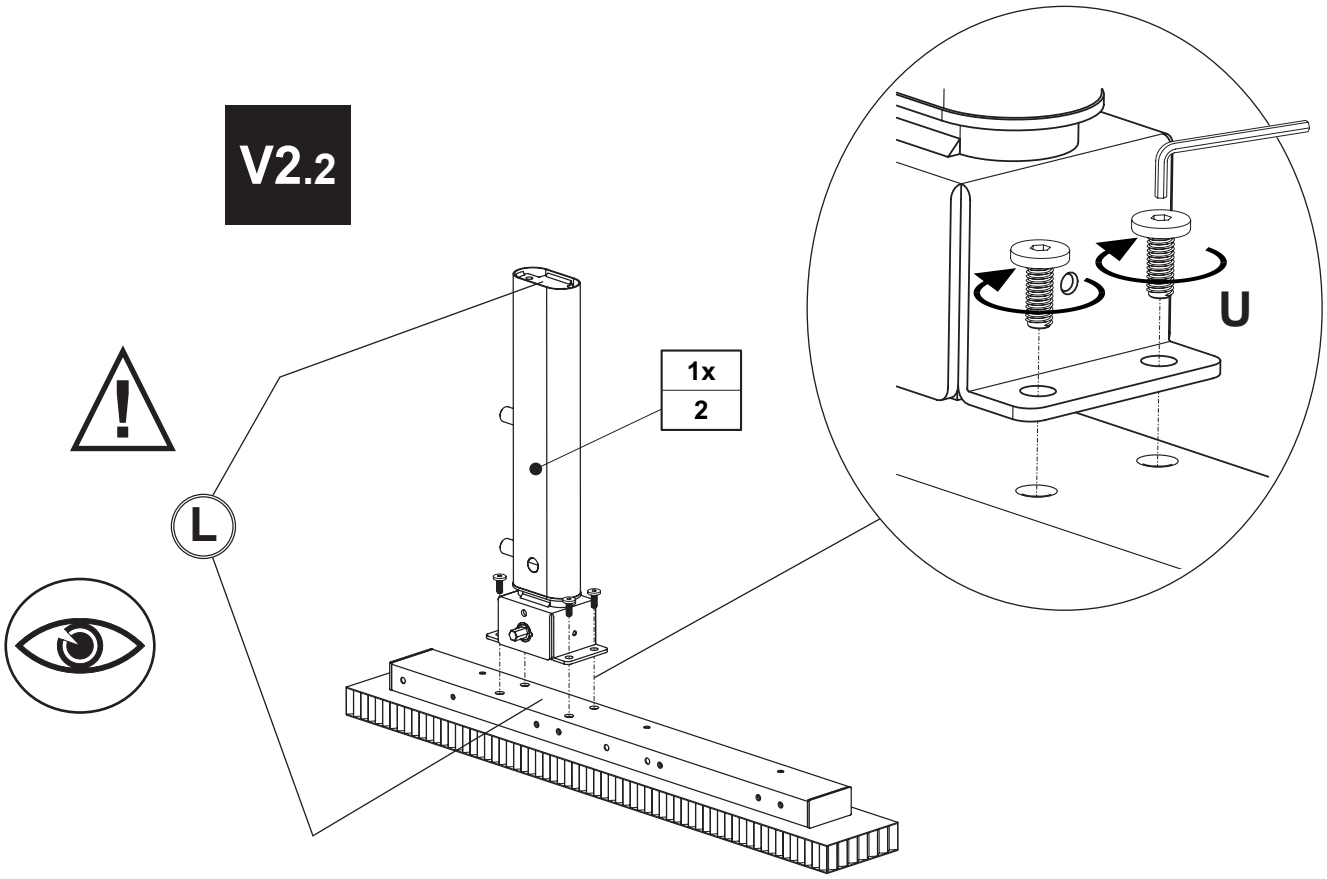

U	
	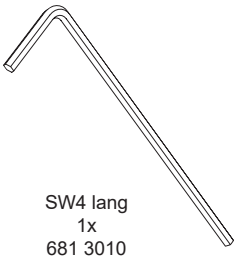
M6 x 15 4x 670 0001	SW4 lang 1x 681 3010

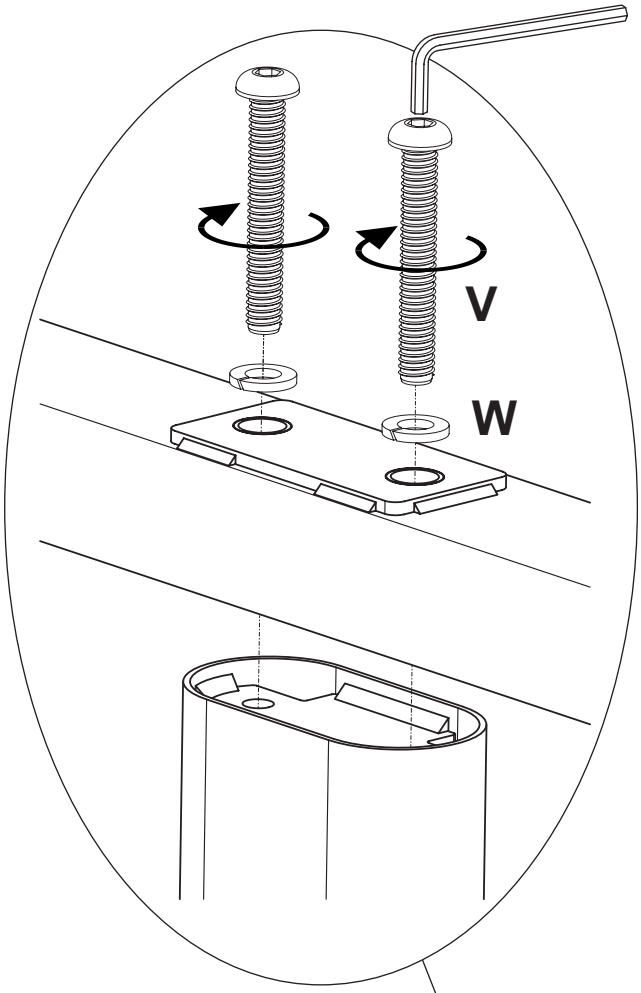

V2.3

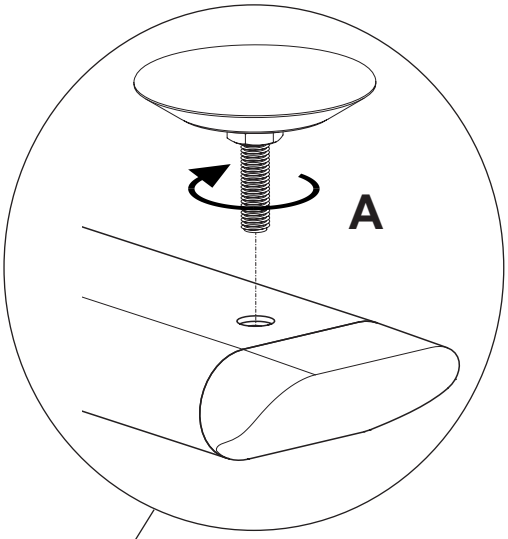

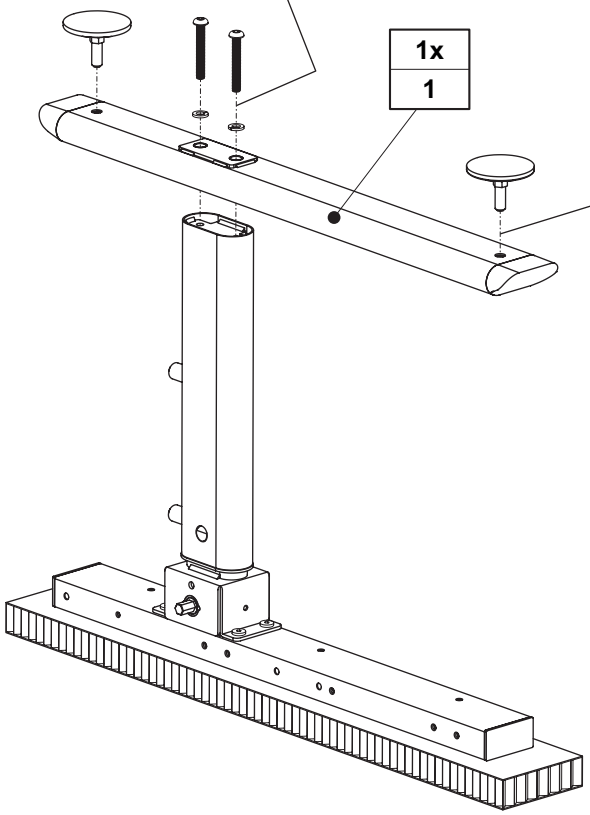

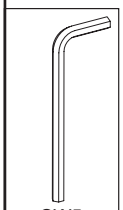

SW5
1x
681 3014

V

M8 x 55
2x
670 0002

W

2x
670 0003

A

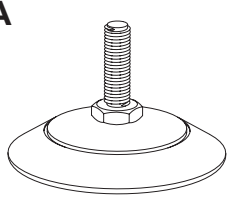

2x

V3

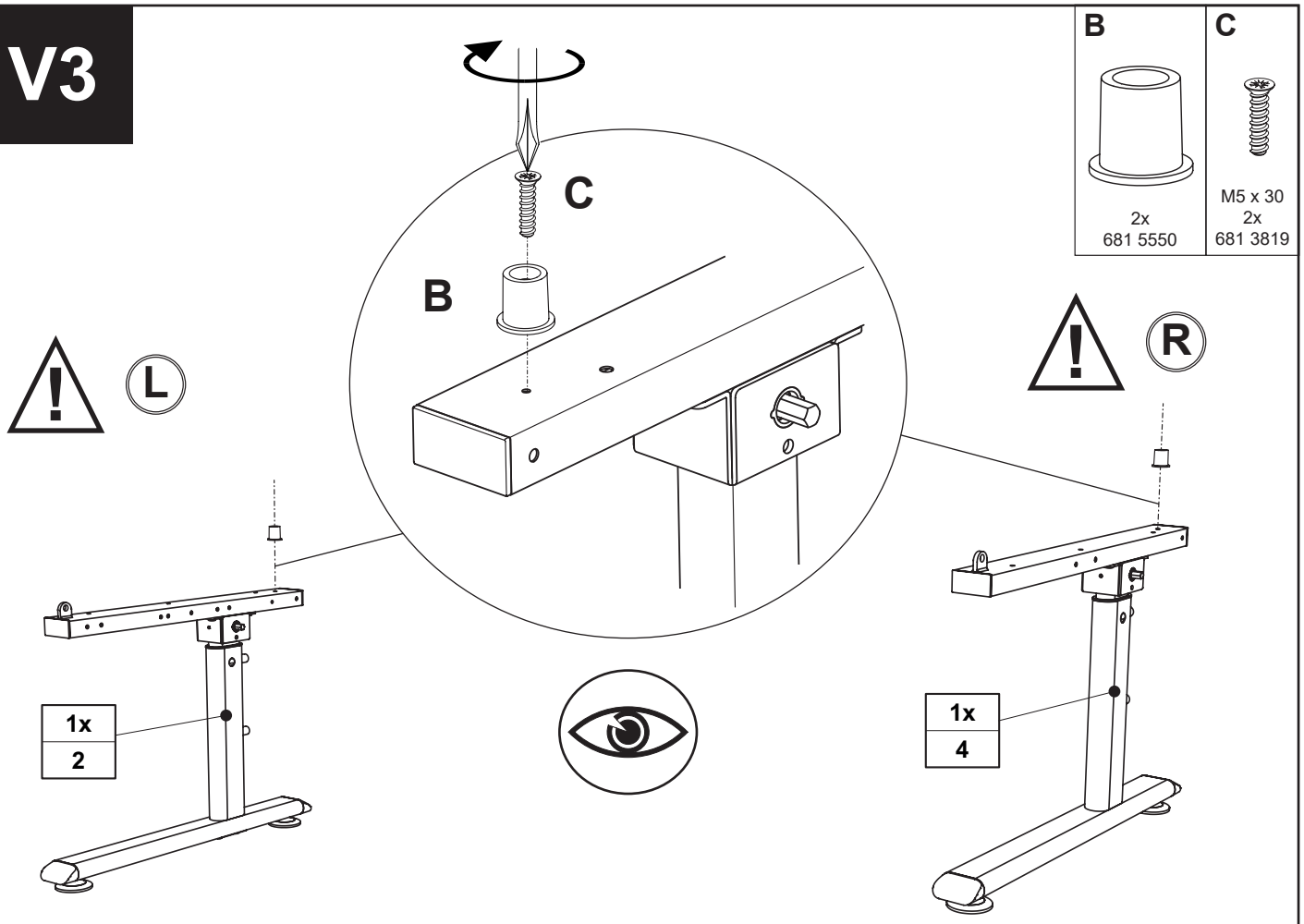
B
C
2x
681 5550
M5 x 30
2x
681 3819
C
B
L
R
1x
2
1x
4

V4

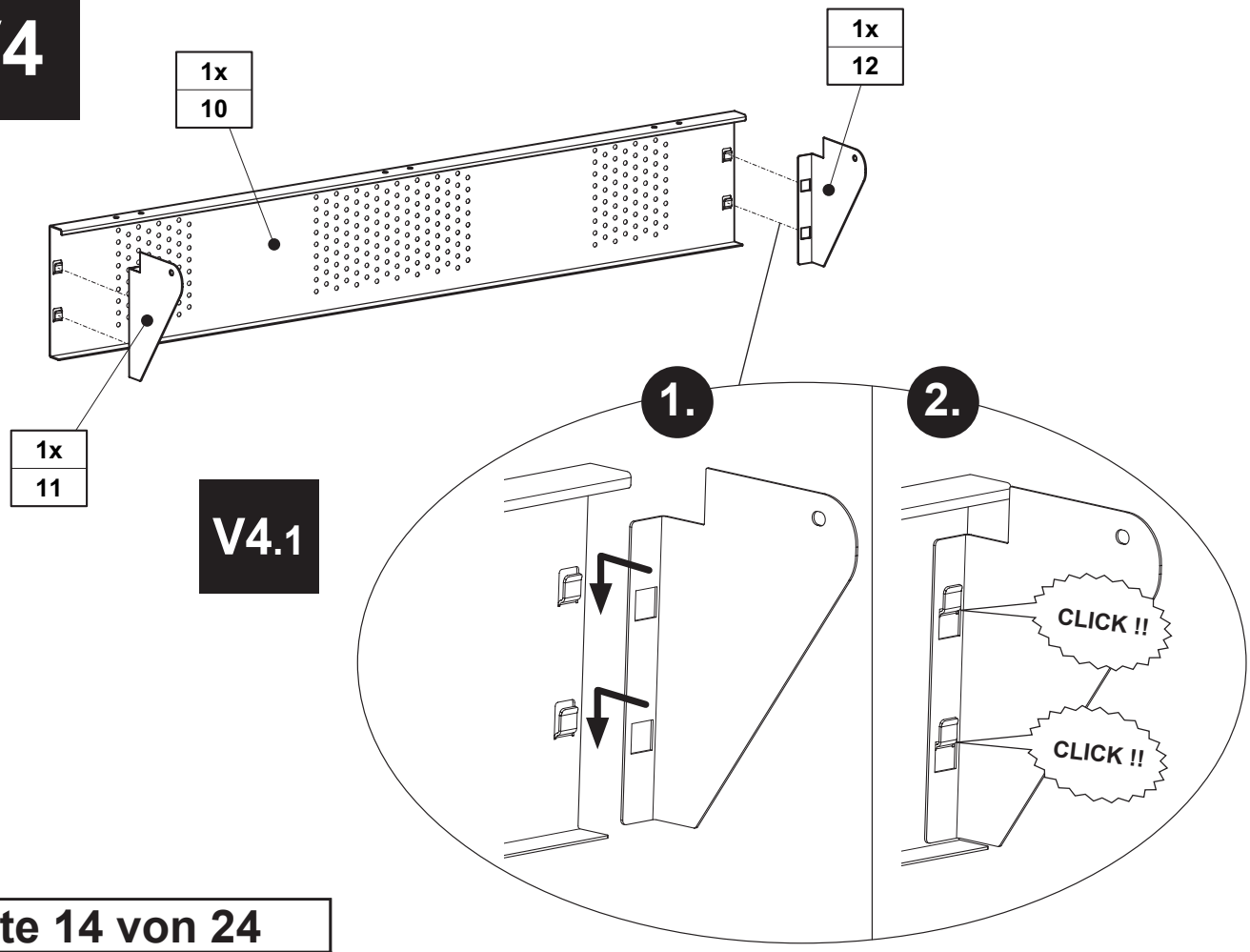
1x
10
1x
12
1x
11
1.
2.
CLICK !!
CLICK !!

V4.1

V4

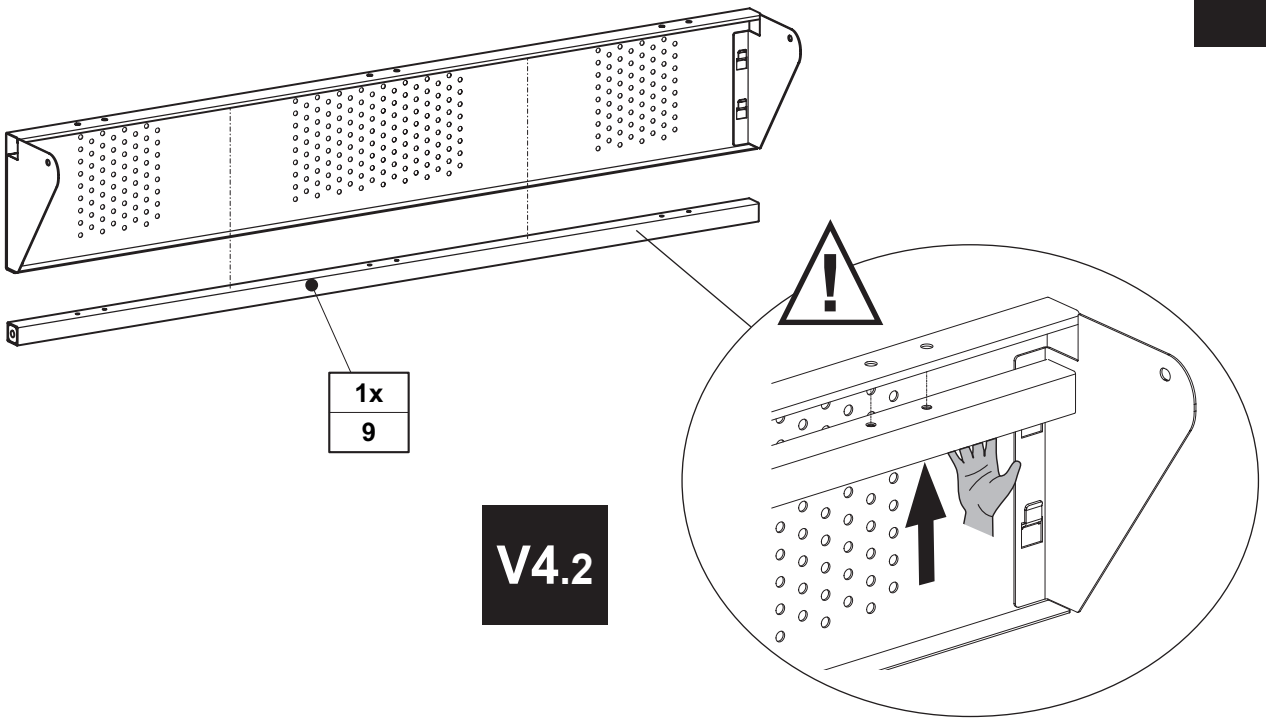

V4.2

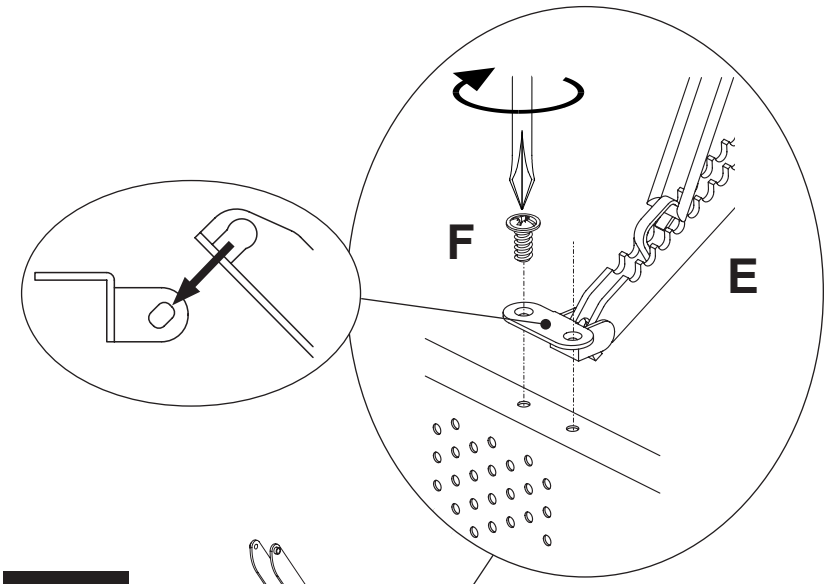

V4.3

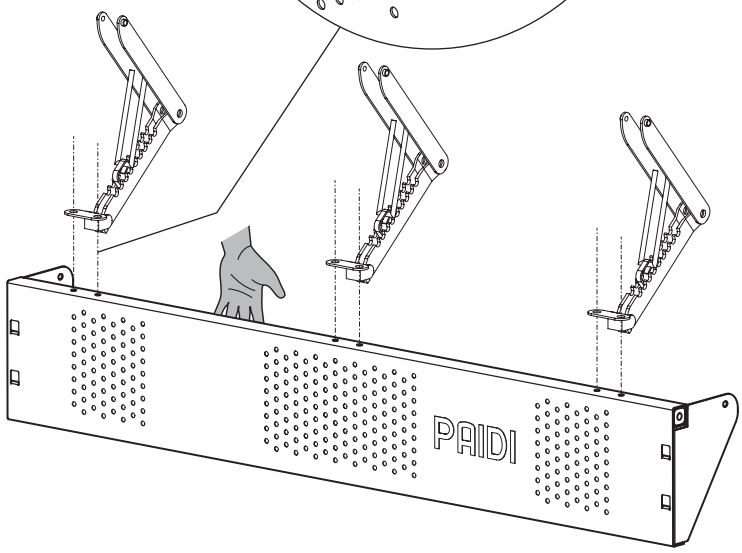

E	F
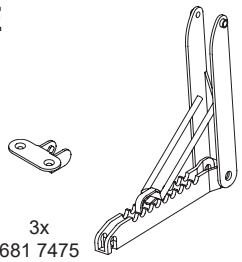 3x 681 7475	M4 x 10 6x 681 3804

V5

ACHTUNG! Aufbau **ohne** Schubkasten

PLEASE NOTE! Construction **without** drawer
ATTENTION ! Structure **san**s tiroir
LET OP! Opbouw **zonder** lades
ВНИМАНИЕ! Монтаж **без** выдвижного ящика
请注意！无储物盒的装配
FIGYELEM! Összeszerelés fiók **nélkül**

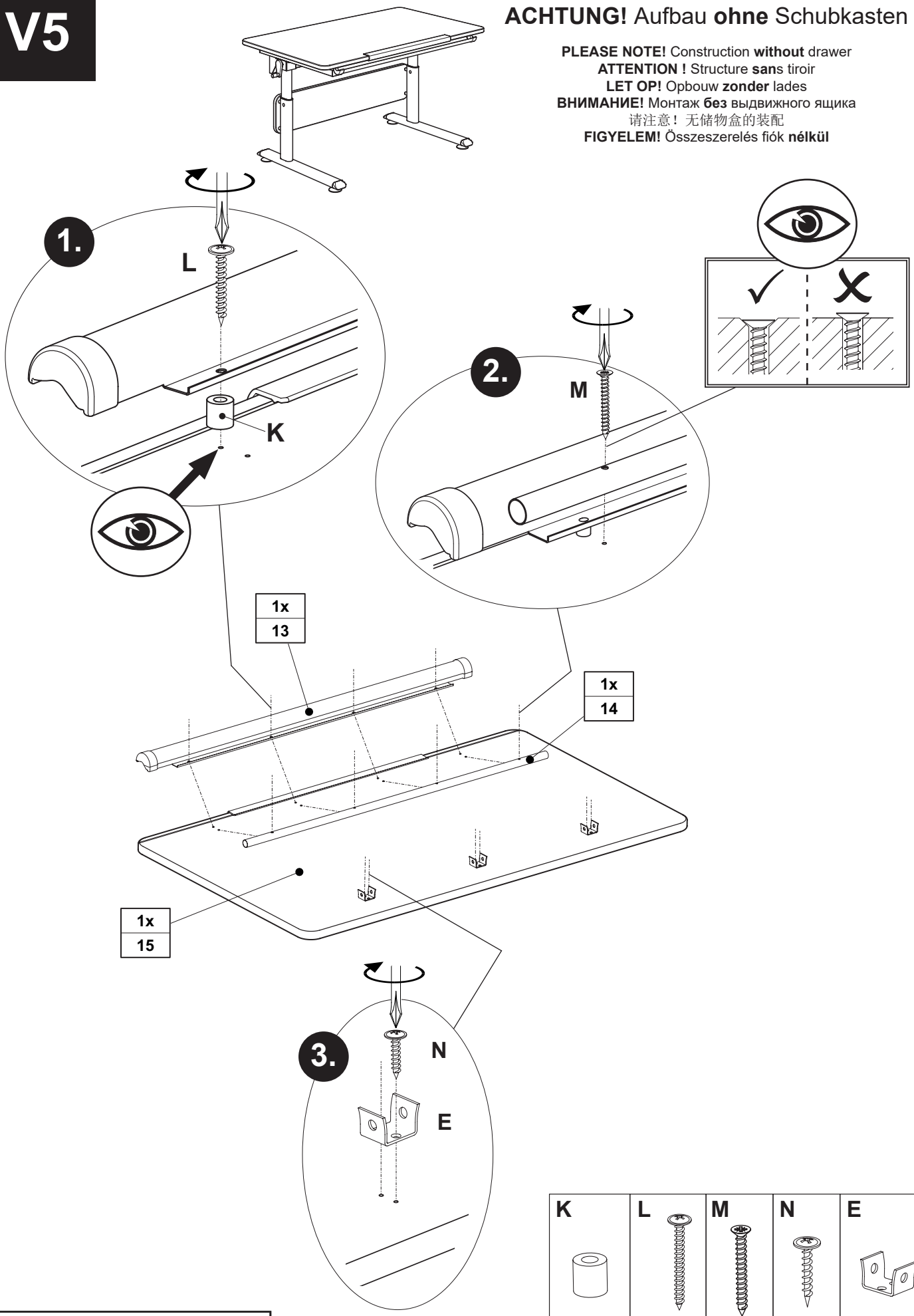

K	L	M	N	E
4x 681 7047	4,0 x 35 4x 681 4909	4 x 35 4x 681 5001	4,0 x 20 6x 681 4917	3x 681 7475

PK-Nr. 2796 Stand 02/2018 Ä: 06/2025

ACHTUNG! Aufbau **mit** Schubkasten

V5

PLEASE NOTE! Construction **with** drawer
ATTENTION! Structure **avec** tiroir
LET OP! Opbouw **met** schuiflade
ВНИМАНИЕ! Монтаж **с** выдвижным ящиком
请注意！带储物盒的装配
FIGYELEM! Összeszerelés fiókkal

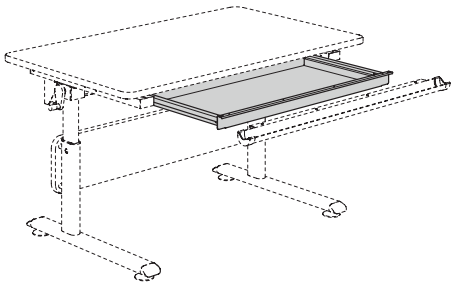

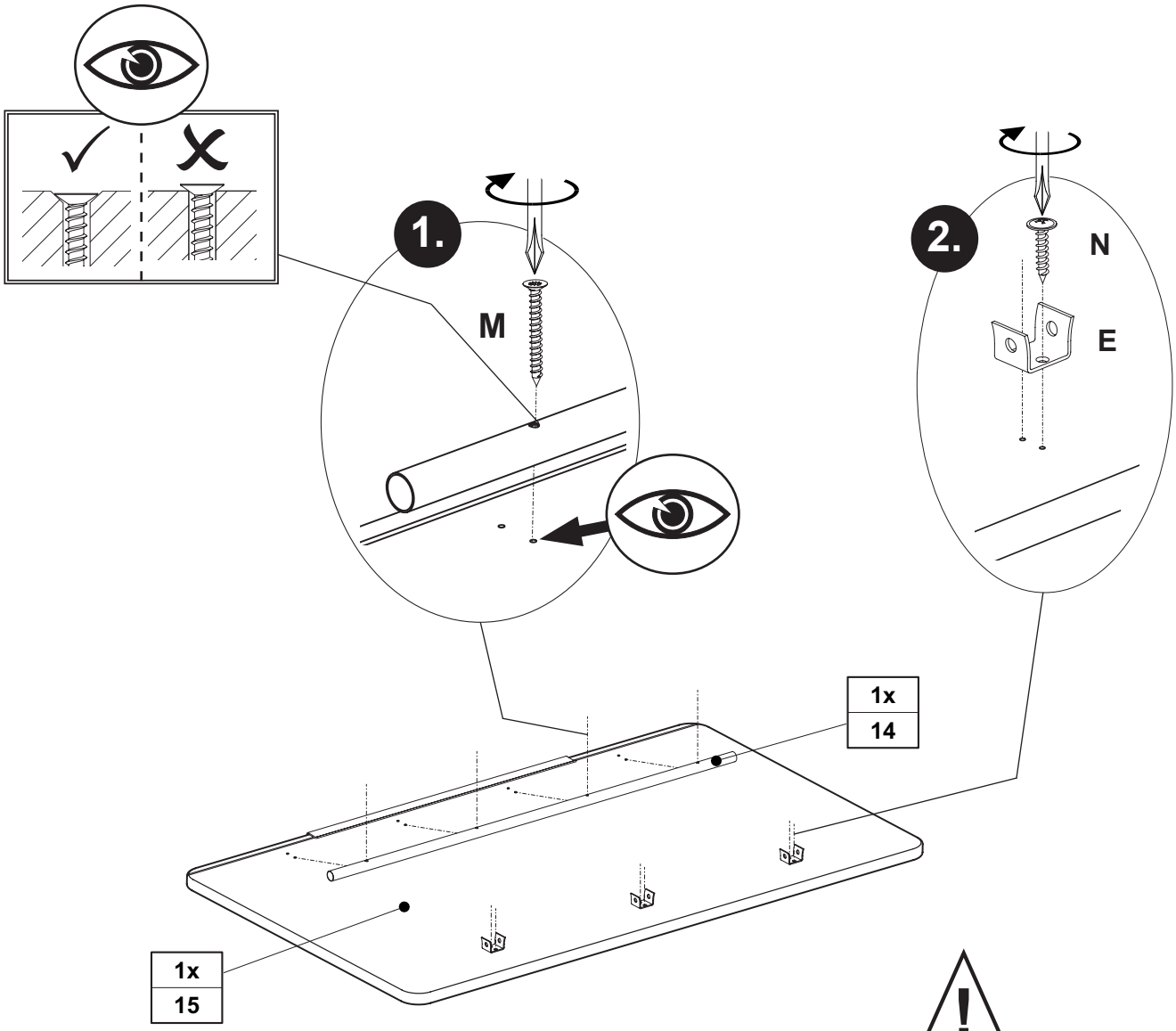

Montage Schubkasten
auf **separate** Gebrauchsanleitung !!

The drawer assembly is on **separate** instructions for use!
Le montage des tiroirs est expliqué dans un mode d'emploi **séparé**!
Montage lades op **aparte** gebruiksaanwijzing!
Сборка выдвижного ящика описана в **отдельной** инструкции!
根据**单独**的说明组装抽屉！
Összeszerelés fiókkal **külön** használati utasításban!

M	N	E
4 x 35 4x 681 5001	4,0 x 20 6x 681 4917	3x 681 7475

PK-Nr. 1421 / 1424

PK-Nr. 2796 Stand 02/2018 Ä: 06/2025

M1

Montage / Assembly / Assemblage / Montage / Монтаж / 组装 / Összeszerelés

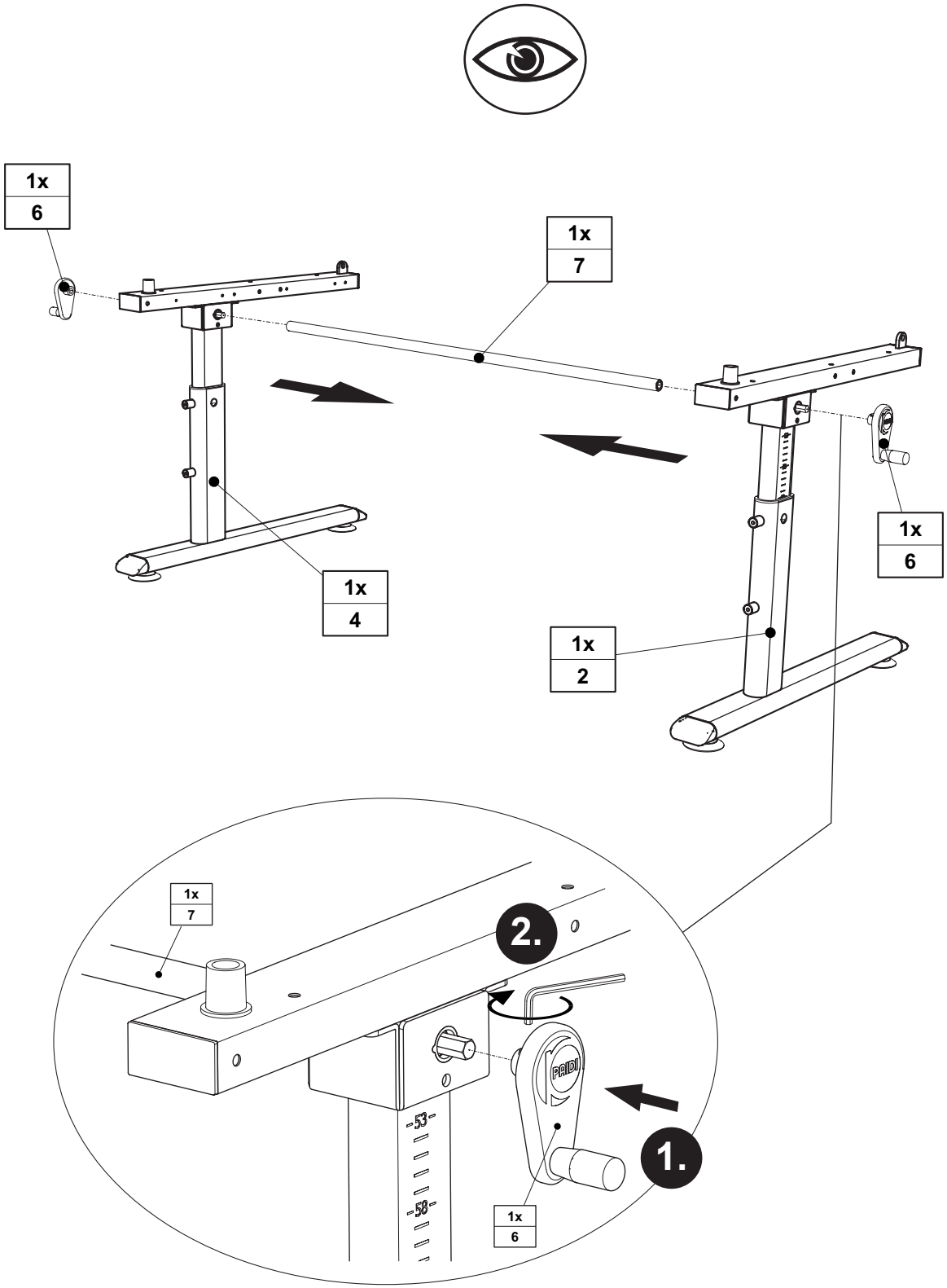

SW2,5
1x
671 3005

M2

Y	
M6 x 30 4x 671 7914	SW4 lang 1x 681 3010

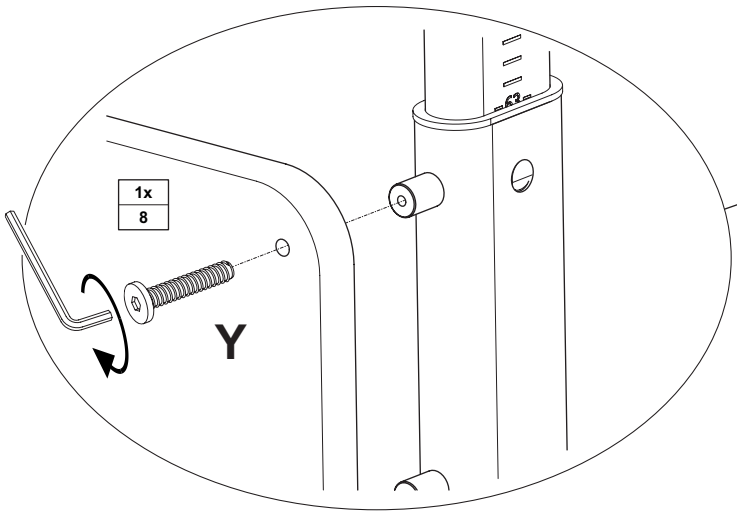

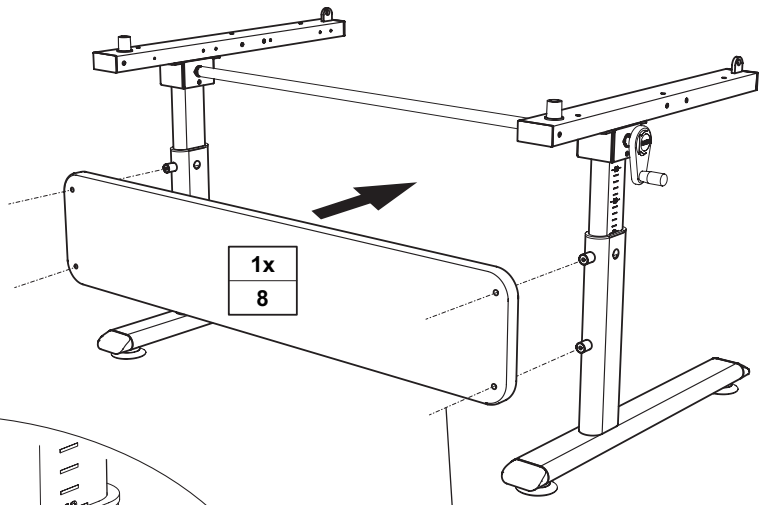

M3

F	H	
M4 x 10 2x 681 3804	M6 x 80 2x 671 7756	SW4 lang 1x 681 3010

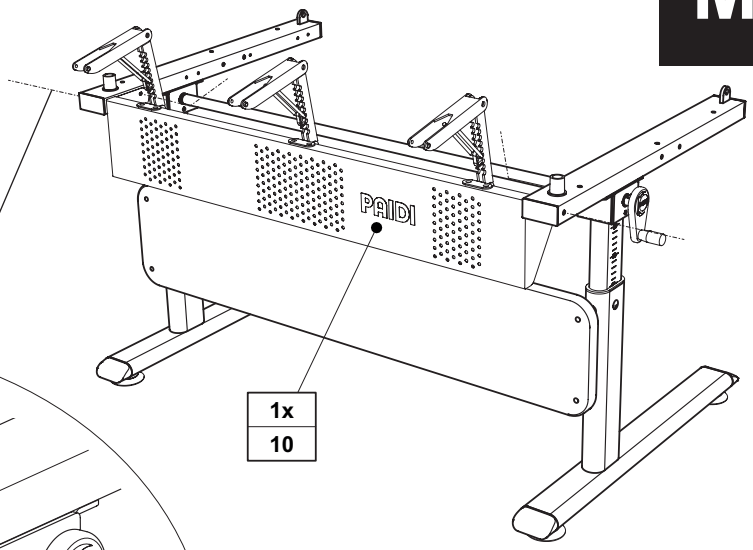

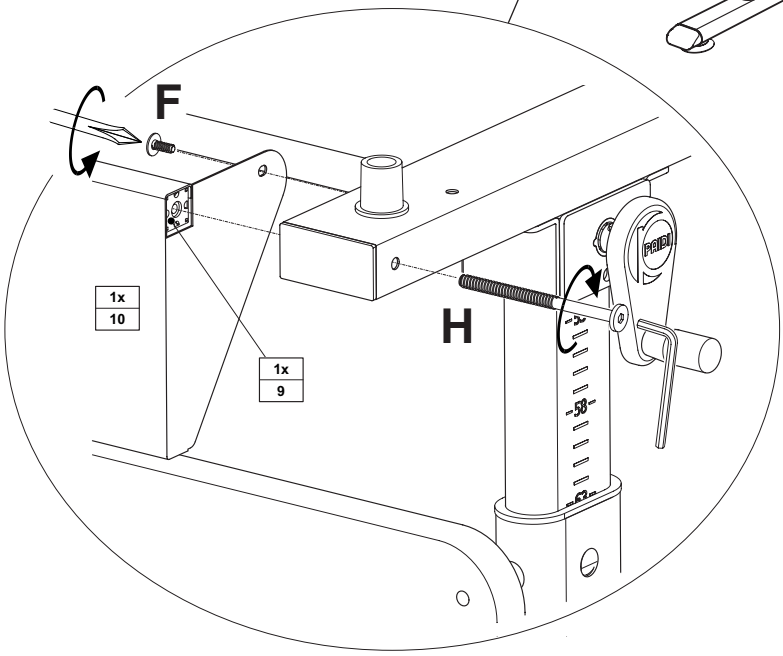

M4

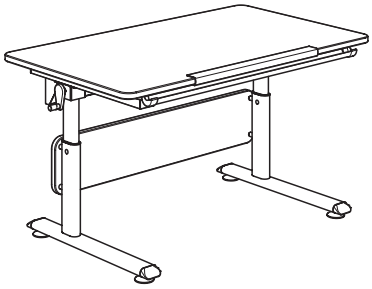

ACHTUNG! Aufbau **ohne** Schubkasten

PLEASE NOTE! Construction **without** drawer
ATTENTION ! Structure **san**s tiroir
LET OP! Opbouw **zonder** lades
ВНИМАНИЕ! Монтаж **без** выдвижного ящика
请注意！无储物盒的装配
FIGYELEM! Összeszerelés fiók **nélkül**

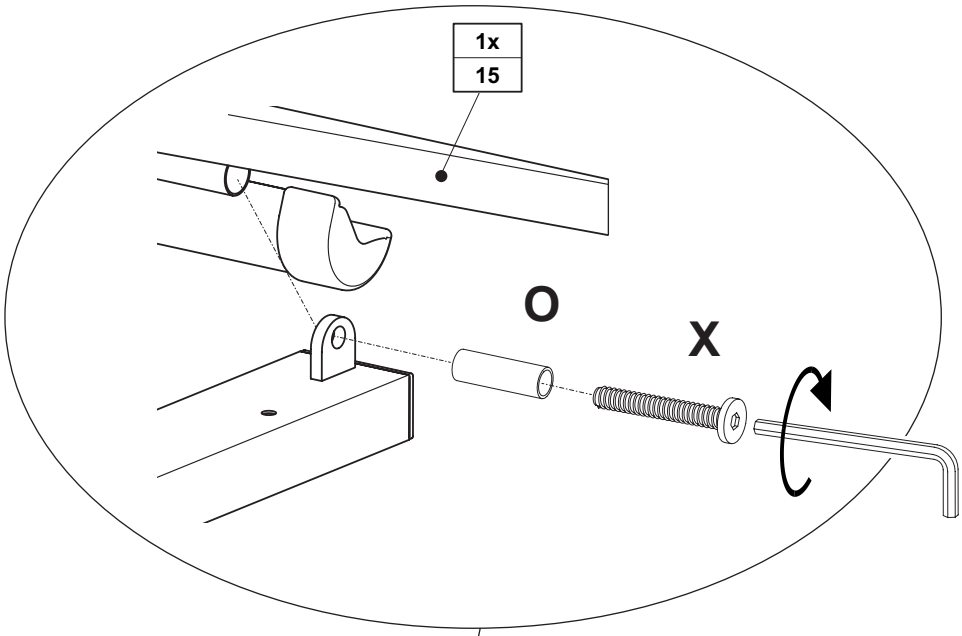

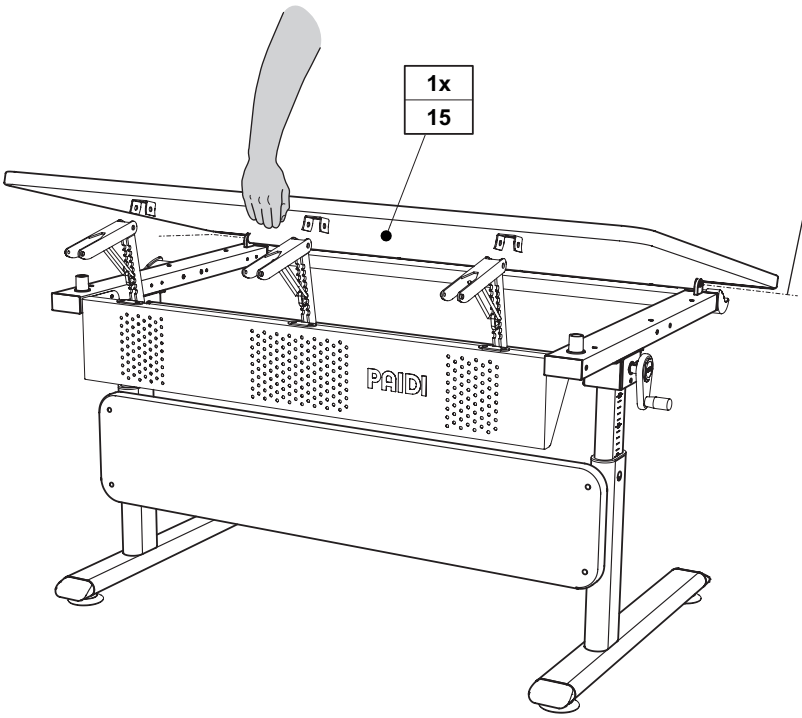

O	X	
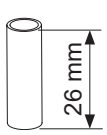		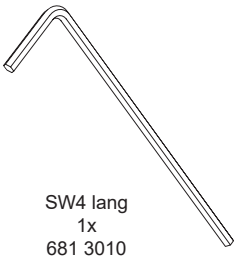
2x 671 7762	M6 x 40 2x 671 7755	SW4 lang 1x 681 3010

PK-Nr. 2796 Stand 02/2018 Ä: 06/2025

ACHTUNG! Aufbau **mit** Schubkasten

M4

PLEASE NOTE! Construction **with** drawer
ATTENTION! Structure **avec** tiroir
LET OP! Opbouw **met** schuiflade
ВНИМАНИЕ! Монтаж **с** выдвижным ящиком
请注意！带储物盒的装配
FIGYELEM! Összeszerelés fiókkal

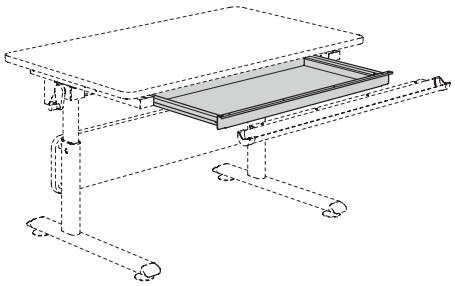

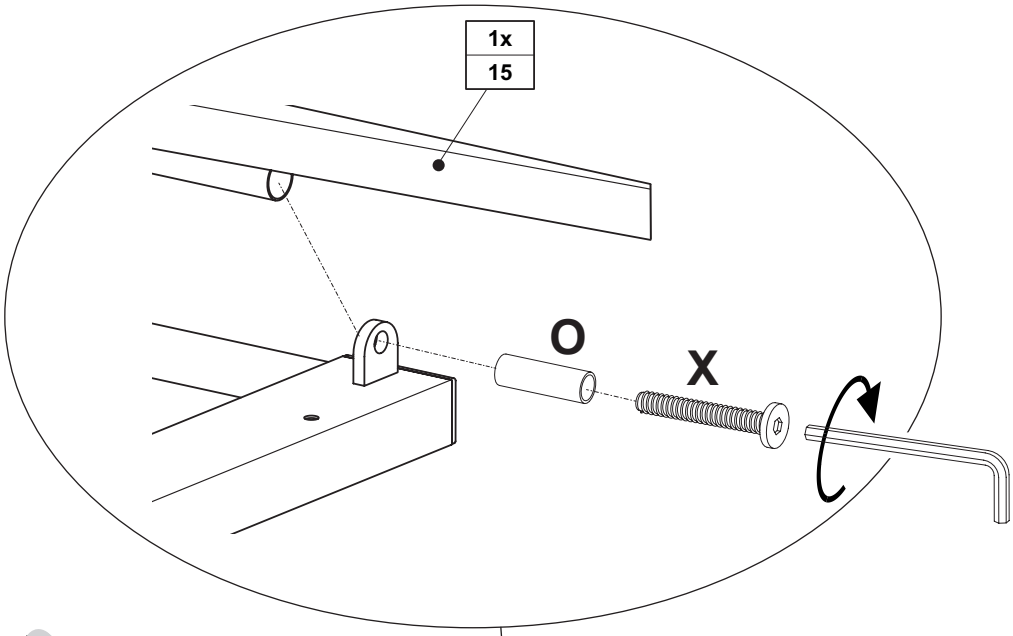

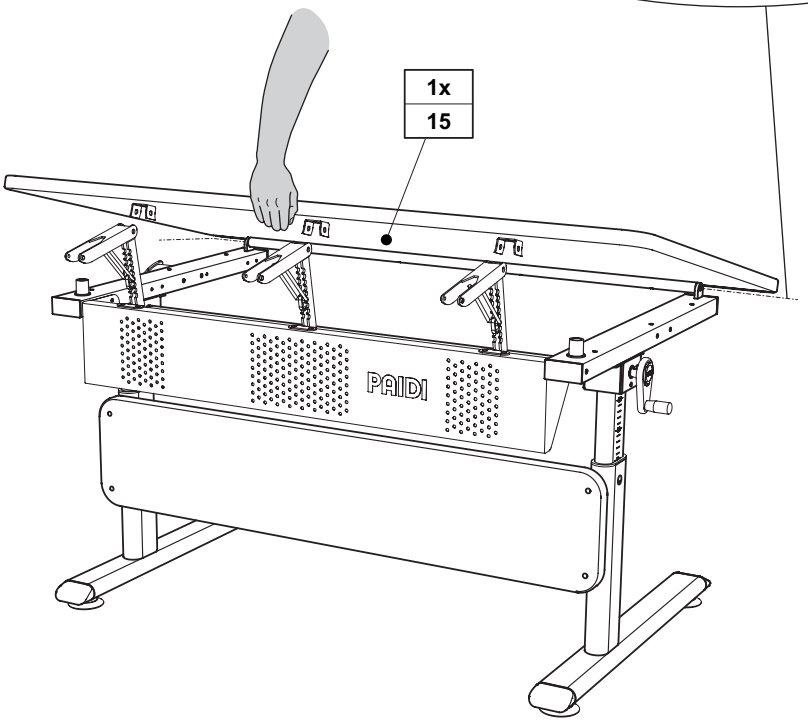

O	X	
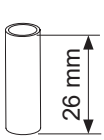		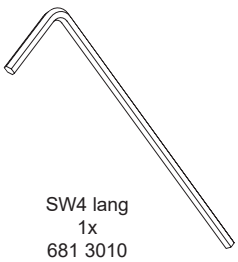
2x 671 7762	M6 x 40 2x 671 7755	SW4 lang 1x 681 3010

M5

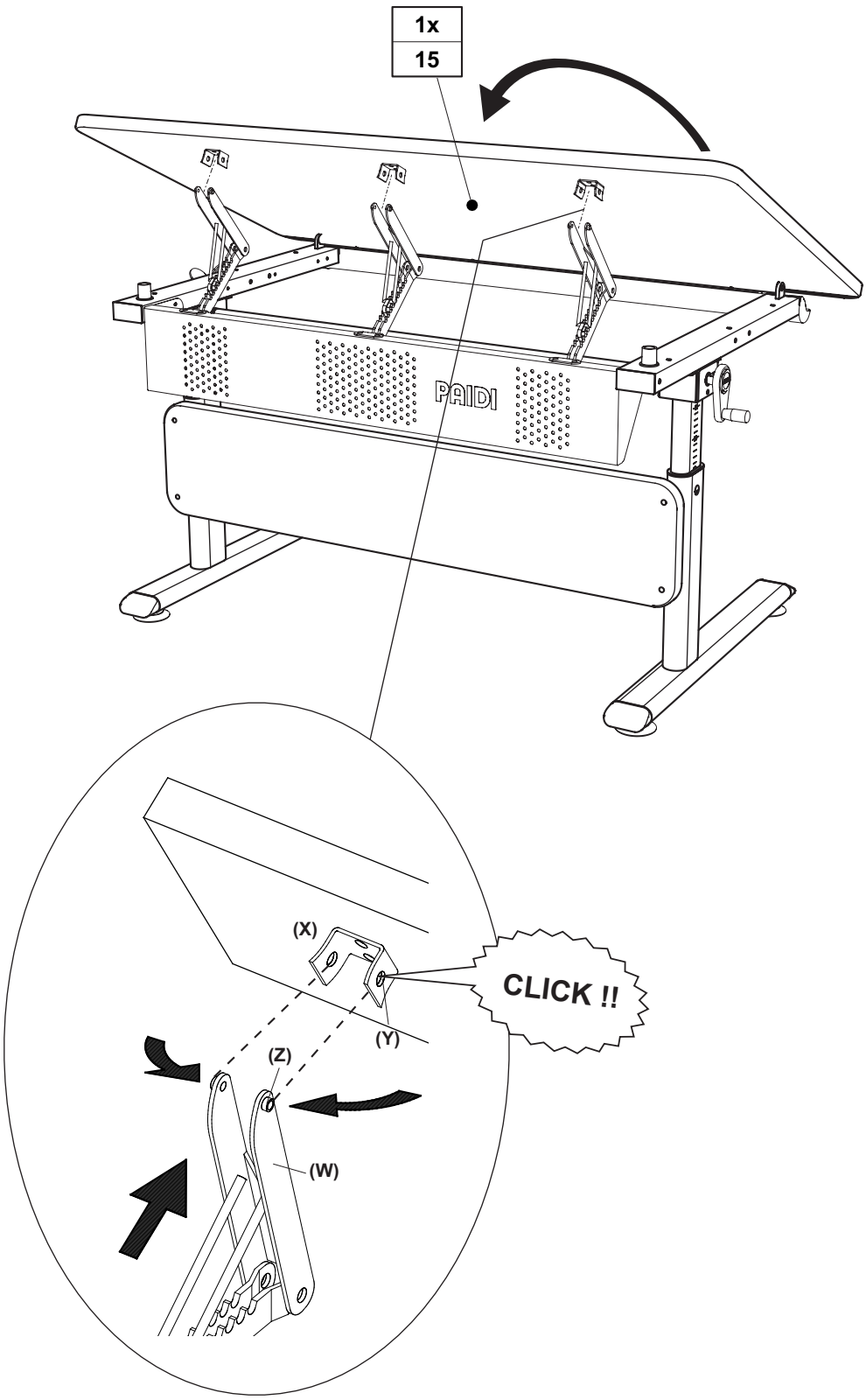

DE: Rasterschere (W) auf das Anschraubteil (X) aufschieben, so dass die Bohrungen (Y) in die Bolzen (Z) einrasten.
GB: Slide the ratchet stay (W) onto the screw-on part (X) so that the holes (Y) engage in the bolts (Z).
FR: Pousser l'articulation encastrable (W) sur la pièce à visser (X) de telle façon que les trous (Y) s'encastrent dans les boulons (Z).
NL: Schuif het schaarmechanisme (W) zo op het aanschroefstuk (X) dat de openingen (Y) in de bouten (Z) vastklikken.
RU: Надвиньте кронштейн с фиксатором (W) на привинчиваемую часть (X), чтобы отверстия (Y) попали в пальцы (Z).
CN: 将升降配件 (W) 推到螺钉连接的部件 (X) 上，以使孔 (Y) 与螺栓 (Z) 相啮合。
HU: Toljuk rá a könyökös tartót (W) a csavaros részre (X) mindaddig, amíg a furatok (Y) a csapokba (Z) be nem kattannak.

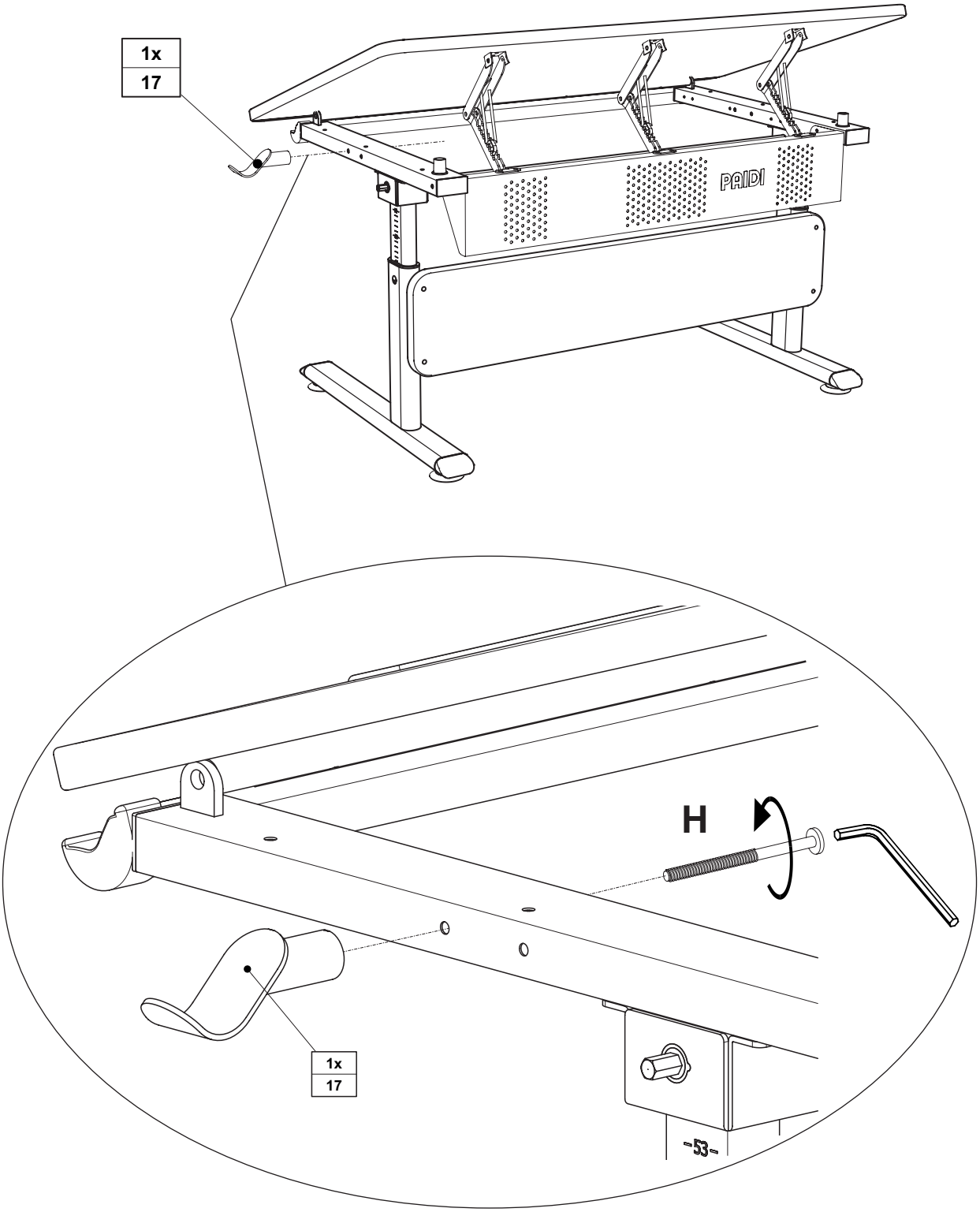

H	
	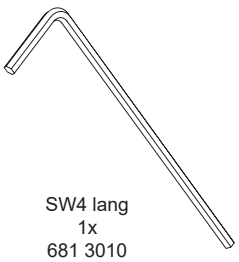
M6 x 80 1x 671 7756	SW4 lang 1x 681 3010

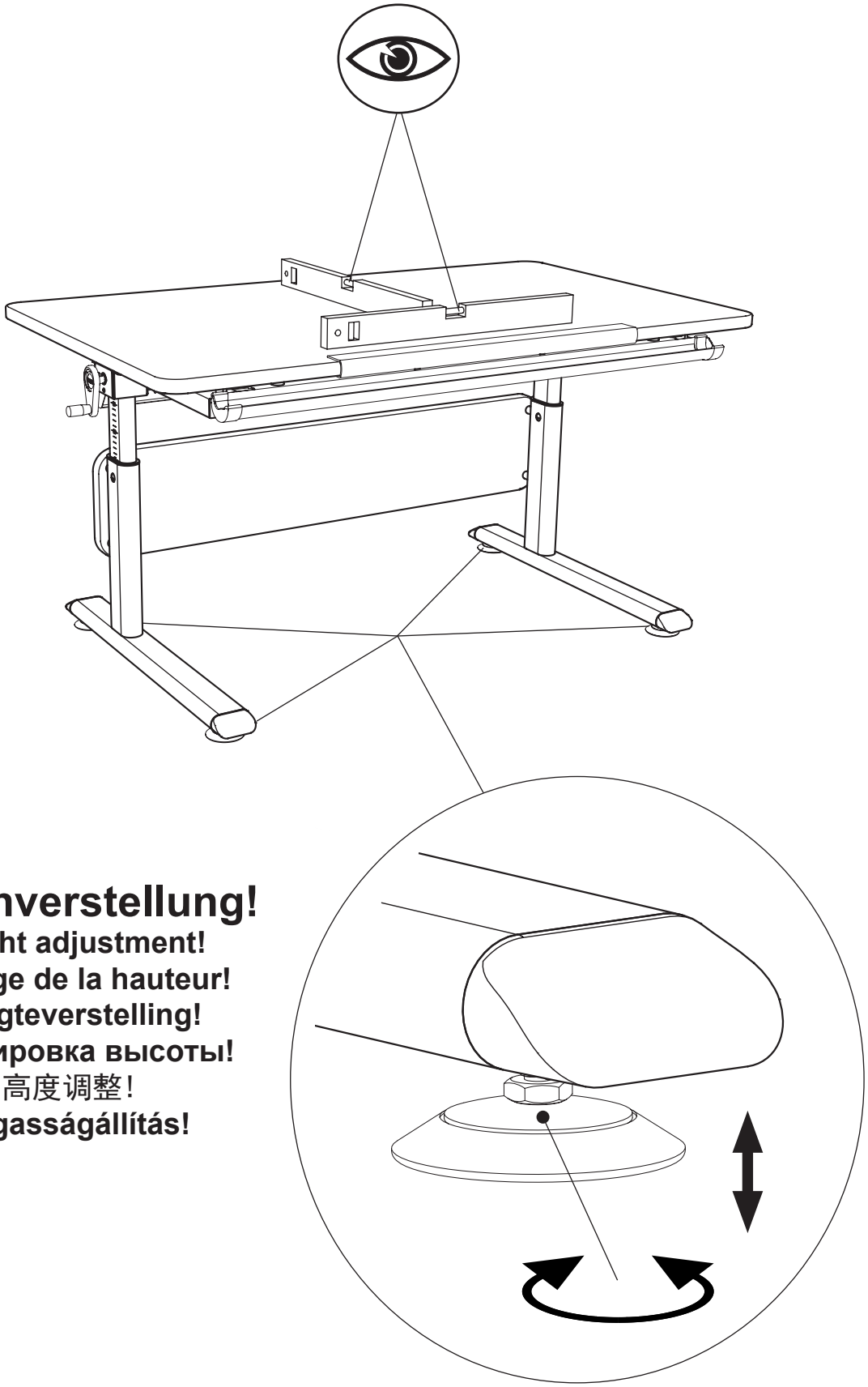

Höhenverstellung!

Height adjustment!
Réglage de la hauteur!
Hoogteverstelling!
Регулировка высоты!
高度调整!
Magasságállítás!