KOMPAN INDUSTRIE INTERNATIONAL BV
Kerncentrale 03-2.1011 MB Arnhem,
The Netherlands

kooduu

lite-up play
www.kooduu.com

Dear customer,

Thank you for purchasing our Koodou lite-up play.
This product complies with the statutory national and European guidelines.
To maintain this status and to ensure safe operation, you as the user must observe these operating instructions!

⚠ The operating instructions are part of this product. They contain important notes on commissioning and handling. Also consider this if you pass on the product to any third party. Therefore, retain these operating instructions for reference!
All company names and product names are trademarks of their respective owners. All rights reserved.

1. Intended use

This Koodou lite-up play is intended to be used as a lifestyle product.
The product serves as a multi-functional lighting and sound.
Any use, other than described above, can damage the product. Additionally, it can lead to dangers, such as a short circuit, fire, electric shock etc.
No part of this product should be modified or converted!
Read these operating instructions completely and attentively: they contain a lot of important information on setup, function and operation.
Always observe the safety information!

2. Box contents

- Bluetooth speaker and LED light
- Operating manual
- USB cable

3. Safety information

The warranty will expire if damage is incurred resulting from non-compliance with these operating instructions. Furthermore we stay liability for consequential damage! Nor do we assume any liability for damage to property or personal injury caused by improper use or failure to observe the safety information.
The following safety information is intended not only for the protection of your health, but also for the protection of the device. Please read the following items carefully: unauthorized conversion and/or modification of the product is inadmissible for safety and approval reasons.

The product is only suitable for dry areas. Do not expose it expose it to direct sunlight, heat, cold, or moisture for long periods of time, this may cause damage to the product. There is danger of fire or a potentially fatal electric shock. Do not touch the power adapter (not the respective socket) e.g. switch off the circuit breaker) and then pull the power adapter from the socket. Disconnect all cables from the device. Do not operate the product anymore and contact your retailer or your local dealer or get in touch with us at:
https://www.koodou.com/return-policy/
Do not place any source of open fire, such as candles, on the device.
Handle the product with care. It can be damaged by impact, blows or when dropped from a low height.
Note: the wooden handle and other wooden parts are not water-resistant and need to be kept dry at all times.

This product is not a toy and is not suitable for children. Children cannot judge the dangers involved when handling electrical devices. Do not leave packing material unattended. It may become a hazard for children.
Observe the safety and operating instructions of any other devices that you connect to the speaker.

4. Product overview

Key functions
A1 On/off switch
A2 USB charging port

Charging
B1 USB cable

LED indicator
D1 Charging LED
D2 Mode LED

5. Setup mono speaker (single-unit) connection

Step 1:
Before first use, turn off the Bluetooth function of any other Bluetooth devices near the speaker.
Step 2:
Hold the on/off button on the unit for about three seconds. You will hear a start-up sound and the blue LED indicator light will flash.
Step 3:
Press the on/off button once.
Step 4:
Now turn on the Bluetooth function on your smartphone and search for lite-up Play among the available devices in your Bluetooth menu and pair with the speaker. You can now play your favorite music.

6. Setup stereo speaker connection

Step 1:
Before first use, turn off the Bluetooth function of any other Bluetooth devices near the speakers.
Step 2:
If you have purchased two (2) lite-up play products and wish to pair them, hold the on/off button on the unit for about three seconds on the first and repeat on the second unit. You will hear a start-up sound and the blue LED indicator light will flash on both units.
Step 3:
Double press the on/off button on one of the units. (This unit is now set as the LEFT channel speaker).
The other unit will automatically connect to the LEFT channel speaker. You will hear a 'beep' once the connection between the second unit and the LEFT channel speaker is successful. The second unit's blue LED indicator light on the bottom will then turn off. (This unit is now set as the RIGHT channel speaker).
The LEFT channel speaker unit's blue LED indicator light will still be flashing.
Step 4:
Now turn on the Bluetooth function on your smartphone and search for lite-up play among the available devices in your Bluetooth menu and pair with the speaker. The blue LED indicator light will turn off. You can now play your favorite music.

7. Connecting to a new device

Step 1:
While the product is turned on and connected to a device, press the on/off button once on the unit. The blue LED indicator light will flash. The device has successfully been disconnected from the unit, a tone can be heard, and the unit's blue LED indicator light will start flashing.
Step 2:
Now turn on the Bluetooth function on your smartphone and search for lite-up play among the available devices in your Bluetooth menu and pair with the speaker. You can now play your favorite music via the new phone/device.

8. Charging

Insert the USB C jack into the USB port on the side of your lite-up play. If you are using the product for the first time, it is recommended to leave the USB C jack plugged in for a minimum of twelve hours in order to charge the internal battery fully.
General note:
For an optimal experience, keep your mobile device within ten meters of the speaker unit.
The performance of your Koodou lite-up play products may vary based on device and other environmental factors.

9. Maintenance and cleaning

Servicing or repair must only be carried out by a specialist or specialist workshop.. The product contains no parts that require servicing by you. Therefore, never open the product (except for the procedures described in these operating instructions).
A dry, soft and clean cloth is sufficient for cleaning the outside.
Never use any aggressive cleaning agents, alcohol or other chemical

⚠ solutions that would damage the casing (discoloration).

10. Disposal

a) Product
Electronic devices are recyclable waste and must not be disposed of in the household waste! At the end of its service life, dispose of the product according to the relevant statutory regulations.
Remove any inserted batteries/rechargeable batteries and dispose them separately from the product.
b) Batteries and rechargeable batteries

🗑 You as the end user are required by law (Battery Ordinance) to return all used batteries/rechargeable batteries. Disposing of them in household waste is prohibited! Batteries/rechargeable batteries that contain any hazardous substances are labeled with the adjacent icon to indicate that disposal in domestic waste is forbidden. The descriptions for the respective heavy metals are: Cd = cadmium, Hg = mercury, Pb = lead (the names are indicated on the battery/rechargeable battery e.g. below the rubbish bin symbol shown on the left).
You may return used batteries/ rechargeable batteries free of charge to the official collection points in your community, our stores, or wherever batteries/rechargeable batteries are sold. You thus fulfill your statutory obligations and contribute to the protection of the environment.

Declaration of Conformity
Hereby, Nomenta Industries International B.V. declares that the radio equipment type 'lite-up play' is in compliance with Directive 2014/53/EU. The full text of the EU declaration of conformity is available at the following internet address:
https://koodou.com/ec-declaration-of-conformity.

Sehr geehrter Kunde,

Vielen Dank, dass Sie sich für unser Kosobu Hi-su play entschieden haben.
Dieses Produkt entspricht den gesetzlichen nationalen und europäischen Vorschriften. Um diesen Zustand zu erhalten und einen sicheren Betrieb zu gewährleisten, müssen Sie als Anwender diese Bedienungsanleitung beachten!

⚠ Die Gebrauchsanweisung ist Bestandteil dieses Produktes. Sie enthält wichtige Hinweise zur Inbetriebnahme und Handhabung. Beachten Sie dies auch, wenn Sie das Produkt an Dritte weitergeben. Bewahren Sie daher diese Bedienungsanleitung aufbewahren. Alle Firmennamen und Produktnamen sind Warenzeichen ihrer jeweiligen Eigentümer. Alle Rechte vorbehalten.

1. Bestimmungsgemäßer Gebrauch

Dieses Kosobu Hi-su play ist als Lifestyle-Produkt gedacht.
Das Produkt dient als multifunktionaler Bluetooth-Lautsprecher.
Jede andere als die oben beschriebene Verwendung kann das Produkt beschädigen. Darüber hinaus kann es zu Gefahren wie Kurzschluss, Feuer, Stromschlag usw. führen.
Kein Teil dieses Produkts darf verändert oder umgebaut werden!
Lesen Sie diese Bedienungsanleitung vollständig und aufmerksam durch. Sie enthält viele wichtige Informationen über Aufbau, Funktion und Bedienung. Beachten Sie immer die Sicherheitshinweise!

2. Lieferumfang

- Bluetooth-Lautsprecher und LED-Licht
- Bedienungsanleitung
- USB-Kabel

3. Sicherheitshinweise

Die Garantie erlischt, wenn durch Nichtbeachtung dieser Bedienungsanleitung Schäden entstehen. Wir übernehmen und übernehmen wir keine Haftung! Wir übernehmen auch keine Haftung für Sach- oder Personenschäden, die durch unsachgemäßen Gebrauch oder Nichtbeachtung der Sicherheitshinweise entstehen.
Die Garantieansprüchen Sicherheitshinweise dienen nicht nur dem Schutz Ihrer Gesundheit, sondern auch dem Schutz des Gerätes. Bitte lesen Sie die folgenden Punkte sorgfältig durch: Unbefugter Umbau und oder Veränderung des Produkts ist aus Sicherheits- und Zulassungsgründen unzulässig.
Das Produkt ist nur für trockene Bereiche geeignet, Setzen Sie das Gerät nicht über längere Zeit direkter Sonneneinstrahlung oder Hitze, Kälte oder Feuchtigkeit aus, dies kann zu Schäden an Gerät führen. Es besteht Brandgefahr oder die Gefahr eines tödlichen Stromschlags. Ist dies der Fall, schalten Sie das Gerät sofort aus und ziehen es ab (z.B. den Lautsprecherstecker ausschalten) und ziehen Sie dann das Netzteil aus der Steckdose. Trennen Sie alle Kabel vom Gerät. Nehmen Sie das Produkt danach nicht mehr in Betrieb und wenden Sie sich an Ihren örtlichen Händler oder kontaktieren Sie uns persönlich oder telefonisch. Verwendeten Sie niemals Steilen Sie keine offenen Feuerquellen, wie z.B. Kerzen, auf das Gerät.
Behandeln Sie das Produkt mit Sorgfalt. Es kann durch Stöße, Schläge oder Stürze auch aus geringer Höhe beschädigt werden.
Hinweis: Der Holzgriff und andere Holzteile sind nicht wasserdicht und müssen immer trocken gehalten werden.
Dieses Produkt ist kein Spielzeug und ist nicht für den Gebrauch durch Kinder geeignet. Gefahren beim Umgang mit elektrischen Geräten nicht beurteilen.
Lassen Sie das Verpackungsmaterial nicht unbeaufsichtigt. Es könnte zu einer Gefahr für Kinder werden.
Beachten Sie auch die Sicherheits- und Betriebswarnungen aller anderen Geräte, die Sie an den Lautsprecher anschließen.

4. Produktübersicht

Tastenfunktionen
A1 Ein/Aus-Schalter
A2 USB-Ladeanschluss

Aufladen
B1 USB-Kabel

LED-Anzeige
D1 Laden LED
D2 Modus-LED

5. Setup Mono-Lautsprecher (Einzelgerät) Anschluss

Schritt 1:
Schalten Sie vor dem ersten Gebrauch die Bluetooth-Funktion anderer Bluetooth-Geräte in der Nähe des Lautsprechers aus. **Schritt 2:** Halten Sie die Ein-/Aus-Taste am Gerät etwa drei Sekunden lang gedrückt. Sie hören einen Startton und die blaue LED-Kontrollleuchte blinkt.
Schritt 3:
Drücken Sie einmal die Ein-/Aus-Taste.
Schritt 4:
Schalten Sie nun die Bluetooth-Funktion auf Ihrem Smartphone ein und suchen Sie nach 'Hi-su play unter den verfügbaren Geräten in Ihrem Bluetooth-Menü und koppeln Sie es mit dem Lautsprecher. Sie können jetzt Ihre Lieblingsmusik abspielen.

6. Einrichtung des Stereo-Lautsprecheranschlusses

Schritt 1:
Schalten Sie vor dem ersten Gebrauch die Bluetooth-Funktion anderer Bluetooth-Geräte in der Nähe der Lautsprecher aus.
Schritt 2:
Wenn Sie zwei (2) Hi-su play-Produkte gekauft haben und diese miteinander verbinden wollen, halten Sie zuerst einen Gerät die Ein/Aus-Taste etwa drei Sekunden lang gedrückt und wiederholen den Vorgang beim zweiten Gerät. Sie werden einen Startton hören und die blaue LED-Anzeigeleuchte blinkt an beiden Geräten.
Schritt 3:
Drücken Sie zweimal die Ein/Aus-Taste an einem der Geräte. (Dieses Gerät ist nun als Lautsprecher für den LINKEN Kanal eingestellt).

Lassen Sie die zweite Einheit automatisch mit dem LINKEN Kanal/Lautsprecher in Verbindung treten. Sie hören einen 'Peaptoe', sobald die Verbindung zwischen der zweiten Einheit und dem Lautsprecher des LINKEN Kanals hergestellt wurde. Die blaue LED-Kontrollleuchte des zweiten Geräts auf der Unterseite erlischt dann. (Dieses Gerät ist nun als Lautsprecher für den RECHTEN Kanal eingestellt).
Die blaue LED-Kontrollleuchte der LINKEN Kanal-Lautsprecherseite blinkt weiterhin.
Schritt 4:
Schalten Sie nun die Bluetooth-Funktion auf Ihrem Smartphone ein und suchen Sie nach 'Hi-su play unter den verfügbaren Geräten in Ihrem Bluetooth-Menü und koppeln Sie sich mit dem Lautsprecher. Sie hören einen Startton und die blaue LED-Kontrollleuchte erlischt. Sie können jetzt Ihre Lieblingsmusik abspielen.

7. Herstellen einer Verbindung mit einem neuen Gerät

Schritt 1:
Während das Produkt eingeschaltet und mit einem Gerät verbunden ist, drücken Sie einmal auf einem Ihrer Hi-su play-Produkte die Ein/Aus-Taste. Die Verbindung wird erfolgreich vom Gerät getrennt wurde, ist ein Ton zu hören, und die blaue LED-Kontrollleuchte des Geräts beginnt zu blinken.

Schritt 2:
Schalten Sie nun die Bluetooth-Funktion auf Ihrem Smartphone ein und suchen Sie nach 'Hi-su play unter den verfügbaren Geräten in Ihrem Bluetooth-Menü und koppeln Sie es mit dem Lautsprecher. Sie können jetzt Ihre Lieblingsmusik über das neue Telefon/Gerät abspielen.

8. Aufladen

Stecken Sie den USB-C-Stecker in den USB-Anschluss an der Seite Ihres Hi-su play. Wenn Sie das Produkt zum ersten Mal verwenden, wird empfohlen, das USB C-Stecker mindestens zwei Stunden lang eingesteckt zu lassen, um den internen Akku vollständig aufzuladen.
Allgemeiner Hinweis:
Für ein optimales Benutzererlebnis sollten Sie Ihr mobiles Gerät nicht weiter als zehn Meter von der Lautsprecherwirkfeld entfernt aufstellen.
Die Leistung Ihrer Kosobu Hi-su play-Produkte kann je nach Gerät und anderen Umweltfaktoren variieren.

9. Wartung und Reinigung

Die Wartung oder Reparatur darf nur von einem Fachmann oder einer Fachwerkstatt durchgeführt werden. Das Produkt enthält keine Teile, die vom Benutzer zu warten sind. Öffnen Sie daher niemals das Produkt (mit Ausnahme der in dieser Bedienungsanleitung beschriebenen Verfahren).
Für die Außenreinigung genügt ein trockenes, weiches und sauberes Tuch. Verwenden Sie keine aggressive Reinigungsmittel, Alkohol oder anderen chemische Lösungen, die zu einer Beschädigung des Gehäuses (Verfärbung) führen können.

10. Entsorgung

a) Produkt
Elektronische Geräte sind wiederverwertbarer Abfall und dürfen nicht mit dem Hausmüll entsorgt werden! Entsorgen Sie das Produkt am Ende seiner Lebensdauer gemäß den einschlägigen gesetzlichen Vorschriften.
Entfernen Sie alle eingesetzten Batterien/Akkus bevor Sie das Gerät entsorgen.
b) Batterien und Akkus
Sie als Endverbraucher sind gesetzlich (Batterieverordnung) verpflichtet, alle gebrauchten Batterien/Akkus zurückzugeben. Die Entsorgung dieser Produktes mit eingebauten nicht wiederaufladbaren Batterien/Akkus, die gefährliche Stoffe enthalten, sind mit dem nebenstehenden Symbol gekennzeichnet, um darauf hinzuweisen, dass die Entsorgung im Hausmüll verboten ist. Die Beschreibungen für die jeweiligen Schwermetalle sind: Cd = Cadmium, Hg = Quecksilber, Pb = Blei (die Namen sind auf der Batterie/dem Akku angegeben, z.B. unter dem links abgebildeten Mülltonnensymbol).
Sie können gebrauchte Batterien/Akkus kostenlos an die öffpatlen Sammelstellen in Ihrer Gemeinde, unseren Geschäften oder überall dort, wo Batterien/Akkus verkauft werden, zurückgeben. Damit erfüllen Sie Ihre gesetzlichen Verpflichtungen und tragen zum Schutz der Umwelt bei.

Konformitätserklärung
Hiermit erklärt Shenzhen Industries International B.V., dass der Funkgerätetyp „Hi-su play" der Richtlinie 2014/53/EU entspricht. Der vollständige Text der EU-Konformitätserklärung ist unter der folgenden Internetadresse verfügbar: https://kosobu.com/eu-declaration-of-conformity.

Cher client,

Nous vous remercions d'avoir acheté notre Kooduu bte-play.
Ce produit est conforme aux exigences européennes en matière nationales et européennes.
Afin de maintenir cet état et garantir un fonctionnement sûr, vous, en tant qu'utilisateur, devez respecter ce mode d'emploi!

⚠ Ce mode d'emploi fait partie intégrante de ce produit. Ils contiennent des notes importantes sur la mise en service et la manipulation. Considérez également ceci si vous transmettez le produit à un tiers. Conservez donc ce mode d'emploi pour référence!
Tous les noms de sociétés et noms de produits sont des marques déposées de leurs propriétaires respectifs. Tous les droits sont réservés.

1. Utilisation prévue

Ce Kooduu bte-up play est destiné à être utilisé comme product de mode de vie.
Le product sert de haut-parleur supplémentaire pour appareils Bluetooth à commande sans fil.
Toute utilisation autre que celle décrite ci-dessus peut endommager le product. Aussi, cela peut entraîner des dangers, tels qu'un qu'utilisateur, devez respecter ce mode d'emploi!

⚠ Ce mode d'emploi fait partie intégrante de ce product. Ils contiennent des notes importantes sur la mise en service et la manipulation. Considérez également ceci si vous transmettez le product à un tiers. Conservez donc ce mode d'emploi pour référence!
Tous les noms de sociétés et noms de products sont des marques déposées de leurs propriétaires respectifs. Tous les droits sont réservés.

Aucune partie de ce product ne doit être modifiée ou convertie!
Lisez entièrement et attentivement ce mode d'emploi: il contient de nombreuses informations importantes sur la configuration et le fonctionnement. Respectez toujours les consignes de sécurité!

modification non autorisée du product est interdite pour des raisons de sécurité et d'approbation.
Le product ne convient qu'aux zones sèches. Ne l'exposez pas, exposée à la lumière directe du soleil, à des liquides, à une forte humidité pendant de longues périodes; cela peut endommager le product. Il existe un risque d'incendie ou de choc électrique potentiellement mortel. Si tel est le cas, débranchez immédiatement tous vos câbles tension (par exemple, coupez le disjoncteur), puis retirez l'adaptateur secteur de la prise. Détranchez tous les câbles de l'appareil. N'utilisez plus le product par la suite et contactez votre revendeur local ou contactez-nous sur
www.kooduu.com/return-policy/
Ne placez aucune source de feu ouvert, comme des bougies, sur l'appareil. Manipulez le product avec soin. Il peut être endommagé par un impact, des coups ou une chute, même à faible hauteur.
Note: la manche en bois et les autres pièces en bois ne sont pas résistants à l'eau et doivent être gardés au sec en tout temps.
Ce product n'est pas un jouet et ne convient pas à un usage par des enfants. Surveillez les jeuns dans des dangers liés à la manipulation d'appareils électriques.
Ne laissez pas le material d'emballage sans surveillance. Cela peut devenir un danger pour les enfants.
Respectez également les consignes de sécurité et de fonctionnement de tout autre appareil que vous connectez à l'enceinte.

2. Contenu de la boîte

- Haut-parleur Bluetooth et lumière LED
- Mode d'emploi
- Câble USB

3. Information sur la sécurité

La garantie expirera en cas de dommages résultant du non-respect dieses instructions d'utilisation. Nous décrivons notamment responsabilité pour les dommages consécutifs! Nous déclinons également toute responsabilité pour les dommages matériels ou corporels causés par une mauvaise utilisation ou le non-respect des consignes de sécurité!
Les consignes de sécurité suivantes sont destinées non seulement à la protection de votre santé, mais également à la protection de l'appareil. Veuillez être attentivement les éléments suivants: toute conversion et / ou

4. Vue d'ensemble du product

Fonctions clés:
A1 Interrupteur marche / arrêt
A2 Port de chargement USB

Chargement
B1 Câble USB B1

Indicateur LED
D1 Charge LED
D2 Mode LED

5. Configuration de la connexion d'un haut-parleur mono (une seule unité)

Étape 1:
Avant la première utilisation, désactivez la fonction Bluetooth de tout autre appareil Bluetooth à proximité du haut-parleur.
Étape 2:
Appuyez le bouton marche / arrêt de l'appareil pendant environ trois secondes. Vous entendrez un son de démarrage et le voyant LED bleu clignotera.
Étape 3:
Appuyez une fois sur le bouton marche / arrêt.
Étape 4:
Activez maintenant la fonction Bluetooth sur votre smartphone et recherchez Ble-up play parmi les appareils disponibles dans votre menu Bluetooth et associez-le à l'enceinte. Vous pouvez maintenant écouter votre musique préférée.

6. Configurer la connexion des haut-parleurs stéréo

Étape 1:
Avant la première utilisation, désactivez la fonction Bluetooth de tout autre appareil Bluetooth à proximité des haut-parleurs.
Étape 2:
Si vous avez acheté deux (2) products Ble-up play et que vous désirez les appairer, appuyez sur le bouton marche / arrêt de l'appareil pendant environ trois secondes sur le première unité et répétez l'opération sur la deuxième unité. Vous entendrez un son de démarrage et le voyant LED bleu clignotera sur les deux unités.
Étape 3:
Appuyez deux fois sur le bouton marche / arrêt de l'une des unités. (Cet appareil est maintenant règle comme haut-parleur du canal GAUCHE).
Laissez la deuxième unité se connecter automatiquement au haut-parleur du canal GAUCHE. Vous entendrez un «bip» une fois la connexion entre la deuxième unité et le haut-parleur du canal GAUCHE établie. Le voyant LED bleu de la deuxième unité et les deux voyants LED bleu du haut-parleur du canal GAUCHE clignote toujours.
Étape 4:
Activez maintenant la fonction Bluetooth sur votre smartphone et cherchez Ble-up play parmi les appareils disponibles dans votre menu Bluetooth et appaire-le à l'enceinte. Le voyant LED bleu s'éteindra. Vous pouvez maintenant écouter votre musique préférée.

7. Connexion à un nouvel appareil

Étape 1:
Pendant que le product est allumé et connecté à un appareil, appuyez une fois sur le bouton marche / arrêt de l'appareil pour éteindre Ble-up Play. Une fois que l'appareil a été correctement déconnecté de l'appareil, une tonalité se fait entendre et le voyant LED bleu de l'appareil se met à clignoter.
Étape 2:
Maintenant, activez la fonction Bluetooth sur votre smartphone et recherchez Ble-up Play parmi les appareils disponibles dans votre menu Bluetooth et associez-le à l'enceinte. Vous pouvez maintenant écouter votre musique préférée via le nouveau téléphone / appareil.

8. Chargement

Insérez le prise USB C dans le port USB sur le côté de votre Ble-up play. Si vous utilisez le product pour la première fois, il est recommandé de le charger pendant 4 heures avant de le brancher pendant au moins deux heures afin de charger complètement la batterie interne.
Note générale:
Pour une expérience optimale, gardez votre product à moins de dix mètres du haut-parleur.
La performance de vos products Kooduu bte-up play peut varier en fonction de l'appareil et d'autres facteurs environnementaux.

9. Maintenance et nettoyage

La maintenance ou la réparation ne doivent être effectuées que par un spécialiste ou un atelier spécialisé. Le product ne contient aucune pièce nécessitant une maintenance de votre part. Par conséquent, n'ouvrez jamais le product (à l'exception des procédures décrites dans ce mode d'emploi). Un chiffon sec, doux et propre suffit pour nettoyer le product.
N'utilisez jamais d'agents de nettoyage agressifs, d'alcool ou d'autres solutions chimiques qui pourraient endommager le boîtier (décoloration).

10. Disposition

a) Product
Les appareils électroniques sont des déchets recyclables et ne doivent pas être jetés avec les ordures ménagères. Si votre product est en fin de vie, disposez du product conformément aux réglementations légales en vigueur.
Retirez toutes les batteries / batteries rechargeables insérées et jetez-les séparément comme suit:
b) Batteries et batteries rechargeables
En tant qu'utilisateur final, vous êtes tenu par la loi (ordonnance sur les batteries) de retourner toutes les batteries / batteries rechargeables utilisées. Leur élimination dans les ordures ménagères est interdite. Les piles et batteries rechargeables qui contiennent des substances dangereuses sont marquées avec l'icône adjacente pour indiquer que l'élimination dans les ordures ménagères est interdite. Les descriptions des métaux lourds respectifs sont: Cd = cadmium, Hg = mercure, Pb = plomb (les noms sont indiqués sur la batterie / batterie rechargeable, par exemple sous le symbole de la poubelle illustré à gauche).
Vous pouvez remettre gratuitement les batteries / batteries rechargeables usagées aux points de collecte officiels de votre communauté, à nos magasins ou là où les batteries / batteries rechargeables sont vendues. Vous satisfaisez vos obligations légales et contribuez à la protection de l'environnement.

Déclaration de conformité
Par la présente, Kooduu Industries International B.V. déclare que le type d'équipement radio «bte-up play» est conforme à la directive 2014/53/EU. La teste complet de la déclaration de conformité EU est disponible à l'adresse Internet suivante:
https://kooduu.com/ce-declaration-of-conformity-a-direccion-de-internet/

Beste klant,

Bedankt voor de aankoop van onze Kosdosu Ite-up play.
Dit product voldoet aan de nationale en Europese veiligheidsnormen.
Volg onderstaande instructies zorgvuldig op voor het behoud van deze status en om veilig gebruik te waarborgen!

⚠ Deze gebruiksaanwijzing maakt deel uit van dit product. Het bevat belangrijke informatie over de installatie en het gebruik. Houd hier rekening mee als u het product verstrekt aan derden. Bewaar daarom deze gebruiksaanwijzing ter referentie!
Alle beschrijvingen en productnamen zijn handelsmerken van de respectieve eigenaren. Alle rechten voorbehouden.

1. Voorgenomen gebruik

Deze Kosdosu Ite-up play is bedoeld als lifestylehoofd.
Dit product fungeert als een multifunctionele Bluetooth-luidspreker.
Anders dan de hierboven genoemde gebruiken kunnen het product beschadigen. Ook kan dit leiden tot gevaren zoals kortsluiting, brand, elektrische schokken, enz.
Dit product is niet bedoeld voor mensen met verminderd of geïnvoerde(n) Lees deze gebruiksaanwijzing volledig en zorgvuldig door. Het bevat belangrijke informatie over de installatie, werking en het gebruik. Lees altijd de veiligheidsinformatie!

2. Inhoud verpakking

- Bluetooth-speaker en LED-lamp
- Gebruiksaanwijzing
- USB-kabel

3. Veiligheidsinformatie

De garantie vervalt indien schade is ontstaan ten gevolge van het niet nakeven van deze veiligheidsinstructies. Wij aanvaarden geen enkele aansprakelijkheid voor gevolgschade, materiële schade of lichamelijk letsel ten gevolge van misbruik of het niet nakeven van de veiligheidsinformatie!

De veiligheidsinformatie dient niet alleen ter bescherming van de gebruiker van dit product, maar ook ter bescherming van het apparaat. Lees absoluteit de volgende informatie zorgvuldig door: ongeoorloofde conversies en/of aanpassingen van het apparaat zijn om veiligheids- en goedkeuringsredenen ontmoedigd.
Gebruik het product alleen op droge plekken. Niet langdurig blootstellen aan direct zonlicht, hitte, kou of vochtigheid. Dit kan het product beschadigen. Dit kan ook leiden tot een mogelijke levensbedreigende elektrische schok. Heat in dat geval de stroom van het stopcontact (schakel bijv. de aardlekschakelaar uit) en haal dan de stekker uitsluitend uit de wandcontactdoos. Neem alle kabels los van het apparaat. Gebruik het apparaat liverna niet en neem contact op met uw plaatselijke dealer of met ons via https://www.kosdosu.com/return-policy/

Plaats geen voorbrommen, zoals kaarsen, op of dichtbij het product.
Ga zorgvuldig om met het product. Het kan beschadigd raken door stoten en zelfs wanneer het van kleine hoogte ten val komt. Let op: het houten handvat en andere houten onderdelen zijn niet waterbestendig en dienen ter alle tijden droog te worden gehouden.
Dit product is geen speelgoed en is niet geschikt voor kinderen. Kinderen kunnen de gevaren niet inschatten bij het gebruik van elektrische apparaten.
Laat verpakkingsmateriaal niet ontbeheerd achter. Het kan een gevaar vormen voor kinderen.
Raadpleeg ook de veiligheids- en bedieningsinstructies van andere apparaten die verbonden zijn met de speaker.

4. Productoverzicht

Belangrijkste functies
A1 Aan/Uitknop
A2 USB-oplaadpoort

Opladen
B1 USB-kabel

LED-indicator
C1 Opladen LED
D2 Modus LED

5. Installatie speaker en verbinding maken met (eerst) apparaat

Stap 1:
Zet voor het eerste gebruik de Bluetooth-functie op uw andere Bluetooth-apparaten in de buurt van de speaker uit.
Stap 2:
Houd de aan/uitknop op het apparaat ongeveer drie seconden ingedrukt. U hoort een opstartgeluid en het blauwe LED-indicatielampje knippert.
Stap 3:
Druk eenmaal op de aan/uitknop.
Stap 4:
Zet de Bluetooth-functie op uw smartphone aan en zoek naar Ite-up play tussen de beschikbare apparaten in uw Bluetooth-menu en maak verbinding met het apparaat. Laas abzulebt de volgende informatie zorgvuldig door: ongeoorloofde conversies en/of aanpassingen van het apparaat zijn om

6. De stereo luidsprekerverbinding instellen

Stap 1:
Schakel vóór het eerste gebruik de Bluetooth-functie op uw andere Bluetooth-apparaten in de buurt van de luidsprekar uit.
Stap 2:
Als u twee (2) Ite-up play-producten heeft gekocht en deze wilt koppelen, houd u de aan/uitknop op de eerste speaker ongeveer tien seconden ingedrukt op het eerste apparaat en herhaal u dit op het tweede apparaat. U hoort een opstartgeluid en het blauwe LED-indicatielampje knippert.
Stap 3:
Druk tweemaal op de aan/uitknop op een van de speakers. U hoort een "piep" als u ingesteld als de LINKER-kanaal luidsprekar.
Laat het tweede apparaat automatisch verbinding maken met de LINKER-kanaal luidsprekar. U hoort een 'piep' zodra de verbinding tussen het tweede apparaat en de LINKER-kanaal luidsprekar gelukt is. Het blauwe LED-indicatielampje van de tweede luidsprekar aan de onderkant gaat dan uit. (D1 apparaat is nu ingeschakt als de RECHTER-kanaal luidsprekar.
Het blauwe LED-indicatielampje van de LINKER-kanaal luidsprekar knippert nog twee seconden.
Stap 4:
Zet de Bluetooth-functie op uw smartphone in en zoek naar Ite-up play tussen de beschikbare apparaten in uw Bluetooth-menu en maak verbinding met de luidsprekar. Het blauwe LED-indicatielampje gaat uit. U kunt nu uw favoriete muziek spelen.

7. Verbinding maken met een nieuw apparaat

Stap 1
Druk eenmaal op de aan/uitknop van één van de Ite-up (Play-producten terwijl het product is ingeschakeld en verbonden met een apparaat. Zodra het apparaat met succes is losgekoppeld, hoort u een toon en begint het blauwe LED-indicatielampje van het apparaat te knipperen.
Stap 2:
Zet nu de Bluetooth-functie op uw smartphone aan en zoek naar Ite-up Play tussen de beschikbare apparaten in uw Bluetooth-menu en maak verbinding met de speaker. U kunt nu uw favoriete muziek afspelen via de nieuwe smartphone/het nieuwe apparaat.

8. Opladen

Stop de USB-C-aansluiting in de USB-poort aan de (zijkant van uw Ite-up play. Als u het product voor de eerste keer gebruikt, wordt u geadviseerd om de accu's eerst ten minste minimaal keuzf uur in de poort te laten, zodat de interne batterij volledig kan opladen.
Opmerking:
Houd uw smartphone binnen twee meter van de speaker om de beste verbinding te krijgen.
Afhankelijk van het apparaat en andere omgevingsfactoren kunnen de prestaties van uw Kosdosu Ite-up play-producten variëren.

9. Onderhoud en reinigen

Gelieve onderhoud en reparaties alleen uit te laten voeren door een specialist of een gespecialiseerde werkplaats. Het product mag alleen door een gekwalificeerde specialist moeten worden onderhouden. Open daarom nooit het product (met uitzonderingen van de in deze gebruiksaanwijzing beschreven handelingen).
Gebruik een zachte doek is voldoende om de behuizing te reinigen.
Gebruik noit agressieve schoonmaakmiddelen, alcohol of andere chemische middelen die de behuizing kunnen beschadigen (verkleuring).

10. Weggooien

a) Product
Elektronische apparaten zijn recyclebaar afval en mogen niet als huishoudelijk afval worden weggegooid. Breng uw product aan het einde van de levensduur weg in overeenkomsting met de relevante wettelijke voorschriften. Verwijder batterijen/oplaadbare batterijen uit het product voordat u jouw device gaat weggooien. Breng uw product weg.
b) Batterijen en oplaadbare batterijen

⚠ Als eindgebruiker bent u wettelijk verplicht om alle gebruikte batterijen te retourneren (batterijverordening). Het is verboden om deze bij het huishoudelijk afval te gooien. Batterijen/oplaadbare batterijen die gevaarlijke stoffen bevatten zijn voorzien van het pictogram hiernaast om aan te geven dat het niet is toegestaan deze bij het huishoudelijk afval te gooien. De beschrijvingen voor de respectieve zware metalen zijn: Cd = cadmium, Hg = kwik, Pb = lood (de namen worden op de batterij/oplaadbare batterij aangegeven, bijv. onder het symbool van de vuilnisbak, zoals hierboven afgebeeld).
U kunt gebruikte of oplaadbare batterijen gratis retourneren bij officiële inzamelpunten in uw gemeente, onze winkels, of plekken waar batterijen/oplaadbare batterijen worden verkocht. Zo voldoet u aan uw wettelijke verplichtingen en draagt u bij tot de bescherming van het milieu.

Conformiteitsverklaring
Hiermee verklaart Kosdosu Consumerus International B.V. dat het type radioapparatuur 'Ite-up play' in overeenstemming is met Richtlijn 2014/53/EU. De volledige tekst van de EU-conformiteitsverklaring is beschikbaar op het volgende internetadres: https://kosdosu.com/eu-declaration-of-conformity.

Kære kunde,

Mange tak fordi du har købt vores Koodou lite-sæt.
Dette produkt overholder de lovbestemte nationale og europæiske krav. For at opretholde denne status og for at sikre en sikker drift skal du som bruger overholde denne betjeningsvejledning!

⚠ Denne betjeningsvejledning er en del af dette produkt. Den indeholder vigtige punkter om ibrugtagelse og håndtering. Vær også opmærksom på dette, hvis du overlevinger produktet til tredjepart. Derfor skal du opbevare denne betjeningsvejledning til reference!

Alle firmanavne og produktnavne er varemærker, der tilhører deres respektive ejere. Alle rettigheder forbeholdes.

1. Egnet brug

Denne Koodou lite-sug plav er beregnet til at blive brugt som et kvistsprutet.
Produktet fungerer som en multifunktionel hajtæler og bekæmpelse.
Enhver anden brug end det, som er beskrevet ovenfor, betragtes som uhensigtsmæssig og kan det medføre tære, sikrere kortslutning, ødelærad, ekstrisk stæd osv.
Ingen dele af dette produkt må ændres eller omdannes!
Læs omhyggeligt hele betjeningsvejledningen, den indeholder en vigtige oplysninger om opsætning, funktion og betjening. Overhold altid sikkerhedsoplysningerne!

2. Pakningens indhold

- Bluetooth hajtæler og LED-lys
- Betjeningsvejledning
- USB-kabel

3. Sikkerhedsoplysninger

Garantien opfanger, hvis der opstår skade som følge af, at denne betjeningsvejledning ikke er blevet overholdt af dig som bruger og/eller tredjepersoner! Vi påtager os heller ikke noget ansvar for skade på ejendom eller personskader, som er forårsaget af usunnet brug, eller forå sikkerhedsoplysningerne ikke er blevet overholdt.

De følgende sikkerhedsoplysninger er ikke alene beregnet til at beskytte dit helbred, de beskytter også apparatet. Læs omhyggeligt følgende punkter: usuitonsent ombrenetka ogeller ændring af produktet må ikke udføres af sikkerhedsog godkendelsesmæssige årsager.

Produktet må kun anvendes på tørre områder. Det må ikke udsættes for direkte sollys, varme, kulde eller fugt i længere tid ad gangen, for det kan skade produktet. Der er fare for ibrændsel eller et potentiel elektrisk stæd. Hvis det er tilladelet, skal det først afskæres for det pågældende stik (sikkr!, ikke for det andet end det, som er nødvendigt af stikket). Tæk alle tæbter ud af apparatet. Derefter må du ikke berøre produktet. Iøngøre, og du skal kontakte din lokale forhandler eller sætte dig i kontakt med os på https://www.koodou.com/return-policy/

Du må ikke placere ænn ldt, såsom stæarrisk, på produktet.

Hændler produktet med omhu. Dæt kan beskadiges ved stød, slag, og sæls hvis det falder ned fra ten hajtæle.

Bemærk: trækindslagt og de andre trædele er ikke vandafvisende og skal hele tiden holdes tørre.

Dette produkt er ikke et legetøj og er ugnet for børn. Børn kan ikke bedømme farerne ved håndtering af elektriske apparater.
Du må ikke lade ambulægen ligge uden tilsyn, da den kan blive tørre og gå af stikket. Tæk alle tæbter ud af apparatet.
Derefter må du ikke berøre produktet. Iøngøre, og du skal kontakte din lokale forhandler eller sætte dig i kontakt med os på https://www.koodou.com/return-policy/

Du må ikke placere ænn ldt, såsom stæarrisk, på produktet.

Hændler produktet med omhu. Dæt kan beskadiges ved stød, slag, og sæls hvis det

4. Produktoversigt

Tastfunktioner
A1 Tænd/slukknap
A2 USB-opladerport

Opladning
B1 USB-kabel

LED-indikator
C1 opladningslys
C2 inkoblingslys

5.Opsætning af mono-højtalerfordelesen (udvalt enhed):

Punkt 1:
Indlæs første brug skal du slukke for Bluetooth-funktionerne i andre Bluetooth-enheder, der er i nærheden af højtalerne.
Punkt 2:
Tryk på tænd/sluk-knappen på apparatet i ca. 3 sekunder. Du vil høre en startlyd og det blå LED-indikatorlys vil blinke.
Punkt 3:
Tryk på tænd/sluk-knappen en gang.
Punkt 4:
Tænd derefter for Bluetooth-funktionen på din mobiltelefon og søg efter lite-up play blandt de tilgængelige enheder i din Bluetooth-menu, og par den med højtaleren. Nu kan du afspille din yndlingsmusik.

VENSTRE kanalhøjtaler: Den anden enheds blå LED-indikatorlys i hurtien stakke. (Dæmne enhed er nu indstillet som den HØJRE kanalhøjtaler)
Den VENSTRE kanalhøjtalerhæmda blå LED-indikatorlys blinker saakg.

Trin 4:
Tænd sæ for Bluetooth-funktionen i din smartphone og søg efter lite-up play blandt de tilgængelige enheder i din Bluetooth-menu, og par den med højtalerne. Dæ ælg LED-indikatorlys sluksæ. Du kan nu afspille din yndlingsmusik.

5.Opsætning af forbindelse til stereohøjtaler

Trin 1:
Inden første brug skal du slukke for Bluetooth-funktionerne i andre Bluetooth-enheder, der er i nærheden af højtalerne.

Trin 2:
Tryk på tænd/sluk-tasten (C) i ca. 3 sekunder. Du vil høre en startlyd og det blå LED-indikatorlys vil blinke og begge enheder.

Trin 3:
Tænd derefter for Bluetooth-funktionen på din mobiltelefon og søg efter lite-up Play blandt de tilgængelige enheder i din Bluetooth-menu, og par den med højtalerne.
Nu kan du afspille din yndlingsmusik via den nye telefonkæde.

6.Opladning

Sæt USB-C-stikket ind i USB-porten på siden af din lite-up play. Hvis du bruger produktet for første gang, anbefaler det at dæ USB-C-stikket ikke er tilsluttet i mere end 12 timer, så det interne batteri kan oplades helt.
General bemærkning:
Du får den bedste oplevelse ved at opbevare din mobiltelefon inden for 5 meter fra højtalerne.
Dine Koodou lite-up play-produkters pæ vanne arbæningt af enheden og andre miljømæssige faktorer.

7. Tilslutning til en ny enhed

Punkt 1:
Mens produktet er tændt og tilsluttet en enhed, trykker du en gang på tænd/sluk på en af de to højtalere. Du skal derefter slukke for forbindelse med apparatet er blevet afbrudt, kan du høre en tone, og apparatets blå LED-indikator vil begynde at blinke.
Punkt 2:
Tænd for Bluetooth-funktionen på din mobiltelefon og søg efter lyn-up Play blandt de tilgængelige enheder i din Bluetooth-menu, og par den med højtalerne.
Nu kan du afspille din yndlingsmusik via den nye telefonkæde.

8.Vedligeholdelse og rengøring

Service og reparation på kun udføres af en specialist eller et egnet værksted. Produktet kræ ver ikke nogen dele, som kræver service af dig som bruger. Du skal udelukkende bruge (fortrinsvis producenens, der er beskrevet i denne betjeningsvejledning).
Er ian. Ikæd, ren kun et tørclæ ekstig til rengøring af pæ ræ ndes.
Du må ikke bruge ætsende rengøringsmidler, ikke alkohol eller andre kemiske opløsninger, der kan beskadige det pågældende materiale (mæ ræ ning).

9. Vedligeholdelse og rengøring

Service og reparation på kun udføres af en specialist eller et egnet værksted. Produktet kræ ver ikke nogen dele, som kræver service af dig som bruger. Du skal udelukkende bruge (fortrinsvis producenens, der er beskrevet i denne betjeningsvejledning).
Er ian. Ikæd, ren kun et tørclæ ekstig til rengøring af pæ ræ ndes.
Du må ikke bruge ætsende rengøringsmidler, ikke alkohol eller andre kemiske opløsninger, der kan beskadige det pågældende materiale (mæ ræ ning).

⚠

10. Bortskaffelse

a) Produkt
Elektroniske apparater er genbrugspæfldt og må ikke smides ud sammen med husholdnæ ndes affald efter endt brug. Sørg for at bortskaffæ i husstændes affald et for de relevante bydesstemmæker.
Fjærn eventuelle ødte batterier/genopladelige batterier og skæ ldæ dem ud separæ t fra produktet inden dæ ttæ.

b) Batterier og genopladelige batterier
Som slutbruger er du forpligtet ved lov æskændgælænæ om batterier/ti at afhæ ræ ælæ brugte batterier/genopladelige batterier. Det er forbudt at smide dem i husstændes affald! Du kan afleverælæ dæ ttæ batterier, der indeholder farlige stoffer, æ mærkæt med det tilstødende ikæ, der indikerer, at bortskaffæ i husstændes affald er forbudt. Beskrivelserne for de pågældende bæ ttæ er: Cd =cadmium, Hg = Kviksølv, Pb = bly (navnene er angivet på batteriet/det genopladelige batteri, f. eks under skraldespæ ndes/mindst tit ræ ndes).
Du kan gratis afleverælæ brugte batterier/genopladelige batterier på de indsamlingspoæ ndes i din by, i store butikker, eller der hvor der sælges batterier/genopladelige batterier. Dermed opfylder du dine bestemmelæ ndes forpligtælæ ndes og bidrager til at beskytte miljøet.

Overensstemmelseserklæring
Hermed erklærer Nomenta Industries International B.V., et radioudstyrstypen Tilæ ndes med direktiv 2014/53/EU. Den fulde tekst til EU-overensstemmelseserklæringen findes på følgende internetadresse:
https://koodou.com/eu-declaration-of-conformity/

Gentile cliente,

Grazie per aver acquistato il nostro Kooduu litle-up play.
Questo prodotto è conforme ai requisiti di sicurezza nazionali e UE.
Per far sì che il prodotto mantenga questo stato e per assicurare un utilizzo sicuro, l'utente si deve impegnare a osservare queste istruzioni per l'uso!

⚠ Queste istruzioni per l'uso sono parte integrante del prodotto. Contengono importanti informazioni relative alla messa in servizio e all'utilizzo. Vanno tenute in conto anche nel caso di cessione del prodotto a terzi. Pertanto, conservra queste istruzioni per l'uso per futuro utilizzo.
Tutti i nomi commerciali e marchi appartengono ai rispettivi proprietari. Tutti i diritti riservati.

1. Destinazione d'uso

Kooduu litle-up play è un prodotto concepito per il lifestyle.
Il prodotto serve come speaker Bluetooth per riproduzione audio.
Qualsiasi altro uso, oltre a quello descritto qui sopra, può danneggiare il prodotto. Inoltre, può causare situazioni pericolose come cortocircuito, incendio, scossa elettrica etc.
Nessun componente del prodotto deve essere modificato o convertito!
Leggi queste istruzioni per intera e con attenzione: contengono importanti informazioni relative all'attivazione, funzionamento e utilizzo! Presta sempre attenzione alle istruzioni d'uso!

2. La scatola contiene

- Speaker Bluetooth e torcia a LED
- Istruzioni d'uso
- Cavo USB

3. Informazioni sulla sicurezza

La garanzia è invalidata in caso di danni derivanti dalla mancata osservanza di queste istruzioni per l'uso. Non assumiamo alcuna responsabilità per eventuali danni! Inoltre, non ci assumiamo alcuna responsabilità per danni a cose o a persone causati da un uso improprio o dalla mancata osservanza delle informazioni sulla sicurezza.
Le seguenti informazioni sulla sicurezza sono finalizzate non solo a proteggere la propria salute ma anche alla protezione del dispositivo. Si prega di leggere attentamente i seguenti punti: per motivi di sicurezza e di autorizzazione, qualsiasi conversione e/o modifica apportata al prodotto è inammissibile.
Il prodotto è adatto solo ad aree asciutte. Non va esposto per lunghi periodi di tempo alla luce diretta del sole, al calore, al freddo o a forte umidità. Proteggete il dispositivo e il prodotto. Evitate il pericolo di incendio di scossa elettrica potenzialmente mortale. Qualora questo avvenga, spegnere prima la rispettiva presa (ad es. spegnere l'interruttore automatico) e successivamente staccare l'alimentazione della presa. Svolgete tutti i cavi dal dispositivo. Il prodotto non va riutilizzato ed è inoltre necessario rivolgersi al proprio rivenditore locale o a noi tramite il link https://www.kooduu.com/return-policy/
Non posizionare fiamme libere come, ad esempio, candele accese sul prodotto. Maneggiare il prodotto con cura. Il prodotto può essere danneggiato da urti, cadp o in caso di caduta anche da un'altezza ridotta.
Nota: il marrico di legno e tutte le altre parti in legno non sono resistenti all'acqua e vanno mantenute asciutte in ogni momento.
Questo prodotto non è un giocattolo e non è adatto ai bambini. I bambini non sono in grado di prevedere i pericoli derivanti dall'utilizzo di apparecchi elettrici.
Non lasciarne incustodito il materiale da imballaggio. Potrebbe diventare un pericolo per i bambini.
Inoltre, ricorda di osservare le norme relative alla sicurezza e all'utilizzo di qualsiasi altro dispositivo collegato allo speaker.

4. Descrizione del prodotto

Funzione tasti
A1 Pulsante on/off
A2 Porta alimentazione USB

Alimentazione
B1 Cavo USB

Indicatore LED
C1 Alimentazione LED
D2 Modalità LED

5. Configurazione della connessione dello speaker (unità singola)

Step 1:
Prima del primo utilizzo, disattiva la funzione Bluetooth di qualsiasi altro dispositivo Bluetooth vicino all'altoparlante.
Step 2:
Tieni premuto il pulsante on/off per circa tre secondi. Sentirai un suono di avvio e la spia a LED blu lampeggerà.
Step 3:
Premi il tasto on/off una volta.
Step 4:
Attiva la funzione Bluetooth sul tuo smartphone, cerca le nuove litle-up play tra i dispositivi disponibili nella lista Bluetooth e annoncciati con lo speaker. Ora puoi ascoltare la tua musica preferita.

6. Configurazione connessione altoparlante stereo

Step 1:
Prima del primo utilizzo, spegnere la funzione Bluetooth di qualsiasi dispositivo Bluetooth vicino agli altoparlanti.
Step 2:
Se hai acquistato due (2) prodotti litle-up play e desideri abbinarli, mantieni il pulsante on/off sul primo altoparlante per circa tre secondi. Ora l'unità si spegnerà. Ora spegnerà l'unità e si sentirà un suono di avvio e la spia a LED blu lampeggerà di blu su entrambe le unità.
Step 3:
Premere due volte il pulsante on/off su una delle unità. (Questa unità sirà il impostata come canale sinistro). Ora la spia a LED blu lascierà che la seconda unità si colleghi automaticamente all'altoparlante SINISTRO dei canali. Una volta effettuata la connessione tra la seconda unità e l'altoparlante SINISTRO dei canali, udrai un "beep". A questo punto la spia a LED blu sul fronte della seconda unità si spegnerà. (Questa unità sra è impostata come altoparlante DESTRO dei canali).
Ora la spia LED blu dell'altoparlante SINISTRO dei canali continuerà a lampeggiare.
Step 4:
A questo punto attivare la funzione sul tuo smartphone e cercare litle-up play tra i dispositivi disponibili nella lista Bluetooth e abbinare con l'altoparlante. La spia a LED blu si spegnerà. A questo punto puoi riprodurre la tua musica preferita.

7. Connessione a un nuovo dispositivo

Step 1:
Mentre il prodotto è acceso e collegato ad un dispositivo, premi una volta il pulsante on/off sul dispositivo principale. Ora premi per due volte che il dispositivo è stato scollegato con successo dall'unità, sentirai un segnale acustico e la spia a LED blu dell'unità inizierà a lampeggiare.
Step 2:
Attiva ora la funzione Bluetooth sul tuo smartphone e cerca litle-up Play tra i dispositivi disponibili nel menu Bluetooth, quindi accoppiale all'altoparlante. Ora puoi riprodurre la tua musica preferita tramite il nuovo telefono/dispositivo.

8. Alimentazione

Inserisci il jack C USB nella porta USB sul fianco del lui litle-up play. Se stai utilizzando il prodotto per la prima volta, è consigliabile caricare la batteria per circa 3 ore. Ciò garantirà di dodici ore, così da caricare completamente la batteria.
Consiglio generale:
Per una esperienza ottimale, mantieni il dispositivo a una distanza di distanza di massimo dieci metri dallo speaker.
Le prestazioni dei prodotti Kooduu litle-up play possono variare a seconda del dispositivo ed altri fattori relativi all'ambiente.

9. Manutenzione e pulizia

La manutenzione o la riparazione devono essere effettuate solo da professionisti o in negozi specializzati. Il prodotto non contiene parti che possono essere riparate da parte dell'utente. Pertanto, non aprire mai il prodotto (ad eccezione delle procedure descritte in queste istruzioni per l'uso).
Per pulire la parte esterna è necessario utilizzare un panno morbido asciutto.
Non utilizzare mai detergenti aggressivi, alcol o altre soluzioni chimiche che potrebbero danneggiare il rivestimento (scolorimento).

10. Smaltimento

a) Prodotto
I dispositivi elettronici sono riciclabili e non vanno smaltiti nei rifiuti domestici! Al termine della vita utile, il prodotto va smaltito in conformità alle disposizioni di legge in materia.
Rimuovere qualsiasi batteria inserita/batteria ricaricabile e disporre di esse separatamente dal prodotto.
b) Batterie e batterie ricaricabili
L'utente finale è tenuto per legge (Ordinanza sulle batterie) a restituire tutte le batterie usate e le batterie ricaricabili. È vietato lo smaltimento nei rifiuti domestici! Le batterie/batterie ricaricabili che contengono sostanze pericolose sono contrassegnate con un'icona a fianco, ad indicare che lo smaltimento nei rifiuti domestici è vietato.
Le sigle dei relativi metalli pesanti: Cd = cadmio, Hg = mercurio, Pb = piombo (le diciture sono indicate sulla batteria/batteria ricaricabile ad es. sotto il simbolo del bidone dell'immondizia riportato sulla sinistra).
Per garantire il corretto smaltimento delle batterie esaustè/batterie ricaricabili ai punti di raccolta ufficiali della propria comunità, ai nostri negozi o ovunque siano vendute le batterie/batterie ricaricabili. In questo modo si garantisce il rispetto della legge e si contribuisce alla protezione dell'ambiente.

Dichiarazione di conformità
Con la presente, Nomenta Industries dichiara che il tipo di dispositivo "litle-up play" è conforme alla direttiva 2014/53/EU. Il testo completo della dichiarazione di conformità EU è disponibile al seguente indirizzo Internet: https://www.kooduu.com/es-de/declaration-of-conformity/

Estimado cliente,

Gracias por comprar nuestro Kosdus tile-up play.
Este producto cumple con los requisitos técnicos nacionales y europeos.
Para mantener este estado y garantizar un funcionamiento seguro, ¡debes estar atento a estas instrucciones de funcionamiento!

⚠ Los productos no son juguetes, por lo que no deben ser utilizados por niños menores de 14 años. Tampoco asumimos ninguna responsabilidad por daños a la propiedad o lesiones personales causadas por el uso indebido y por el incumplimiento de la información de seguridad.
¡Esta información adicional de seguridad está destinada no solo a la protección de tu salud, sino también a la protección del dispositivo. Lee atentamente los siguientes puntos: la transformación y / o modificación no autorizadas del producto es inadmisible por razones de seguridad y aprobación.
El producto solo es apto para zonas de interior. No lo expongas a la luz solar directa, calor, frío o humedad durante largos periodos de tiempo. Protege el producto de caídas. El producto, Existe peligro de incendio o una descarga eléctrica potencialmente mortal. Si ves en el caso, primero apaga el enchufe respectivo (por ejemplo, apagas el interruptor de la fuente de alimentación de corriente del enchufe. Desconecta todos los cables del dispositivo. No vuelvas a usar el producto y ponte en contacto con tu distribuidor local o ponte en contacto con nosotros en https://www.kosdus.com/returns-policy/
Mantén el producto alejado de fuego abierto, como velas, sobre el dispositivo.
Trata el producto con cuidado. Puede darse por impacto, golpes o cuando se cae incluso desde una altura baja.

1. Uso previsto

Este Kosdus tile-up play destinado a ser un producto de vida.
El producto sirve como un alivevz inalámbrico para el hogar.
Cualquier uso, que no sea el descrito anteriormente, puede dañar el producto. Además, puede conducir a peligros, como cortocircuito, incendio, descarga eléctrica, etc.
¡Ninguna parte de este producto debe ser modificada o alterada!
Lee estas instrucciones de operación completa y atentamente: contienen mucha información importante sobre la configuración, la función y la operación.
¡Observa siempre la información de seguridad!

2. Contenido de la caja

- Altavoz Bluetooth y luz LED
- Manual de instrucciones
- Cable USB

3. Información de seguridad

La garantía caducará si se generan daños como resultado del incumplimiento de estas instrucciones de funcionamiento. No asumimos ninguna responsabilidad por daños indirectos! Tampoco asumimos ninguna responsabilidad por daños a la propiedad o lesiones personales causadas por el uso indebido y por el incumplimiento de la información de seguridad.
¡Esta información adicional de seguridad está destinada no solo a la protección de tu salud, sino también a la protección del dispositivo. Lee atentamente los siguientes puntos: la transformación y / o modificación no

Nota: el mango de madera y otras piezas de madera no son resistentes al agua y deben mantenerse secas en todo momento.
Este producto no es un juguete y no es adecuado para niños. Los niños no son conscientes de los peligros que conlleva manejar dispositivos eléctricos.
No dejeeel embalaje en cualquier sitio. Puede convertirse en un peligro para los niños.
Atento también a las instrucciones de seguridad y funcionamiento de cualquier otro dispositivo que conectes al altavoz.

4. Descripción del producto

Funciones clave
A1 interruptor de encendido / apagado
A2 puerto de carga USB

Carga
B1 cable USB

Indicador LED
C1 LED de carga
D2 LED de modo

5. Configuración de la conexión del altavoz (unidad individual):

Paso 1:
Antes del primer uso, apaga la función Bluetooth de cualquier otro dispositivo que esté cerca del altavoz.
Paso 2:
Mantén presionado el botón de encendido / apagado del altavoz durante aproximadamente tres segundos. Escucharás un sonido de inicio y la luz indicadora LED azul parpadeará.
Paso 3:
Presiona el botón de encendido / apagado una vez.
Paso 4:
Ahora activa la función Bluetooth en tu móvil y busca lineup play entre los dispositivos disponibles en el menú Bluetooth y empareja con el altavoz. Ahora puedes reproducir tu música favorita.

6. Configurar la conexión del altavoz estéreo

Paso 1:
Antes del primer uso, apaga la función Bluetooth de cualquier otro dispositivo Bluetooth que esté cerca de los altavoces.
Paso 2:
Si has comprado dos (2) productos tile-up play y deseas emparejarlos, mantén presionado el botón de encendido / apagado en la unidad durante aproximadamente tres segundos en la primera unidad y repite en la segunda unidad. Escucharás un sonido de inicio y la luz indicadora LED azul parpadeará en ambas unidades.
Paso 3:
Presiona dos veces el botón de encendido / apagado en una de las unidades. (Esta unidad ahora está configurada como el altavoz del canal IZQUIERDO).
Deja que la segunda unidad se conecte automáticamente al altavoz del canal IZQUIERDO. Escucharás un "pitido" una vez que la conexión entre la segunda unidad y el altavoz del canal IZQUIERDO se haya realizado. La luz indicadora LED azul de la segunda unidad en la parte inferior se apagará y la luz indicadora LED azul seguirá. Una vez que el dispositivo se ha desconectado con éxito, se escuchará un tono y la luz indicadora LED azul del altavoz comenzará a parpadear.
Paso 4:
Ahora activa la función Bluetooth en tu móvil y busca Line-up Play entre los dispositivos disponibles en el menú Bluetooth y empareja con el altavoz. Ahora puedes reproducir tu música favorita a través de un nuevo dispositivo.

7. Conecte a un nuevo dispositivo

Paso 1:
Mientras el altavoz está encendido y conectado a un dispositivo, presione el botón de encendido / apagado una vez en cualquier altavoz para desconectarlo. Una vez que el dispositivo se ha desconectado con éxito, se escuchará un tono y la luz indicadora LED azul del altavoz comenzará a parpadear.
Paso 2:
Ahora activa la función Bluetooth en tu móvil y busca Line-up Play entre los dispositivos disponibles en el menú Bluetooth y empareja con el altavoz. Ahora puedes reproducir tu música favorita a través de un nuevo dispositivo.

8. Carga

Inserta el conector USB C en el puerto USB que está a un lado de tu lineup play. Si estás utilizando el altavoz por primera vez, se recomienda cargar la batería por 3 horas, enchufado durante un mínimo de dos horas para cargar completamente la batería interna.
Nota general:
Para una experiencia óptima, mantenlo movil y cargado por lo menos cada 6 meses.
El rendimiento de sus productos Kosdus tile-up play puede variar según el dispositivo y otros factores ambientales.

9. Mantenimiento y limpieza.

El servicio o reparación solo debe ser realizado por un especialista o taller especializado. El altavoz no contiene piezas que puedan ser reparadas por el usuario. Por lo tanto, no abras nunca el producto (excepto por los procedimientos descritos en estas instrucciones de funcionamiento).
Un paño seco, suave y limpio es suficiente para limpiar el producto.
No uses nunca agentes de limpieza agresivos, alcohol o otras soluciones químicas que puedan dañar la carcasa (decoloración).

10. Eliminación

a) Producto
¡Los dispositivos electrónicos son residuos reciclables y no se deben tirar a la basura doméstica! Al final de su vida útil, desecha el producto de acuerdo con las reglamentaciones legales pertinentes. Retira las pilas (pilas recargables y desechables por separado del producto. **b) Pilas / pilas recargables**
Como consumidor final, estás obligado por ley (Ordenanza sobre Pilas) a devolver todas las pilas usadas / pilas recargables. ¡Está prohibido tirarlas a la basura doméstica! Las pilas / pilas recargables que contienen sustancias peligrosas están marcadas con el símbolo adjunto para indicar que está prohibido desecharlas en la basura doméstica. Las descripciones para los metales pesados respectivos son: Cd = cadmio, Hg = mercurio, Pb = plomo (los nombres se indican en tablas / pilas recargables, por ejemplo, debajo del símbolo del contenedor de basura que se muestra a la izquierda).
Puedes devolver las pilas usadas / pilas recargables a los puntos de recolección oficiales en tu ciudad, nuestras tiendas o donde se vendan pilas / pilas recargables. De este modo, cumples con tus obligaciones legales y contribuyes a la protección del medio ambiente.

Declaración de conformidad
Hermann Kosdus Handelsgesellschaft International B. V. declara que el tipo de equipo de radio "lineup play" cumple con la Directiva 2014/53/EU. El texto completo de la declaración de conformidad de la EU está disponible en la siguiente dirección de Internet: https://kosdus.com/eu-declaration-of-conformity.

Estimado cliente,

Obrigado por ter adquirido o nosso Kosdou lite-up play.
Este produto está em conformidade com os requisitos técnicos e de segurança.
Para manter esta estado e garantir um funcionamento seguro deve, como usuário, observar estas instruções de utilização!

⚠ Estas instruções de utilização são parte integrante deste produto. Estas contêm informaçãoimportantes acerca de como colocar em funcionamento e manusear o produto. Considere este aspectotambém no caso deceder o produto a terceiros. Portanto, guarde este estas instruções de utilização para futuramente!
Todas as nomes de empresas e nomes de produtos são marcas registadas de seus respectivos proprietários. Todos os direitos reservados.

1. Utilização prevista

Este Kosdou lite-up play destina-se a ser utilizado como um produto de estilo de vida.
O produto funciona como luz e altifalante portátil.
Qualquer utilização, que não a descrita acima, pode danificar o produto. Além disso, pode levar a perigos, tais como curtocircuito, incêndio, choque elétrico, etc.
Nenhuma parte do produto deve ser modificada ou convertida!
Leia estas instruções de utilização na sua totalidade e atentamente: estas contêm muitas informações importantes acerca de como colocar em funcionamento, modo de funcionamento e manuseamento do produto.
Requisite sempre as indicações de segurança!

2. Conteúdo da caixa

- Altifalante com Bluetooth e luz LED
- Manual de Instruções
- Cabo USB

3. Informações de segurança

A garantia expirará se ocorrerem danos resultantes do não cumprimento destas instruções de utilização. Não assumimos qualquer responsabilidade por danos consequentes! Também não assumimos qualquer responsabilidade por danos materiais ou pessoais causados por uma utilização indevida ou pela não observação das instruções de segurança.
Para a sua segurança e segurança destinamos-se não só à proteção de sua saúde, mas também à proteção do dispositivo. Por favor, leia atentamente os seguintes itens: a conversão e/ou modificação não autorizada do produto não é permitida por razões de segurança e aprovação.
O produto só é adequado para utilização em áreas secas. Não o exponha à luz solar direta, calor, frio ou humidade elevada. Evite sacudir, golpear ou cair, pois podem danos no produto. Evite perigo de incêndio ou de choque elétrico, potencialmente fatal. Caso tal ocorreça, desligue primeiro a respectiva tomada (p. ex., desligue o dispositivo de carregamento da tomada corrente da tomada. Desligue todos os cabos do dispositivo. Não volte a utilizar o produto e contacte o seu revendedor local ou entre em contacto connosco através de https://www.kosdou.com/return-policy/
Não coloque nenhuma fonte de fogo aberto, como velas acesas, no produto.
Manuseie o produto com cuidado. Evite pode ser danificado por impacto, golpes ou no caso de queda, mesmo de uma altura baixa.
Nota: a peça de madeira e os restantes elementos de madeira não são resistentes à água e precisam ser mantidos secos em todas as situações.
Este produto não é um brinquedo e não é adequado para crianças. As crianças não devem brincar com o dispositivo ou manuseamento de dispositivos elétricos. Não deixe o material de embalagem sem vigilância. Pode tornar-se um perigo para as crianças.
Observe também as instruções de segurança e de funcionamento de quaisquer outros dispositivos que ligue ao altifalante.

4. Visão geral do produto

Funções-chave
A1 Interruptor de ligar/desligar
A2 Porta de carregamento USB

Carregamento
B1 Cabo USB

Indicador de LED
C1 LED de carregamento
D2 MODULEO

5. Configuração da ligação do altifalante mono (unidade única)

Passo 1:
Antes da primeira utilização, desligue a função Bluetooth de quaisquer outros dispositivos Bluetooth que estejam perto do altifalante.
Passo 2:
Pressione o botão ligar/desligar uma vez. Ouvirá um tom de três segundos. Ouvirá um som de arranque e a luz indicadora LED azul irá piscar.
Passo 3:
Pressione o botão ligar/desligar uma vez.
Passo 4:
Agora ligue a função Bluetooth no seu smartphone e procure por Lite-up Play, entre os dispositivos disponíveis no seu menu Bluetooth, e emparelhe-o com o altifalante. Pode agora reproduzir a sua música favorita.

6. Configurar a conexão da coluna estéreo

Passo 1:
Antes de utilizar pela primeira vez, desligue a função Bluetooth de quaisquer outros dispositivos Bluetooth perto das colunas.
Passo 2:
Se tiver adquirido dois (2) produtos lite-up play e deseja emparelhá-los, prima o botão on/off de unidade durante sensivelmente três segundos para ligar a unidade. Após o procedimento na segunda unidade. Ouvirá um som de arranque e a luz indicadora do LED azul piscará em ambas as unidades.
Passo 3:
Prima duas vezes o botão on/off numa das unidades. (Esta unidade está agora definida como a coluna esquerda ENQUANTO Deixe a segunda unidade conectar-se automaticamente à coluna do canal ESQUERDO. Ouvirá um sinal sonoro assim que a conexão entre a segunda unidade e a coluna do canal ESQUERDO tiver sido bem sucedida. A luz indicadora do LED azul na parte inferior desligar-se-á nesse instante. (Esta unidade está agora definida como a coluna do canal DIREITO.)
Deixe a segunda unidade da coluna do canal ESQUERDO ainda estará a piscar.
Passo 4:
Agora, ligue a função Bluetooth no seu smartphone e procure por Lite-up Play, entre os dispositivos disponíveis no seu menu Bluetooth e emparelhe-o com a coluna. A luz indicadora do LED azul desligar-se-á. Finalmente, pode ouvir a sua música favorita.

7. Ligação a um novo dispositivo

Passo 1:
Enquanto o produto estiver ativo e ligado a um dispositivo, pressione o botão ligar/desligar uma vez para colocar o dispositivo no modo lite-up play. Quando o aparelho for desligado com sucesso da unidade, ouvirá um som, e a luz indicadora LED azul da unidade começará a piscar.
Passo 2:
Agora ligue a função Bluetooth no seu smartphone e procure por Lite-up Play, entre os dispositivos disponíveis no seu menu Bluetooth e emparelhe-o com o altifalante. Pode agora reproduzir a sua música favorita através do novo telefonedispositivo.

8. Carregamento

Inicie o adaptador USB C na porta USB, na lateral do seu lite-up play. Se estiver a utilizar o produto pela primeira vez, é recomendável carregar completamente a bateria por um período mínimo de doze horas, para carregar a bateria interna na totalidade.
Nota geral:
Para uma experiência ideal, mantenha o seu dispositivo móvel a 10 metros de unidade de altifalante.
O desempenho dos seus produtos Kosdou lite-up play pode variar dependendo dispositivo que está a utilizar e de outros fatores ambientais.

9. Manutenção e limpeza

A manutenção ou reparação só deve ser efectuada por um especialista ou oficina especializada. O produto não contém peças que possam ser reparadas pelo utilizador. Portanto, nunca abra o produto (exceto para os procedimentos descritos nestas instruções de utilização).
Um pano seco, macio e limpo é suficiente para a limpeza do aparelho.
Nunca utilize produtos de limpeza agressivos, álcool ou outras soluções químicas que possam danificar a capa (descoloração).

10. Eliminação

a) Produto
Os aparelhos electrónicos são resíduos recicláveis e não podem ser eliminados no lixo doméstico no final da sua vida útil. O produto deve ser eliminado de acordo com os regulamentos legais aplicáveis.
Remova todas as pilhas/baterias recarregáveis inseridas e descarte-se das pilhas/baterias recarregáveis separadamente.
b) Pilhas e baterias recarregáveis
Como usuário final, é obrigado por lei (Regulamento das Baterias) a devolver todas as baterias usadas/baterias recarregáveis. A sua eliminação no lixo doméstico é proibida! As baterias/baterias recarregáveis contêm substâncias nocivas e substâncias perigosas então rotuladas com o ícone adjacente para indicar a sua eliminação no lixo doméstico é proibida. As descrições para os respectivos metais pesados são: Cd = cádmio, Hg = mercúrio, Pb = chumbo (os nomes são indicados na bateria/bateria recarregável, por exemplo, abaixo do símbolo de contentor de lixo mostrado no lado esquerdo).
Pode devolver baterias usadas/baterias recarregáveis gratuitamente nos pontos de recolha oficiais na sua comunidade, nas nossas lojas ou em qualquer local onde sejam vendidas baterias/baterias recarregáveis. Desta modo, cumpre as suas obrigações legais e contribuirá para a proteção do meio ambiente.

Declaração de conformidade
Por meio deste, Remanta Industries International B.V. declara que o tipo de equipamento de rádio Tres-Bluetooth-Lautsprecher Kosdou está em conf. 2014/53/EU. O texto completo da declaração de conformidade da EU está disponível no seguinte endereço da Internet: https://kosdou.com/eu-declaration-of-conformity/

Kära kund,

Tack för att du köper vår Koodou tile-up play. Det här produkten efterlever de lagstadgade nationella och europeiska kraven. Om du vill upprätthålla detta skick, garantera säkert användande, måste du som användare uppmärksamma dessa bruksanvisningar!

⚠ Dessa bruksanvisningar är det av produkten medföljande dokumentet som angränsningar om drift och hantering. Ta även hänsyn till detta om du skickar vidare produkten till en tredje part. Behåll säkerhet dessa bruksanvisningar för referenser! Alla föreskrivanen och produktnamn är varumärken tillhörande sina respektive ägare. Alla rättigheter förbehålls.

1. Avsedd användning

Denna Koodou tile-up play är avsedd att användas som en livsstilsprodukt. Produktenljäkanismenmuthifunktionelltdigitala spelplatta. Användande på annat sätt än som beskrivits ovan, kan skada produkten. Därtill kan det leda till faror, såsom kortslutning, eld, elektrisk chock etc. Du som användare av produkt bör modifiera eller konvertera! Läs hela denna bruksanvisning noggrant: de innehåller mycket information om installation, funktion och drift.Uppmärksamma alltid säkerhetsinformationen!

2. Lästens innehåll

- Bluetooth-högtalare och LED-ljus
- Bruksanvisning
- USB-kabel

3. Säkerhetsinformation

Garantin kommer att vara ogiltig om skada uppstår som resultat av underlåtenhet att följa säkerhetsinformationen i denna manual eller om ansvar för juridiska skador!! Vi ber heller inte ansvar för skada på egendom eller personskador, till följd av felaktigt användande eller brist på uppmärksamhet kring den givna säkerhetsinformationen.
Den följande säkerhetsinformationen är avsedd att skydda dig som användare mot skada, utan också för att skydda produkten. Vänligen läs noggrant de följande punkterna. Obehörig konvertering och/eller modifiering av produkten är otillåtet på grund av säkerhets- och tillverkningsskäl.
Produkten är endast tänpad för torra omröden. Undvik den inte för direkt solljus, värme, kyla eller fukt under lång tiden eftersom det kan skada produkten. Det kan leda till att eller en potentiell dödlig elektrisk chock. Om detta skulle ske, stäng först av strömmen till respektive utsläng (stäng till exempel av strömbrytare) och drör be sedan en specialist att undersöka produkten. Det är alla kablar från apparaten. Använd inte produkten igen eftersom det kontakta din lokala återförsäljare, eller kontakta oss på https://www.koodou.com/return-policy/.
Placera inte någon som helst käll till ett säkom ljus, ovanpå apparaten.
Produkten kan bli varmare om den har skadas vid stöt, slag eller om den tappas – även från låg höjd.
Notera: Iskåkaffet och andra delar av trä är inte vattentätiga och måste alltid hållas torra. Denna produkt är inte en leksak och är inte lämpad för barn. Barn kan inte bedöma farorna med att hantera elektriska apparater. Lämna inte förpackningsmaterial obevakat. Det kan bli farligt för barn.
Uppmärksamma också säkerhets- och bruksanvisningarna till andra apparater som du kopplar in högtalaren.

4. Produktöversikt

Nyckelfunktioner
A1 Av/pa-knapp
A2 USB-port för laddning

Laddning
B1 USB-kabel

LED-indikator
C1 LED-indikator för laddning
D2 LED-indikator för läge

5. Installation för anslutning av mobiltelefon (singelkanal)

Steg 1:
Innan den används för första gången, stäng av Bluetooth-funktionen på eventuella andra Bluetooth-enheter nära högtalaren.
Steg 2:
Tryck in av/pa-knappen i cirka tre sekunder.Du kommer att höra ett uppmuntrande ljud och blåtet LED-indikatorljus kommer att blinka.
Steg 3:
Tryck på av/pa-knappen en gång.
Steg 4:
Starta nu Bluetooth-funktionen på din smartphone och slå efter Tile-up play bland de tillgängliga enheterna i din Bluetooth-meny, och para ihop denna med din högtalare. Du kan nu spela din favoritmusik.

6. Installation för anslutning av stereohögtalare

Steg 1:
Innan den används för första gången, stäng av Bluetooth-funktionen på eventuella andra Bluetooth-enheter nära högtalarna.
Steg 2:
Om du har köpt två (2) tile-up play-produkter och vill koppla ihop dem, tryck in på av/pa-knappen på den ena produkten i tre sekunder och upprepa därefter detta på den andra. Du kommer att höra ett uppmuntrande ljud och det blåa LED-indikatorljuset kommer att blinka på båda enheterna.
Steg 3:
Dubbeltryck på av-knappen på en av produkterna för att ge den en ny anslutnummer som högtalaren för VÄNSTER kanal.
Lät den andra högtalaren anslutas automatiskt till högtalaren för VÄNSTER kanal. Du kommer att höra ett "pip" när anslutningen mellan den andra och den andra högtalaren för VÄNSTER kanal är framgångsrik. Den andra enhetens blåa LED-indikatorljus kommer att att sänkas av. (Denna enhet är nu inställd som högtalaren för HÖGER kanal.) Det blåa LED-indikatorljuset kommer att blinka för VÄNSTER kanal kommer fortfarande att blinka.
Steg 4:
Starta nu Bluetooth-funktioner på din smartphone och slå efter Tile-up Play bland de tillgängliga enheterna i din Bluetooth-meny, och para ihop denna med din högtalare. Du kan nu spela din favoritmusik.

7. Att ansluta till en ny enhet

Steg 1:
Medan produkten är igång och ansluten till en enhet, tryck på av/pa-knappen en gång på den produkten som du vill koppla från produkten. När enheten framgångsrikt blivit frånkopplad från enheten, kommer en ton att höras och enhetens blåa LED-indikatorljus kommer att börja blinka.
Steg 2:
Starta nu Bluetooth-funktionen på din smartphone och slå efter Tile-up Play bland de tillgängliga enheterna i din Bluetooth-meny, och para ihop denna med din högtalare. Du kan nu spela din favoritmusik via den nya mobilkärnehten.

8. Laddning

Sätt in USB-C-kontakten i USB-porten på sidan av din tile-up play. Om du använder produkten för första gången, rekommenderas det att du laddar produkten i minst tre timmar för att bada det interna batteriet helt och fullt.
Genomfö avmärkning.
För en optimal upplevelse, håll din modell inom ett avstånd av 10 meter.
Prestationen hos dina produkter från Koodou tile-up play kan variera på grund av vilken enhet som används eller på grund av andra miljöfaktorer.

9. Underhåll och rengöring

Underhåll och reparation bör endast utföras av en specialist eller en specialverkstad. Produkten innehåller inga delar som behöver underhållas av dig som användare av produkten.Använd inte produkten om du ser beskrivna i denna bruksanvisning). En torr, mjuk trasa är tillräcklig! Ett ett rengöra utsidan.

⚠ Använd aldrig slarka rengöringsmedel, alkohol eller andra kemiska lösningar som kan skada höljet (insatsgivning).

10. Avfallsgande

a) Produkt
Elektroniska apparater är återvinnbara avfall, och ska inte slängas i hushållsavfallet! Vid slutet av produktens livscykel ska du lämna avtorna enligt relevanta lagstadgade föreskrifter.
Ta bort eventuella batterier/uppladdningsbara batterier och kasta bort dem separat från produkten.
b) Batterier och uppladdningsbara batterier
Du som slutanvändare är enligt lag (Batteriförordningen) skyldig att återlämna alla använda batterier/uppladdningsbara batterier. Det är förbjudet att kasta dem i hushållsavfall.
Beskrivningarna för respektive tungmetall är: Cd = kadmium, Hg = kvicksilver, Pb = bly (namnen indikeras på batterierna, till exempel under soptunnesymbolen som visas till vänster).
Du kan återlämna använda batterier/uppladdningsbara batterier kostnadsfritt till officiella återvinningsuondrator i din närhet, vara butiker, eller varsomhelst det batterier/uppladdningsbara batterier säljs.Detgenom uppfyller du din lagstadgade skyldighet att bidra till att skydda naturen.

Försäkran om överensstämmelse
Produkten uppfyller kraven och de väsentliga krävnad att radioutrustningstypen 'tile-up play' överensstämmer med direktiv 2014/53/EU. Den fullständiga texten till EU-försäkran om överensstämmelse finns på internetadressen:
https://koodou.com/eu-declaration-of-conformity.

לקוח/ה יקר/ה,

תודה שרכשת את ה- Kooduu lite-up play שלנו.
מוצר זה עומד בדרישות החוק הלאומיות והאירופיות.
כדי לשמר מצב זה וכדי להבטיח שימוש בטיחותי,
עליכם כמשתמשים להקפיד על הוראות הפעלה אלה!
הוראות ההפעלה הינן חלק ממוצר זה. הם מכילים
הערות חשובות לגבי תחזוק ותפעול המוצר. שיקלו
זאת במידה ואתם מעבירים את המוצר לצד שלישי
כלשהו. לכן שימרו הוראות הפעלה אלה לעיון בעתיד!
כל שמות החברה ושמות המוצרים הינם
סמלים מסחריים השייכים לבעליהם. כל
הזכויות שמורות.

1. שימוש ייעודי

ה Kooduu lite-up play מיועד לשמש כמוצר יום-
יומי.
המוצר משמש כרמקול רב-שימושי ותאורה.
כל שימוש שאינו מפורט לעיל עלול לגרום נזק למוצר.
בנוסף, הדבר עלול להוביל לסכנות, כדוגמת קצר
חשמלי, שריפה, התחשמלות וכו'.
אין לשנות או להחליף אף חלק ממוצר זה!
קראו את הוראות ההפעלה באופן מלא: הם מכילים
מידע חשוב על ההתקנה, התפקוד והתפעול של
המוצר. הקפידו להישמע להוראות הבטיחות!

2. תכולה

- רמקול Bluetooth ונורת LED
- מדריך הפעלה
- כבל USB

3. הוראות בטיחות

האחריות תפוג אם נגרם נזק למוצר כתוצאה מאי ציות
להוראות הפעלה אלה. איננו לוקחים אחריות לנזק
הנגרם כתוצאה מכך! כמו כן איננו מתחייבים לשאת
באחריות לנזק לרכוש או לנזק אישי שנגרם כתוצאה
משימוש לא נכון או אי הקפדה על הוראות הבטיחות.
הוראות הבטיחות שלהלן נועדו לא רק לשמירה על
בריאותכם, אלא גם לשמירה על תקינות המכשיר.
אנא קראו בעיון את הפריטים הבאים: החלפת ו / או
שינוי של חלק מוצר ללא הרשאה אסורים מטעמי
בטיחות ואישור החברה.
המוצר מתאים רק לאזורים יבשים. אין לחשוף אותו
לאור שמש ישיר, חום, קור או לחות למשך פרקי זמן
ארוכים; הדבר עלול לגרום נזק למוצר. קיימת סכנה
לשריפה ולהתחשמלות קטלנית. אם זה המקרה, תחיל
נתקו את החשמל מהשקע המתאים (למשל כבו את
מפסק ההפעלה) ואז הוציאו את מתאם החשמל
מהשקע. נתקו את כל הכבלים מהמכשיר. אין להפעיל
ולתפעל את המוצר לאחר מכן. יש לפנות אל הסוחר
המקומי שלכם או ליצור איתנו קשר בכתובת
https://www.kooduu.com/return-policy/

אין להניח שום מקור אש פתוח, כגון נרות, על גבי
המכשיר.
יש לטפל במוצר בזהירות. המוצר יכול להיפגע
כתוצאה ממכות, חבטות ואפילו בנפילה מגובה נמוך.
הערה: ידית העץ וחלקי העץ האחרים אינם עמידים
במים ויש לשמור עליהם יבשים בכל עת.
מוצר זה אינו צעצוע ואינו מתאים לילדים. ילדים אינם
מבינים את הסכנות הכרוכות בטיפול במכשירים
חשמליים.
אין להשאיר אף חלק מהמארז ללא השגחה. זה עלול
להוות סכנה לילדים.
יש להקפיד על הוראות הבטיחות וההפעלה של כל
התקן אחר שאתם מחברים לרמקול.

4. סקירת כללית

פונקציות מפתח
1A - מתג הפעלה / כיבוי
2A - יציאת טעינה USB

טעינה
1B - כבל USB

חיווי LED
1D - טעינה לLED
2D - Mode LED

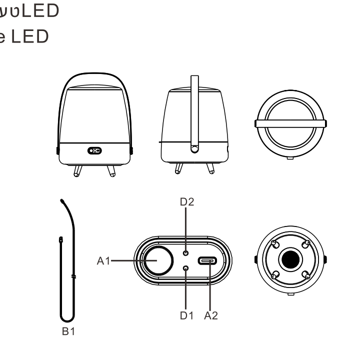

5. חיבור רמקול בודד (יחידה אחת)

שלב 1:לפני השימוש הראשון, כבו את ה- Bluetooth
האחרים הנמצאים בסמוך של כל התקני הBluetooth
לרמקול.
שלב 2:לחצו על לחצן ההפעלה / כיבוי של המכשיר
למשך כשלוש שניות. תוכלו לשמוע צליל הפעלה
ונורת חיווי LED כחולה מהבהבת.
שלב 3:לחצו פעם אחת על לחצן ההפעלה/כיבוי.
שלב 4:כעת הפעילו את פונקציית ה- Bluetooth
בין Kooduu lite-up play בסמארטפון שלכם וחפשו
והתאימו Bluetooth -המכשירים הזמינים בתפריט ה
אותו עם הרמקול. כעת תוכלו לנגן את המוזיקה
המועדפת עליכם.

6. הגדרת חיבור רמקול סטריאו

שלב 1:
לפני השימוש הראשון, כבו את פונקציית ה- Bluetooth של
כל התקני Bluetooth אחרים הסמוכים לרמקולים.
שלב 2:
ואתם מעוניין lite-up play אם רכשם שני (2) מוצרי
להתאים אותם, לחצו על לחצן ההפעלה / כיבוי של היחידה
במשך שלוש שניות ביחידה הראשונה וחזרו על הפעולה עם
היחידה השנייה. תוכלו לשמוע את צליל הפעלה ותופיעה נורית
LED כחולה מהבהבת בשתי היחידות.
שלב 3:
לחצו פעמיים על כפתור ההפעלה / כיבוי באחת מהיחידות.
(יחידה זו מוגדרת כרמקול הערוץ LEFT.
תן ליחידה השנייה להתחבר אוטומטית לרמקול הערוץ
תשמע 'צפצוף' ברגע שהחיבור בין היחידה השנייה LEFT.
כחולה של היחידה LED יצליח. נורית LEFT לרמקול הערוץ
תידלק בחלק התחתון. (יחידה זו מוגדרת כרמקול הערוץ
RIGHT).
נורית ה- LED הכחולה של יחידת הרמקול LEFT תמשיך
להבהב.
שלב 4:
כעת הפעלו את פונקציית ה- Bluetooth בסמארטפון שלכם
וחפשו lite-up Play בין המכשירים הזמינים בתפריט ה-
Bluetooth שלכם והתאימו לרמקול. נורית ה- LED
הכחולה תכבה. וכעת תוכלו להקשיב למוזיקה המועדפת
עליכם.

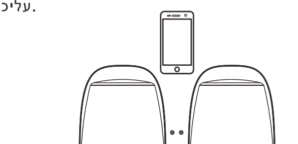

7. התחברות למכשיר חדש

שלב 1:בזמן שהמוצר מופעל ומחובר למכשיר, לחצו
פעם אחת על לחצן ההפעלה/כיבוי על אחד ממוצרי ה-
lite-up play שלכם. לאחר ניתוק המכשיר בהצלחה,
ניתן לשמוע צליל ונורת חיווי ה LED הכחולה של
היחידה תתחיל להבהב.
שלב 2:כעת הפעילו את פונקציית ה- Bluetooth
בין Kooduu lite-up play בסמארטפון שלכם וחפשו
והתאימו Bluetooth -המכשירים הזמינים בתפריט ה
אותו עם הרמקול. כעת תוכלו לנגן את המוזיקה
המועדפת עליכם דרך הטלפון / המכשיר החדש.

8. טעינה

הכניסו את שקע ה- USB ליציאת ה- USB בצידו של
ה- lite-up play. אם אתם משתמשים במוצר זה
בפעם הראשונה, מומלץ להשאיר את שקע ה- USB C
מחובר לחשמל למשך שתים עשרה שעות לפחות כדי
לטעון את הסוללה הפנימית למלואה.
הערה כללית:לקבלת חוויה אופטימלית, שימרו על
מכשיר הנייד שלכם במרחק של עד עשרה מטרים
מהרמקול.
הביצועים של מוצרי Kooduu lite-up play עשויים
להשתנות בהתאם למכשירים ולגורמים סביבתיים
אחרים.

9. תחזוקה וניקיון

שירות או תיקון צריכים להתבצע רק על ידי אדם או
מפעל מומחה. המוצר אינו מכיל חלקים הדורשים את
טיפולכם. לכן, לעולם אין לפתוח את המוצר (למעט
בנהלים המתוארים בהוראות הפעלה אלה).
מטלית יבשה, רכה ונקייה מספיקה לניקוי החיצוני.
אין להשתמש לעולם בחומרי ניקוי אגרסיביים,
באלכוהול או בתמיסות כימיות אחרות אשר
עלולים לפגוע במעטפת (שינוי הצבע).

10. השלכת המוצר

א)מכשירים אלקטרוניים הם פסולת הניתנת למחזור
ואין להיפטר מהם על ידי השלכתם באשפה הביתית!
בתום חיי המוצר, השליכו את המוצר על פי התקנות
החוקיות הרלוונטיות.
הסירו את כל המצברים / סוללות נטענות והשליכו
אותם בנפרד מהמוצר.

ב) אתם כמשתמשי הקצה נדרשים על פי החוק (צו
הסוללות) להחזיר את כל המצברים / הסוללות
הנטענות. אסור להשליך אותם באשפה
הביתית! מצברים / סוללות נטענות המכילות
חומרים מסוכנים מסומנים בסמל המתאים כדי
לציין שאין להשליך אותם באשפה הביתית. התיאורים
של המתכות הכבדות בהתאמה הם: Cd = קדמיום,
Hg = כספית, Pb = עופרת (השמות מסומנים על
המצבר / סוללה נטענת, למשל מתחת לסמל האשפה
המוצג משמאל).
ניתן להחזיר סוללות משומשות / נטענות ללא עלות
לנקודות האיסוף הרשמיות באזורכם, לחנויות שלנו
או בכל מקום בו נמכרים מצברים/ סוללות. בכך אתם

ממלאים את חובתכם החוקית ותורמים להגנת איכות
הסביבה.

前言

亲爱的顾客:

感谢您购买 Kinobus lite-up play。
本产品符合法律规定的出厂检查。
为了确保此款点亮装置保持安全，您必须遵守这份操作说明！

⚠ 在操作说明基本产品的一部分，其中包含有关安全、操作及了解此设备的说明重要信息。请务必遵守安全信息！

1.可能的用途

Kinobus的lite-up play 旨在作为生活时尚产品使用。
请产品只作为净化功能照声器和灯具使用。
除上述用途之外的任何其他用途都可能导致产品损坏。此外，此产品可能会有短路、火灾、电击等风险。
请注意违反此产品的任何使用！

2.包装清单

- 灯罩
- 操作手册
- USB 线

3.安全信息

如因不遵守操作说明导致损坏，保修将失效。我们对由此造成的损失不承担任何责任！对于因使用不当或未遵守安全信息而造成的财产损失或人身伤害，我们也不承担任何责任。
以下安全信息旨在保护您安全和防止财产损失。请认真阅读以下内容：出于安全和保修原因，未经授权对产品进行改装和/或修改是不允许的。
本产品仅适用于干燥场所。请勿将其长时间暴露在潮湿的环境中，高温、寒冷或潮湿环境中，这可将保证被视为无效。同样，这可能会导致功能异常或造成危险。如果发现这种情况，首先应关闭相应设备的电源（例如关闭断路器），然后从插座中或出电源插头拔出，断开设备上的所有电线。之后不要再使用该产品，并且请联系当地经销商或通过 https://www.kinobus.com/return-policy 与我们联系。
请您在设备上重复任何明火火源，如燃烧的蜡烛。
请小心使用本产品。本产品可能会因冲击、击打或创造重新表面损坏。
请勿将本产品放置在易受振动影响的位置，因为振动可能会导致内部部件的损坏。
本产品不是玩具，不适合儿童使用。儿童无法正确评估电气设备的预期用途和危险。
请您将包装材料放置于儿童可能到达的地方。因为包装材料对儿童来说可能是危险的。
另请遵守任何法律法声明的其他安全和法律规定。

4.产品概述

关键功能和按钮
A1 开关
A2 USB充电口

充电
B1 USB 线

LED 指示灯
D1 充电 LED
D2 模式 LED

5.安装水床声波声波选项

步骤 1:
在没有灯具，请关闭床声波时定环有风险在蓝牙设备的设定步骤。
步骤 2:
如果您配置了两（2）个lite-up play 产品且希望进行配对，请在任意一个设备上进行所谓的 3 秒。然后打开第二个设备重复该操作。现在有时两个设备发出闪烁信号，蓝色 LED 指示灯会开始闪烁。
步骤 3:
现在打开智能手机上的蓝牙功能，在蓝牙菜单中选择 lite-up play，并与床声波进行匹配。现在您可以通过蓝牙设置调整您喜欢的颜色了。
步骤 4:
现在打开智能手机上的蓝牙功能，在蓝牙菜单中找到lite-up Play，并与床声波进行匹配。蓝色指示灯将熄灭。现在您可以通过应已重新启动的蓝牙了。

6.安装立体声扬声器选项

步骤 1:
在没有灯具，请关闭床声波时定环有风险在蓝牙设备的设定步骤。
步骤 2:
如果您配置了两（2）个lite-up play 产品且希望进行配对，请在任意一个设备上进行所谓的 3 秒。然后打开第二个设备重复该操作。现在有时两个设备发出闪烁信号，蓝色 LED 指示灯会开始闪烁。
步骤 3:
现在打开智能手机上的蓝牙功能，在蓝牙菜单中选择 lite-up play，并与床声波进行匹配。现在您可以通过蓝牙设置调整您喜欢的颜色了。
步骤 4:
现在打开智能手机上的蓝牙功能，在蓝牙菜单中找到lite-up Play，并与床声波进行匹配。蓝色指示灯将熄灭。现在您可以通过应已重新启动的蓝牙了。

7.正确连接新设备

步骤 1:
当产品已经动开启连接新设备时，请在任一lite-up play 产品上按一下开/关按钮，或立即产品与设备的连接后，可以开始播放音频，此时蓝色 LED 指示灯将开始闪烁。
步骤 2:
现在打开智能手机上的蓝牙功能，在蓝牙菜单中选择lite-up play，并与床声波进行匹配。现在您可以通过床声波设置调整您喜欢的颜色了。

8.充电

将 USB 线插入lite-up play 侧面的 USB 口。如果您要连接多个产品，请父端入 USB C 至少 3.0 的充电端口，以便实现快充。
—现在开始充电
如您现保持蓝色闪烁，移动设备通保持在床声波 lite up 范围内。

9.S 选择

1) 产品
电子设备有回收垃圾，不得丢弃在生活垃圾中！此产品使用电池供电时，请按照相关法规丢弃产品。
取出所有的电池或可充电电池，产品应开启丢弃。

2) 电池和可充电电池
您作为终端用户，必须按照法律要求（电池条例）任何不再使用电池/可充电电池，禁止将其丢弃在生活垃圾中！
包含任何有害物质的电池/可充电电池上会有如下标记：Cd =镉，Hg =汞，Pb =铅。
镉类型如下：Cd =镉，Hg =汞，Pb =铅（电池/可充电电池上会标记这些类型，如左图标签箱型标下方）。包含任何有害物质的电池/可充电电池上会有图上所其上未清洁垃圾的相关图标。
有重金属类型如下：Cd =镉，Hg =汞，Pb =铅（电池/可充电电池上会标记这些类型，如左图标签箱型标下方）。
垃圾箱型标下方）。
您可以自行处理的官方收集点。我们的商店或任何出售电池/可充电电池的地方负责提供回收电池/可充电电池。从而履行您的法定义务并为保护环境做出了贡献。

符合性陈述
Shenzhen Kinobus Industries International 8.V 特此宣布，特此宣布此款型号lite-up play产品符合下列欧盟指令要求 https://kinobus.com/eu-declaration-of-conformity。